175560

Klöver, pall

Balanspallen är en del av naturleken Flora där produkterna är gjorda för att vara ett med naturen. Pallen kan användas som en balanspunkt i en balansbana eller som en tillfällig sittplats åt en vuxen.

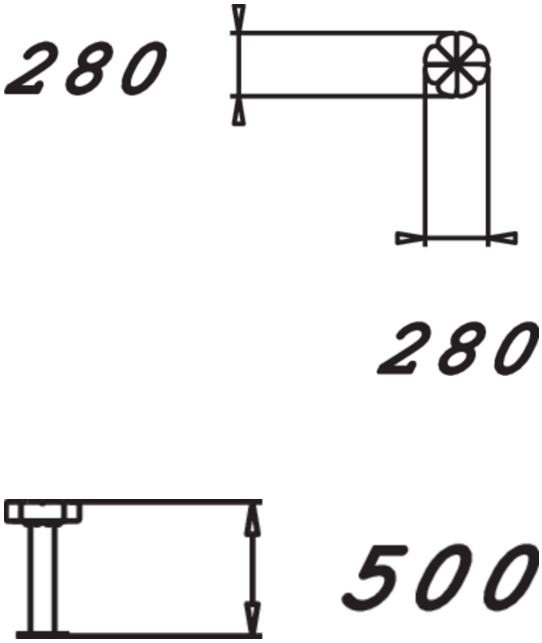

Åldersgrupp	3+
Antal användare	1
Längd, mm	280
Bredd, mm	280
Höjd mm	470
Fallyta, M²	8.4
Minimum utrymmeshöjd, mm	2270
Max fri fallhöjd, mm	470
Säkerhetsstandard	EN 1176-1 TÜV
Monteringstid (1 person) tim	1
Monteringsalternativ	deep_mounting
Färg på träkomponenter	
Färg på metallkomponenter	

LAPPSET SWEDEN AB
Basaltgatan 1, 749 40 Enköping
sverige@lappset.com | www.lappset.se

© Lappset Group Ltd. Alla rättigheter förbehållna.