LAPPSET

081866

Sisu Bicep Curl

Sisu bicep curl är styrketräning för att stärka överarmarnas framsida. Stå nära, framför handtagen. Ta tag, med önskad bredd, i handtagen och böj upp armarna mot axlarna. Vikten justeras steglöst genom att vrida på hjulet. Du ser enkelt vilket motstånd du har valt på viktskalan. En krok till handduk och en flaskhållare finns inom räckhåll.

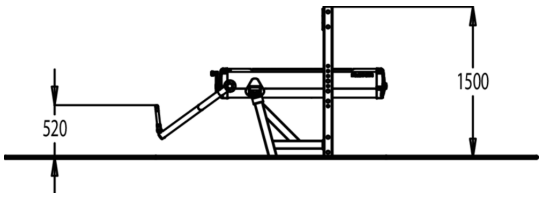

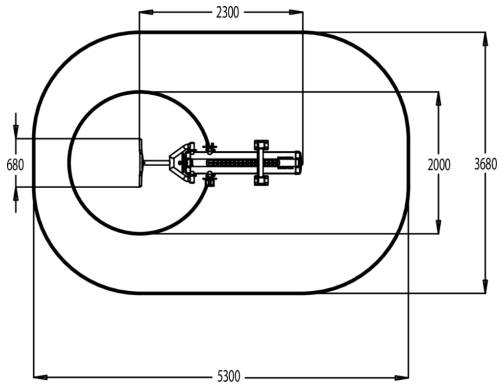

Längd, mm	2300
Bredd, mm	680
Höjd mm	1500
Säkerhetsstandard	EN 16630 TÜV
Monteringsalternativ	surface_mounting
Färg på metallkomponenter	
Färger på väggar och HPL-ko	

LAPPSET SWEDEN AB
Basaltgatan 1, 749 40 Enköping
sverige@lappset.com | www.lappset.se

© Lappset Group Ltd. Alla rättigheter förbehållna.