LAPPSET

081861

Sisu Overhead Pulldown

Sisu overhead pulldown är styrketräning för att utveckla ryggmusklerna (latissimus dorsi) och biceps (baksidan av armarna). Användaren sitter på bänken med bröstkorgen mot utrustningen och drar handtaget ner mot bröstet. Genom att ändra greppet (smalt och brett grepp) aktiveras musklerna på olika sätt. Sitsen är utrustad med ett lår- och fotstöd vilket gör det mer bekvämt för användaren. Vikten justeras steglöst genom att vrida på hjulet. Du ser enkelt vilket motstånd du har valt på viktskalan. En krok till handduk och en flaskhållare finns inom räckhåll.

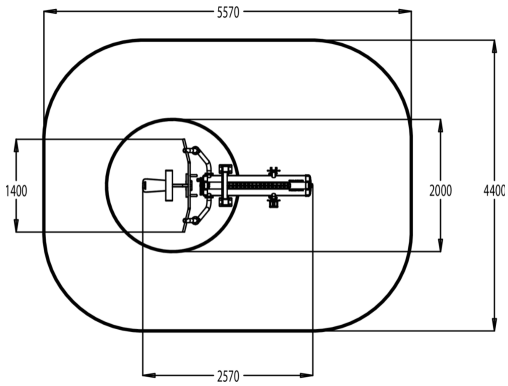

Antal användare	1
Längd, mm	2570
Bredd, mm	1400
Höjd mm	1690
Minimum utrymmeshöjd, mm	1960
Max fri fallhöjd, mm	460
Säkerhetsstandard	EN 16630 TÜV
Monteringsalternativ	surface_mounting
Färg på metallkomponenter	
Färger på väggar och HPL-ko	

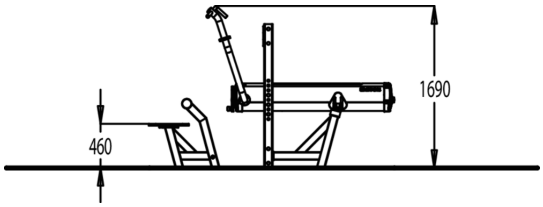

LAPPSET SWEDEN AB
Basaltgatan 1, 749 40 Enköping
sverige@lappset.com | www.lappset.se

© Lappset Group Ltd. Alla rättigheter förbehållna.