FINNO

ASENNUSOHJE
MONTERINGSANSVISNING
INSTALLATION INSTRUCTION
AUFBAUANLEITUNG
NOTICE D'INSTALLATION

DATE: 14.11.2025

Q18838-1

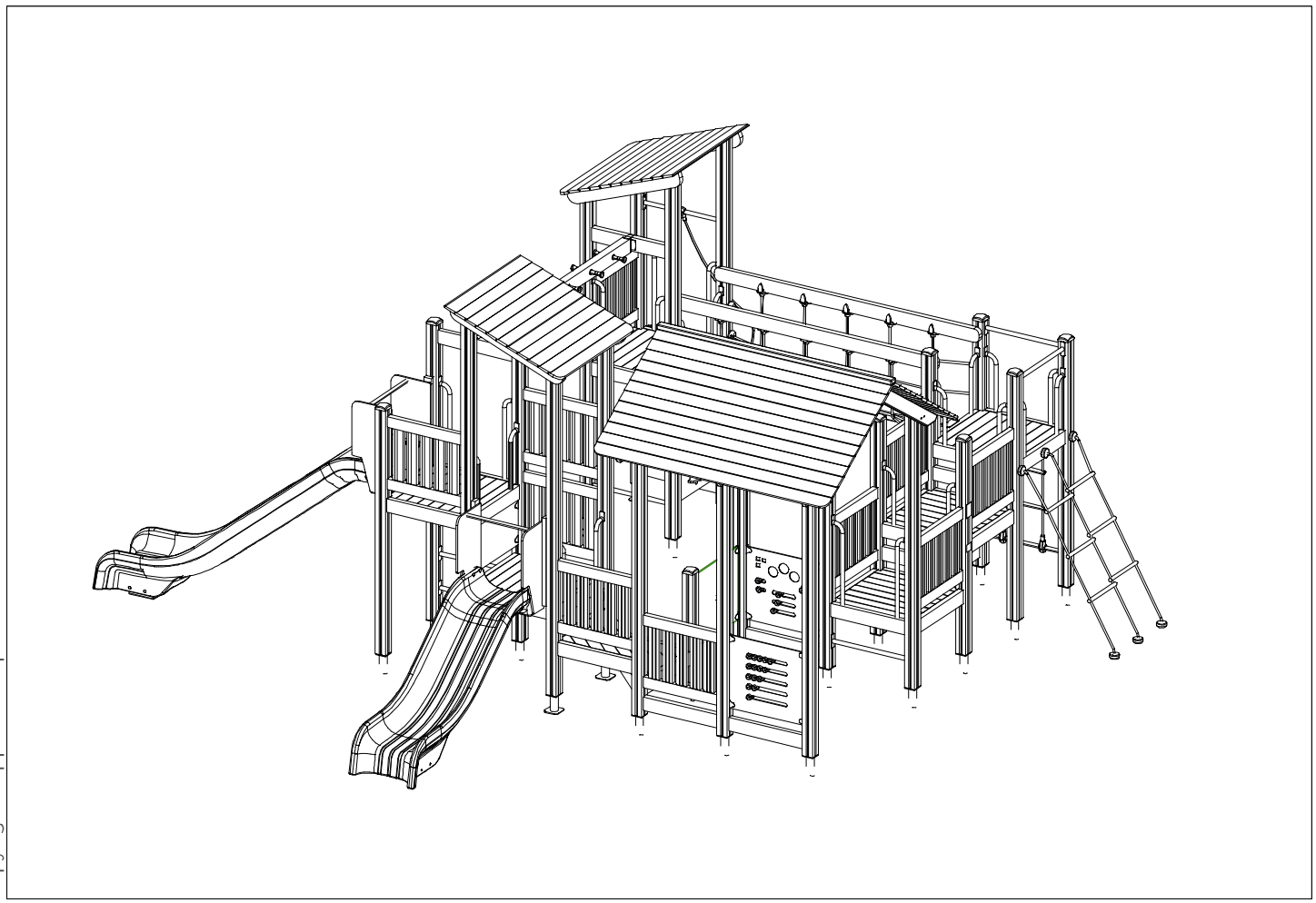

Copyright Lappset Group Ltd

LAPPSET

FINNO

Q18838-1

DATE: 14.11.2025

008985	PCS	008986	PCS	701088	PCS	701092	PCS	702286	PCS	702339	PCS
	2		6		1		1		1		1
32x714x714		750x750		45x645x1670		15x120x700		65x65		118x78	
703139	PCS	704417	PCS	705705-703	PCS	706308-703	PCS	706439	PCS	706443	PCS
	2		4		1		1		2		12
		93x93x2900		10x640x702		10x640x702		L 704		32x45x702	
706444	PCS	706453	PCS	706461-705	PCS	706461-707	PCS	706473-305	PCS	706484	PCS
	5		2		1		1		1		5
93x93x3200		15x145x600		15x400x703		15x400x703		+1470		93x93x2150	
706505	PCS	706508	PCS	706510	PCS	706511	PCS	706518	PCS	706519	PCS
	4		6		2		2		1		1
35x70x730		32x45x650		45x120x1030		93x93x1870		95x1005x1365		95x1005x1365	
706521-305	PCS	706534	PCS	706535	PCS	706537	PCS	706538	PCS	706544	PCS
	1		2		6		2		2		1
L 2120		FASTENER KIT		FASTENER KIT		FASTENER KIT		FASTENER KIT			
706546	PCS	706549	PCS	706551	PCS	706560-703	PCS	706561-703	PCS	706566-305	PCS
	1		1		26		2		2		1
		FASTENER KIT				15x765x370		15x765x370		+1470	
706662	PCS	706669	PCS	706727-703	PCS	706744	PCS	706746-611	PCS	706748	PCS
	1		6		1		1		10		10
93x93x2600		93x93x2400		10x702x640		15x145x380		45x640x701			

Copyright Lappset Group Ltd

LAPPSET

FINNO

Q18838-1

DATE: 14.11.2025

706766-707	PCS	706778	PCS	706885	PCS	706894	PCS	706896	PCS	706897	PCS
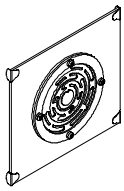	1	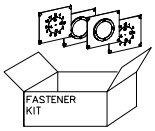	1	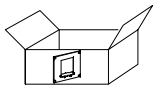	1	L 950	1	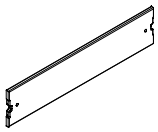 15x150x703	1	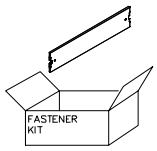	1
706981	PCS	707255	PCS	707259-305	PCS	707262	PCS	707270	PCS	707290	PCS
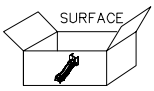 SLIDE 80M	2	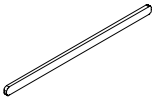 45x120x2480	2	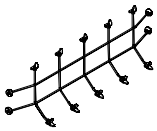 2340x800	2	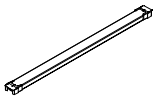 70x145x2235	1	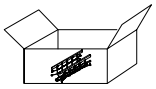	1	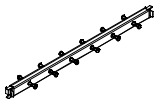 127x300x2355	1
707446	PCS	707449	PCS	707732	PCS	708746-001	PCS	900240	PCS	901868	PCS
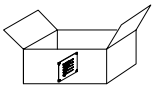	1	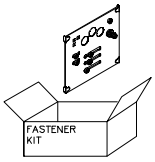	1	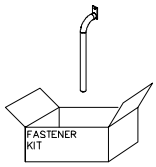	26	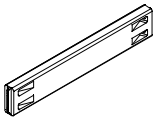 45x120x724	36	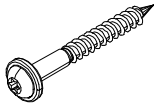 Ø8x70	36	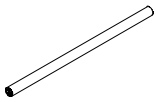 Ø30x598	2
901902	PCS	903093	PCS	904847	PCS	905138	PCS	905196	PCS	905834	PCS
30.7x60.9x100	4	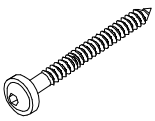 Ø8x90	152	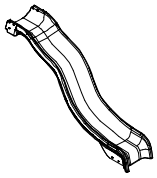 +1470	1	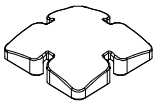 GRAY	9	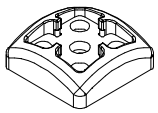 GRAY	9	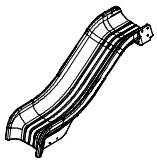 +870	1
907688-216	PCS	907694-216	PCS	907701-216	PCS	908021	PCS	909256	PCS	909531	PCS
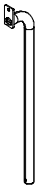	8	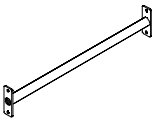 L 704	11		18	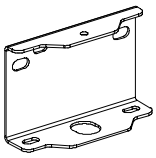 3x212x214	4	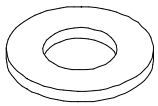 Ø16/8.4	12	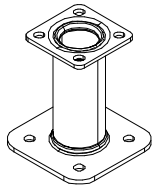 130x130x150	26
980114	PCS	980123	PCS	980128	PCS	980131	PCS	A10015	PCS		PCS
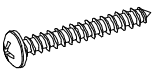 Ø4x20	8	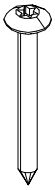 Ø7x60	8	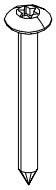 Ø7x40	12	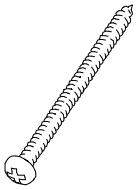 Ø6x60	36	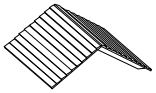	1		
	PCS		PCS		PCS		PCS		PCS		PCS

Copyright Lappset Group Ltd

LAPPSET

FINNO

Q18838-1

DATE: 14.11.2025

EN/AS Impact Area 64.6 m2

Falling Space 66.3 m2

Max Falling Height 1470 mm

1:75

0 3

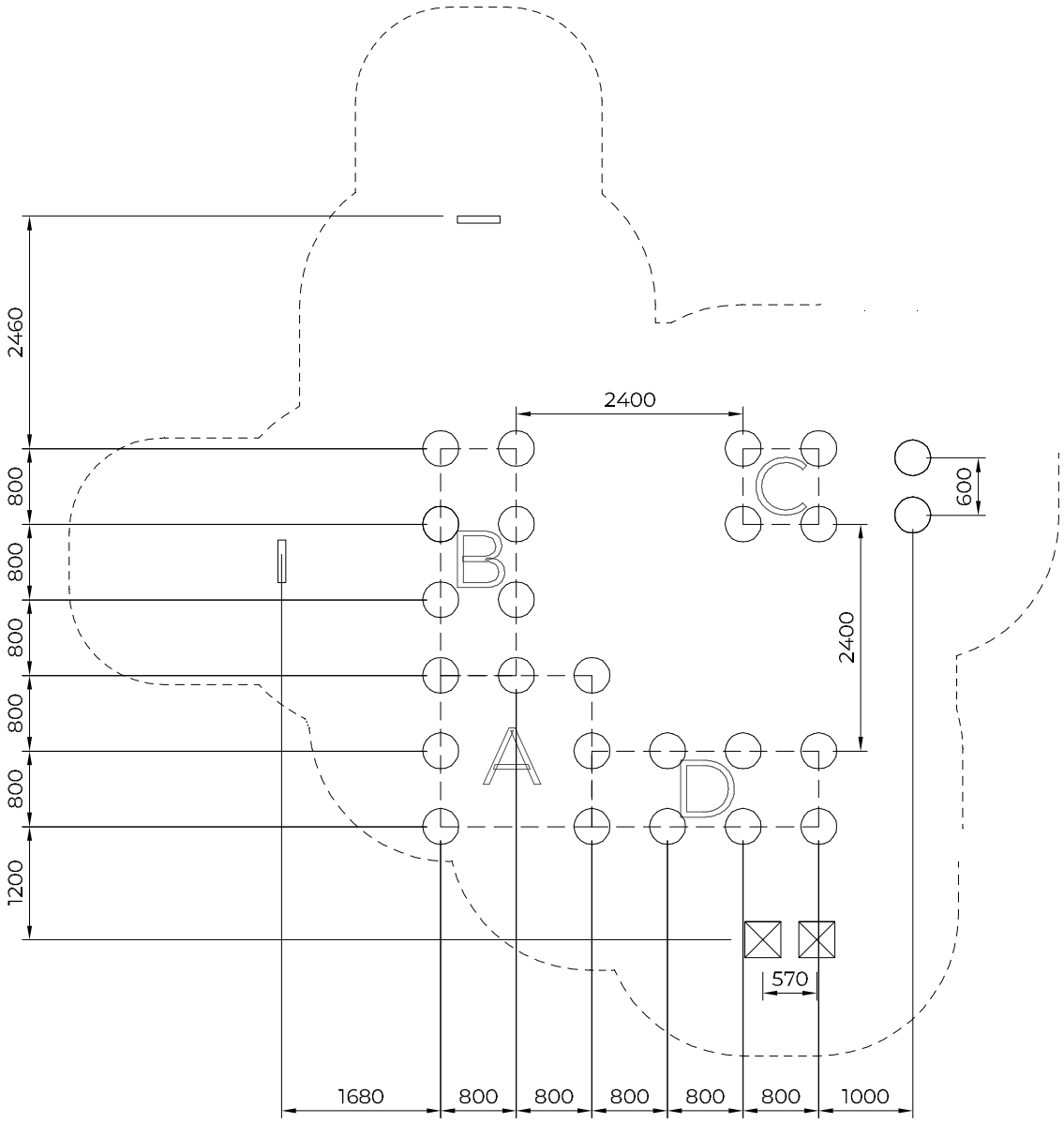

Copyright Lappset Group Ltd

LAPPSET

FINNO

Q18838-1

DATE: 14.11.2025

4A

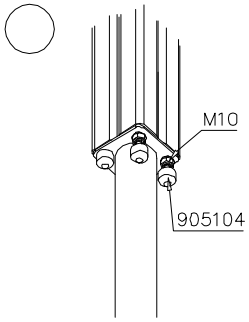

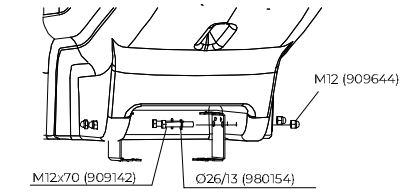

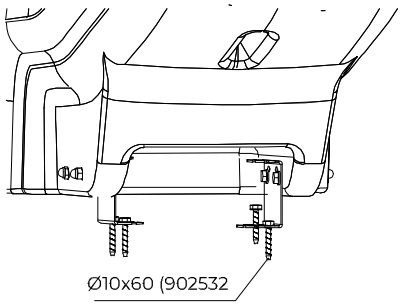

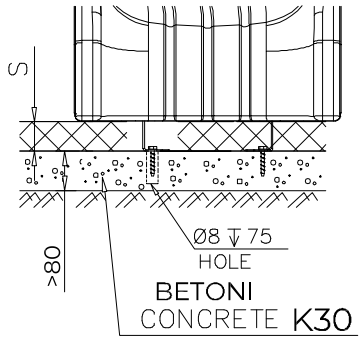

Copyright Lappset Group Ltd

LAPPSET

FINNO

Q18838-1

DATE: 14.11.2025

EN/AS Impact Area 64.6 m2

Falling Space 66.3 m2

Max Falling Height 1470 mm

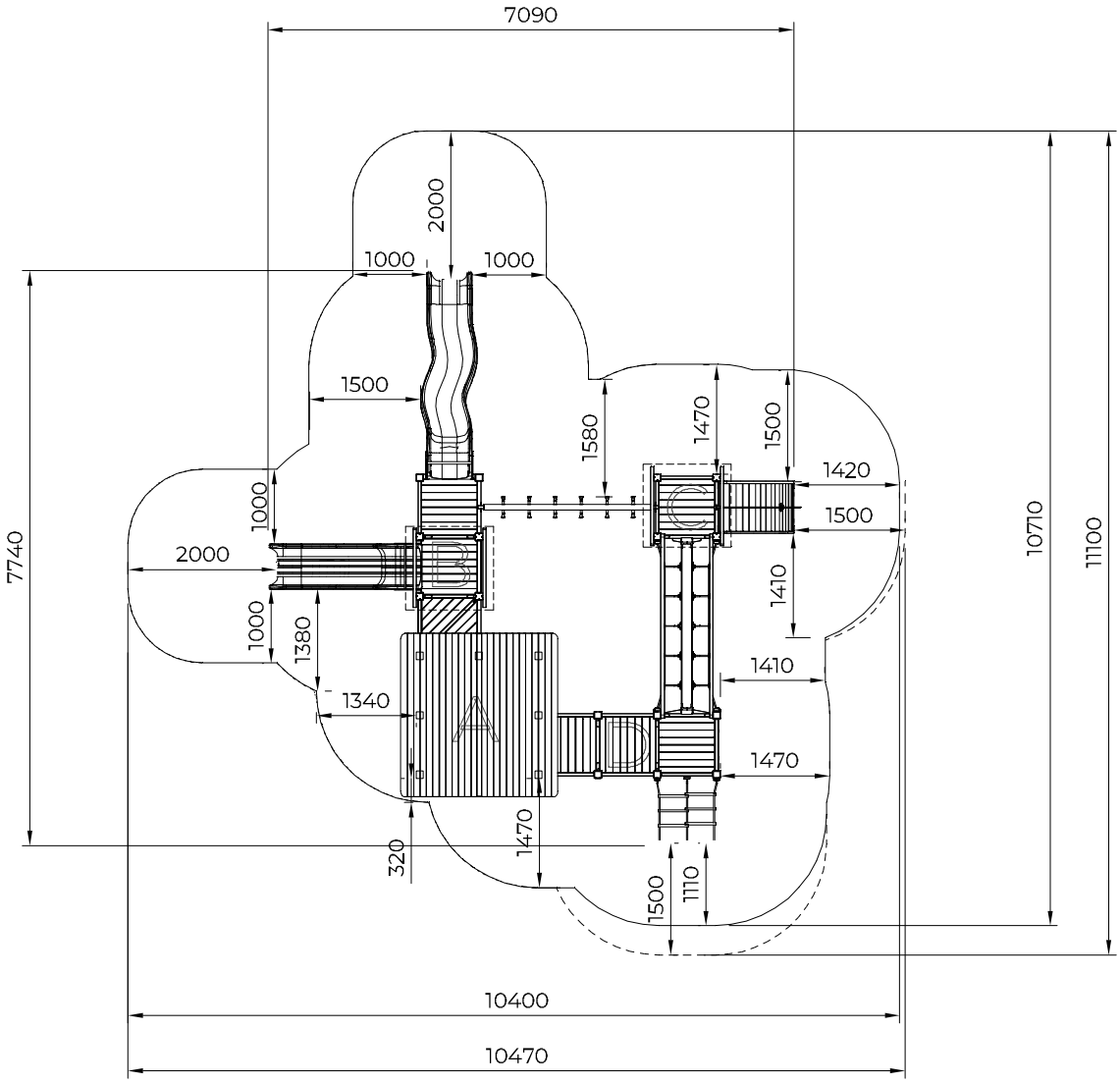

Copyright Lappset Group Ltd

LAPPSET

FINNO

Q18838-1

DATE: 14.11.2025

5A

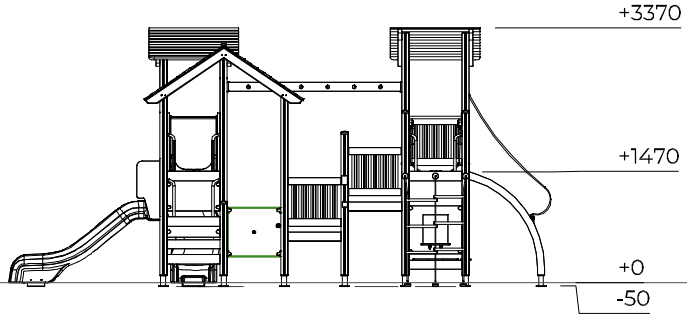

FFL = Finished Floor Level

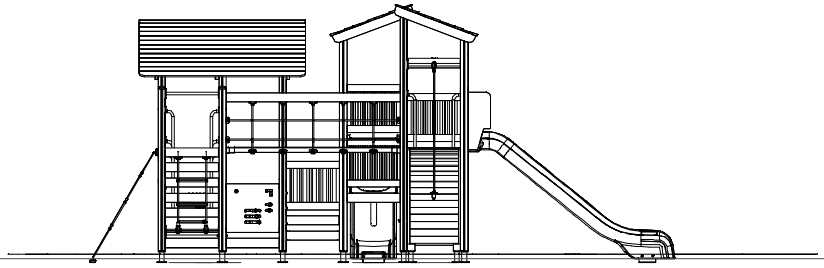

FFL = Finished Floor Level

Copyright Lappset Group Ltd

LAPPSET

FINNO

Q18838-1

DATE: 14.11.2025

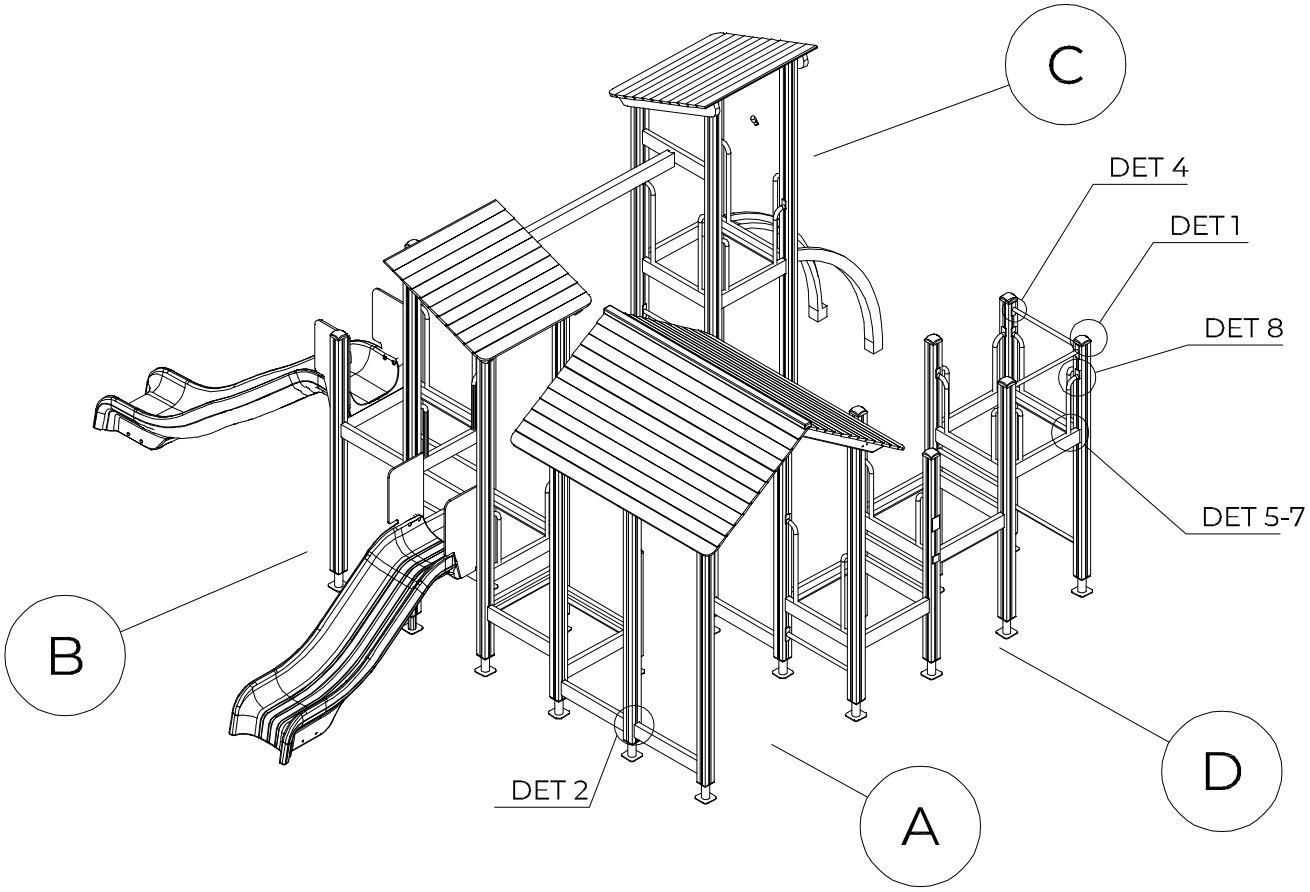

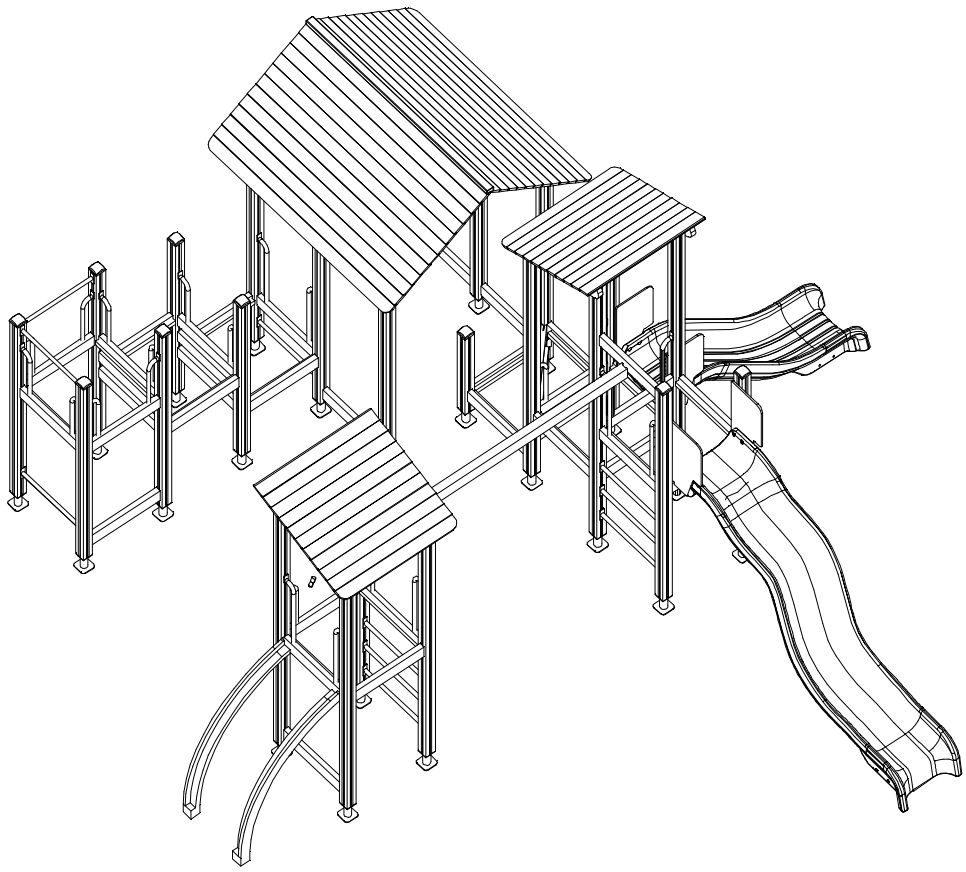

Copyright Lappset Group Ltd

LAPPSET

FINNO

Q18838-1

DATE: 14.11.2025

6.1

DET 1

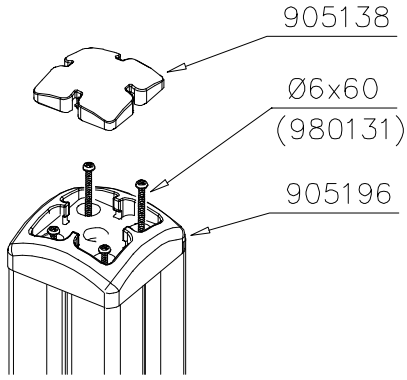

DET 2

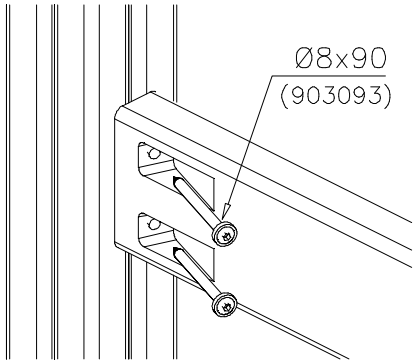

DET 3

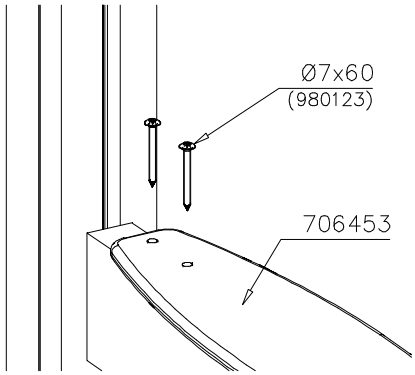

DET 4

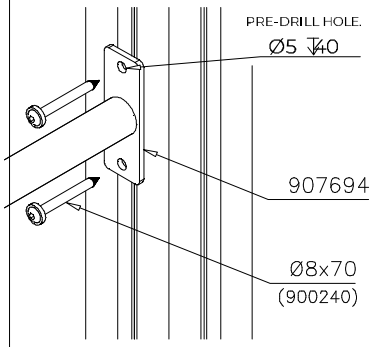

DET 5

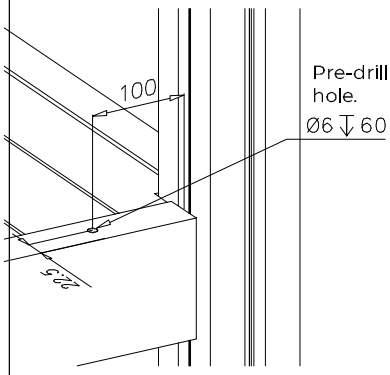

DET 6

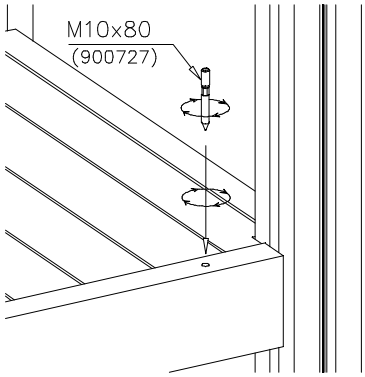

DET 7

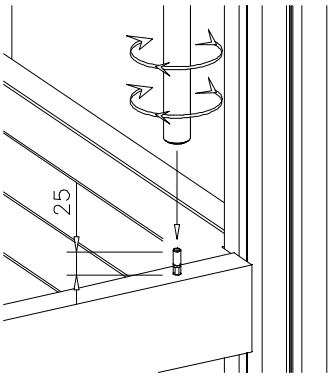

DET 8

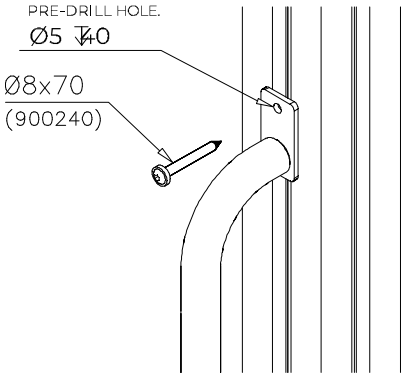

Copyright Lappset Group Ltd

LAPPSET
FINNO

Q18838-1

DATE: 14.11.2025

TOWER A

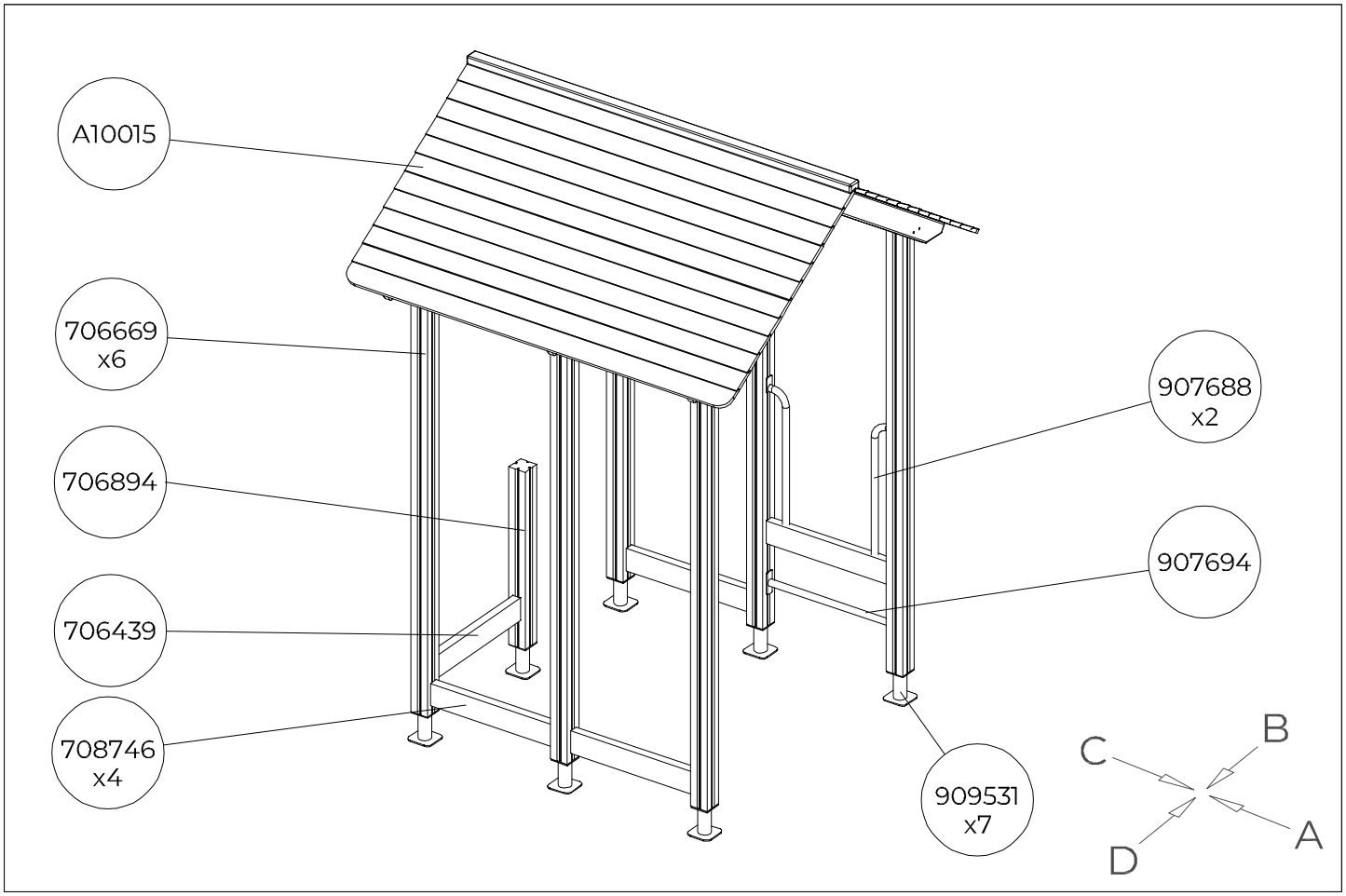

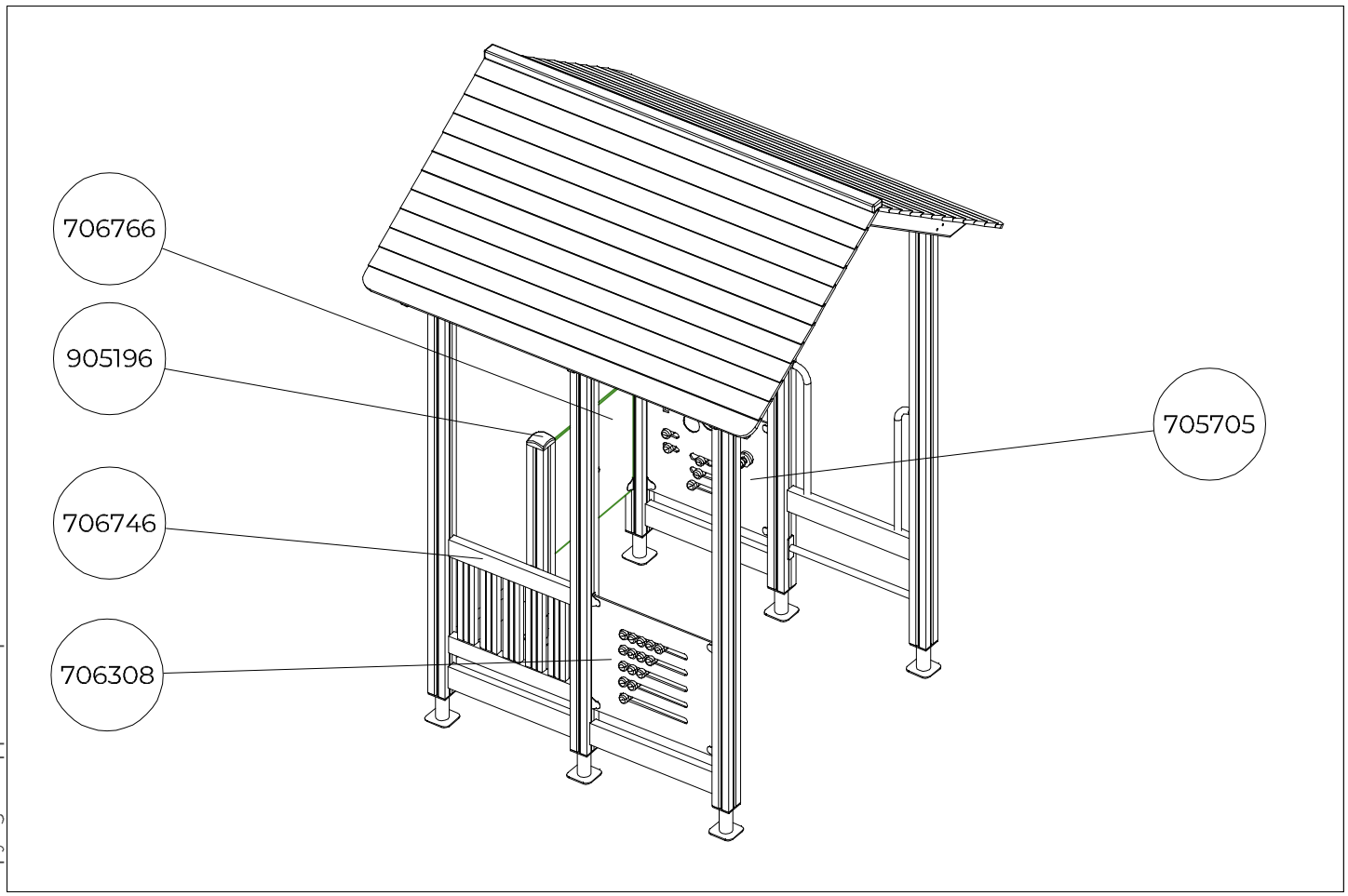

Copyright Lappset Group Ltd

LAPPSET
FINNO

Q18838-1

DATE: 14.11.2025

TOWER A
7a

A

1:50

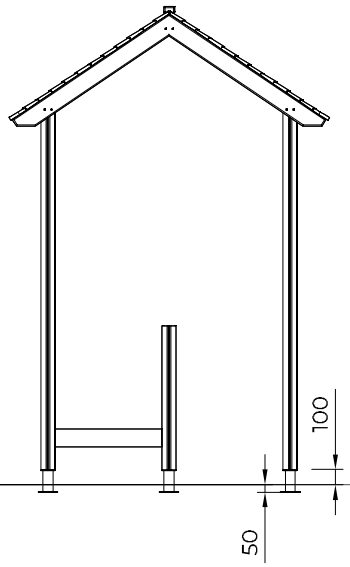

B

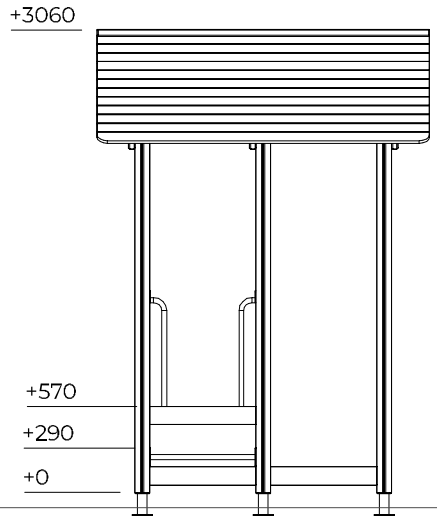

C

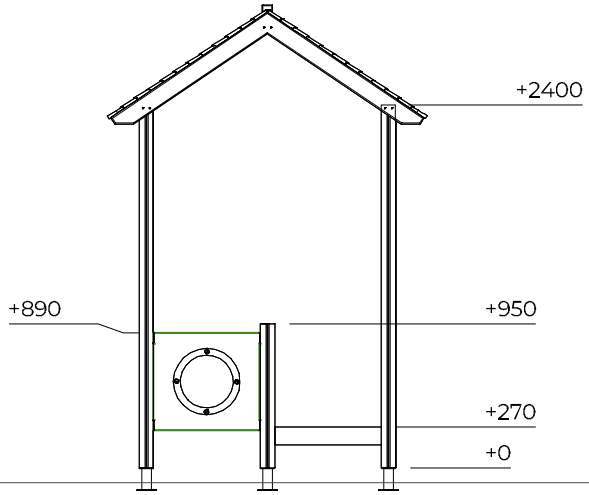

D

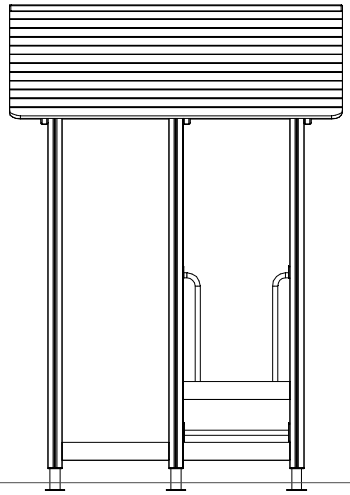

Copyright Lappset Group Ltd

LAPPSET
FINNO

Q18838-1

DATE: 14.11.2025

TOWER B
7b

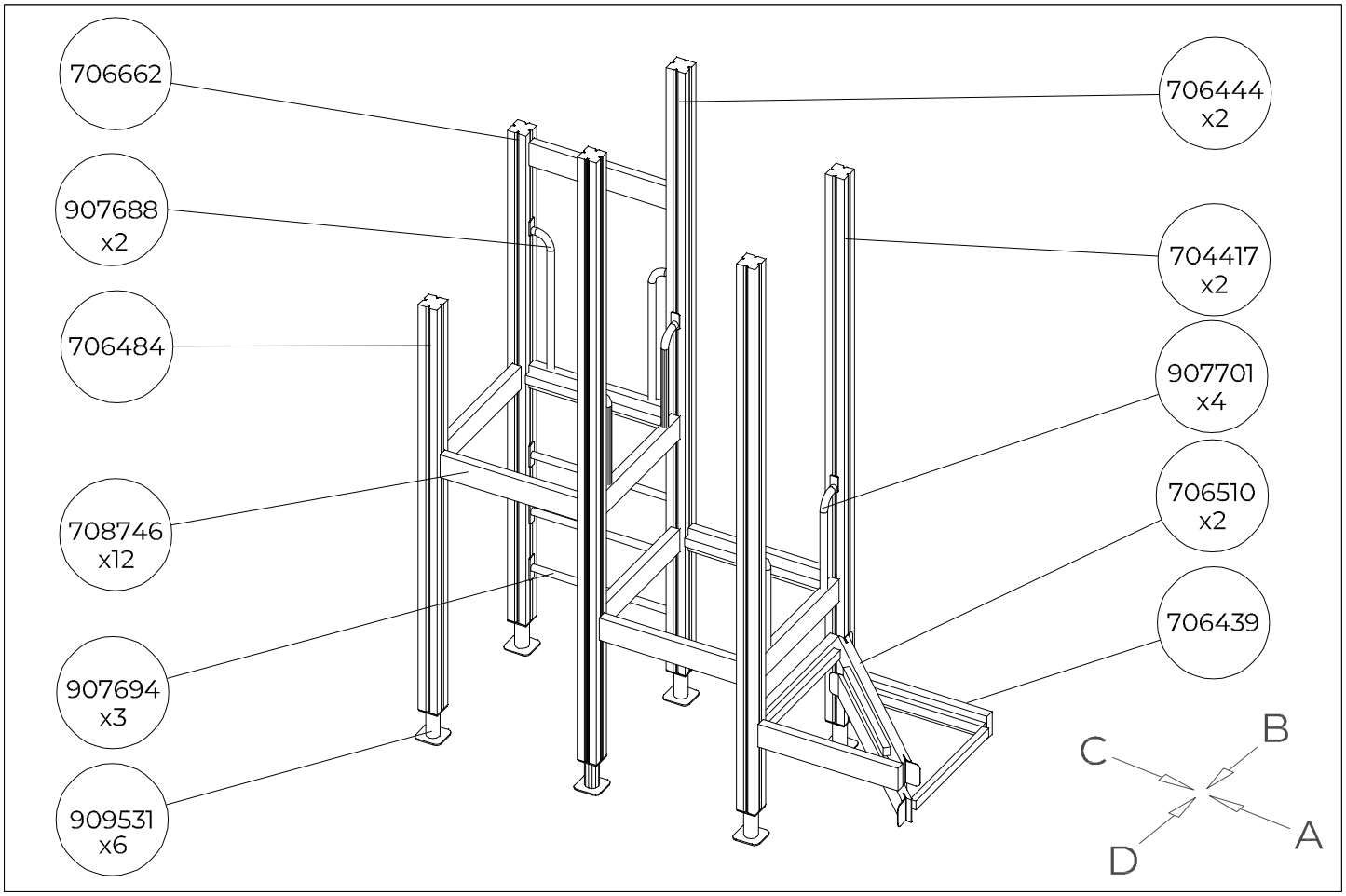

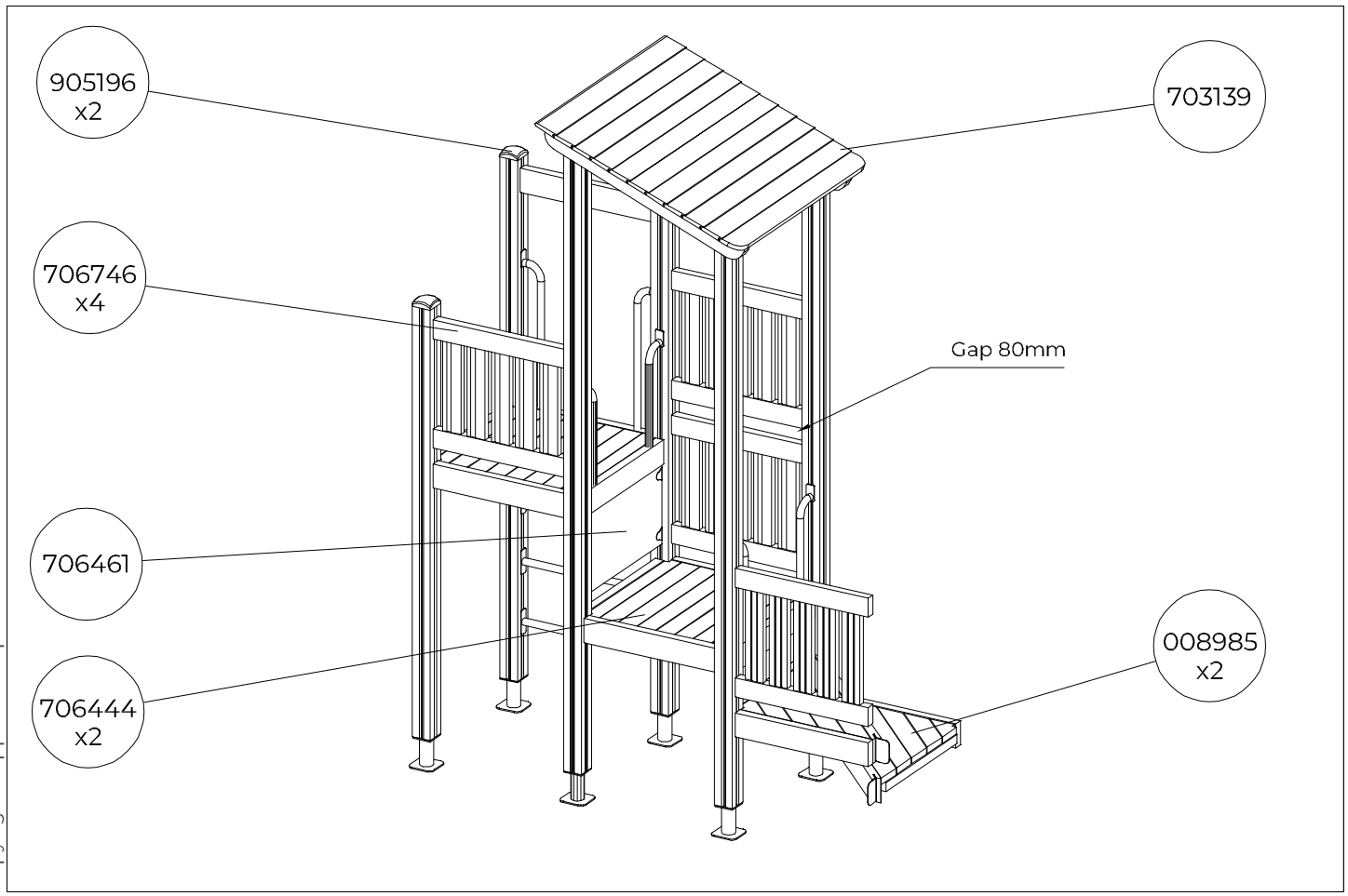

Copyright Lappset Group Ltd

LAPPSET
FINNO

Q18838-1

DATE: 14.11.2025

TOWER B
7c

A

1:50

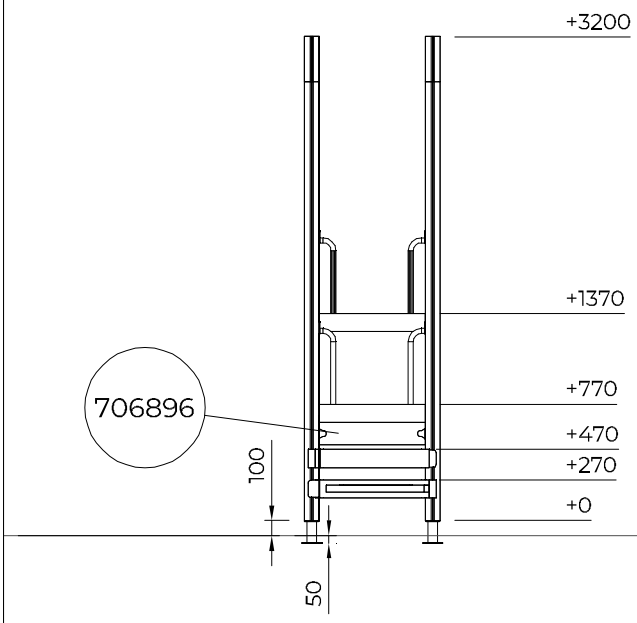

B

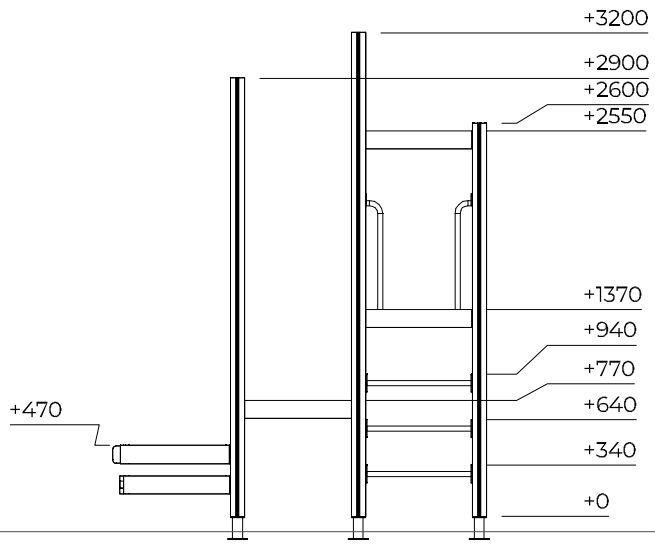

C

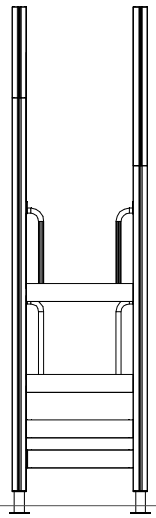

D

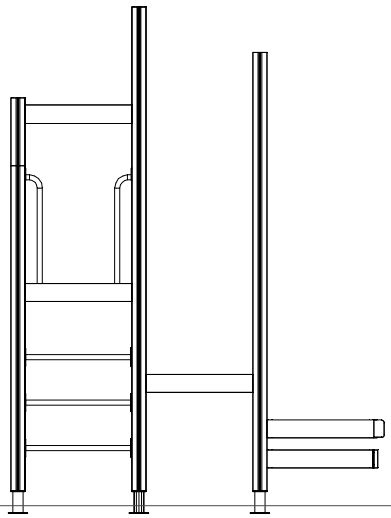

Copyright Lappset Group Ltd

LAPPSET
FINNO

Q18838-1

DATE: 14.11.2025

TOWER C
7d

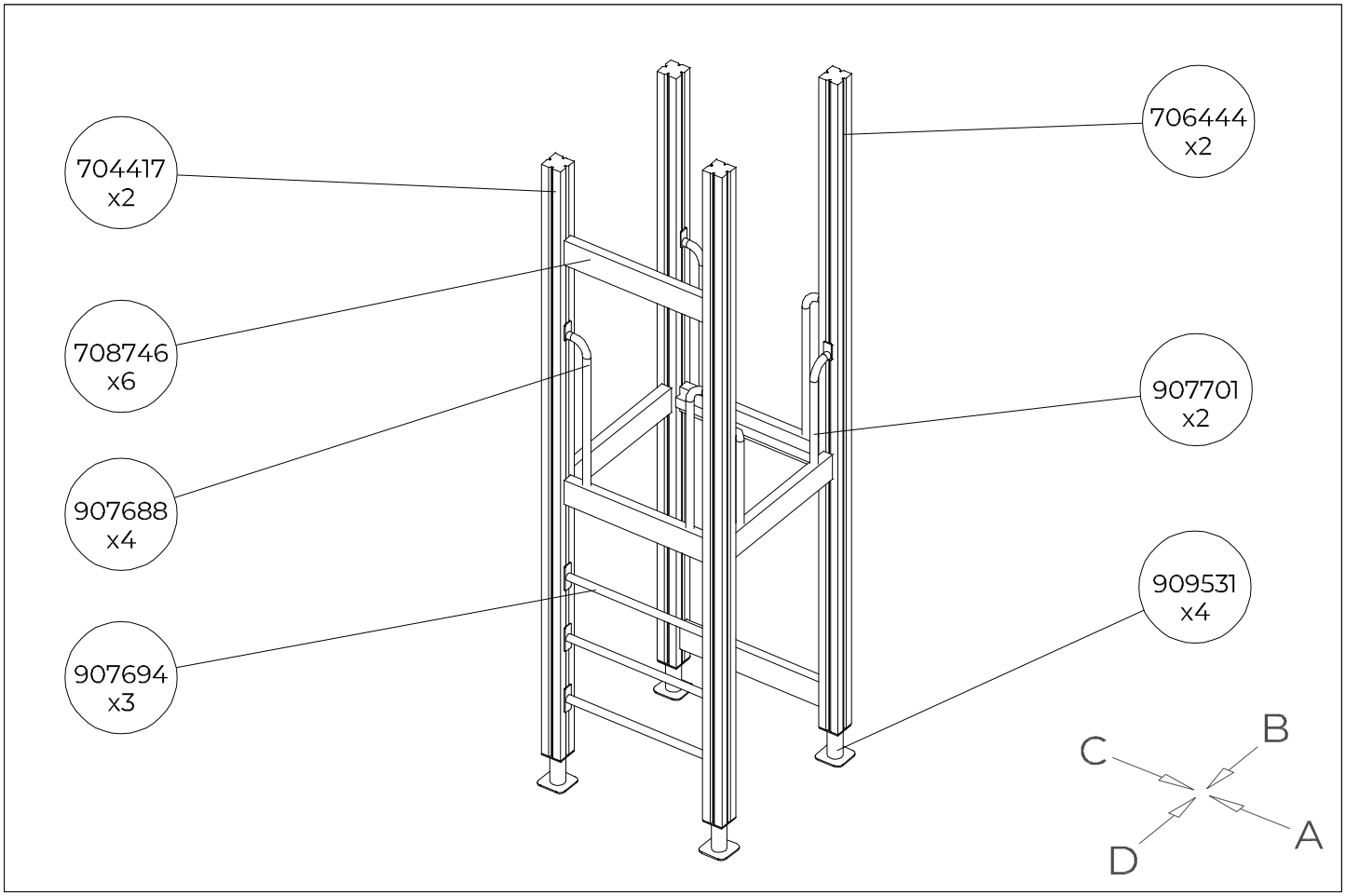

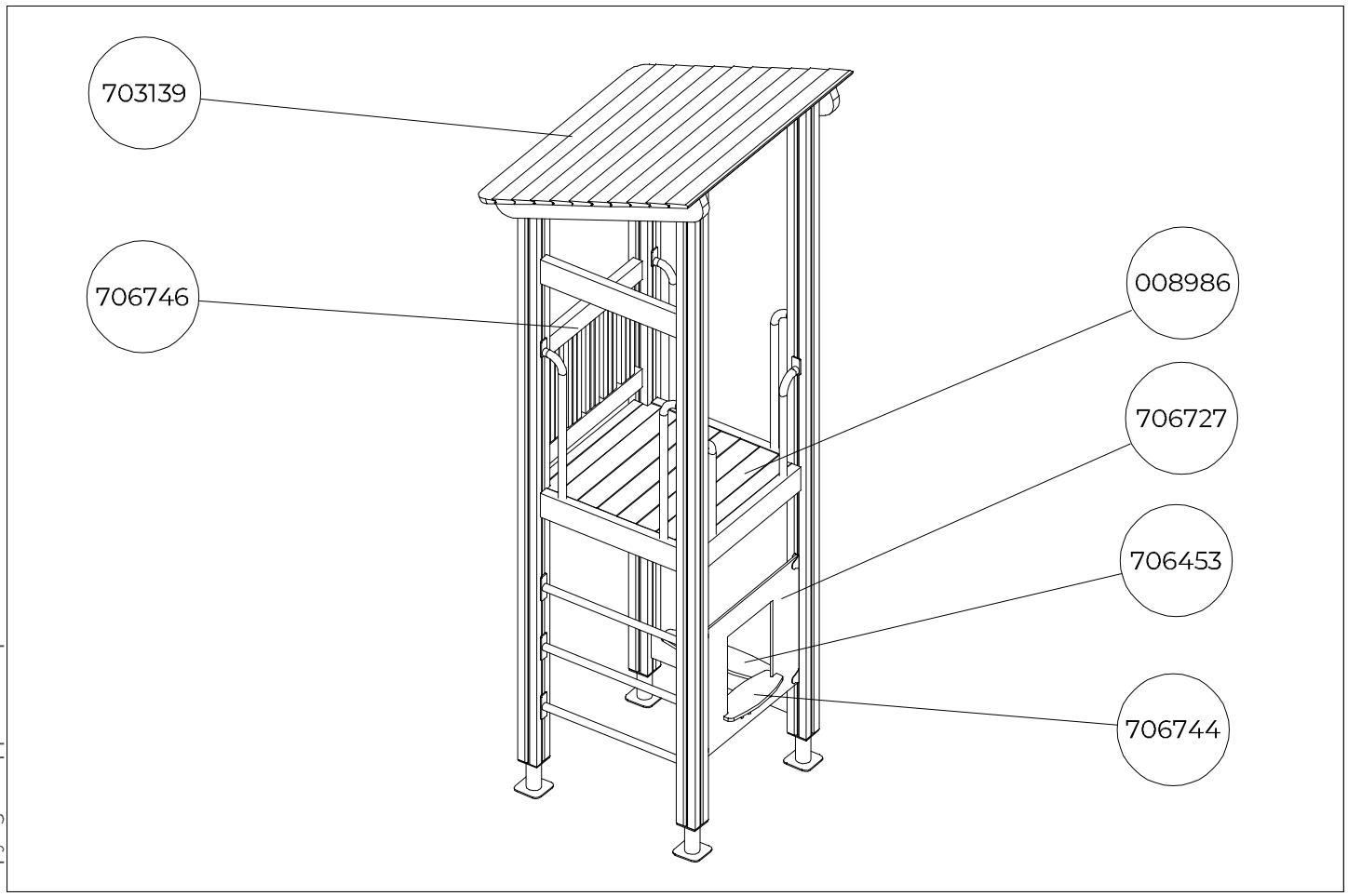

Copyright Lappset Group Ltd

LAPPSET
FINNO

Q18838-1

DATE: 14.11.2025

TOWER C
7e

A

1:50

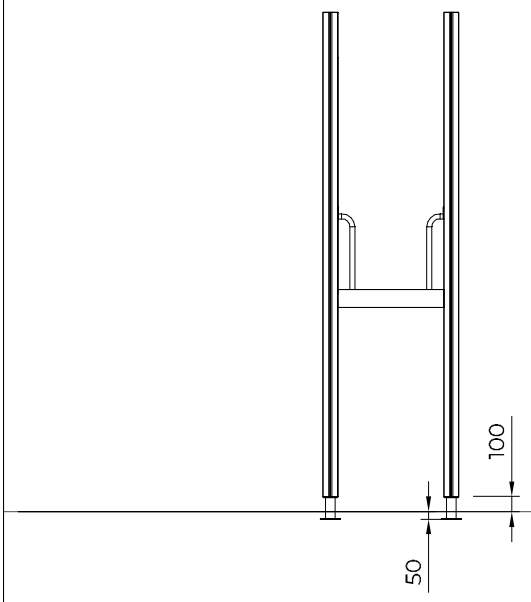

B

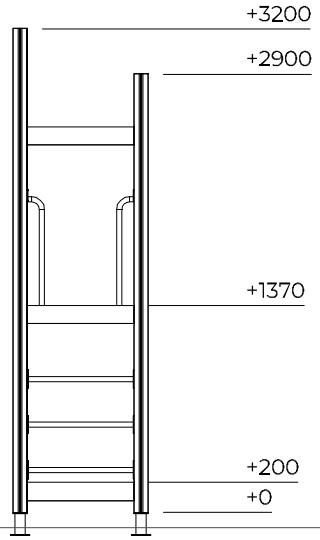

C

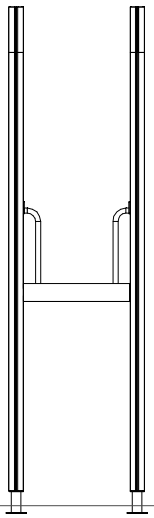

D

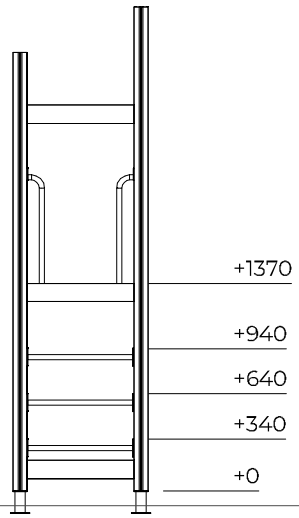

Copyright Lappset Group Ltd

LAPPSET

FINNO

Q18838-1

DATE: 14.11.2025

TOWER D

7f

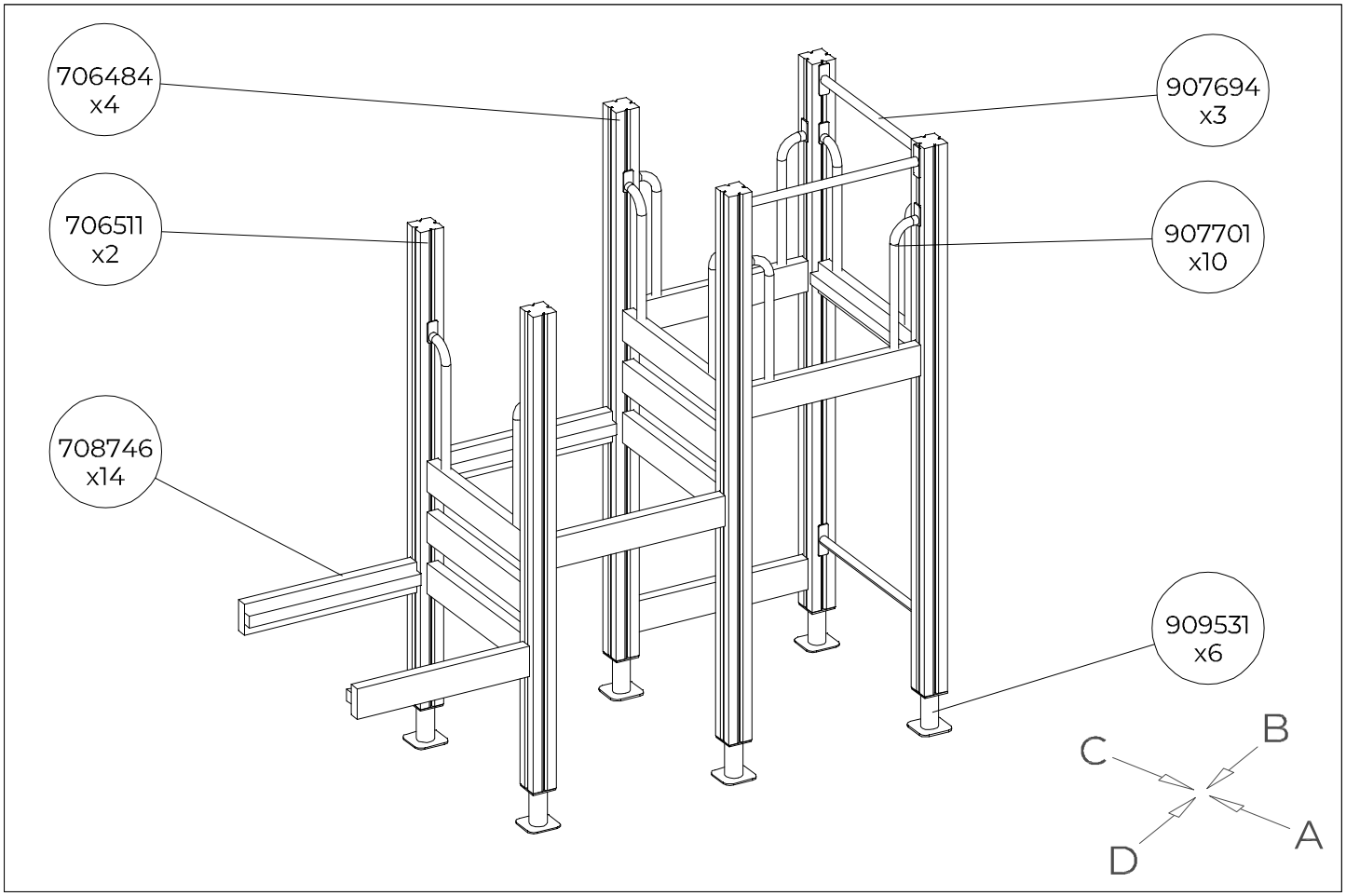

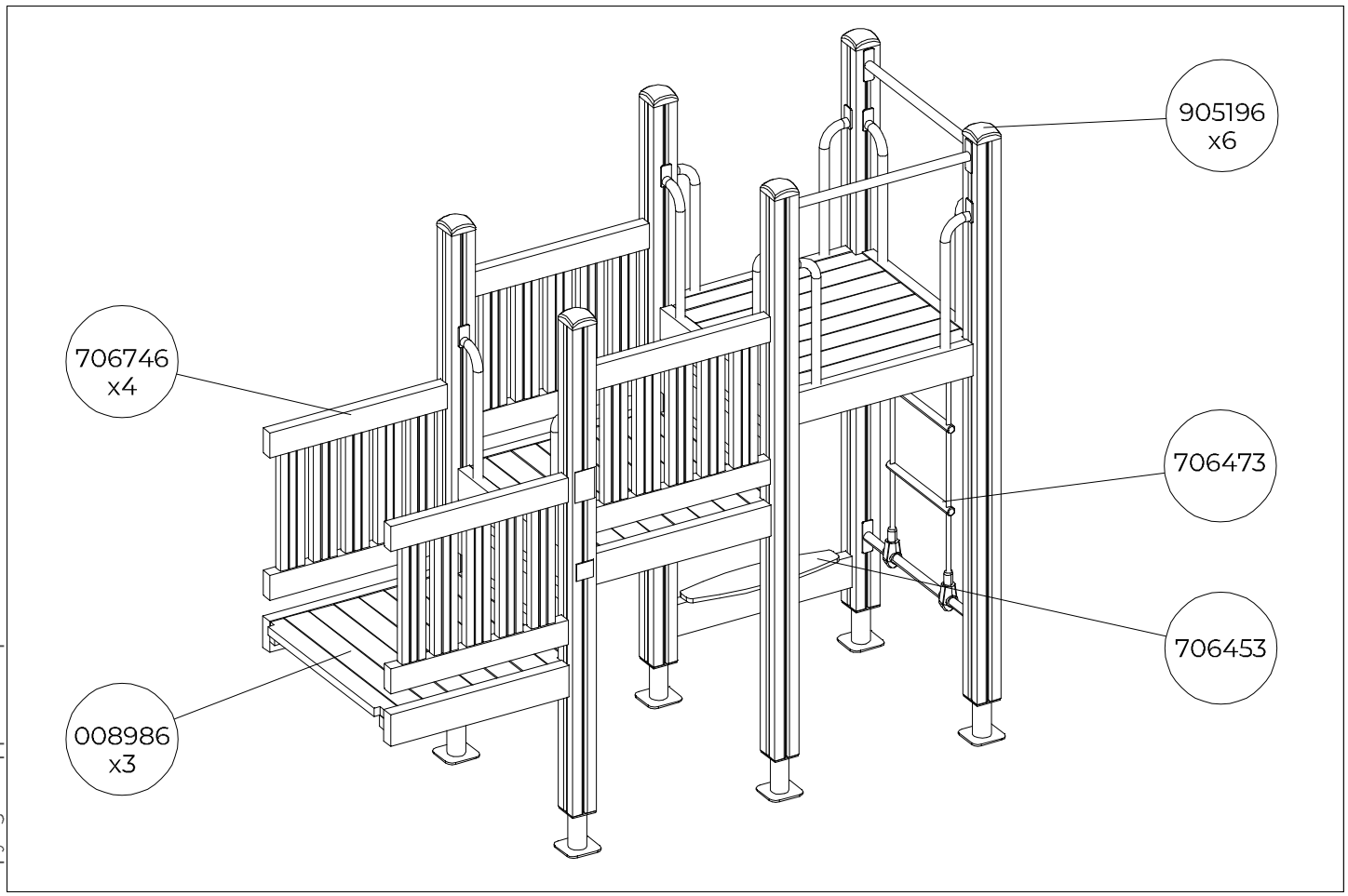

Copyright Lappset Group Ltd

LAPPSET
FINNO

Q18838-1

DATE: 14.11.2025

TOWER D
7g

1:50

A

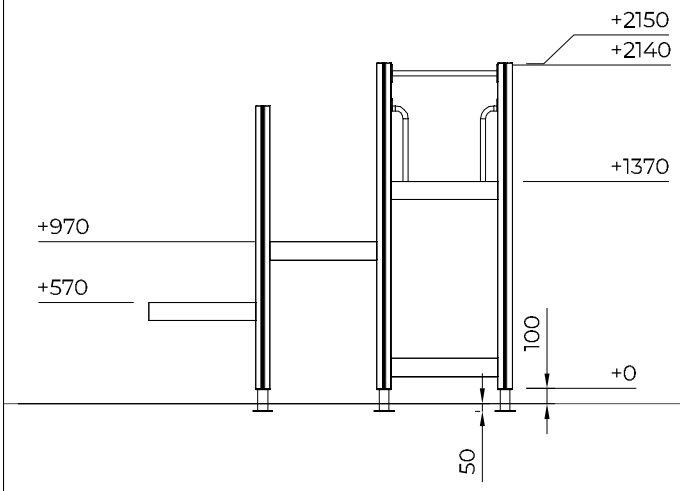

B

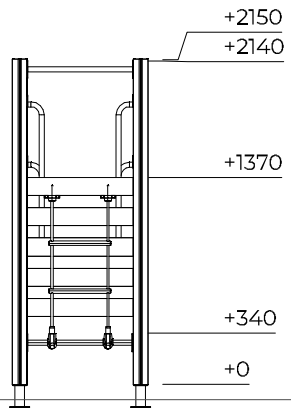

C

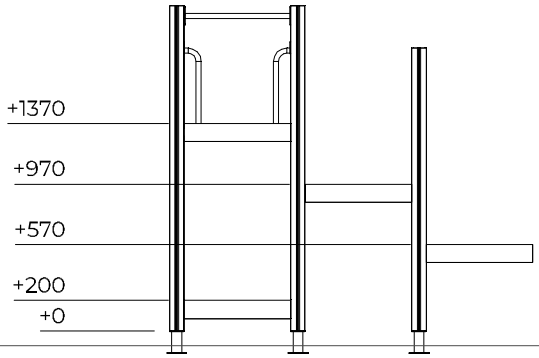

D

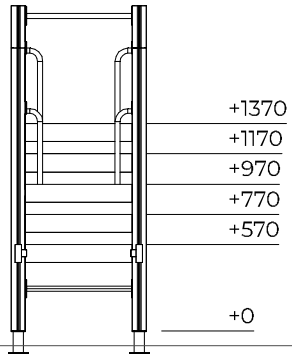

Copyright Lappset Group Ltd

LAPPSET

FINNO

Q18838-1

DATE: 14.11.2025

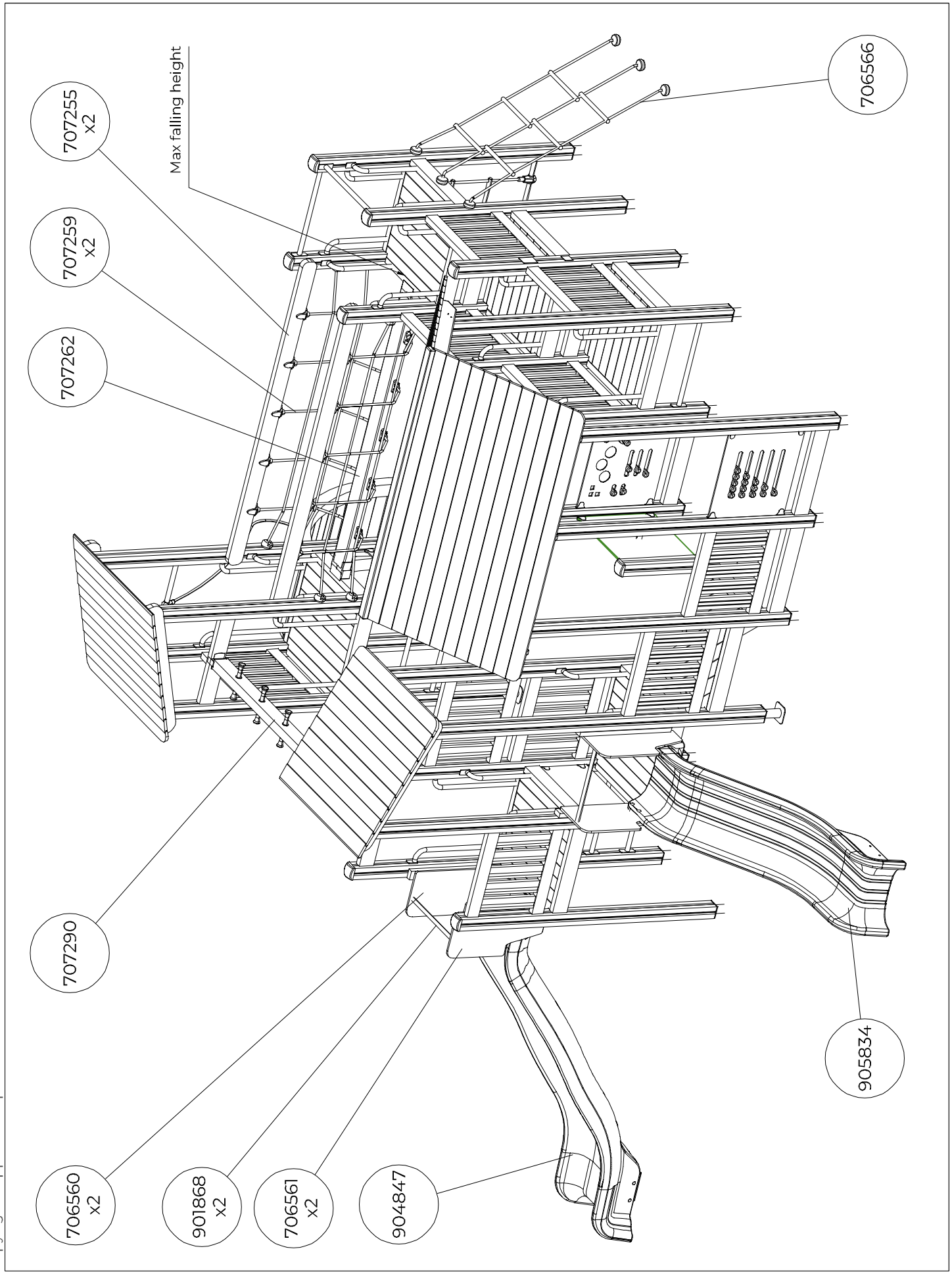

Copyright Lappset Group Ltd

LAPPSET

FINNO

Q18838-1

DATE: 14.11.2025

8a

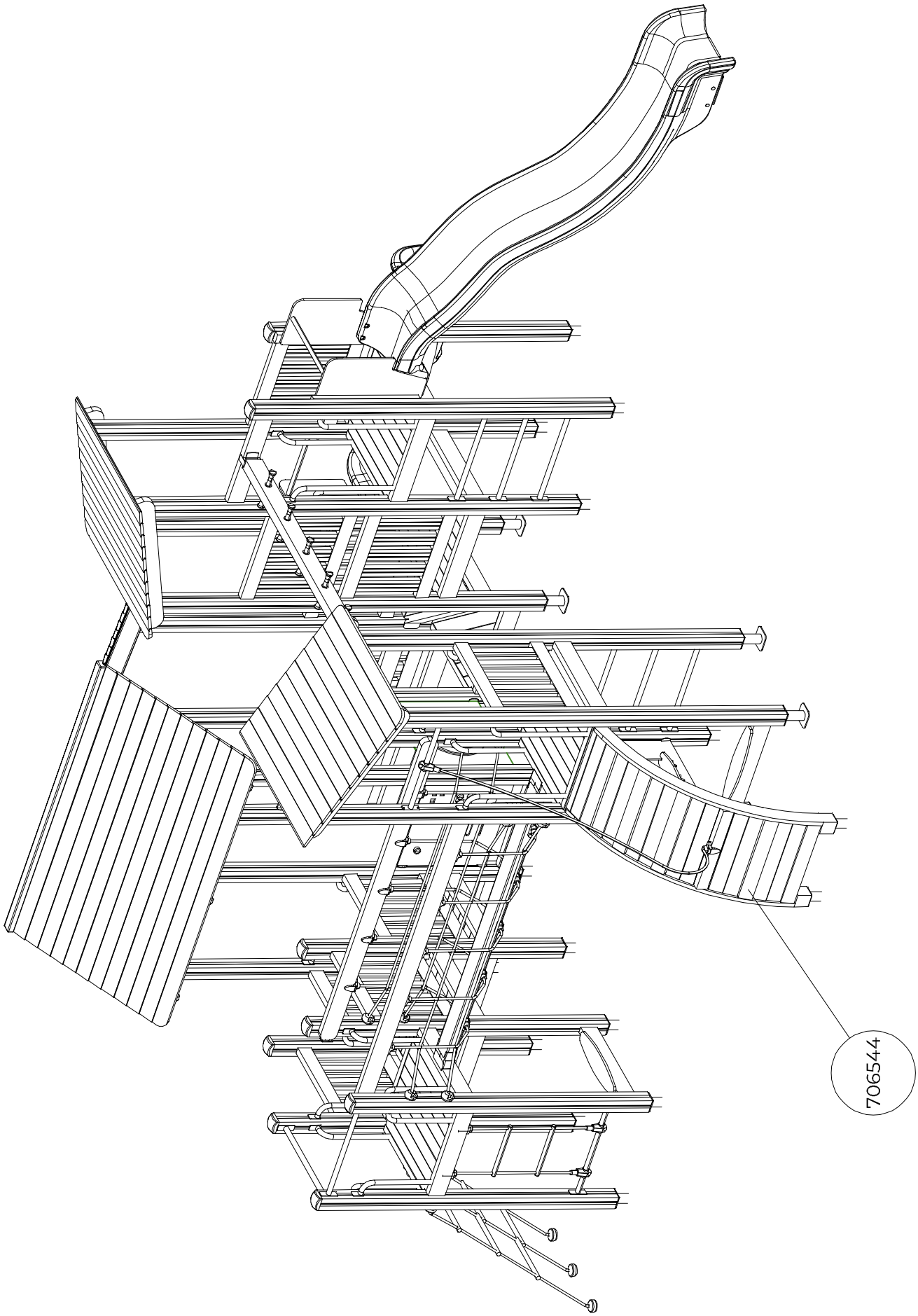

Copyright Lappset Group Ltd

1. Tarkista tuoteosaluettelon ja osiin merkittyjen tuotenumeroiden avulla, että kaikki osat sisältyvät toimitukseen.

2. Valitse välineelle paikka ottaen huomioon valmistajan asennusohjeessa ilmoittamat turvaetäisyydet. Valitessasi välineen asennussuuntaa, huomioi mahdollinen altistuminen voimakkaalle auringonpaisteelle tai tuulelle. Tasoita alue ja tee ohjeen mukaiset perustustyöt. Varmista, että perustusosien alapuolinen maa on **tiivistetty riittävästi**. Tarvittaessa pohjamaa tulee vaihtaa murskeeseen tai vastaavaan kantavaan maa-ainekseen. Iskua vaimentavan pintamateriaalin vahvuus määräytyy laskentakaavan perusteella, joka esitetään perustusohjeen lisäsivulla.

3. Välineen rungon pystystysohje esitetään sivulla 6. Yksityiskohtaiset kuvat asennuksesta on koottu erillisille ohjesivuille, joissa ne on ryhmitelty kiinnitystavan mukaan. Runkoon kiinnitettävistä komponenteista on erilliset moduuliohjeet. Noudata valmistajan asennusohjeessa ilmoittamia mitoituksia.

4. Tarkasta, että väline on suorassa ja perustukseltaan tukeva. Syväperusteisissa välineissä on suoritettava **riittävä maan tiivistäminen** kaivantojen täytön yhteydessä.

5. Tee käyttöönottotarkastus ennen välineen käyttöönottoa toimitukseen sisältyvän pöytäkirjan mukaisesti. Pöytäkirja tulee dokumentoida. Muista, että pääsy välineeseen tulee estää, kunnes se on valmis, turvallinen ja kaikki asennustarvikkeet on viety pois.

Copyright Lappset Goup Ltd

1. Kontrollera stycklistan och delarna i förpackningen med hjälp av produktnumren.

2. När du väljer platsen för utrustningen bör du beakta de säkerhetsavstånd som tillverkaren meddelat i monteringsanvisningarna. När du väljer monteringsriktning måste du beakta eventuell exponering för solsken eller vind. Jämna ut underlaget och utför grundarbetet i enlighet med instruktionerna. Säkra att marken under fundamentet är tillräckligt komprimerad. Vid behov kan man ersätta jorden med krossad sten eller motsvarande bärande jordmaterial. Styrkan på det slagdämpande ytmaterialet bestäms med hjälp av beräkningsformeln som presenteras på fundamentinstruktionernas tilläggssida.

3. Monteringsanvisningarna till utrustningens stomme finns på sidan 6. Detaljerade bilder av installationen har samlats på separata instruktionssidor, där de har grupperats enligt monteringsmetod. Det finns specifika modulanvisningar till de komponenter som ska sättas fast i stommen. Följ de dimensioner som tillverkaren gett i monteringsanvisningarna.

4. Kontrollera att utrustningen står rakt och stabilt. För utrustningar med djupt fundament måste man komprimera jorden ordentligt när man fyller igen groparna.

5. Innan utrustningen tas i bruk ska en slutbesiktning i enlighet med protokollet i leveransen utföras. Protokollet måste dokumenteras. Kom ihåg att tillträde till utrustningen måste förhindras tills den är färdig monterad, säker och alla monteringstillbehör avlägsnats.

Copyright Lappset Goup Ltd

1. Use the parts list and the markings on the components to make sure that you have all of the necessary parts.

2. Choose a location for the product, taking into account the safety margins specified in the mounting instructions. When deciding on the orientation of the product, pay attention to potential sun and wind loads. Level the ground and prepare the foundations as instructed. Make sure that the ground underneath the foundations is solidly packed. If necessary, replace soil with wood chips or some other sturdy material. The thickness of the safety surfacing should be calculated using the formula supplied with the mounting instructions.

3. Assemble the frame of the product in accordance with the instructions on page 6. Detailed instructions for the different mounting alternatives are shown in the supplement. Separate instructions are provided for the modular components that will be attached to the frame. Please follow the stated measurements carefully.

4. Make sure that the product is mounted straight and firmly into the ground. Remember to pack the soil carefully when refilling the excavation around deep-mounted structures.

5. Inspect the installation thoroughly using the checklist provided. Document the completed checklist carefully. Remember to stop children from using the product until it has been fully built and safety-tested and all mounting equipment has been cleared away.

Copyright Lappset Goup Ltd

1. Überprüfen Sie die Lieferung auf Vollständigkeit, indem Sie das Teileverzeichnis mit der Lieferung abgleichen.

2. Wählen Sie einen Standort für das Gerät und berücksichtigen Sie die vom Hersteller in der Installationsanleitung genannten Sicherheitsabstände. Bei der Ausrichtung des Gerätes beachten Sie den möglichen Einfluss von starker Sonneneinstrahlung oder Wind. Ebnen Sie den Bereich und führen Sie die Fundamentarbeiten nach der Anleitung durch. Stellen Sie sicher, dass der Boden unter den Fundamentteilen ausreichend verdichtet ist. Wenn nötig, muss das Untergrundmaterial durch Split oder ein anderes tragfähiges Material ausgetauscht werden. Die Stärke des stoßdämpfenden Oberflächenmaterials wird auf Grundlage einer Formel berechnet, die im Anhang der Anleitung für die Fundamente dargestellt ist.

3. Die Aufbauanleitung für den Rahmen des Gerätes finden Sie auf Seite 6. Detaillierte Bilder der Installation sind auf gesonderten Anleitungsseiten zusammengestellt, auf denen sie nach ihrer Befestigungsweise geordnet sind. Für die am Geräterahmen befestigten Komponenten gibt es besondere Modulanleitungen. Halten Sie die in der Installationsanleitung vom Hersteller genannten Maße ein.

4. Überprüfen Sie, dass das Gerät in Waage steht und sicher am Boden verankert ist. Bei Geräten mit Tiefenfundamenten muss der Boden beim Auffüllen des Aushubs ausreichend verdichtet oder betoniert werden.

5. Führen Sie eine Inbetriebnahmeüberprüfung entsprechend des im Lieferumfang enthaltenen Protokolls durch, bevor das Gerät benutzt wird. Das Protokoll muss aktenkundig dokumentiert werden. Denken Sie daran, dass der Zugang zum Gerät verhindert werden muss, bis es fertig und sicher ist und alle Installationswerkzeuge entfernt sind.

Copyright Lappset Goup Ltd

1. Vérifier à l'aide de la liste des pièces et des numéros de produit marqués sur les pièces que la livraison comprend toutes les pièces nécessaires.

2. Choisir un bon emplacement pour l'équipement, compte tenu des distances de sécurité indiquées par le fabricant dans les instructions de montage. Tenir compte de l'exposition éventuelle aux forts rayons de soleil ou au vent lors du choix du sens de montage de l'équipement. Egaliser la surface de l'emplacement choisi et effectuer les travaux de fondation conformément aux instructions. S'assurer que le sol sous les pièces de fondation a été suffisamment compacté. Si besoin est, le sol de fondation doit être remplacé par des pierres concassées ou un matériau portant similaire. L'épaisseur du matériau de surface anti-choc est calculée selon la formule indiquée à la page supplémentaire des instructions de fondation.

3. Les instructions d'érection de l'ossature de l'équipement sont indiquées à la page 6. Les images détaillées du montage sont adjointes aux pages d'instruction séparées où elles sont groupées selon le mode de fixation. Des instructions modulaires séparées sont données pour les composants à fixer sur l'ossature. Respecter les mesures données par le fabricant dans les instructions de montage.

4. Vérifier que l'équipement est droit et que sa fondation est solide. Dans le cas des équipements dont la fondation se trouve sous le sol, le sol doit être suffisamment compacté lors du remplissage des trous.

5. Effectuer un contrôle de mise en service conforme au procès-verbal compris dans la livraison avant la mise en service de l'équipement. Ce procès-verbal doit être documenté. Ne pas oublier d'empêcher l'accès à l'équipement jusqu'à ce que celui-ci soit prêt et sûr et que tous les outils de montage aient été enlevés.

Copyright Lappset Goup Ltd

LAPPSET®

Impact Area EN 1176

REF:
DATE: 20.2.2018

4x

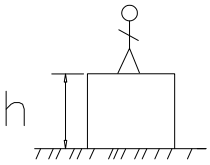

h < 600

Without movement and therefore without Impact Area

Totally hard surfaces.

Note. Lappset does <u>not</u> <u>recommend</u> totally hard surfaces at all.

E.g. concrete or asphalt

h < 600

With movement e.g. rocking

Materials with very limited impact attenuating properties.

E.g. wood

h < 1000

Materials with significant impact attenuating properties.

fine gravel 0–8 mm

grass

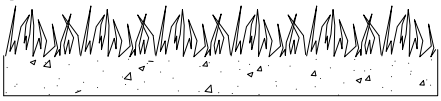

unsorted sand

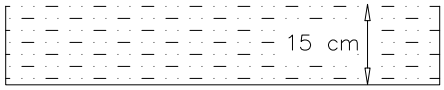

h < 3000

Loose fill material

E.g.
sand/gravel 0,25...8 mm D60/D10<3,0
Woodchips 5...30 mm
bark 20...80 mm

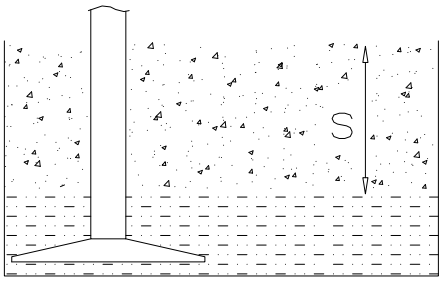

S	h
30 cm	< 2,0 m
40 cm	< 3,0 m

Syntethic granulates

S	h
40 mm	~> 1,2...1,3 m
50 mm	~> 1,5...1,7 m
60 mm	~> 1,8...2,0 m
70 mm	~> 2,1...2,5 m

Note. For accurate values, see manufacturer's instructions.

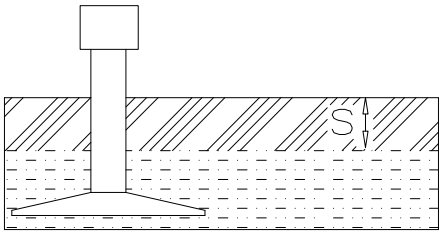

Copyright Lappset Group Ltd

LAPPSET®

EN 1176 FOUNDATION

REF:
DATE: 20.2.2018

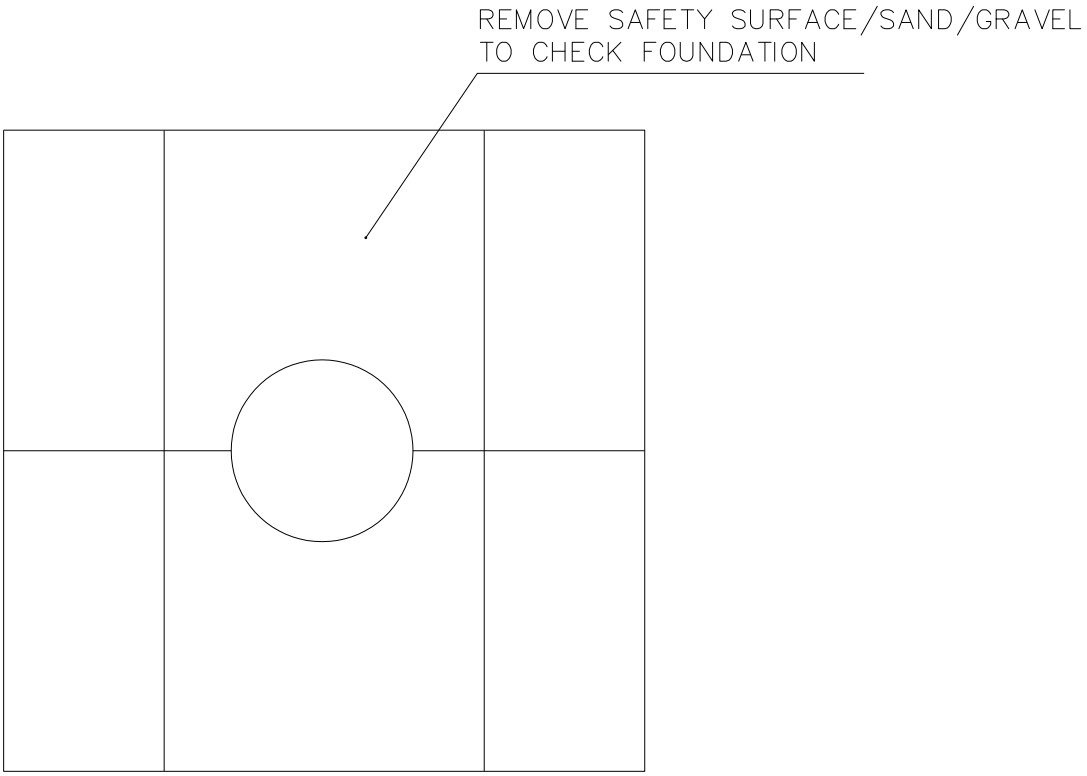

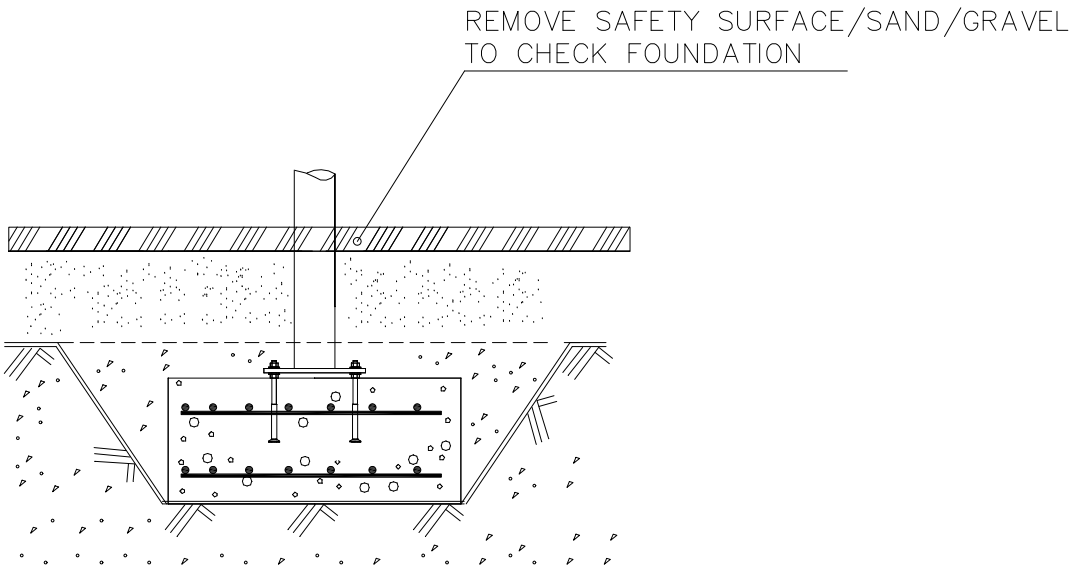

Copyright Lappset Group Ltd

LAPPSET®

WALLS 4 points

HPL

DATE: 29.3.2016

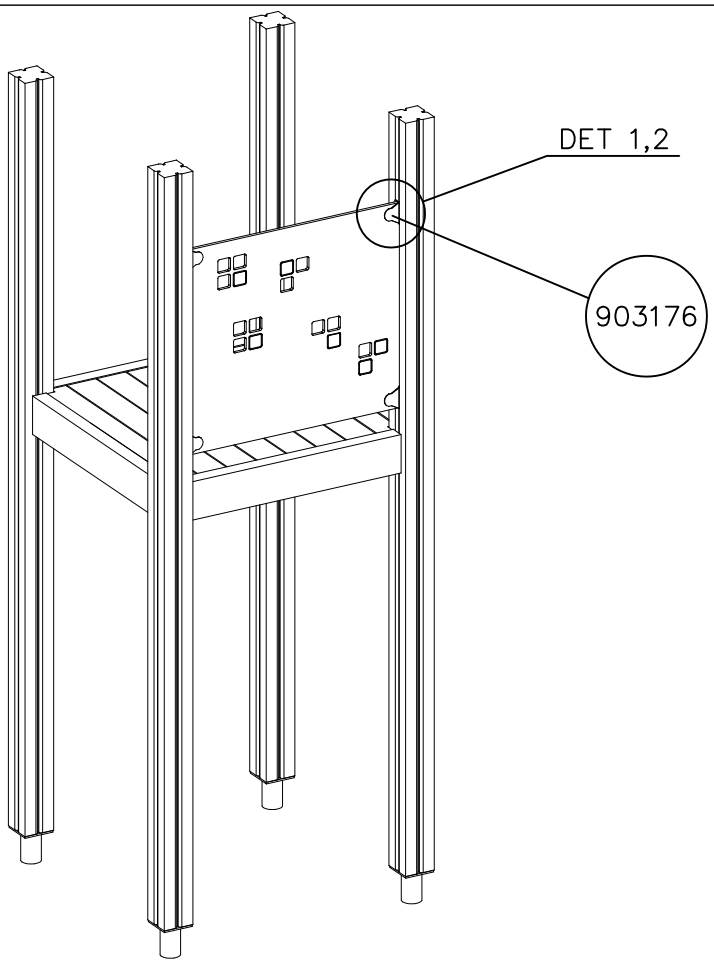

		PCS
1	903176	4
2	909850 M8x25	4
3	909256 Ø16/8.4x1.6	8
4	909633 M8	4
5	980123 Ø7x60	4

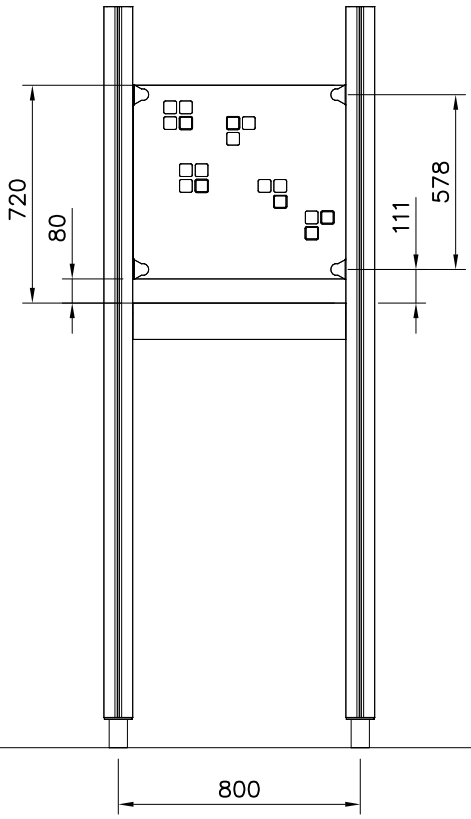

Copyright Lappset Group Ltd

LAPPSET®

WALLS 4 points

HPL

DATE: 29.3.2016

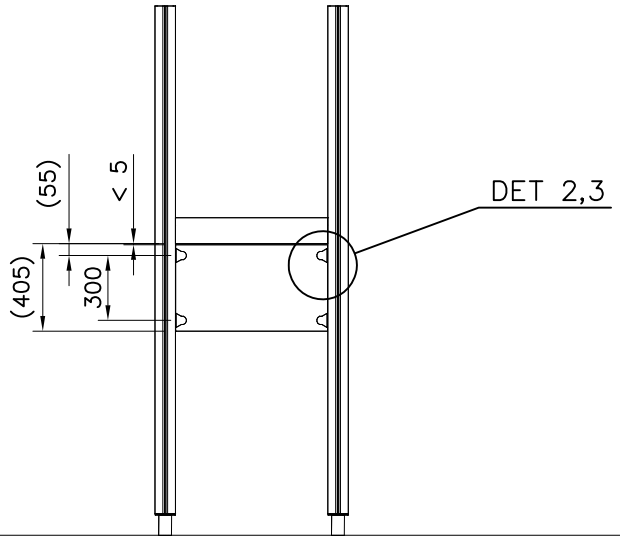

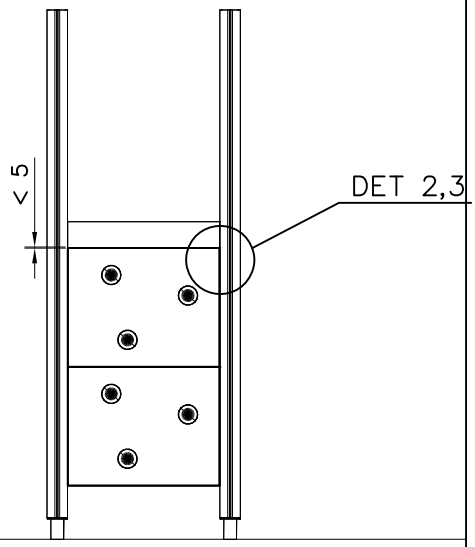

DET 1

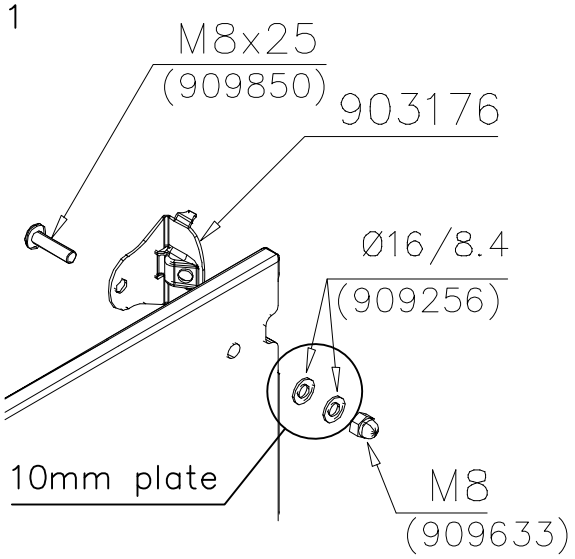

DET 2

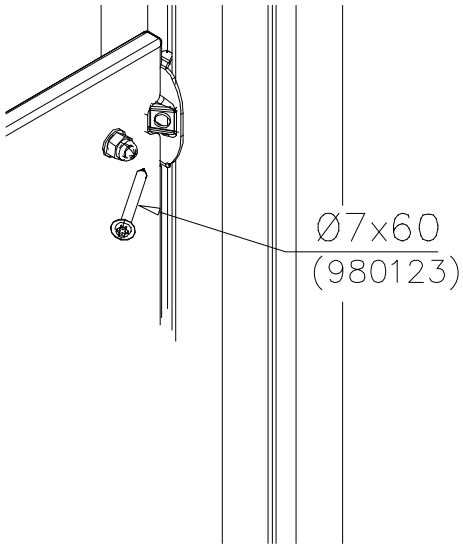

DET 3

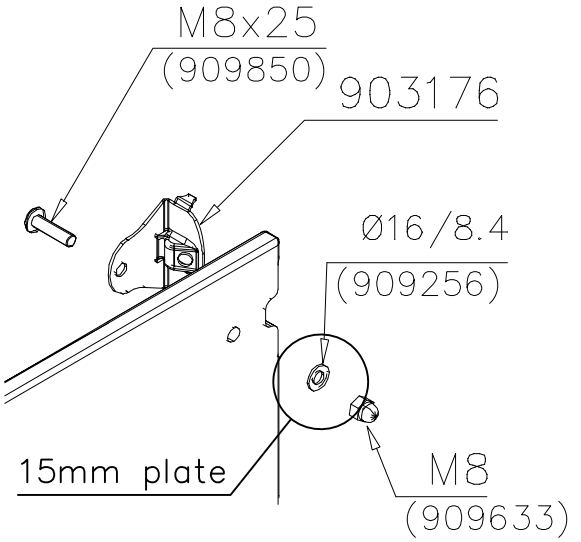

Copyright 1998 Lappset Group Ltd

LAPPSET®

FLOOR

FINNO

DATE: 28.11.2014

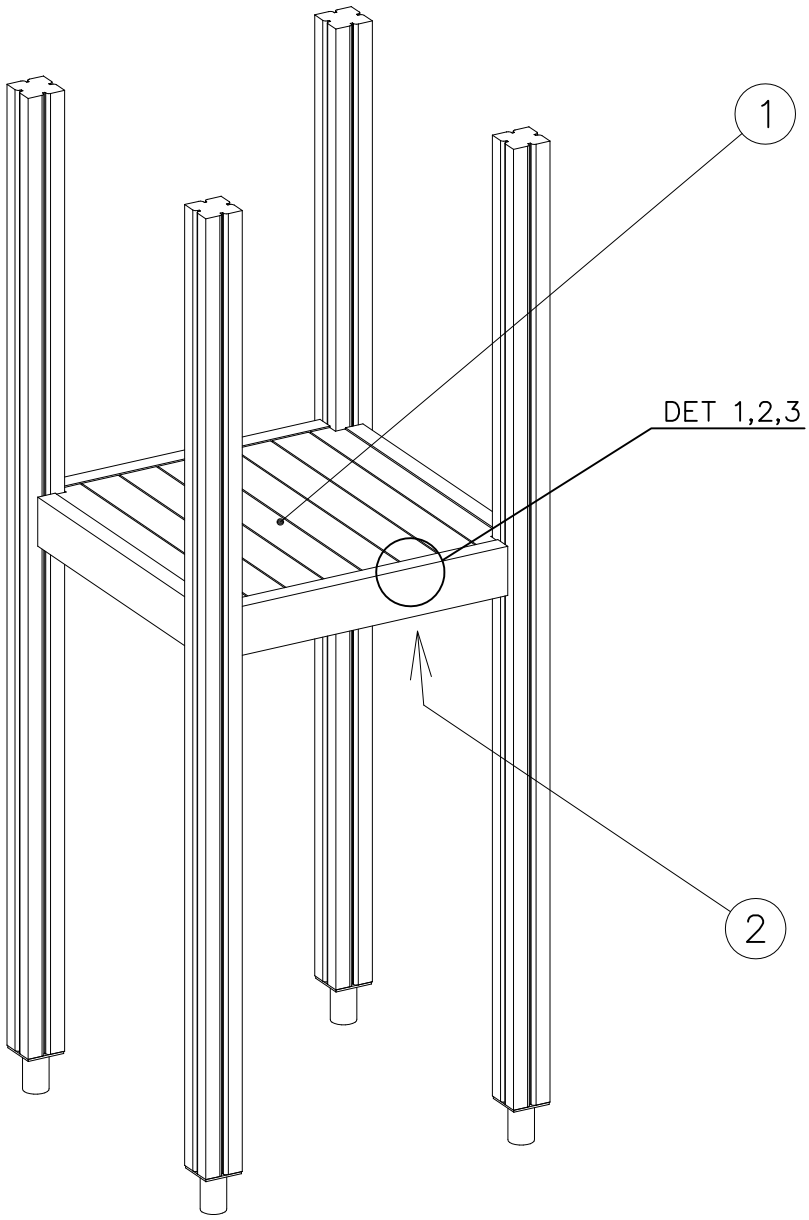

	PCS		PCS
1 008986 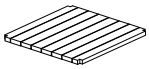 750x750	1	2 706443 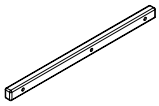 32x45x702	2
3 900240 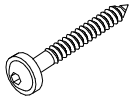 Ø8x70	6	4 980101 Ø4.5x70	8
	PCS		PCS
	PCS		PCS
	PCS		PCS

DET 1

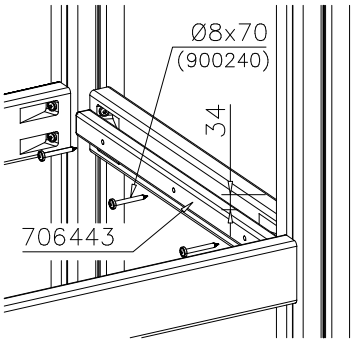

DET 2

Naulanauha kannatinlistan puolelle.
Nail list to the bottom.

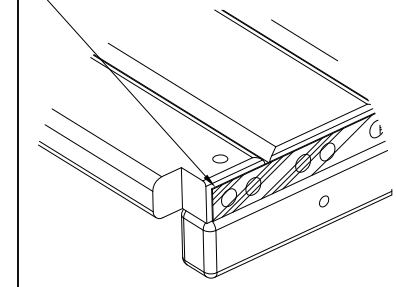

DET 3

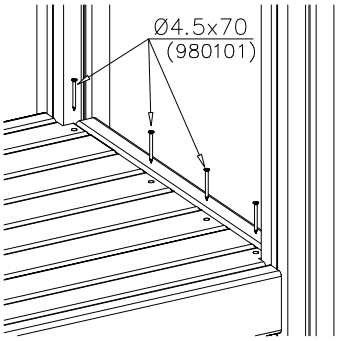

Copyright Lappset Group Ltd

LAPPSET®

DIAG. FLOOR

FINNO

DATE: 28.3.2014

		PCS
1	008985	1
	32x714x714	
2	706508	3
	32x45x650	
3	900240	9
	Ø8x70	
4	980101	6
	Ø4.5x70	

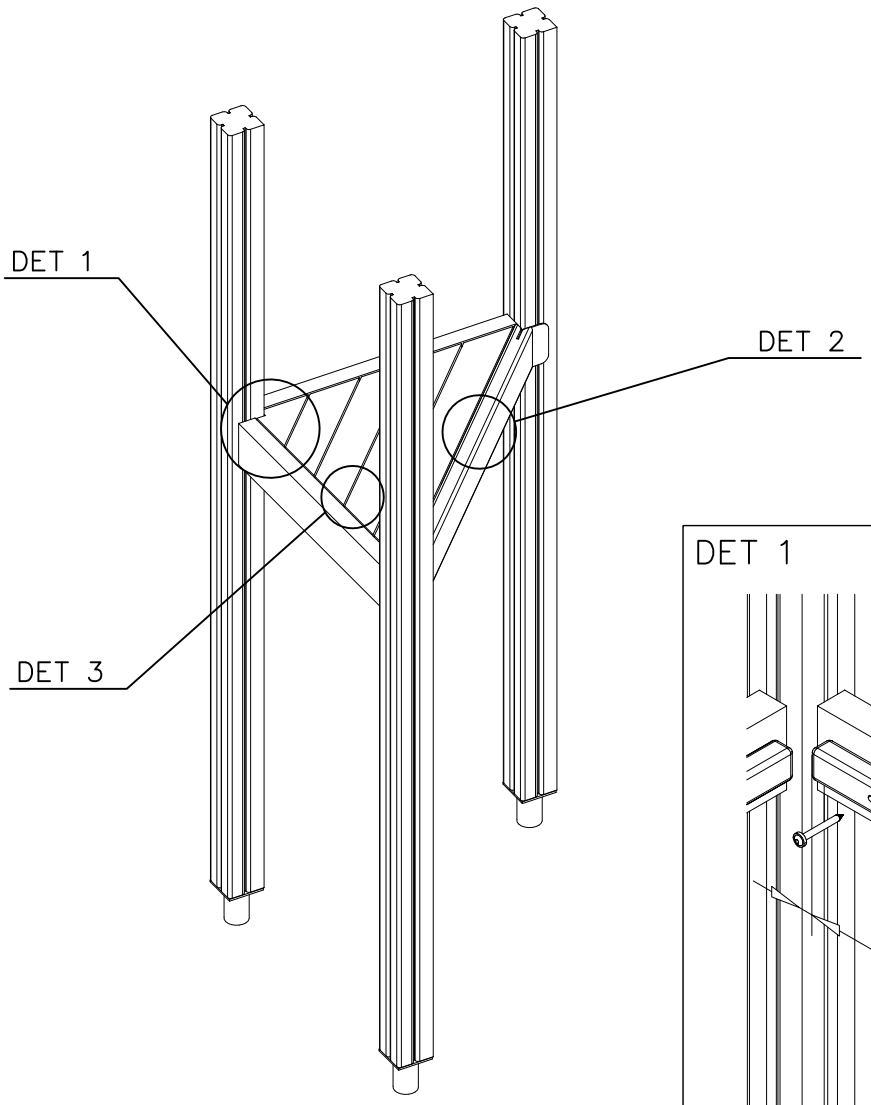

DET 1

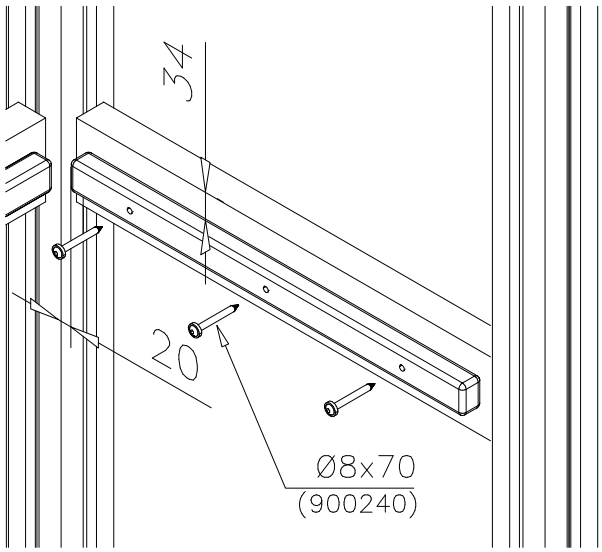

DET 2

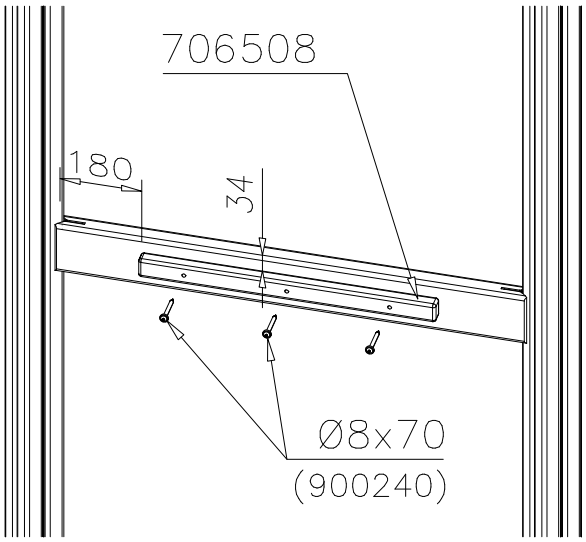

DET 3

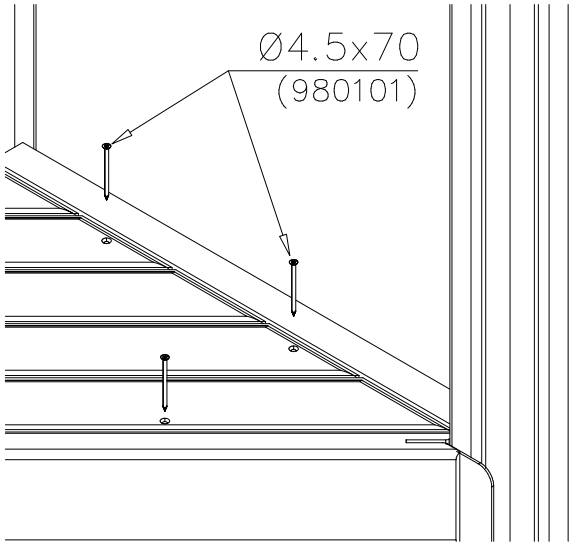

Copyright Lappset Group Ltd

LAPPSET®

BOOM

FINNO

DATE: 21.3.2014

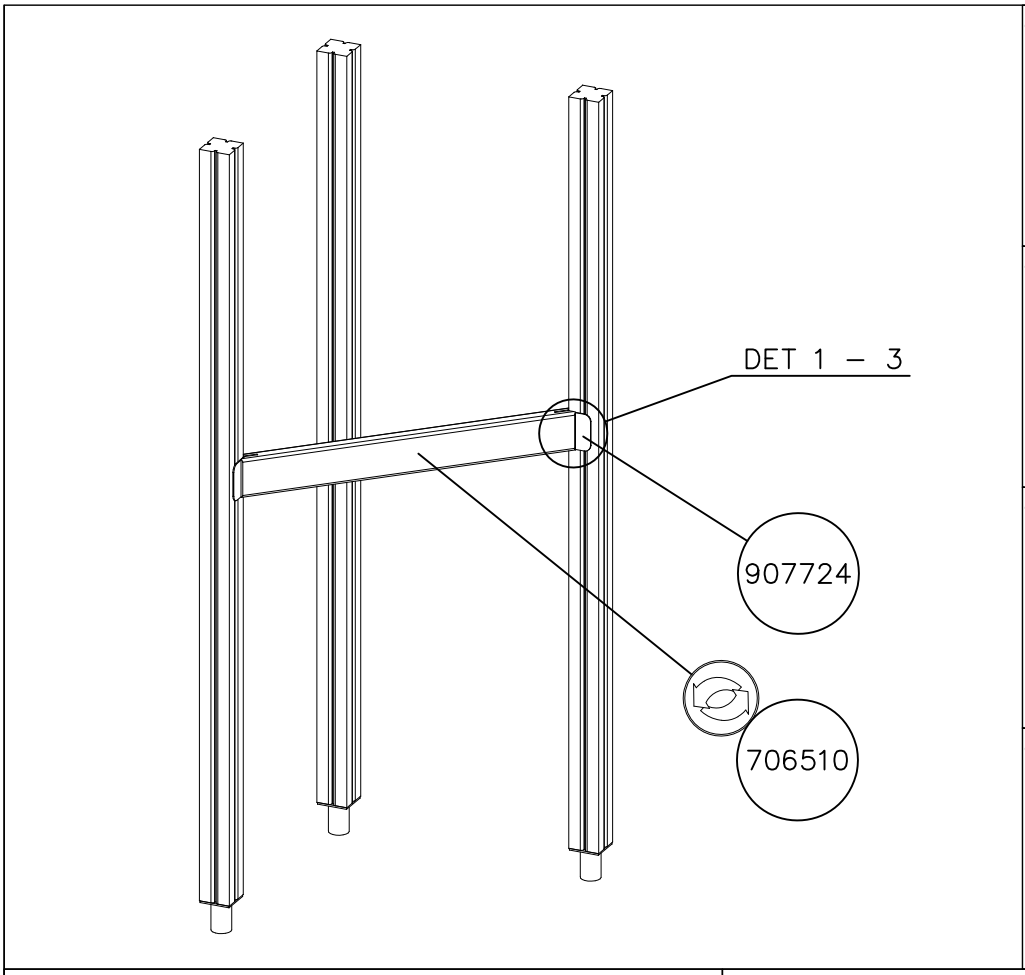

		PCS			PCS
1 706510	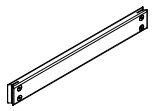 45x120x1030	1	2 907724	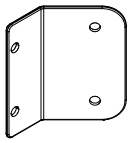	2
3 905083	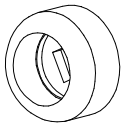 Ø32	4	4 909866	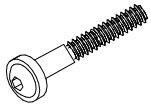 M8x60	4
5 980151	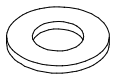 Ø16/8.4	4	6 980150	M8	4
7 905112	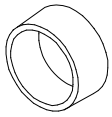 Ø22	4	8 900240	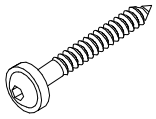 Ø8x70	4

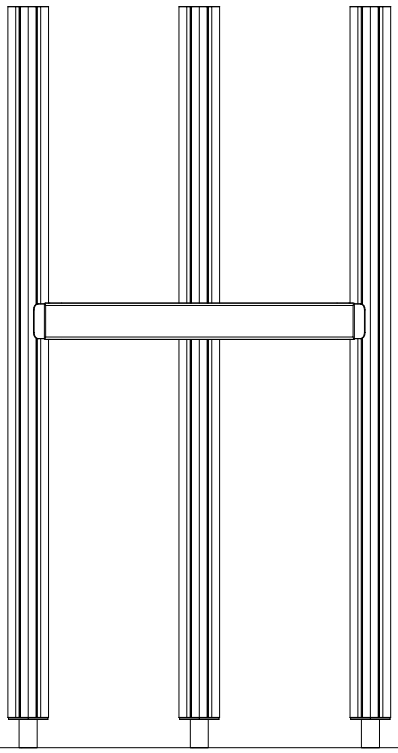

1131

BOOM OPTIONS

706510 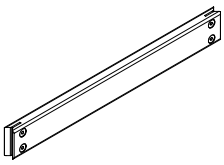 45x120x1030	706510–602	DARK BROWN
	706510–603	LIGHT BROWN
	706510–604	LIGHT GRAY

Copyright Lappset Group Ltd

LAPPSET®

BOOM

FINNO

DATE: 21.3.2014

DET 1

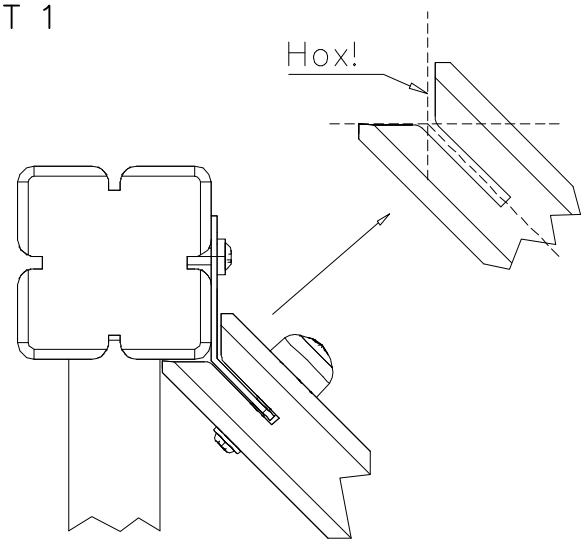

DET 2

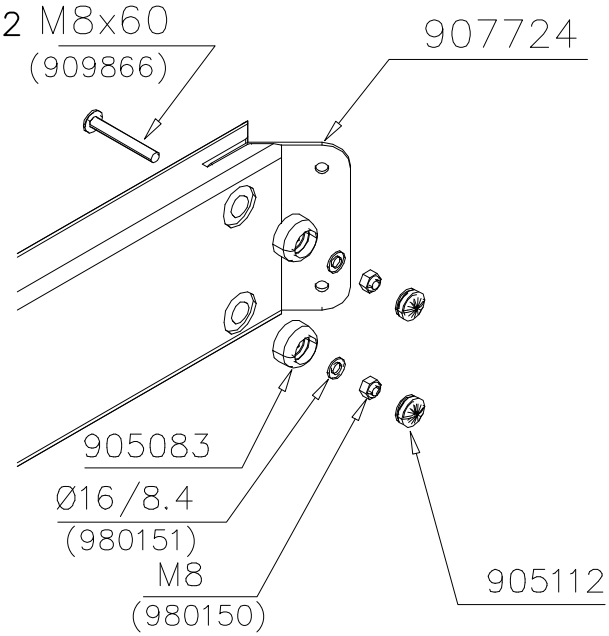

DET 3

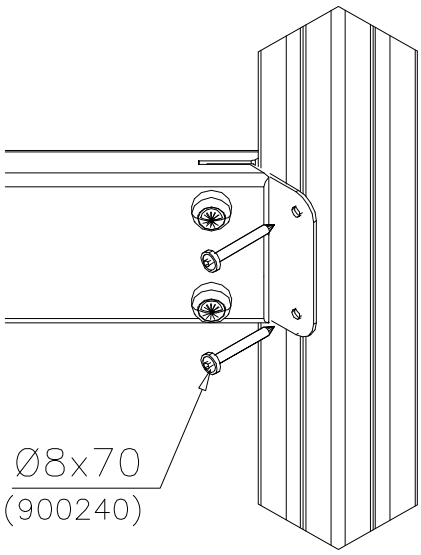

Copyright 1998 Lappset Group Ltd

LAPPSET®

706544

FINNO

DATE: 29.1.2018

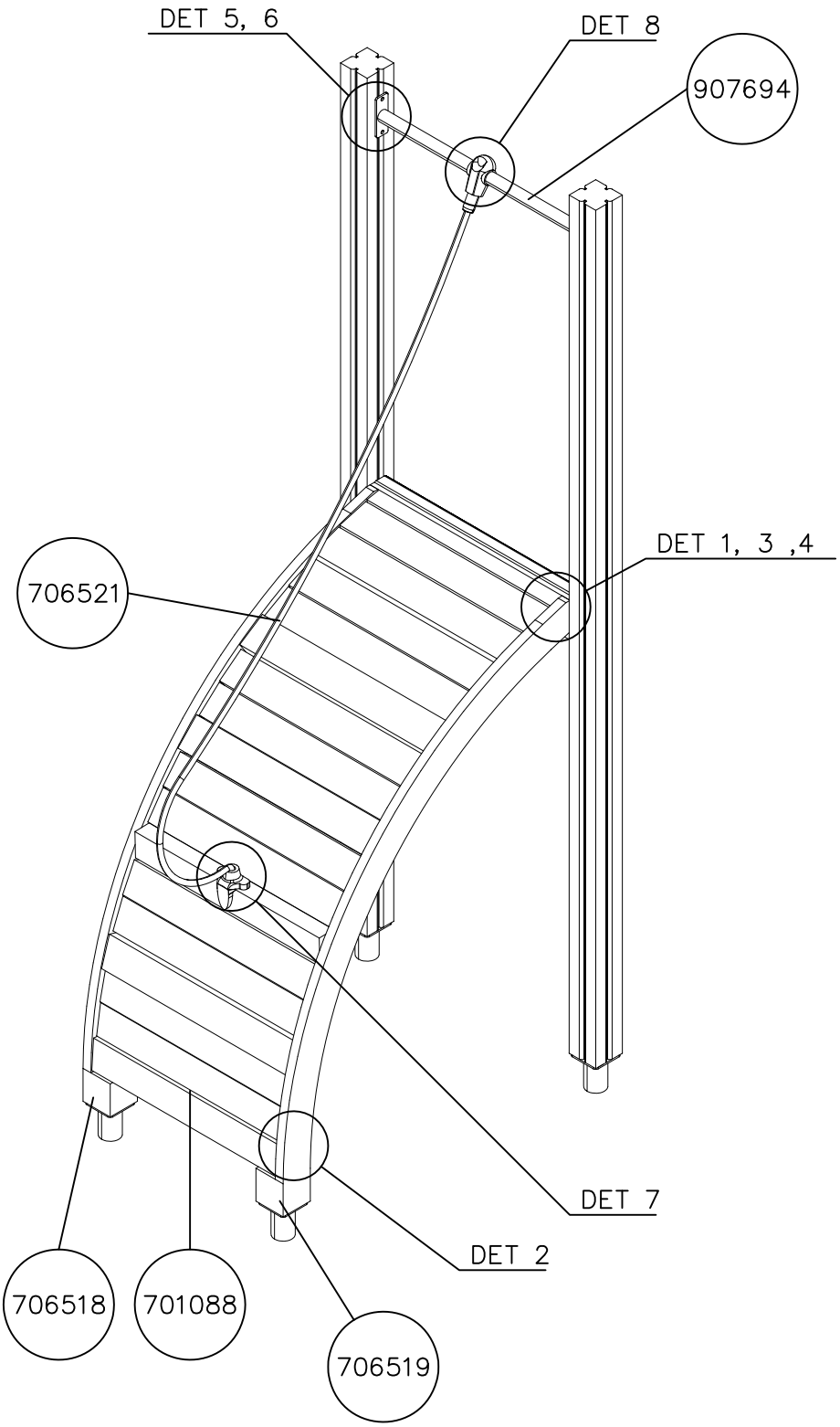

		PCS
1	900240 Ø8x70	12
2	900342 M8x16	2
3	901182 Ø11/M8x40	1
4	901900 20.5x36.2x56	2
5	901902 30.7x60.9x100	2
6	909256 Ø16/8.4x1.6	4
7	909633 M8	1
8	909850 M8x25	1
9	909855 M8x35	4
10	980107 Ø6x60	3
11	980123 Ø7x60	2
12	980128 Ø7x40	4

		PCS
	907694 L 704	1
	701088 45x645x1670	1
	701092 15x120x700	1
	706521 L 2120	1
	706518 95x1005x1365	1
	706519 95x1005x1365	1

Copyright Lappset Group Ltd

LAPPSET®

706544

FINNO

DATE: 29.1.2018

ROPE OPTIONS

706521

706521-301	BLUE
706521-302	RED
706521-303	BEIGE
706521-304	GRAY
706521-305	BLACK
706521-306	YELLOW

LEFT ARCH OPTIONS

706518

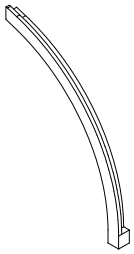

706518-602	DARK BROWN
706518-603	LIGHT BROWN
706518-604	LIGHT GRAY

RIGHT ARCH OPTIONS

706519

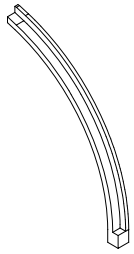

706519-602	DARK BROWN
706519-603	LIGHT BROWN
706519-604	LIGHT GRAY

DET 1

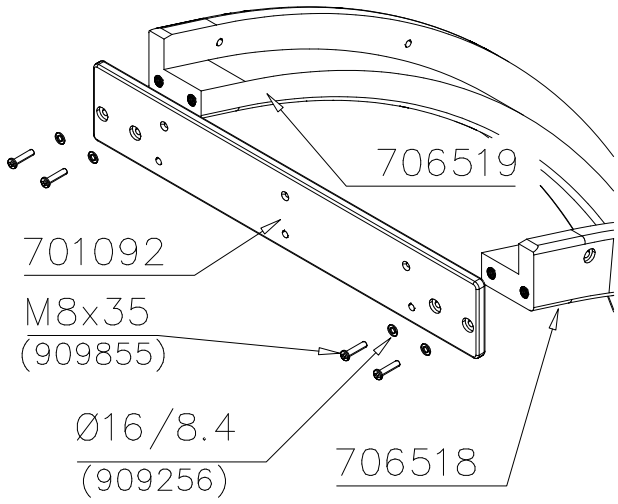

DET 2

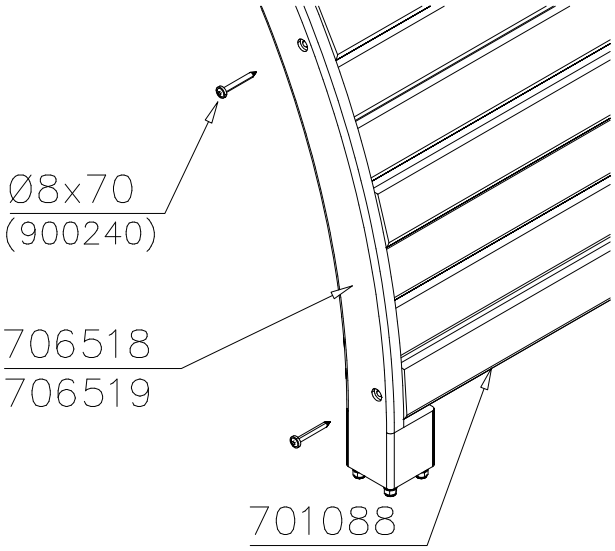

Copyright 1998 Lappset Group Ltd

LAPPSET®

706544

FINNO

DATE: 29.1.2018

DET 3

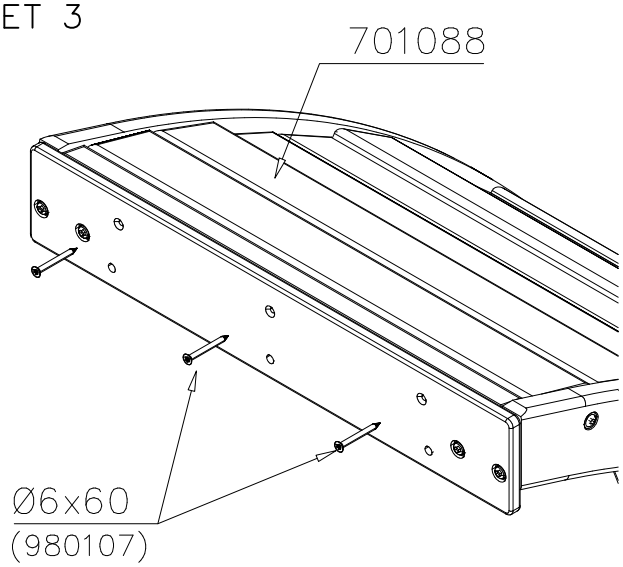

DET 4

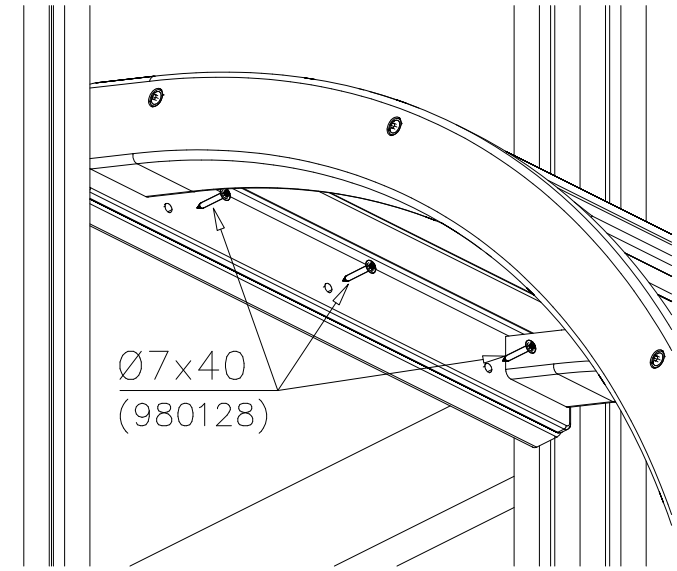

DET 5

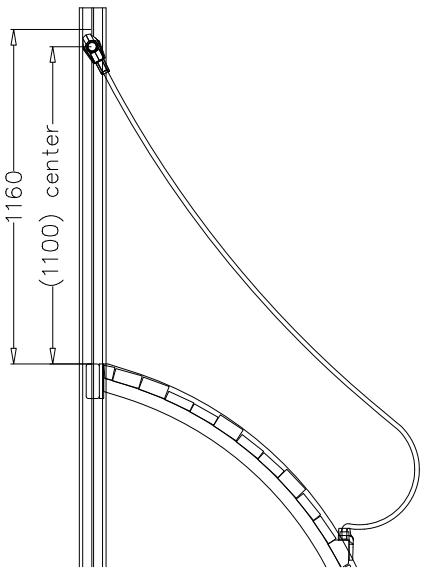

DET 6

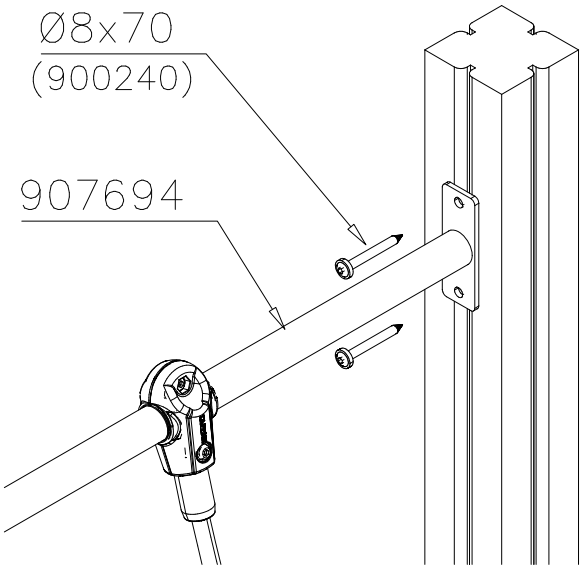

DET 7

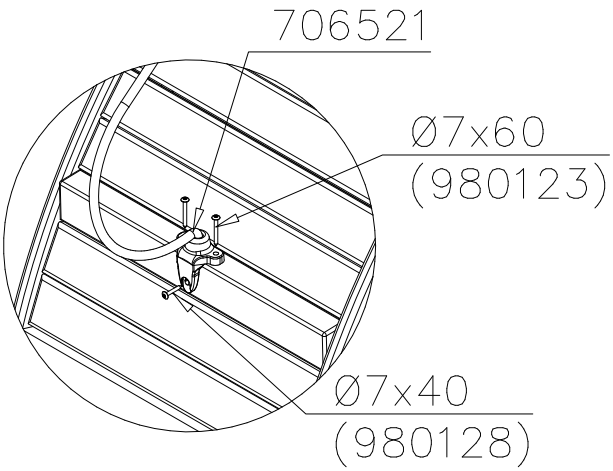

DET 8

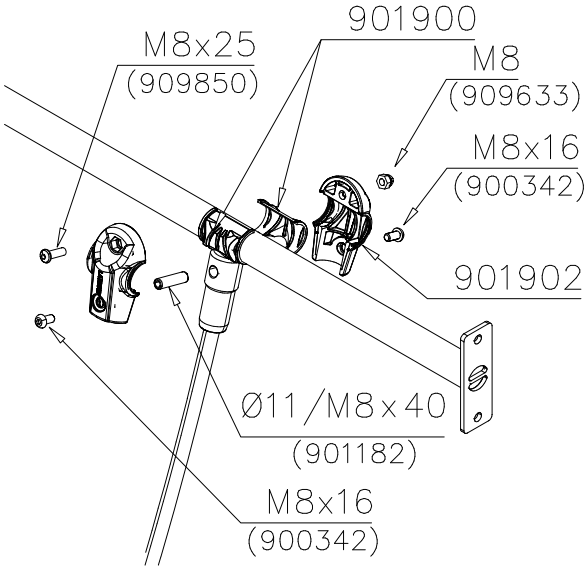

Copyright 1998 Lappset Group Ltd

LAPPSET®

706546

FINNO

DATE: 26.11.2018

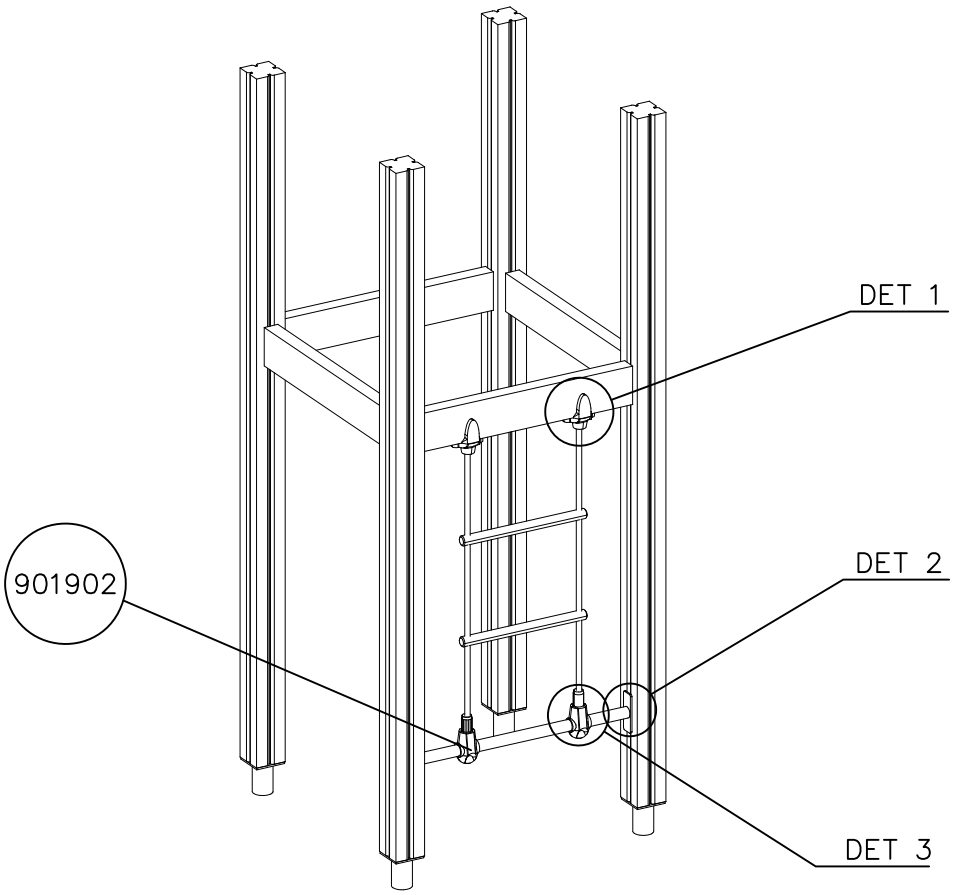

		PCS
1	901902 (30x61x100)	4
2	980128 (Ø7x40)	2
3	980123 (Ø7x60)	4
4	900240 (Ø8x70)	4
5	901900 (20.5x36.2x56)	4
6	909633 (M8)	2
7	909850 (M8x25)	2
8	900342 (M8x16)	4
9	901182 (Ø11/M8x40)	2
○	907694 (L 704)	1
○	706473 (+1470)	1
○	706780 (+1970)	1

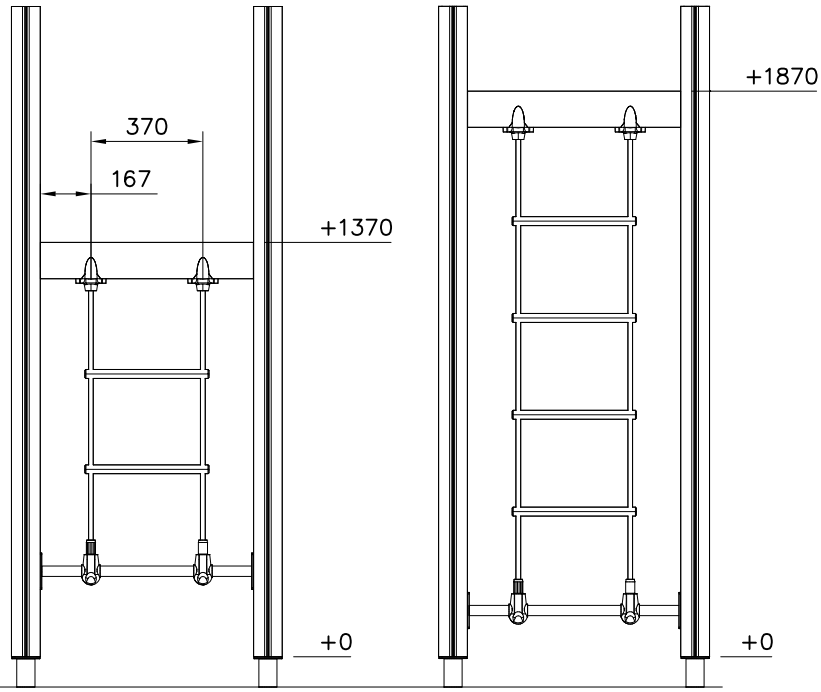

OPTIONS

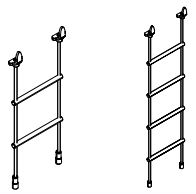

−301	BLUE
−302	RED
−303	BEIGE
−304	GRAY
−305	BLACK
−306	YELLOW

Copyright Lappset Group Ltd

LAPPSET®

706546

FINNO

DATE: 26.11.2018

DET 1

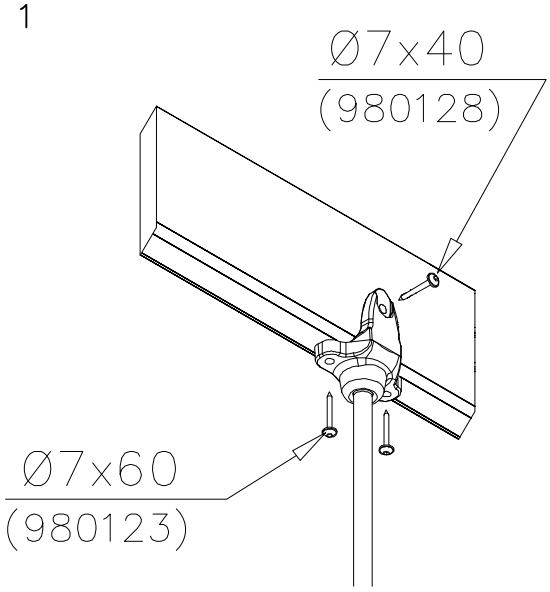

DET 2

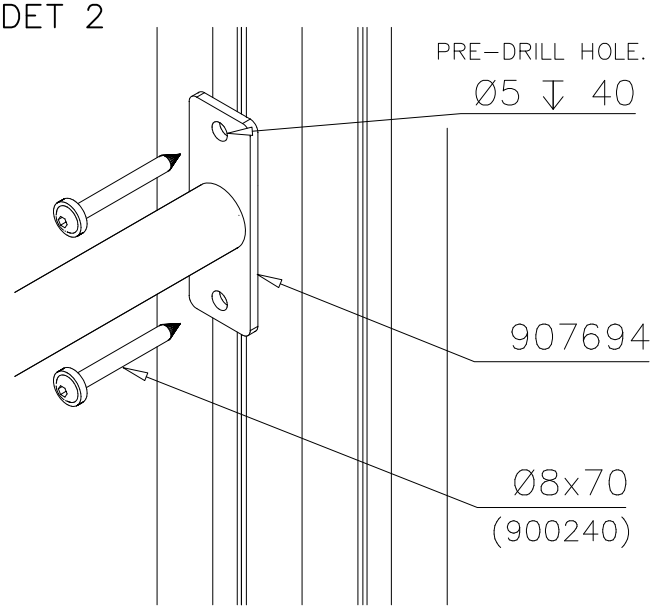

DET 3

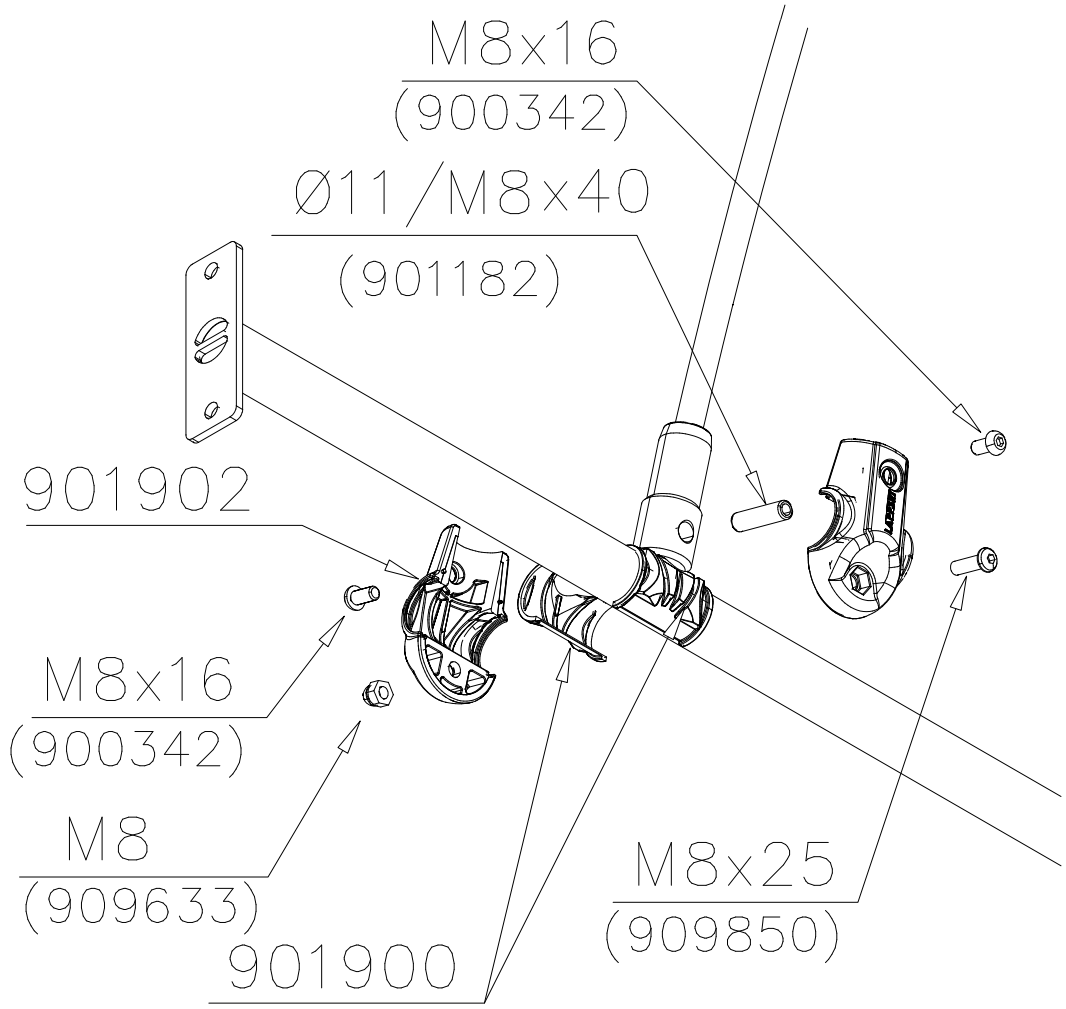

Copyright 1998 Lappset Group Ltd

LAPPSET®

ROPE LADDER

SURF. FOUNDATION

DATE: 24.8.2016

4A

+870

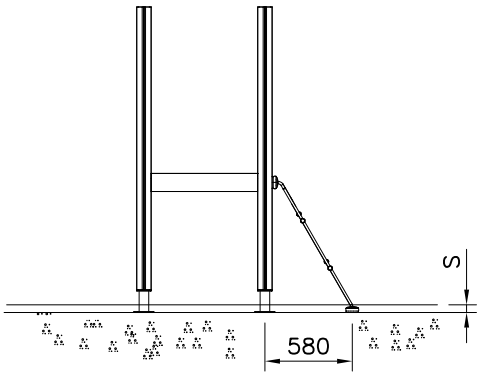

+1470

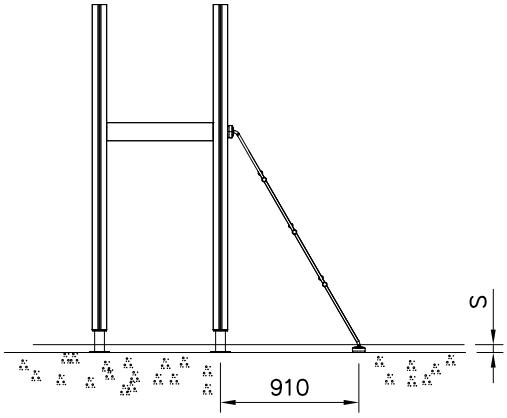

+1970

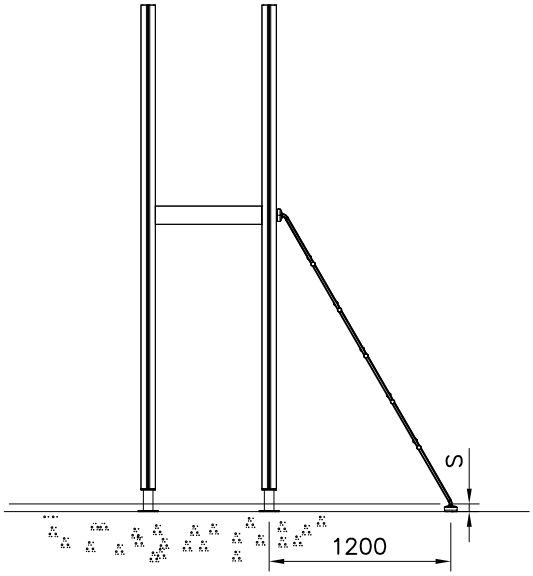

Copyright Lappset Group Ltd

LAPPSET®

ROPE LADDER

SURF. FOUNDATION

DATE: 30.9.2016

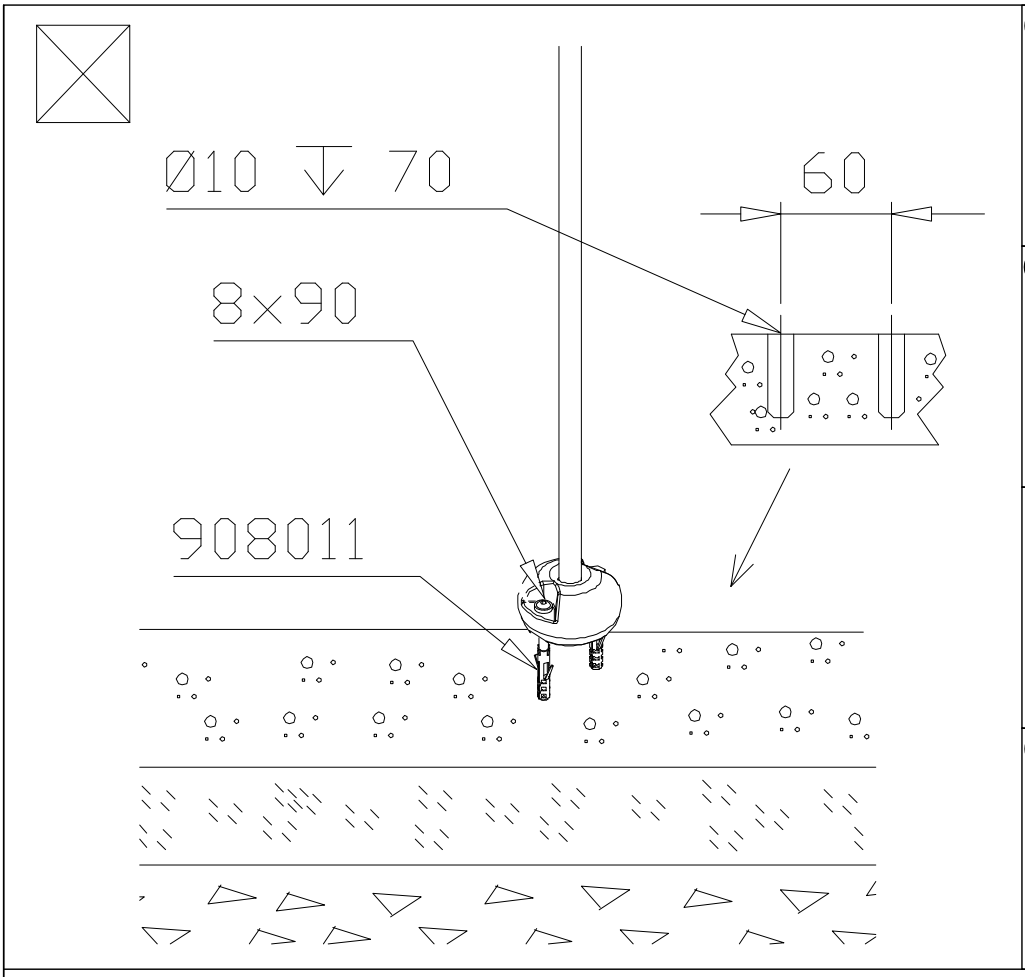

		PCS
1	905051 Ø24/8.4	2
2	903093 Ø8x90	10
3	909867 M8x70	2
4	909633 M8	2
5	908011 10 mm	6
○	706566 +1470	1
○	707917 +1970	1

ROPE LADDER OPTIONS

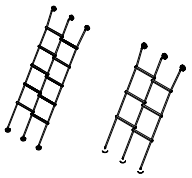

xxxxxx–301	BLUE
xxxxxx–302	RED
xxxxxx–303	BEIGE
xxxxxx–304	GRAY
xxxxxx–305	BLACK
xxxxxx–306	YELLOW

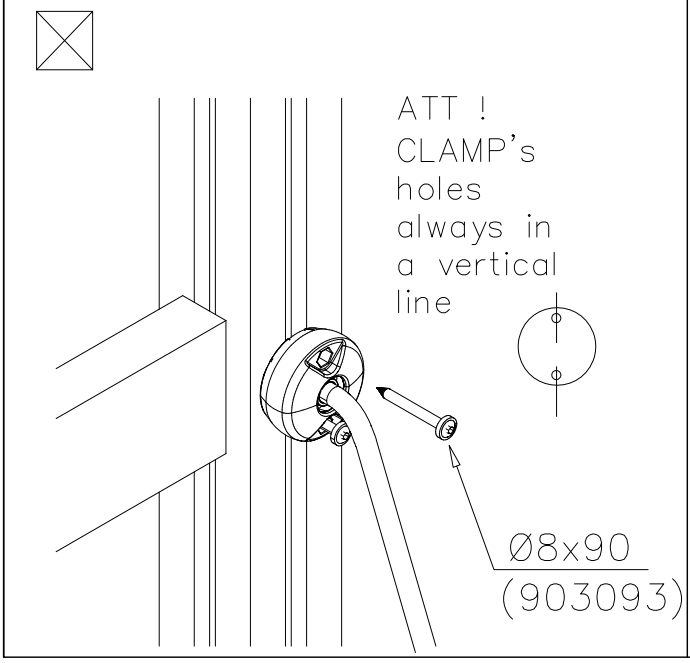

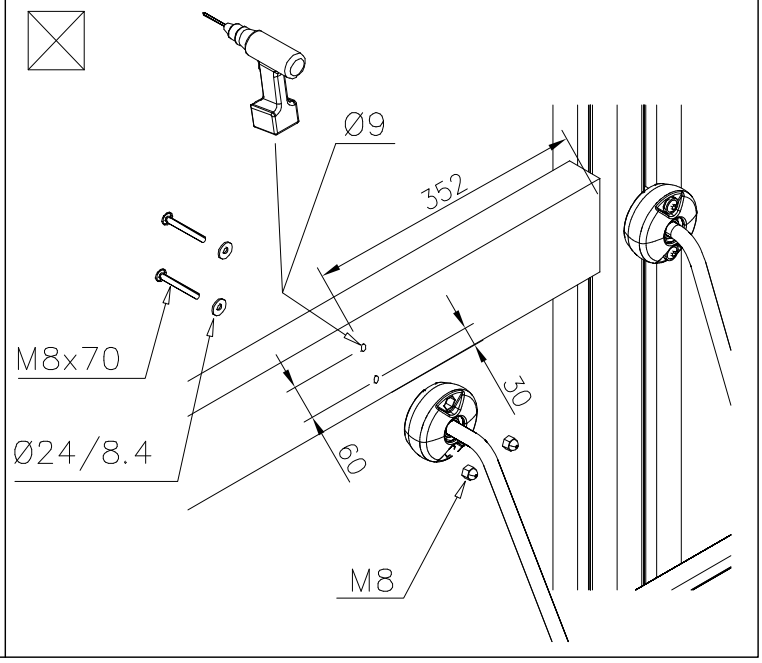

Copyright Lappset Group Ltd

LAPPSET®

BASE

FINNO

DATE: 26.6.2012

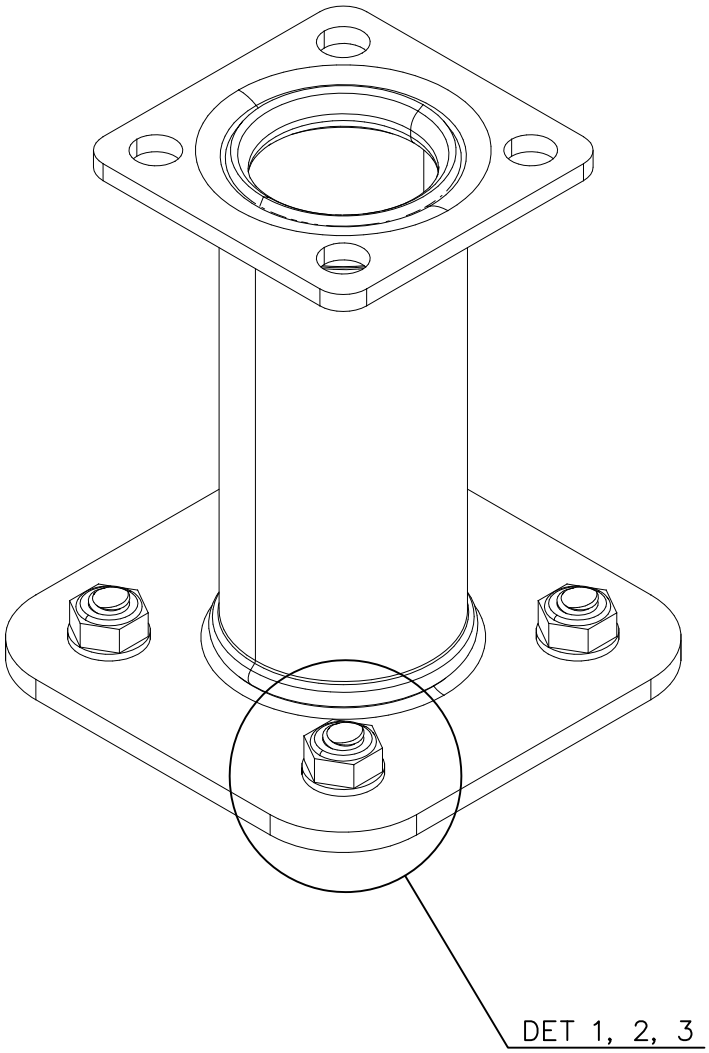

1	909531	PCS 1	1	909513	PCS 1
1	909514	PCS 1	1	902056	PCS 1
1	902062	PCS 1			PCS
		PCS			PCS
		PCS			PCS
2	909628	PCS 4			PCS

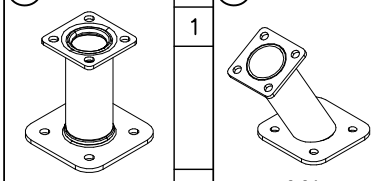

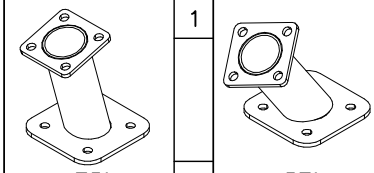

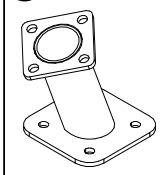

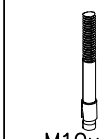

DET 1

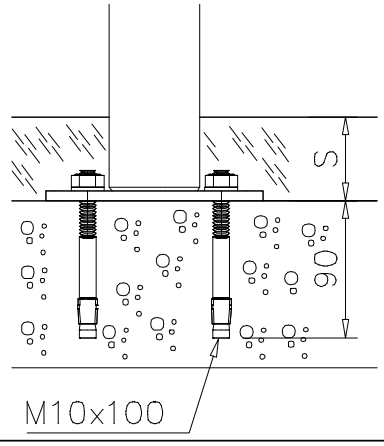

DET 2

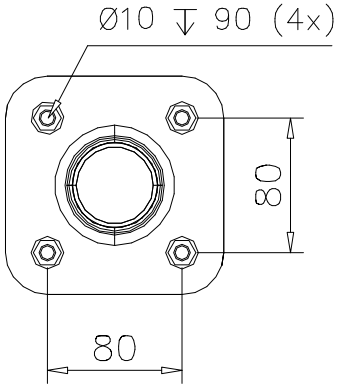

DET 3

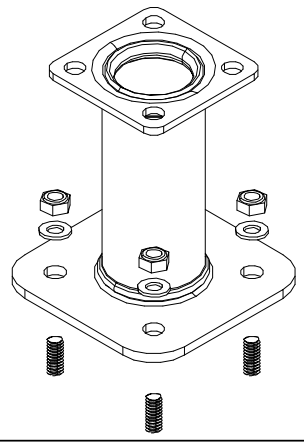

Copyright Lappset Group Ltd

LAPPSET®

FOOT

BETON FOUNDATION

DATE: 27.10.2015

1(1)

② 905104 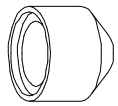 M10	PCS 4		PCS
	PCS		PCS

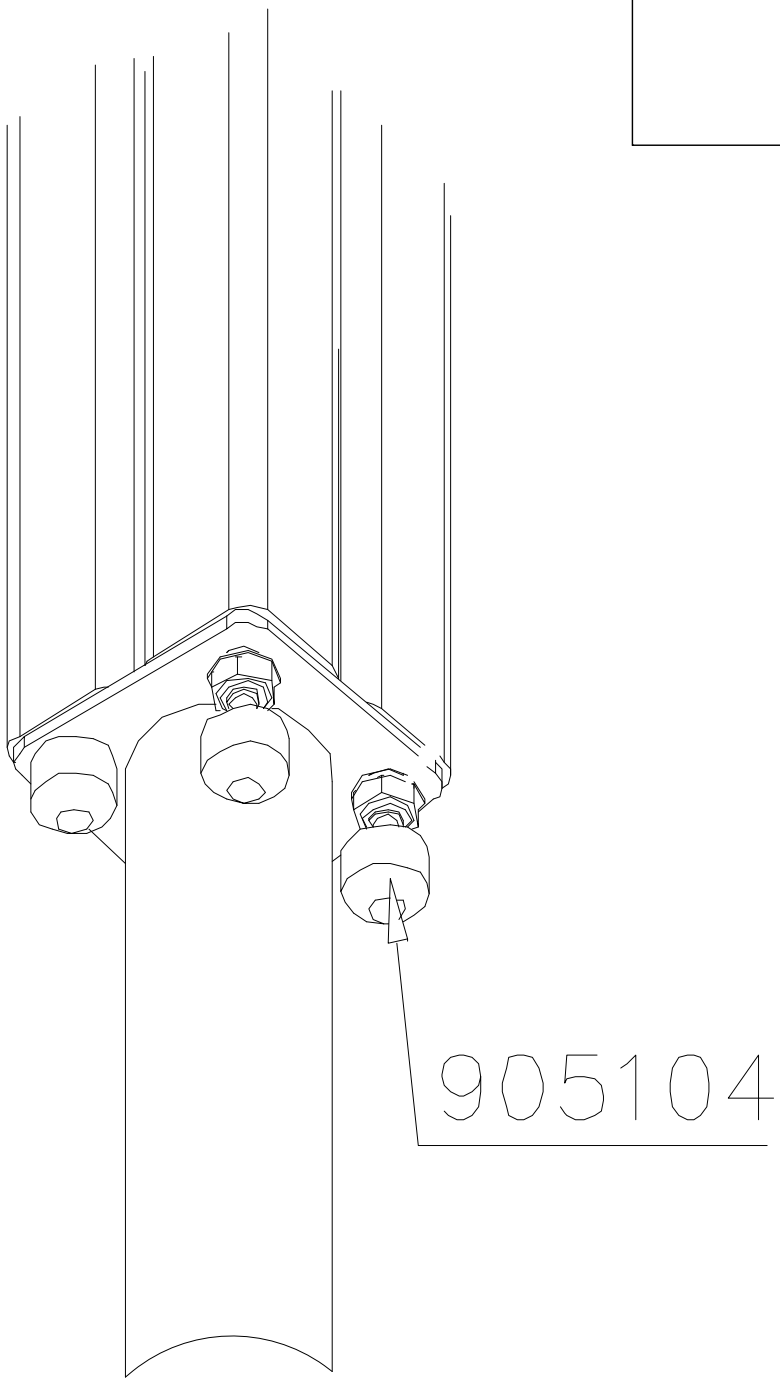

Copyright Lappset Group Ltd

LAPPSET®

WOODEN WALL

FINNO

DATE: 21.8.2014

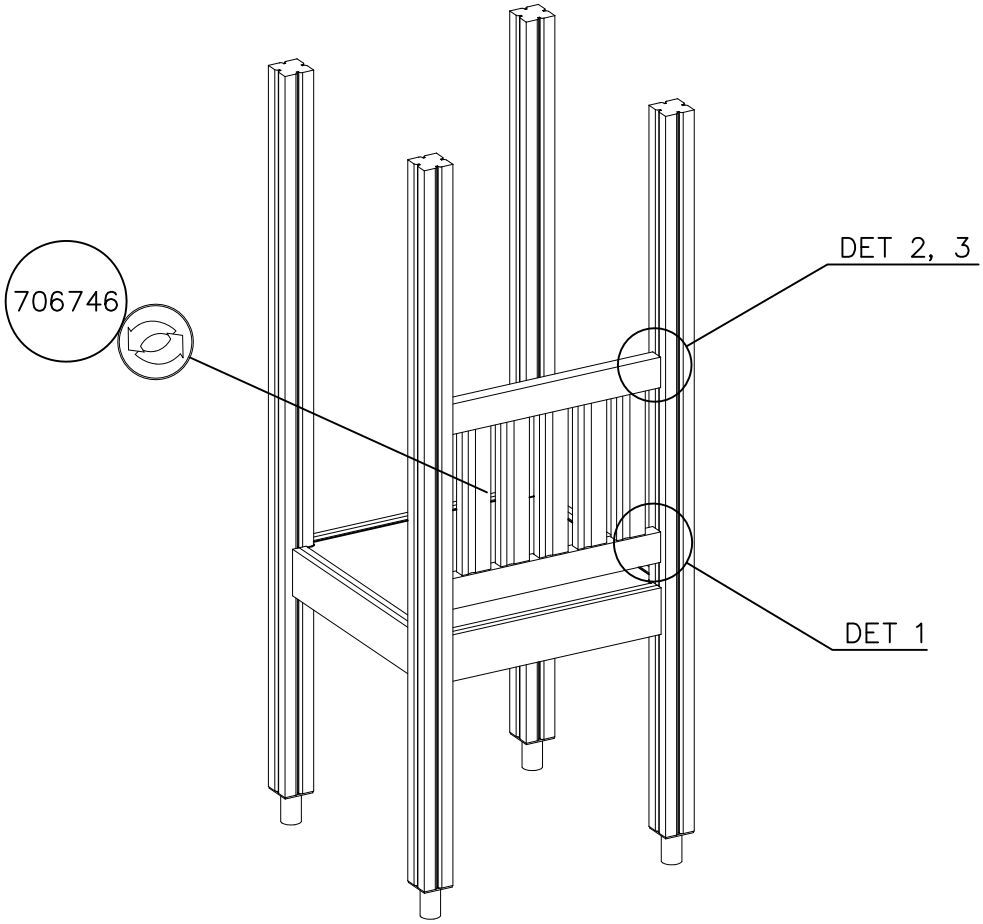

		PCS			PCS
1	706746	1	2	909530	4
	45x640x701			55.9x127.5	
3	900240	4	4	980151	4
	Ø8x70			Ø16/8.4x1.6	
5	905112	4			
	Ø22				

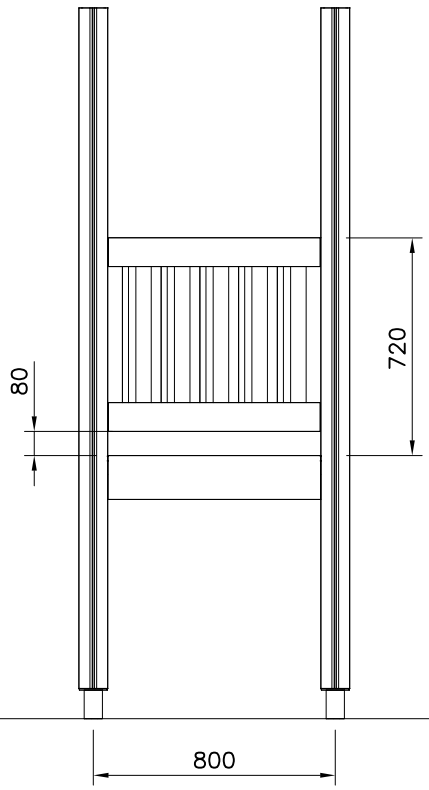

WALL OPTIONS

706746

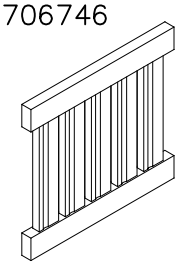

45x640x701

706746-605	DARK GRAY
706746-606	GRAY
706746-607	RED
706746-608	BLUE
706746-609	GREEN
706746-610	YELLOW
706746-611	LIME
706746-612	FUXIA

Copyright Lappset Group Ltd

LAPPSET®

WOODEN WALL

FINNO

DATE: 21.8.2014

DET 1

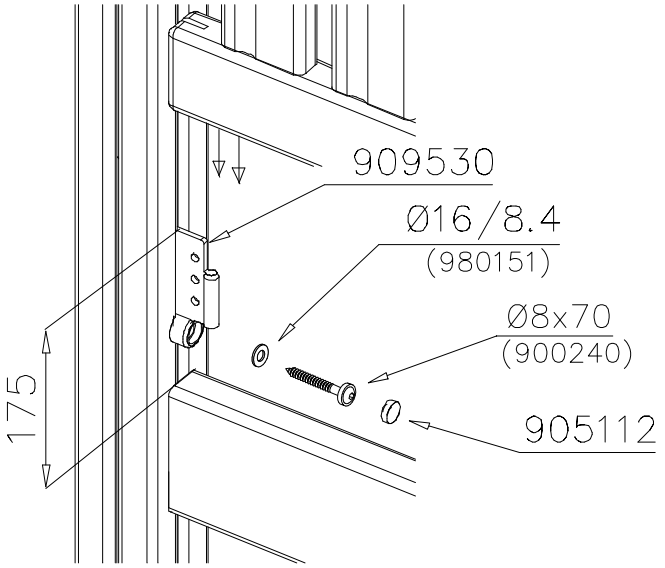

DET 2

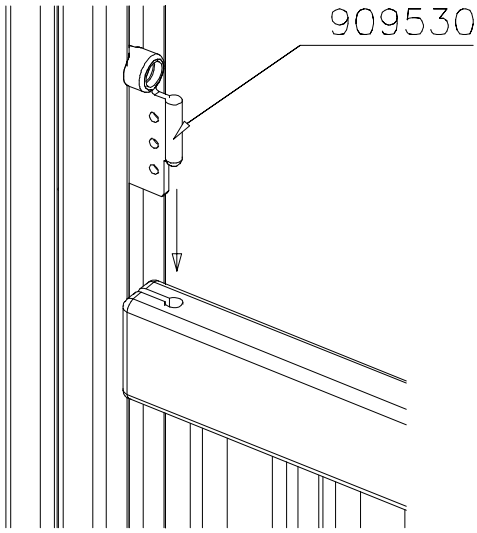

DET 3

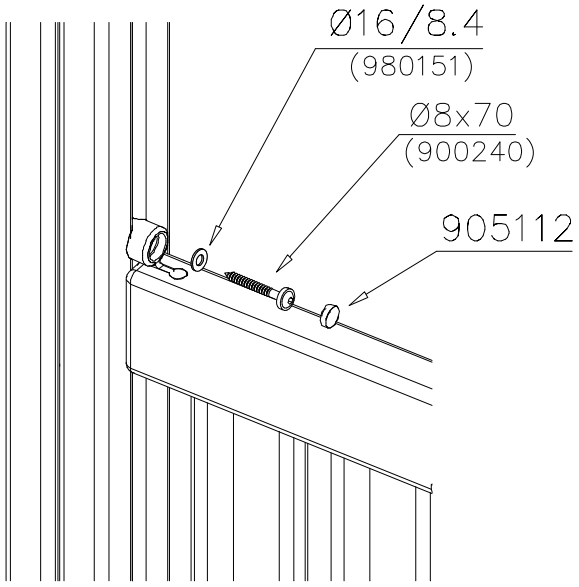

Copyright 1998 Lappset Group Ltd

LAPPSET®

DESK

FINNO

DATE: 27.7.2015

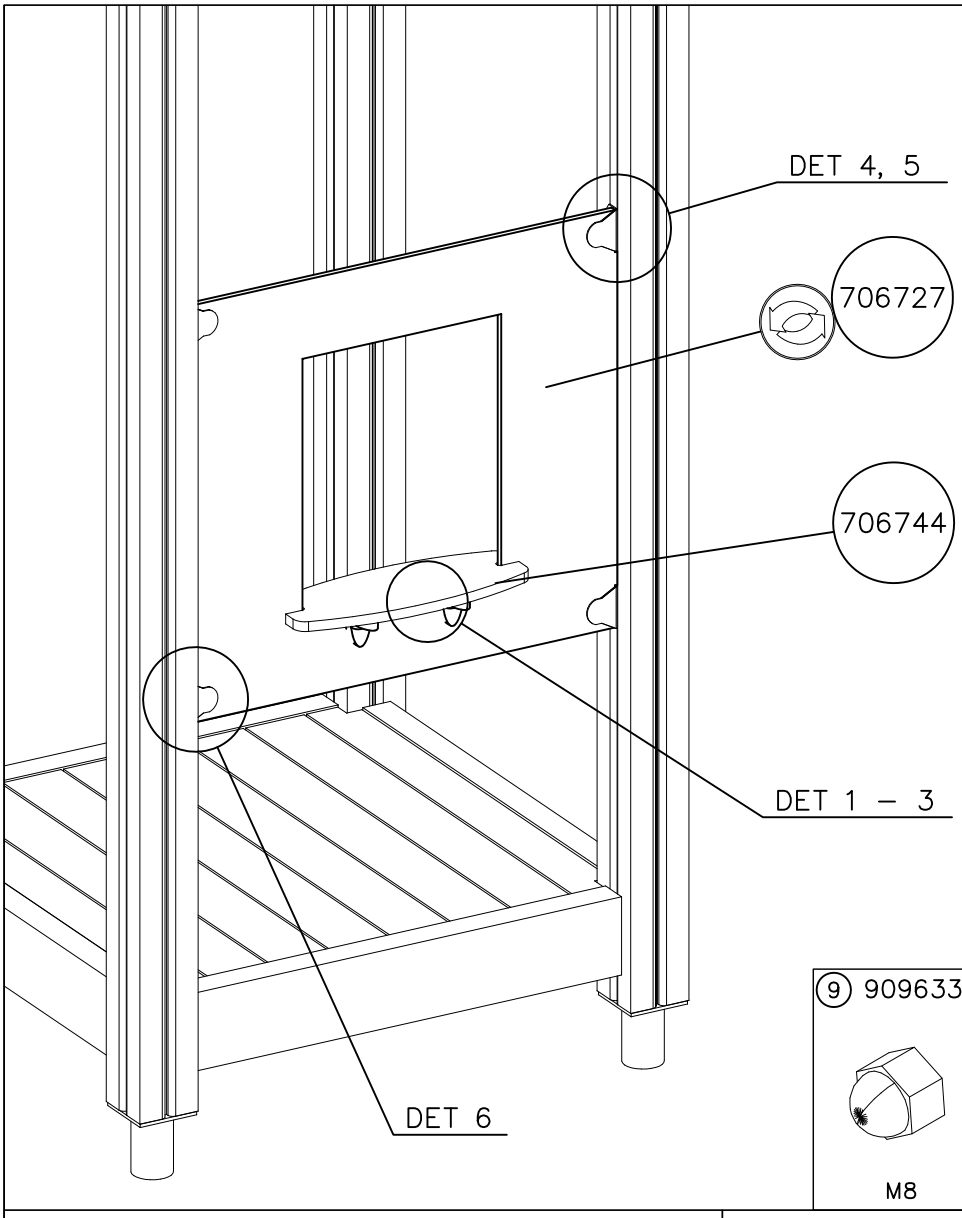

		PCS			PCS
1 706727	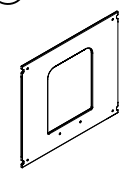 10x702x640	1	2 706744	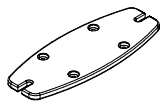 15x145x380	1
3 901570	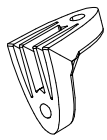 36x55x55	4	4 903176	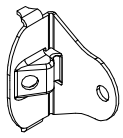	4
5 909855	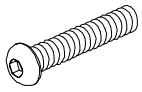 M8x35	2	6 909850	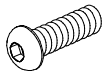 M8x25	8
7 909256	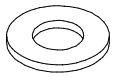 Ø16/8.4x1.6	8	8 980150	M8	6
9 909633	M8	4	10 980123	Ø7x60	4
11 905112	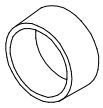 Ø22	4			

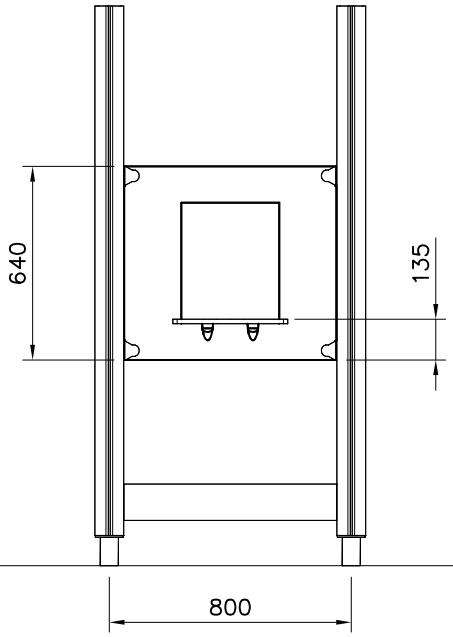

WALL OPTIONS		
706727 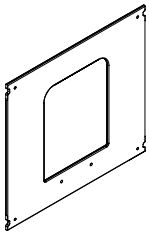 10x640x702	706727–701	BLUE
	706727–702	YELLOW
	706727–703	LIME
	706727–704	DARK GRAY
	706727–705	LIGHT GRAY
	706727–706	RED
	706727–707	GREEN
	706727–708	FUXIA

WALL OPTIONS		
706744 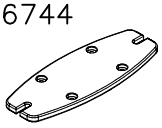 15x145x380	706744	DARK GRAY

Copyright Lappset Group Ltd

LAPPSET®

DESK

FINNO

DATE: 27.7.2015

DET 1

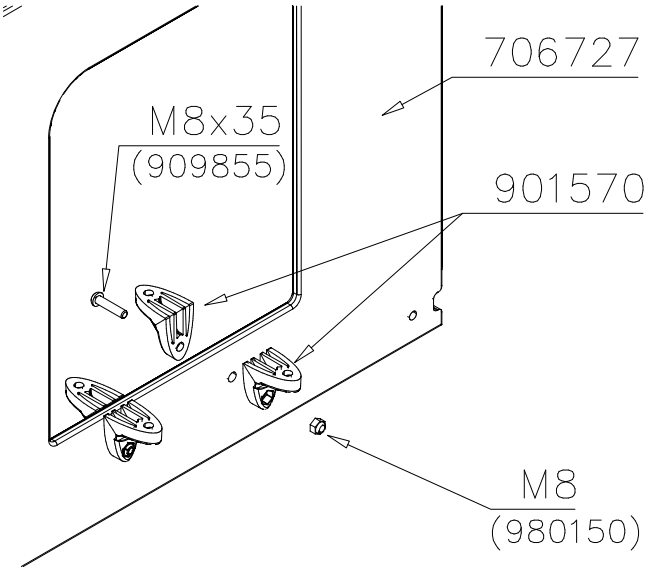

DET 2

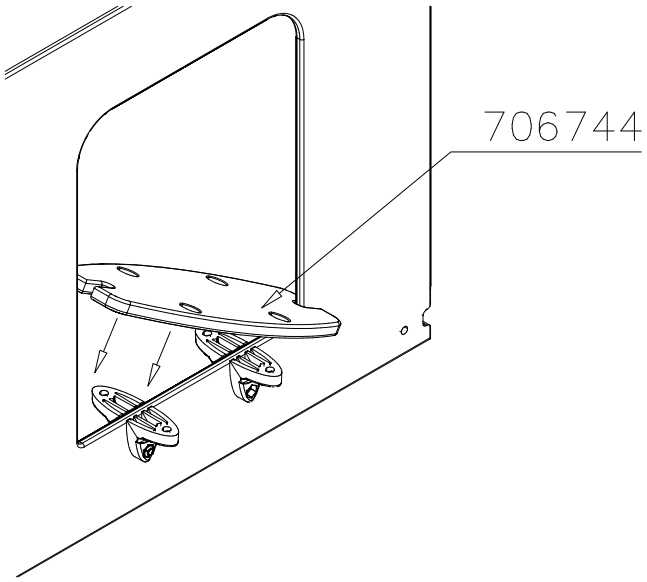

DET 3

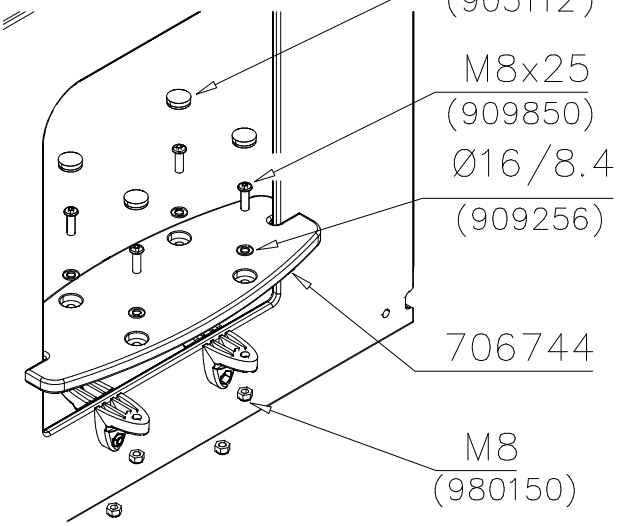

DET 4

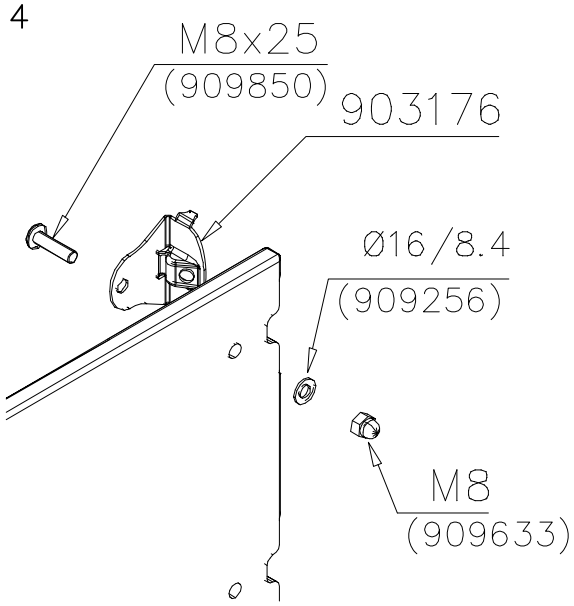

DET 5

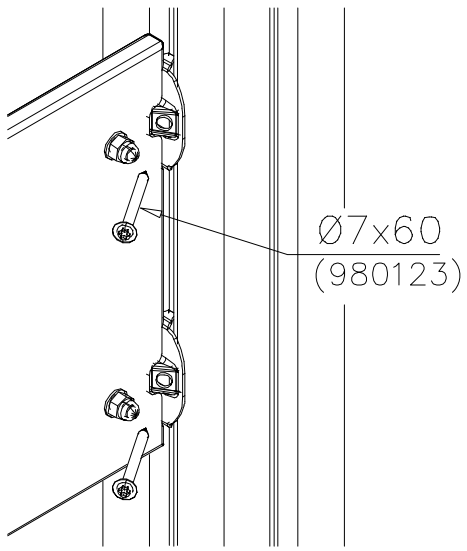

DET 6

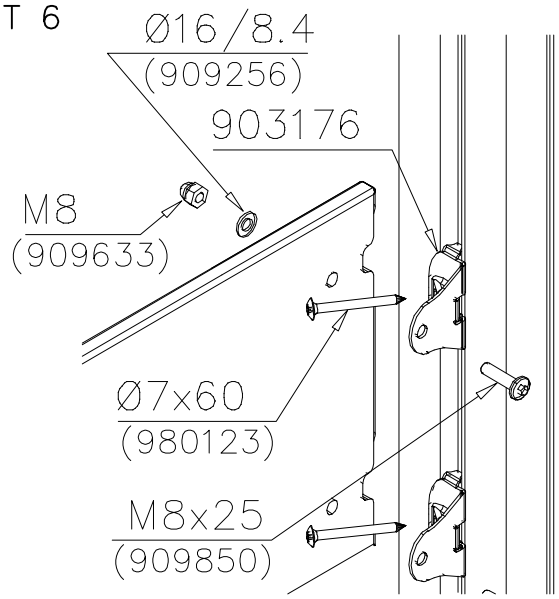

Copyright 1998 Lappset Group Ltd

LAPPSET®

PLATE

FINNO

DATE: 21.8.2014

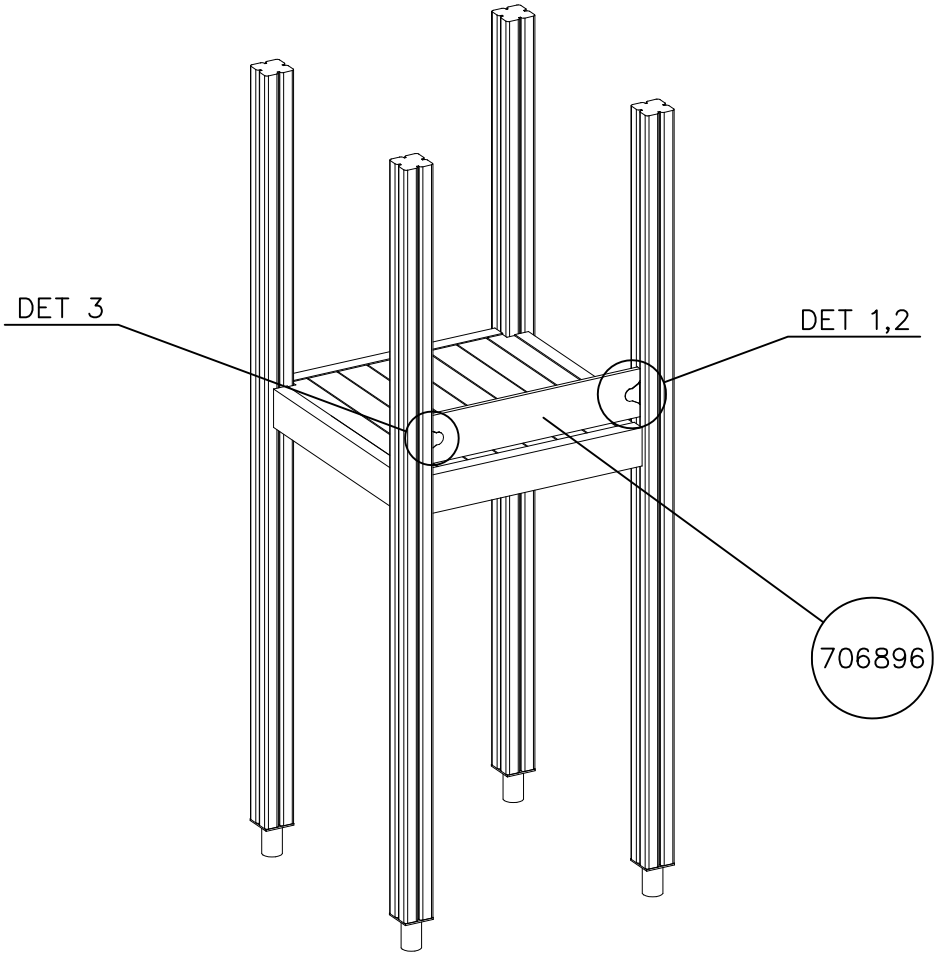

		PCS			PCS
1	706896	1	2	903176	2
	15x150x703				
3	909850	2	4	909256	2
	M8x25			Ø16/8.4x1.6	
5	909633	2	6	980123	2
	M8			Ø7x60	

OR

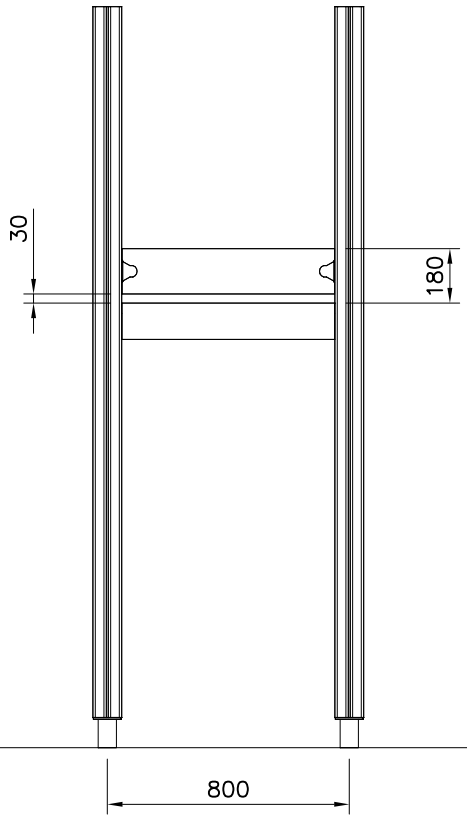

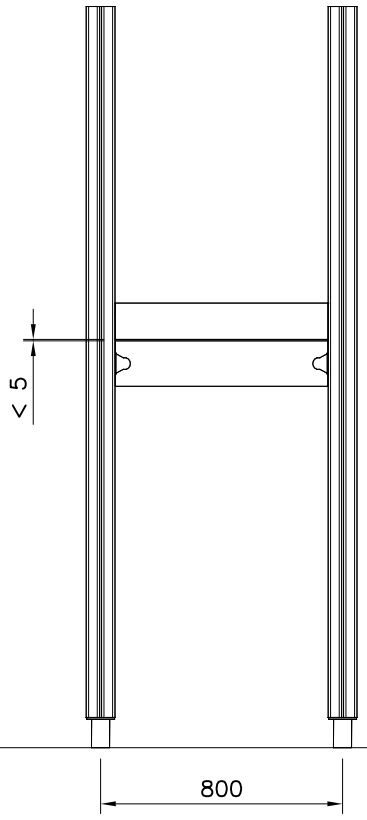

Copyright Lappset Group Ltd

LAPPSET®

PLATE

FINNO

DATE: 21.8.2014

DET 1

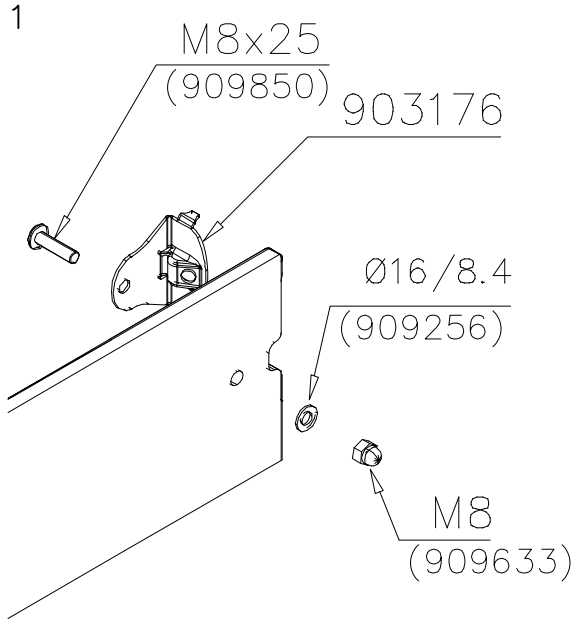

DET 2

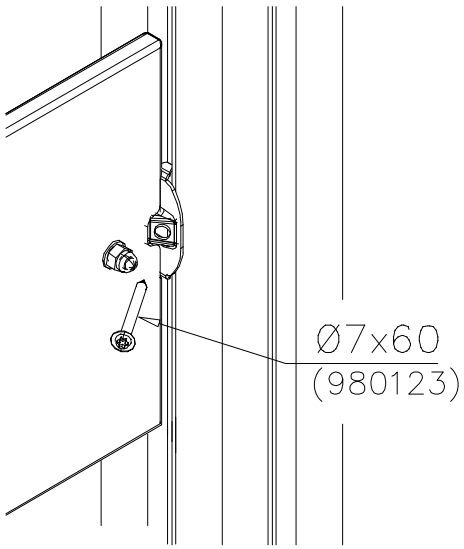

DET 3

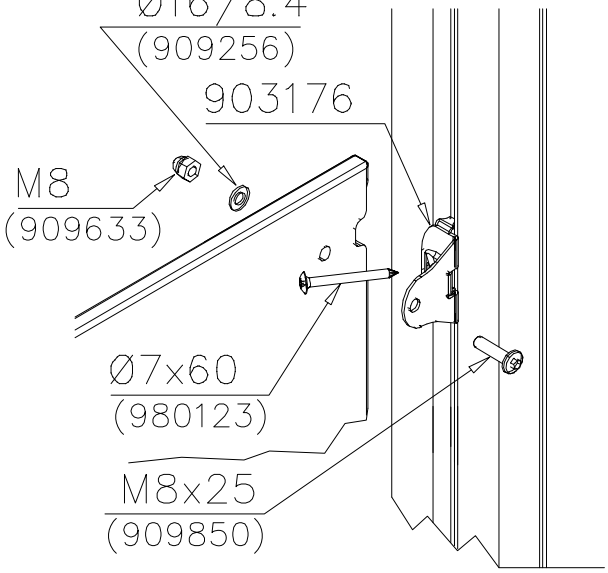

Copyright 1998 Lappset Group Ltd

LAPPSET® SLIDE PLASTIC

SURFACE FOUNDATION

DATE: 26.5.2015

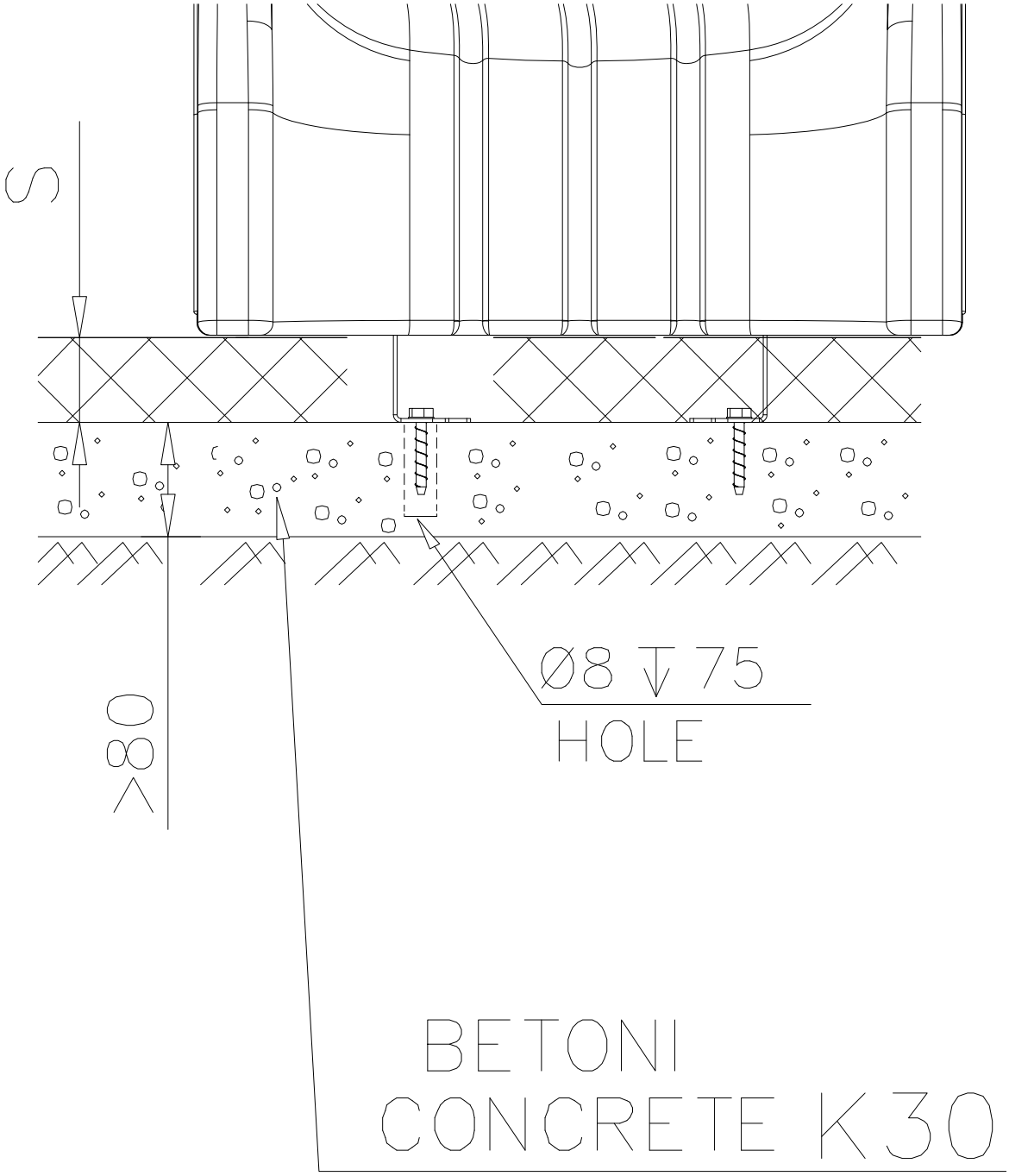

Copyright 1998 Lappset Group Ltd

LAPPSET® SLIDE PLASTIC

SURFACE FOUNDATION

DATE: 3.11.2017

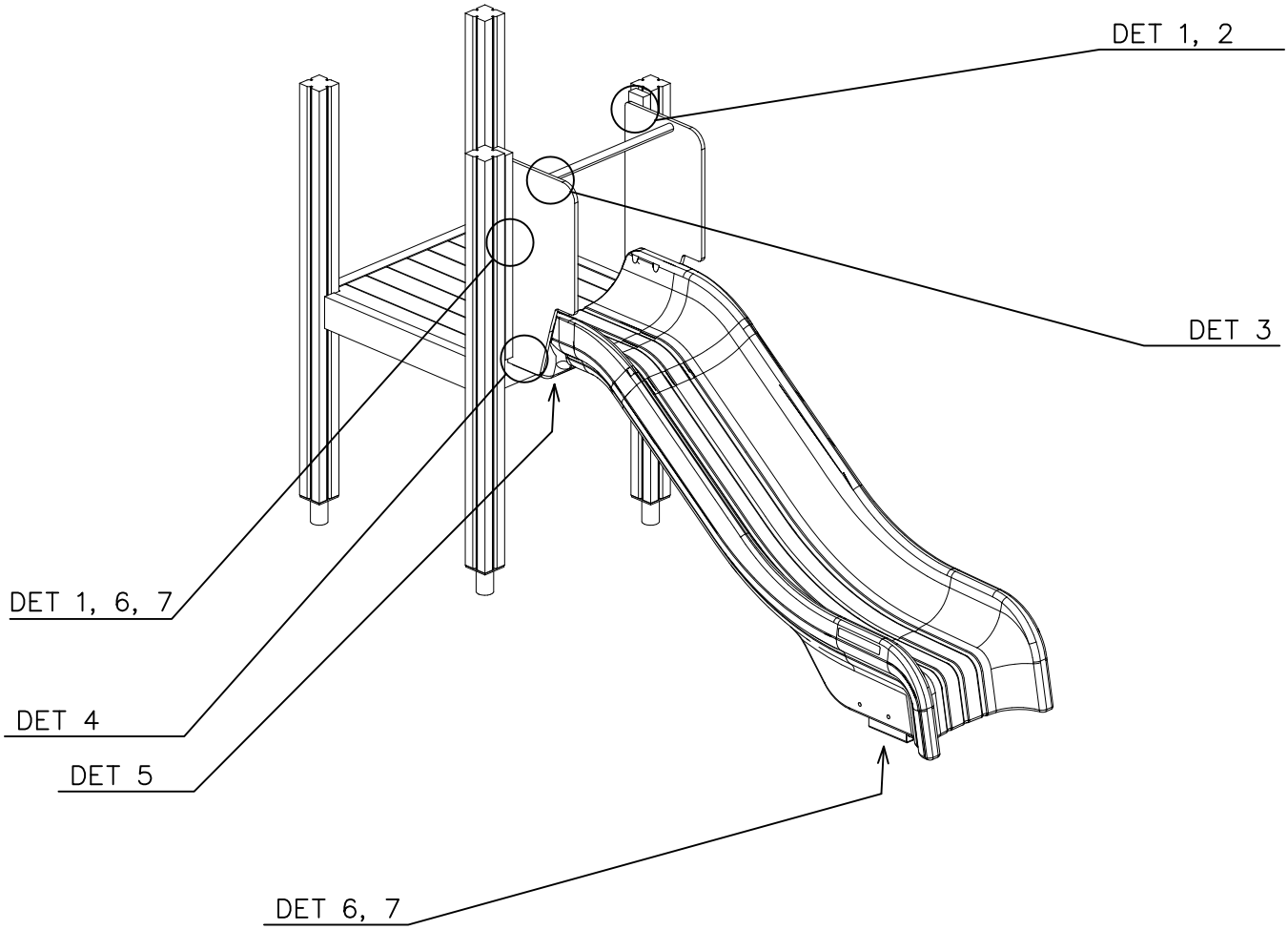

SLIDE OPTIONS

+1470 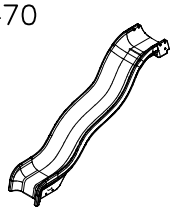	904451 GRAY 904847 YELLOW	
+870 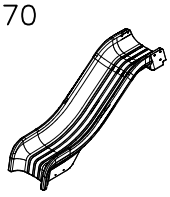	905833 GRAY 905834 YELLOW	

WALL OPTIONS

RIGHT 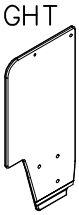	706560-701	BLUE	LEFT	706561-701	BLUE
	706560-702	YELLOW		706561-702	YELLOW
	706560-703	LIME		706561-703	LIME
	706560-704	DRARK GRAY		706561-704	DRARK GRAY
	706560-705	LIGHT GRAY		706561-705	LIGHT GRAY
	706560-706	RED		706561-706	RED
	706560-707	GREEN		706561-707	GREEN
	706560-708	FUXIA		706561-708	FUXIA

Copyright Lappset Group Ltd

LAPPSET SLIDE PLASTIC

80M DATE: 3.11.2017

SLIDE	PCS	SLIDE	PCS	706560	PCS	706561	PCS	706505	PCS	901868	PCS
	1		1		1		1		2		1
+1470		+870		RIGHT		LEFT		35x70x730		Ø34x598	
1 909876	PCS	2 903093	PCS	3 980100	PCS	4 980152	PCS	5 909852	PCS	6 900240	PCS
	2		2		12		9		6		3
M8x40		Ø8x90		Ø5x60		Ø24/8.4		M8x30		Ø8x70	
7 999561	PCS										
	1										
10g											

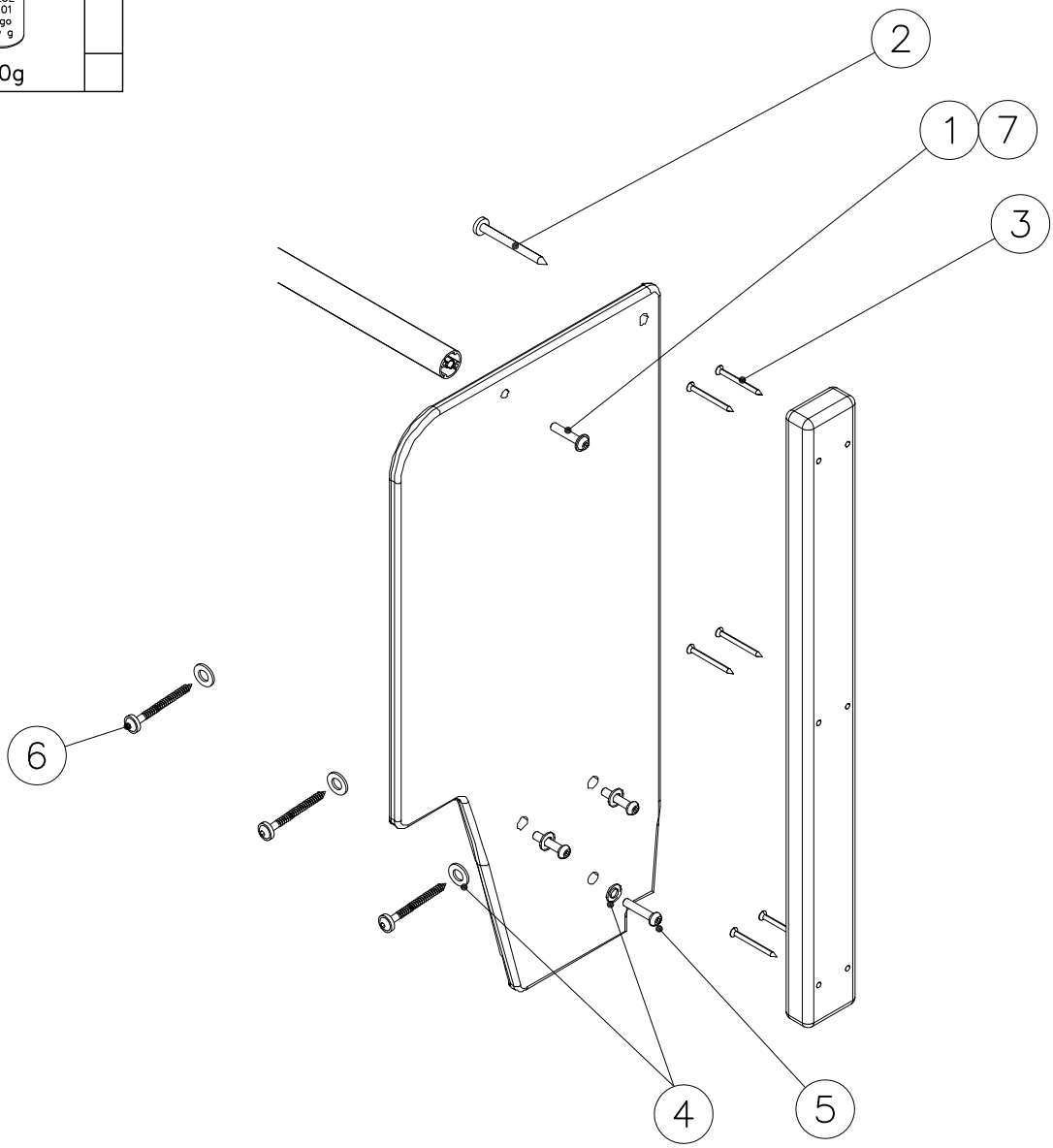

Copyright 1998 Lappset Group Ltd

LAPPSET SLIDE PLASTIC

80M DATE: 3.11.2017

DET 1

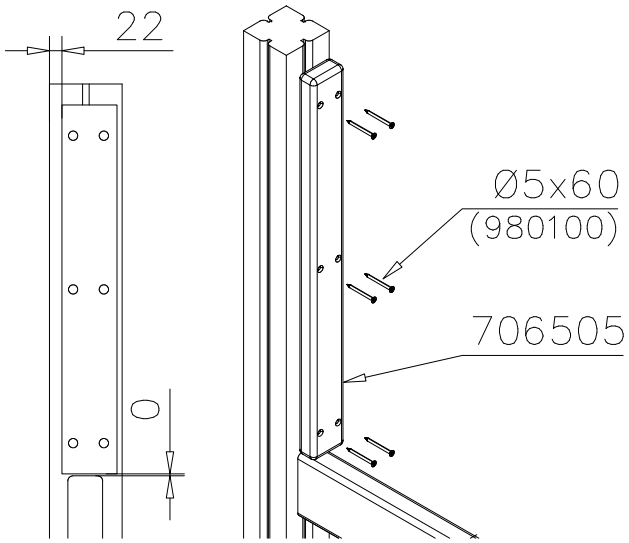

DET 2

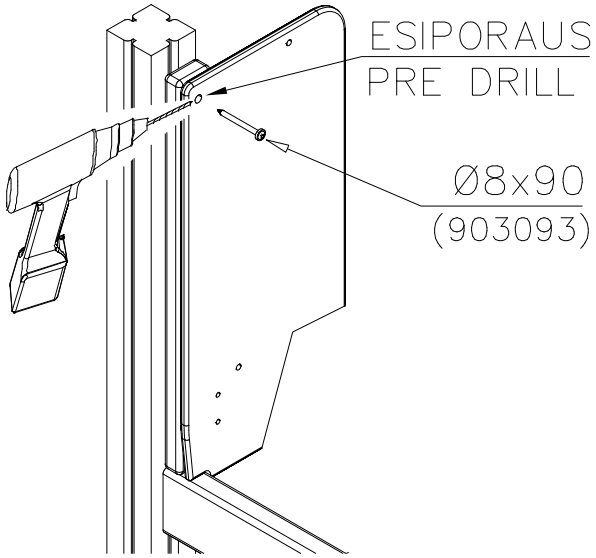

DET 3

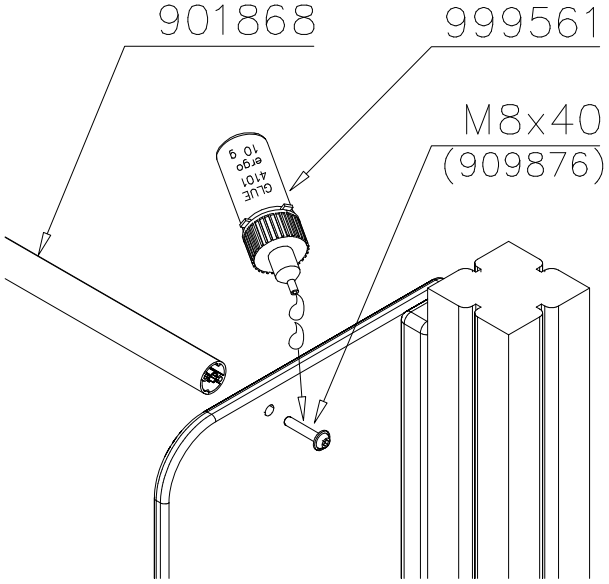

DET 4

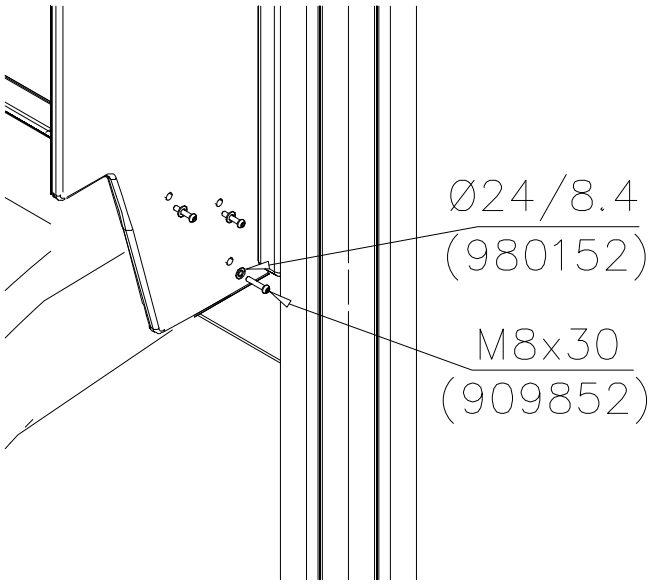

DET 5

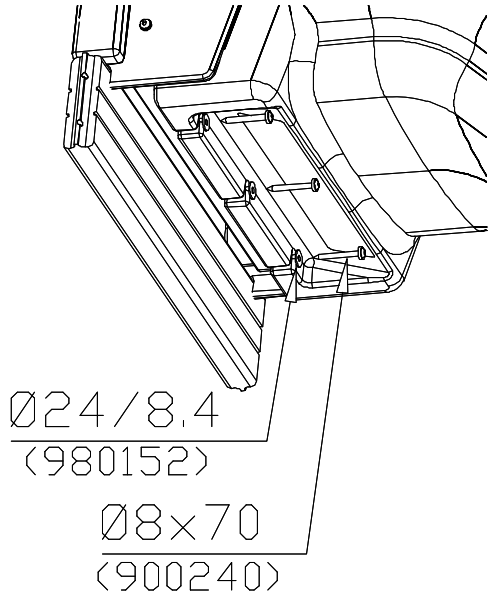

Copyright 1998 Lappset Group Ltd

LAPPSET SLIDE PLASTIC

SURFACE FOUNDATION

DATE: 3.11.2017

	PCS		PCS		PCS		PCS		PCS
908021	2	8 902532	4	9 909142	4	10 980154	4	11 909644	4
		Ø10x60		M12x70		Ø24/13		M12	

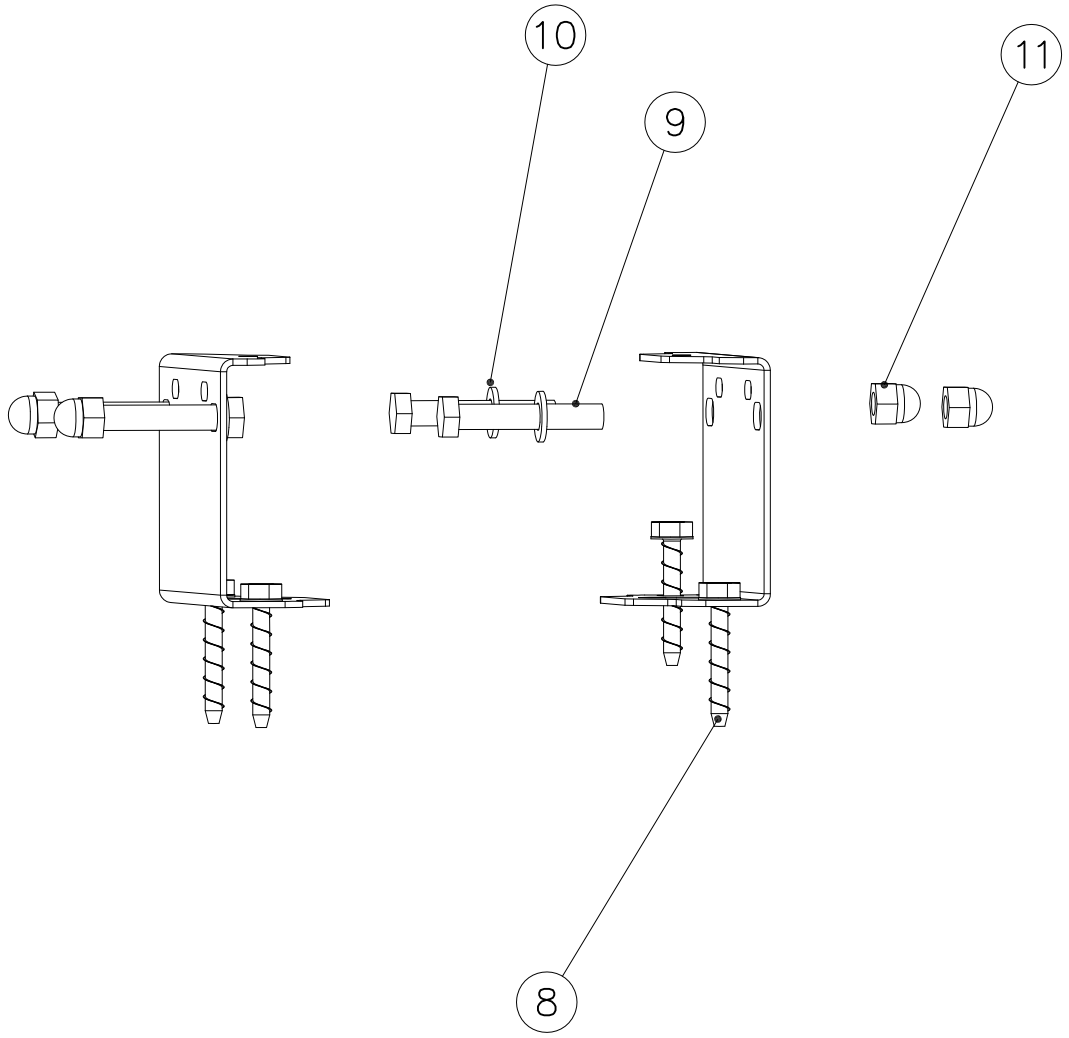

Copyright 1998 Lappset Group Ltd

LAPPSET® SLIDE PLASTIC

SURFACE FOUNDATION

DATE: 3.11.2017

DET 6

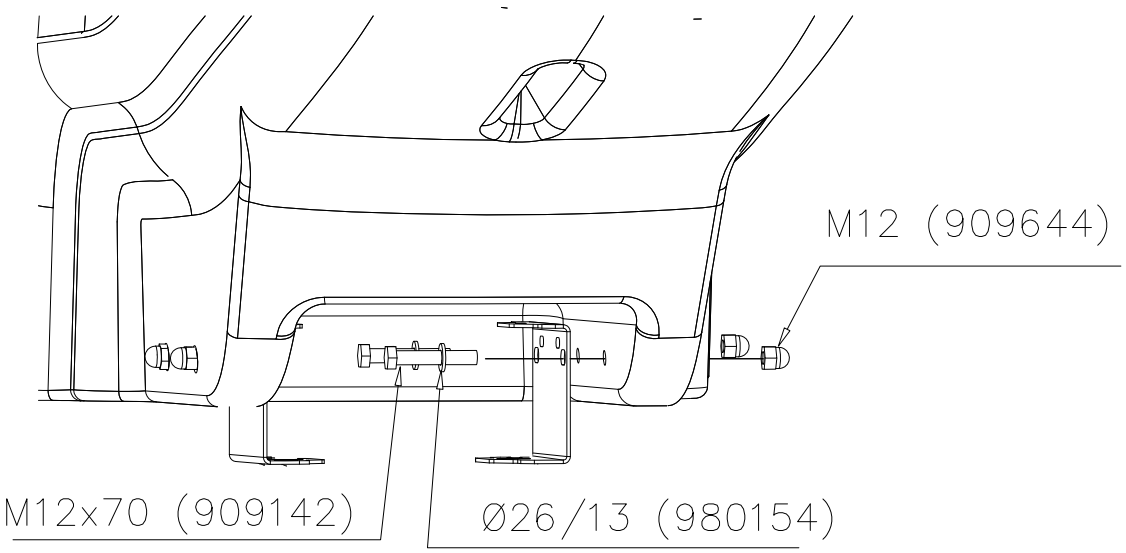

DET 7

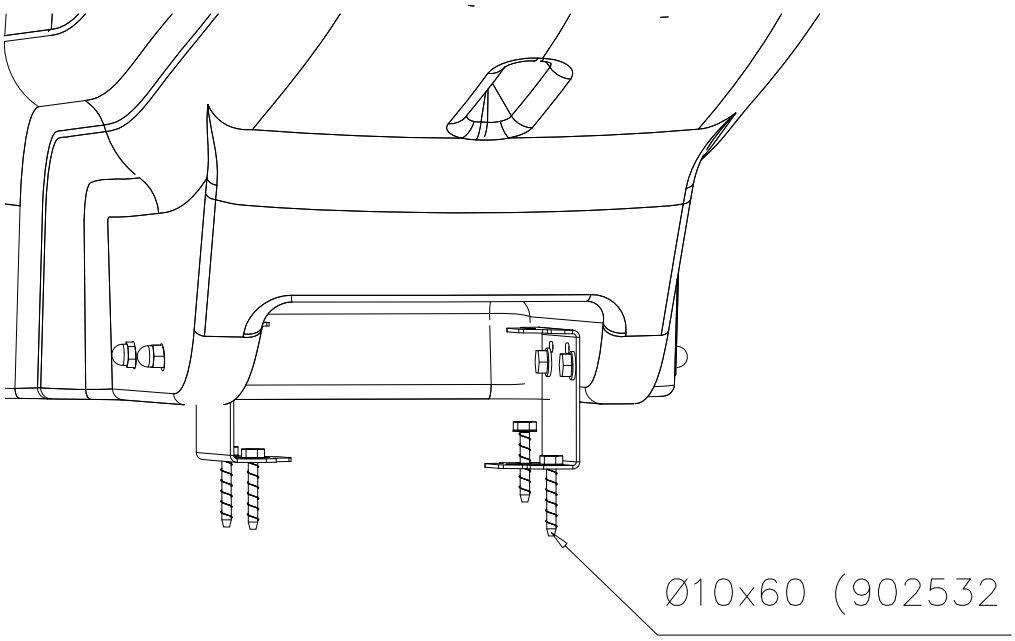

Copyright 1998 Lappset Group Ltd

LAPPSET®

PLANK BRIDGE

FINNO

DATE: 30.10.2019

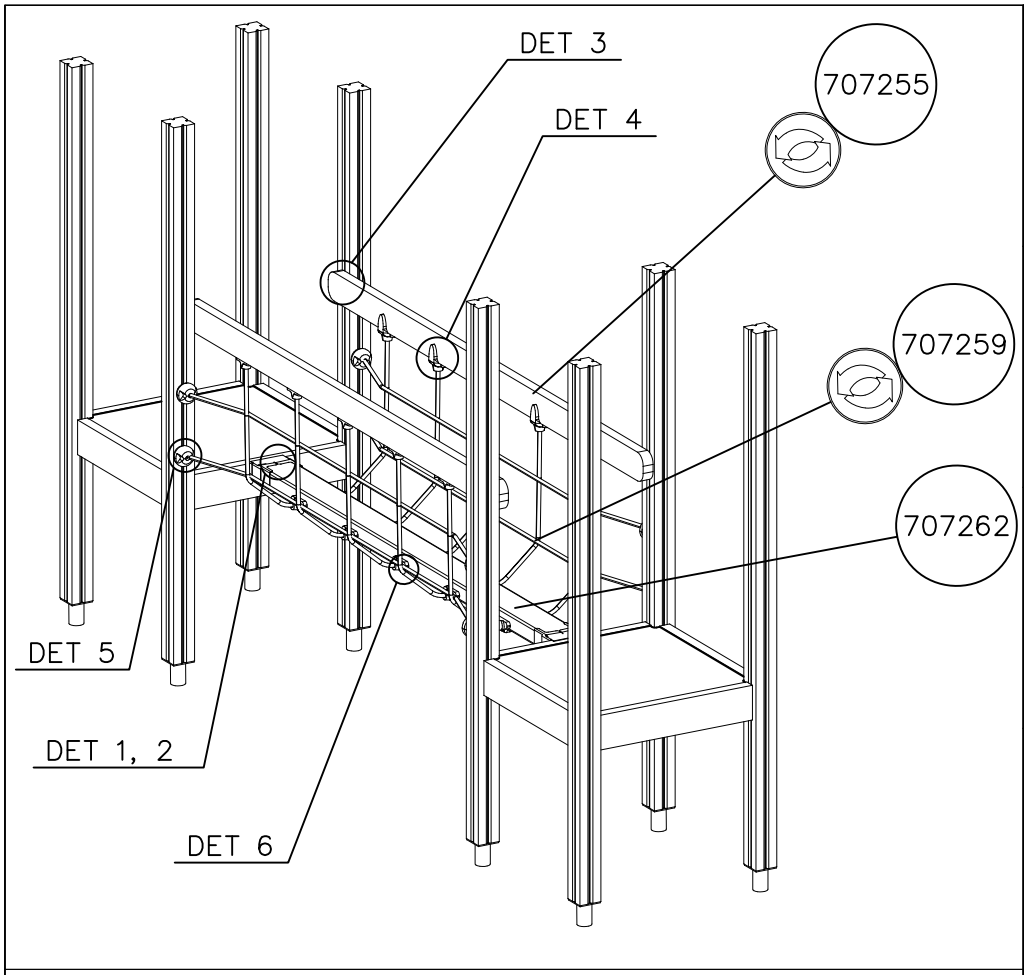

		PCS
1	707255 (45x120x2480)	2
2	707259 (2340x800)	2
3	707262	1
4	980123 (Ø7x60)	40
5	980128 (Ø7x40)	28
6	909232 (8x120)	4
7	900240 (8x70)	16
8	980151 (Ø16/8.4)	4
9	905083 (Ø32)	4
10	905112 (Ø22)	8

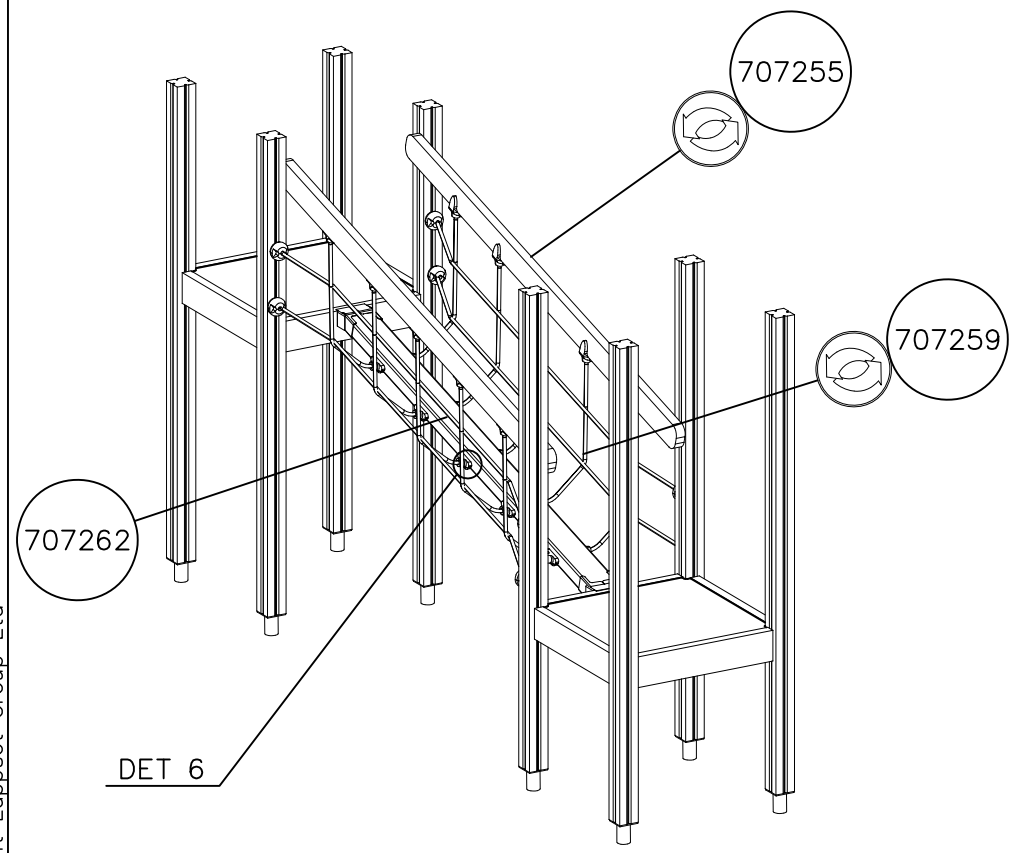

Copyright Lappset Group Ltd

LAPPSET®

PLANK BRIDGE

FINNO

DATE: 30.10.2019

1:40

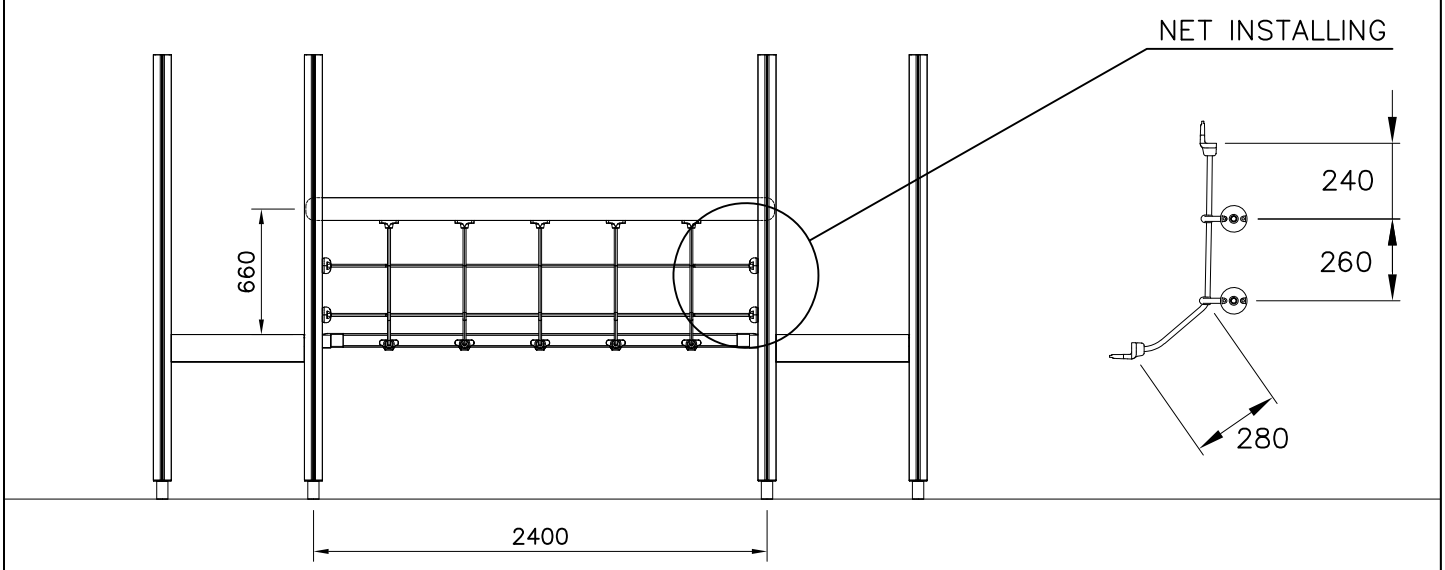

1:40

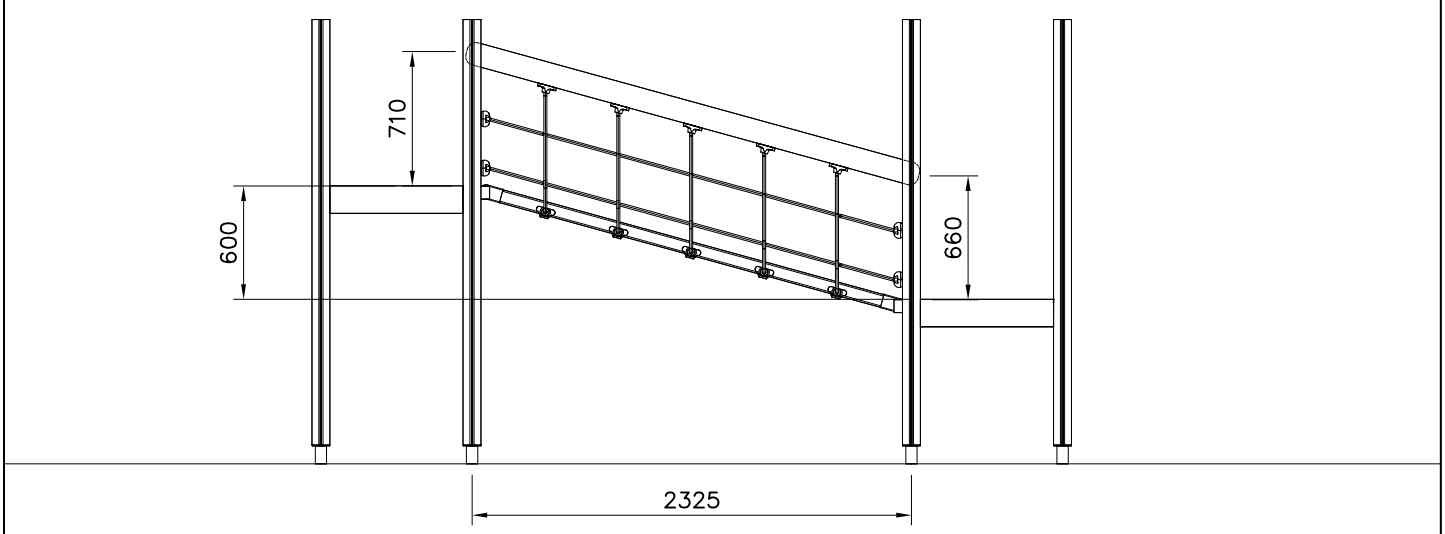

BOOM OPTIONS

707255

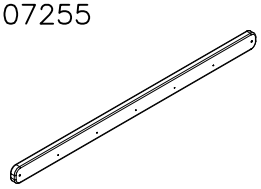

45x120x2480

707255–602	DARK BROWN	707255–608	BLUE
707255–603	LIGHT BROWN	707255–609	GREEN
707255–604	LIGHT GRAY	707255–610	YELLOW
707255–605	DARK GRAY	707255–611	LIME
707255–606	GRAY	707255–612	FUXIA
707255–607	RED		

NET OPTIONS

707259

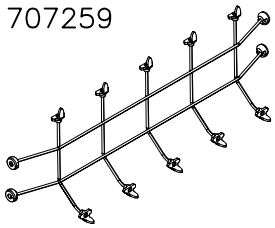

2340x800

707259–301	BLUE
707259–302	RED
707259–303	BEIGE
707259–304	GRAY
707259–305	BLACK
707259–306	YELLOW

Copyright 1998 Lappset Group Ltd

LAPPSET®

PLANK BRIDGE

FINNO

DATE: 30.10.2019

DET 1

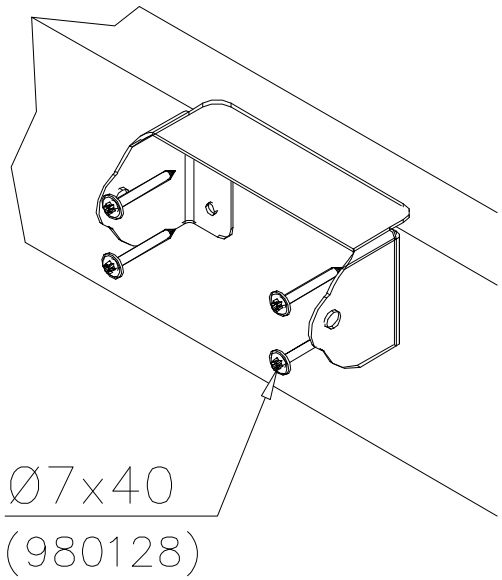

DET 2

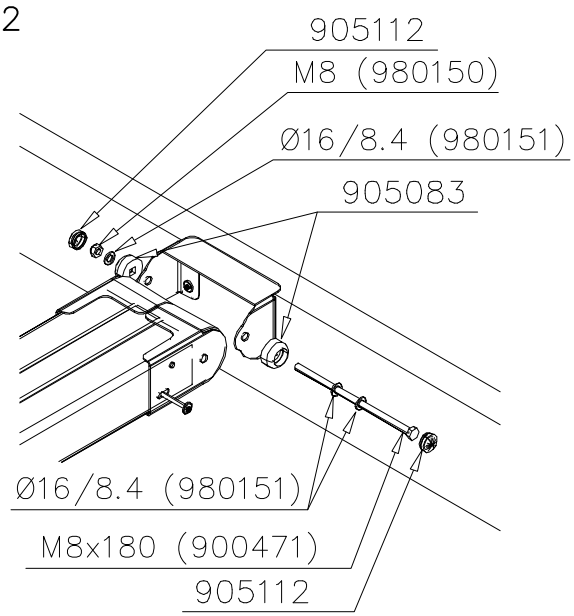

DET 3

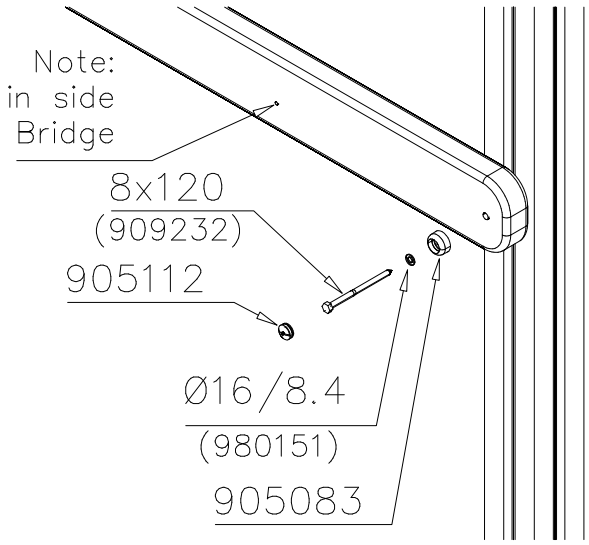

DET 4

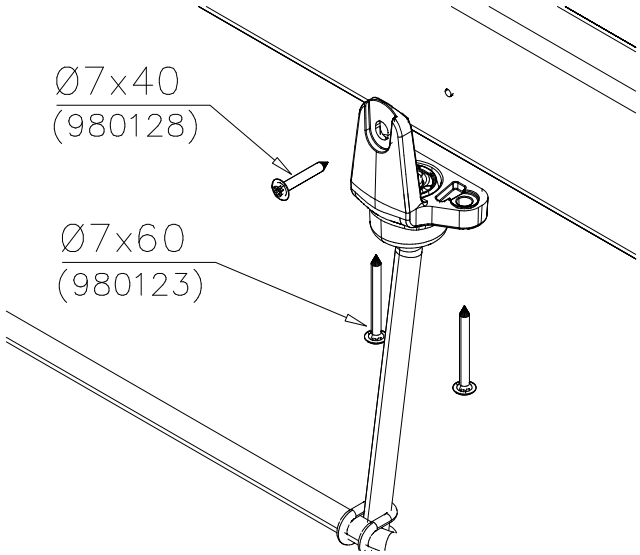

DET 5

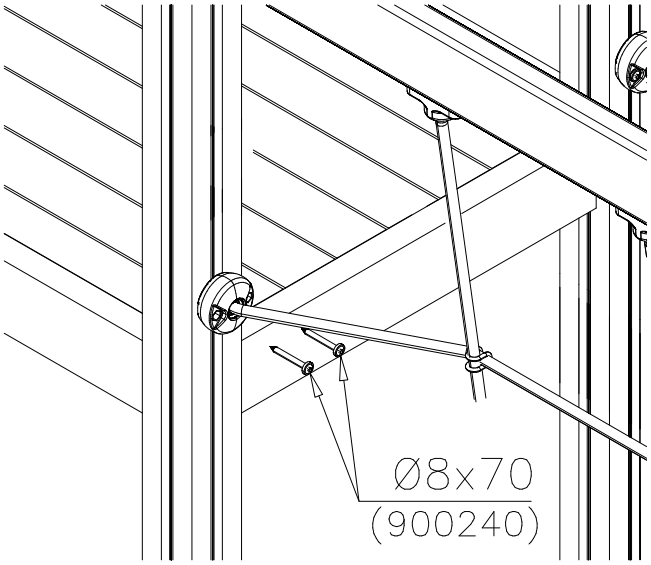

DET 6

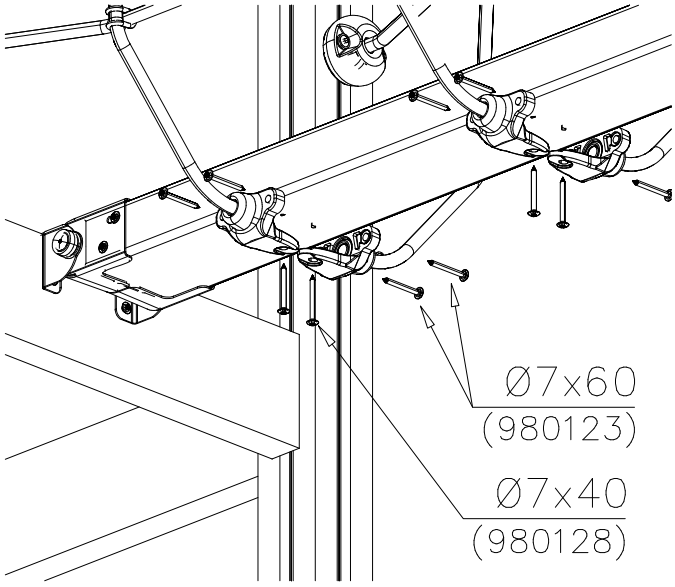

Copyright 1998 Lappset Group Ltd

LAPPSET®

GAME WALL

M80

DATE: 4.11.2019

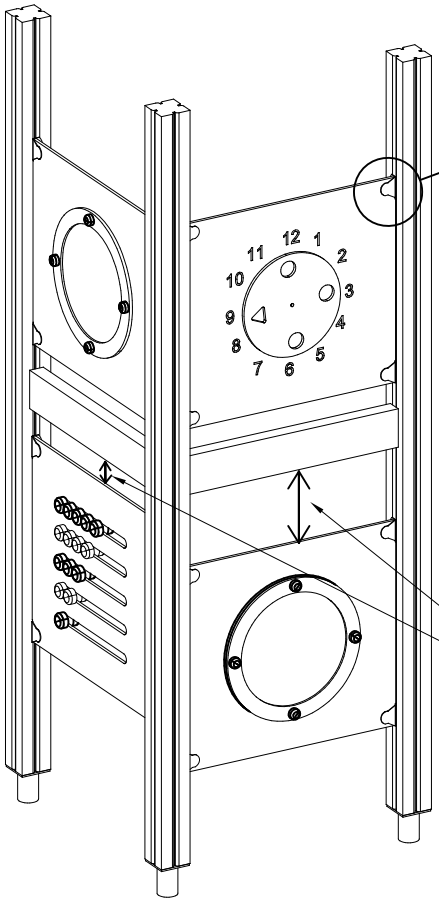

*Note:
No gaps between:
8–25mm
89–230mm

		PCS
1	903176	4
2	909850 M8x25	4
3	909256 Ø16/8.4x1.6	8
4	909633 M8	4
5	980123 Ø7x60	4

COLOR OPTIONS	
–701	BLUE
–702	YELLOW
–703	LIME
–704	DARK GRAY
–705	LIGHT GRAY
–706	RED
–707	GREEN
–708	FUXIA

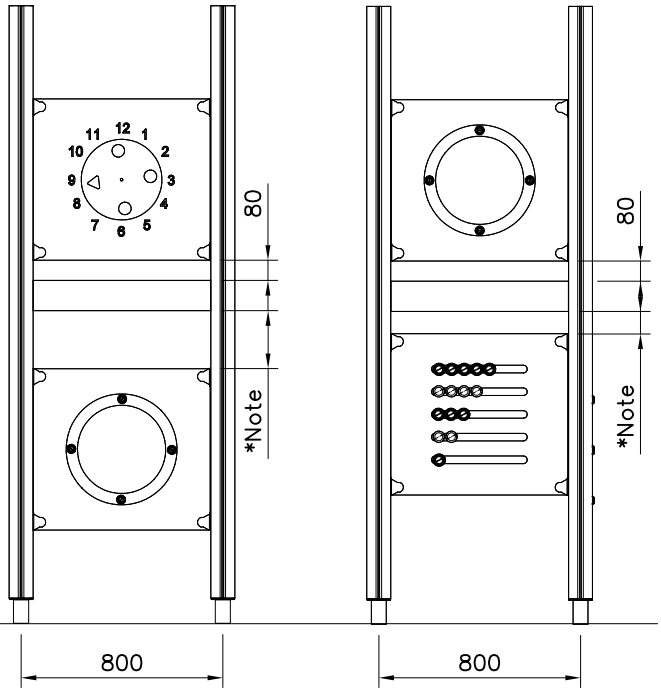

Copyright Lappset Group Ltd

LAPPSET®

GAME WALL

M80

DATE: 4.11.2019

GAME WALL OPTIONS

706766	706772	706308	707453
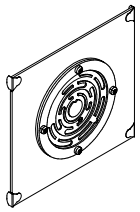 640x702	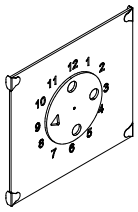 640x702	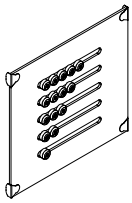 640x702	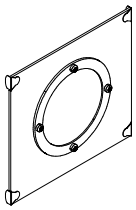 640x702
707209	**705705**	**707433**	**707386**
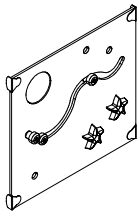 640x702	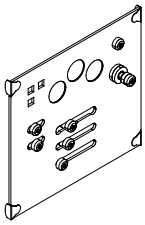 640x702	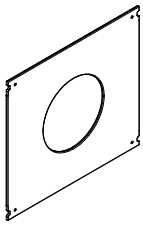 640x702	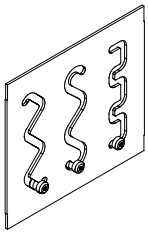 640x702
709403	**709358**	**709405**	
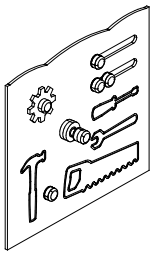 640x702	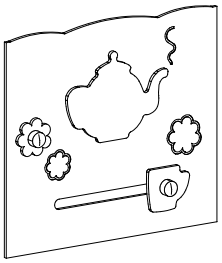 640x702	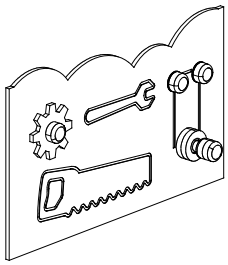 420x702	

DET 1

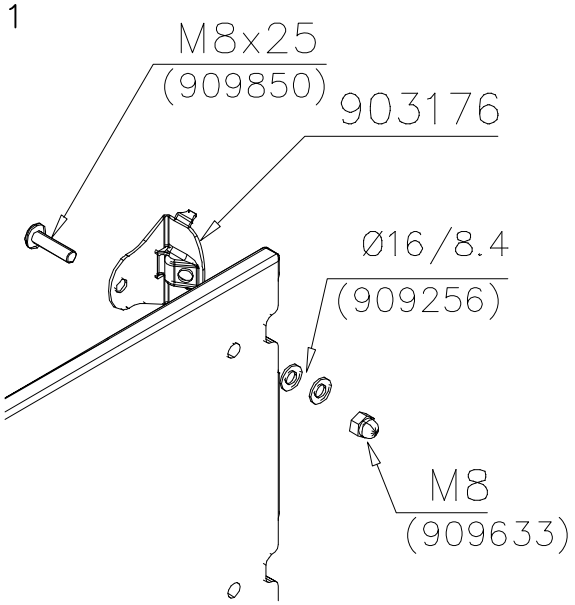

DET 2

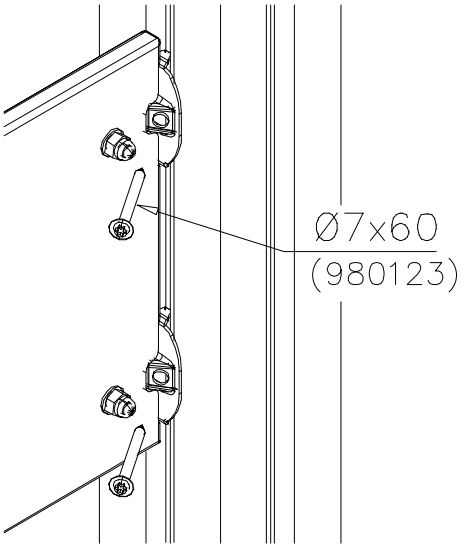

Copyright 1998 Lappset Group Ltd

LAPPSET®

GRIP

FINNO

DATE: 18.1.2016

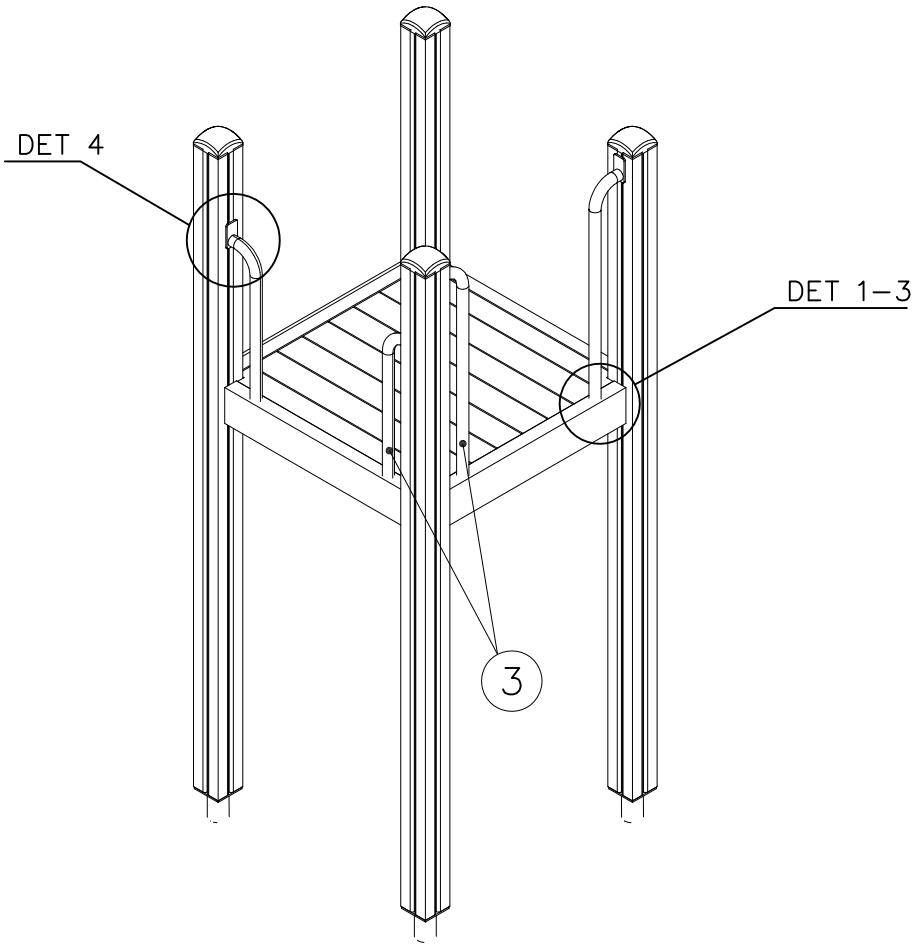

1 900240 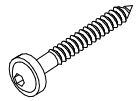 Ø8x70	PCS 1	2 900727 M10x80	PCS 1
	PCS		PCS
3 907688 765	PCS 1	3 907701 545	PCS 1
	PCS		PCS
	PCS		PCS
	PCS		PCS
	PCS		PCS
	PCS		PCS

DET 1

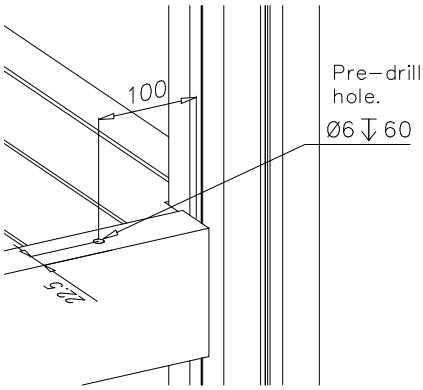

DET 2

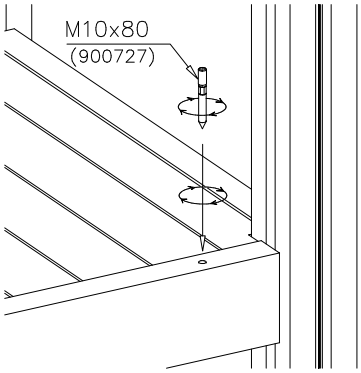

DET 3

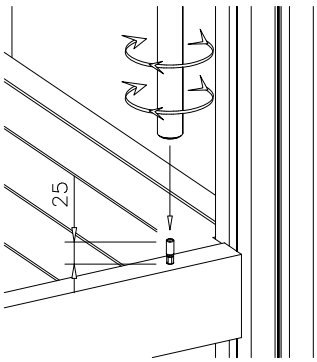

DET 4

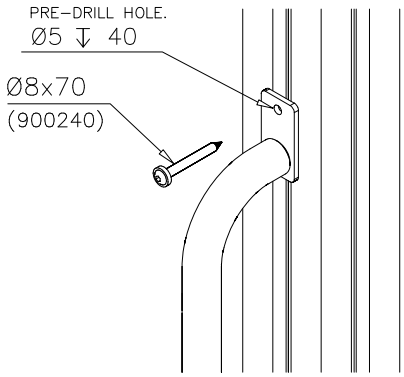

Copyright Lappset Group Ltd

1

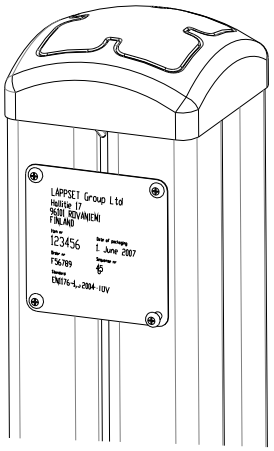

2

Tuotekyltti tulee tuotteen mukana yhdellä seuraavista tavoista:

1) Metallinen tuotekyltti ja kiinnitysruuvit

- Kiinnitä tuotekyltti ruuveilla tolppaan noin 2 metrin korkeuteen kuvan 1 mukaisesti.

2) Tuotekylttitarra

- Puhdista maalattu metalli- tai vaneripinta pölystä ja kosteudesta. Liimaa tarra kuvan 2 mukaisesti.
- Huom. Älä kiinnitä tarraa karheapintaiseen laminaattiin tai maalattuun puuhun.

Vår produktmärkning levereras på ett av följande sätt:

1) Produktskylt i metall

- Fäst skylten med de medföljande skruvarna

2) Självhäftande produktetikett

- Rengör den pulverlackerade metallytan eller laminatytan så att den blir fri från smuts och fukt. Fäst etiketten enligt fig. 2.
- Obs! Fäst ej etiketten på detaljer med skrovlig yta eller på målat trä.

Product label is delivered by one of following ways:

1) Metal product label and screws

- Fasten the label with screws.

2) Label sticker

- Clean the painted metal or plywood surface from dirt and moisture. Fasten the sticker as shown in the figure 2.
- Note. Do not attach the sticker to rough surfaced laminate or painted wood.

La plaque d’informations produit est livrée sous l’une de ces 3 formes :

1) Plaque métallique et vis

- Fixez la plaque à l’aide des vis.

2) Etiquette autocollante

- Avant de coller l’étiquette, nettoyez le composant métallique peint ou la plaque de contreplaqué, de toute saleté. La surface doit être sèche (voir image 2).
- Attention, ne pas coller l’étiquette sur une surface lamellé-collée irrégulière ou sur du bois peint.

Die Auslieferung des Produktaufklebers erfolgt auf eine dieser Arten:

1) Produkt-Schild aus Metall incl. Schrauben

- Die Befestigung des Schildes erfolgt mittels der Schrauben.

2) Aufkleber

- Entfernen Sie zunächst Schmutz und Feuchtigkeit vom lackierten Metall bzw. von der Holzoberfläche und bringen Sie den Aufkleber wie im Bild oben rechts beschrieben auf den gesäuberten Untergrund auf.
- Beachten Sie: Bringen Sie den Aufkleber nicht auf raues laminiertes oder lackiertes Holz an.

LAPPSET®

FINNO

A10015 −602 −603 −604

DATE: 12.10.2018

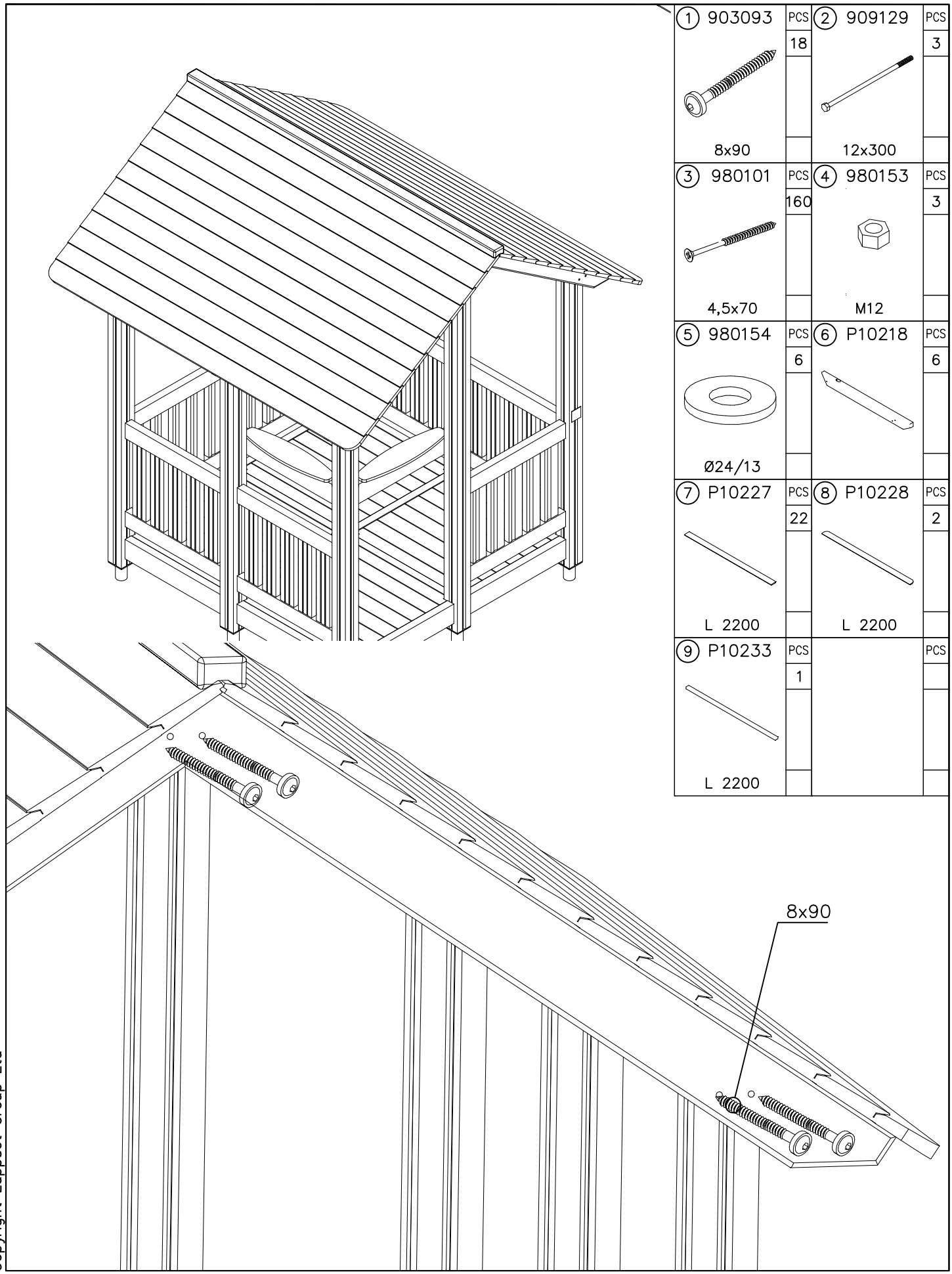

1	903093	PCS	2	909129	PCS
	8x90	18		12x300	3
3	980101	PCS	4	980153	PCS
	4,5x70	160		M12	3
5	980154	PCS	6	P10218	PCS
	Ø24/13	6			6
7	P10227	PCS	8	P10228	PCS
	L 2200	22		L 2200	2
9	P10233	PCS			PCS
	L 2200	1			

Copyright Lappset Group Ltd

LAPPSET®

A10015

FINNO

DATE: 12.10.2018

DET 1

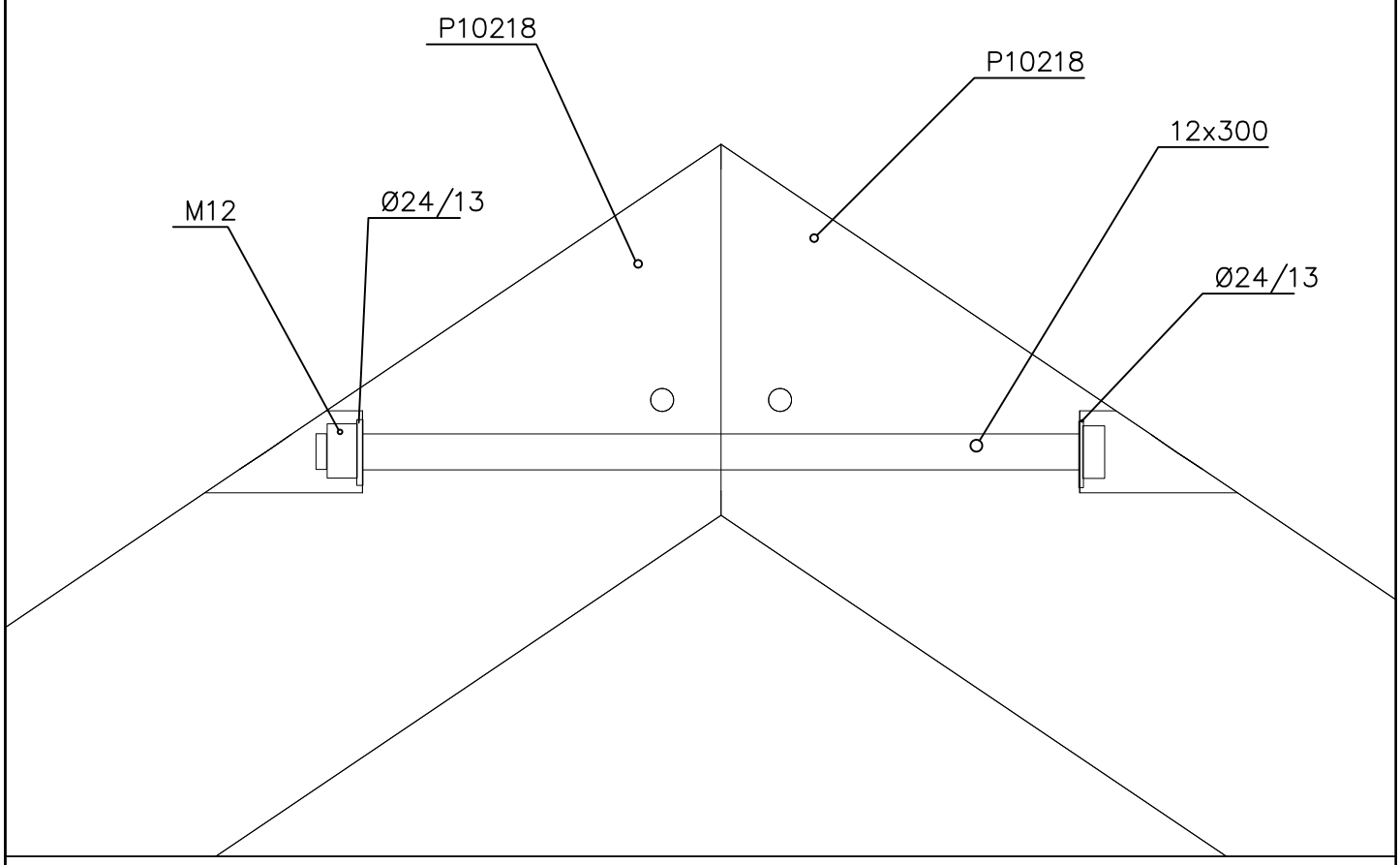

DET 2

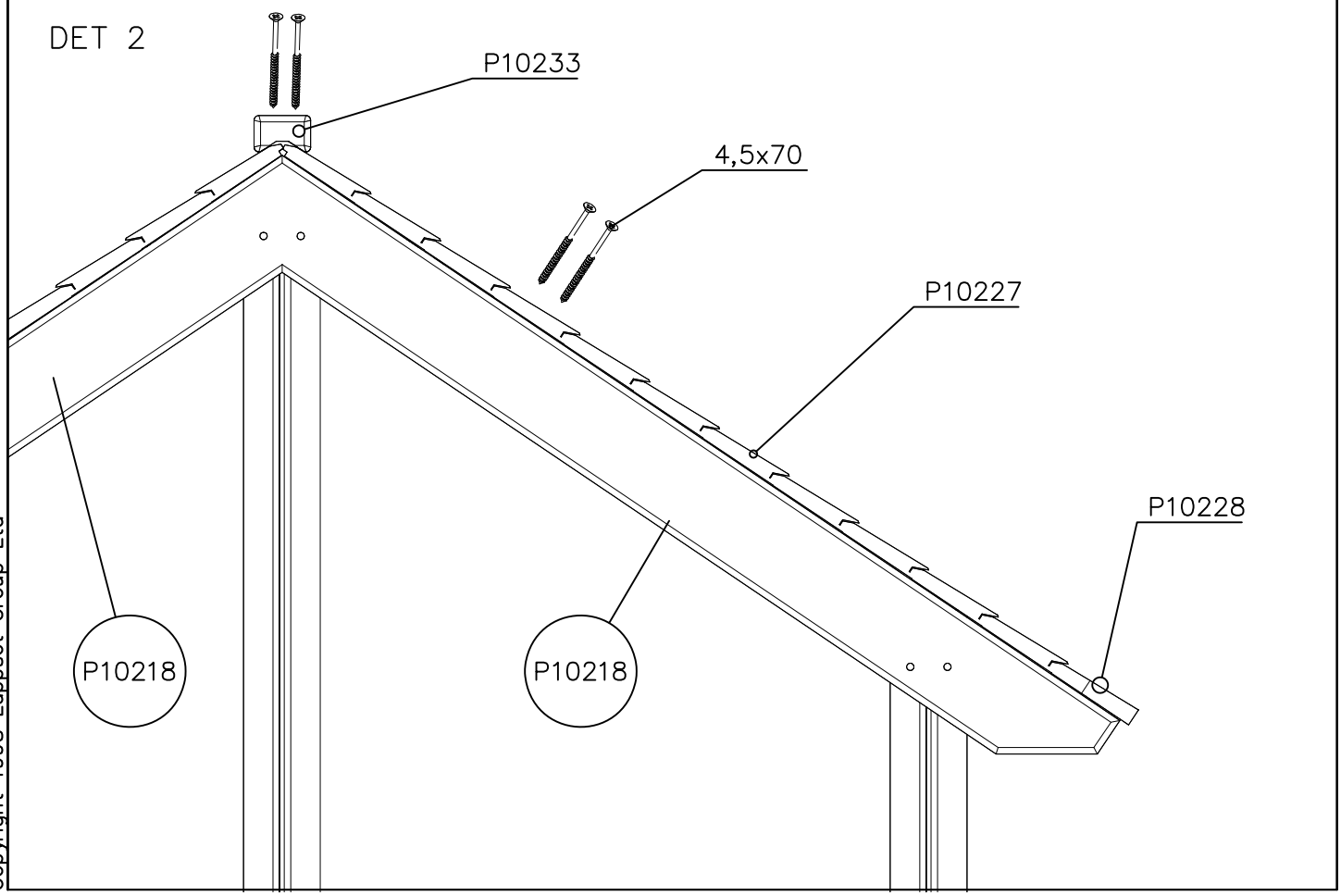

Copyright 1998 Lappset Group Ltd

LAPPSET®
BASIC PRODUCTS

703139

DATE: 22.10.2015

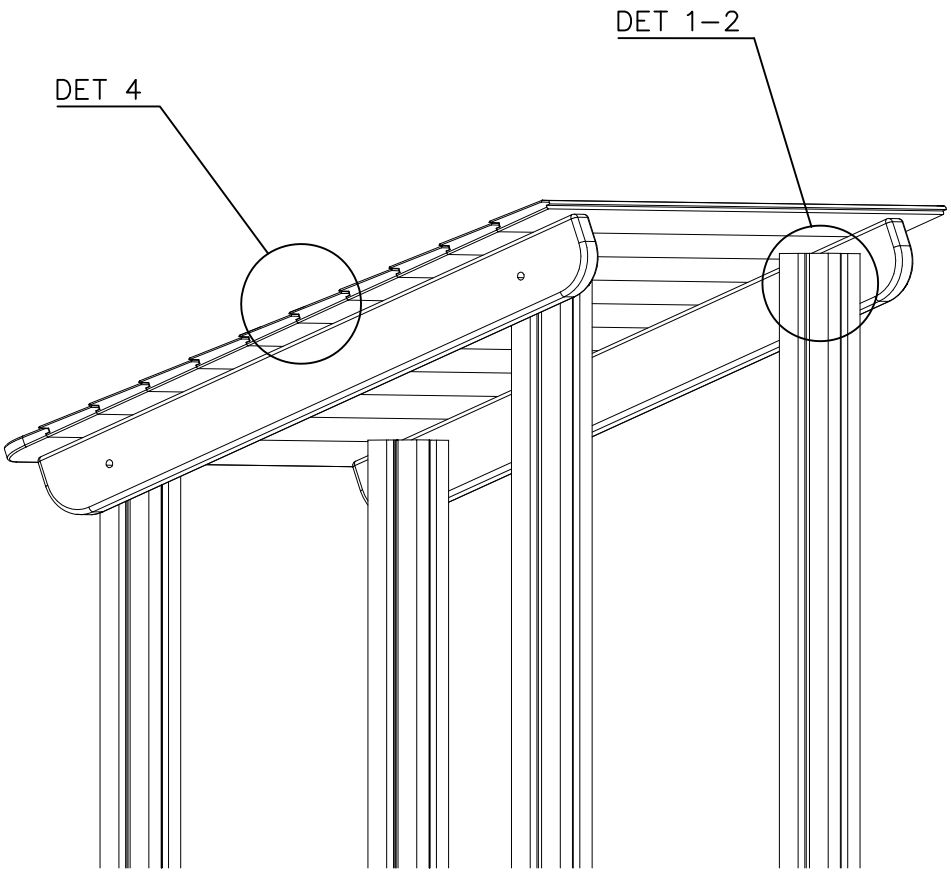

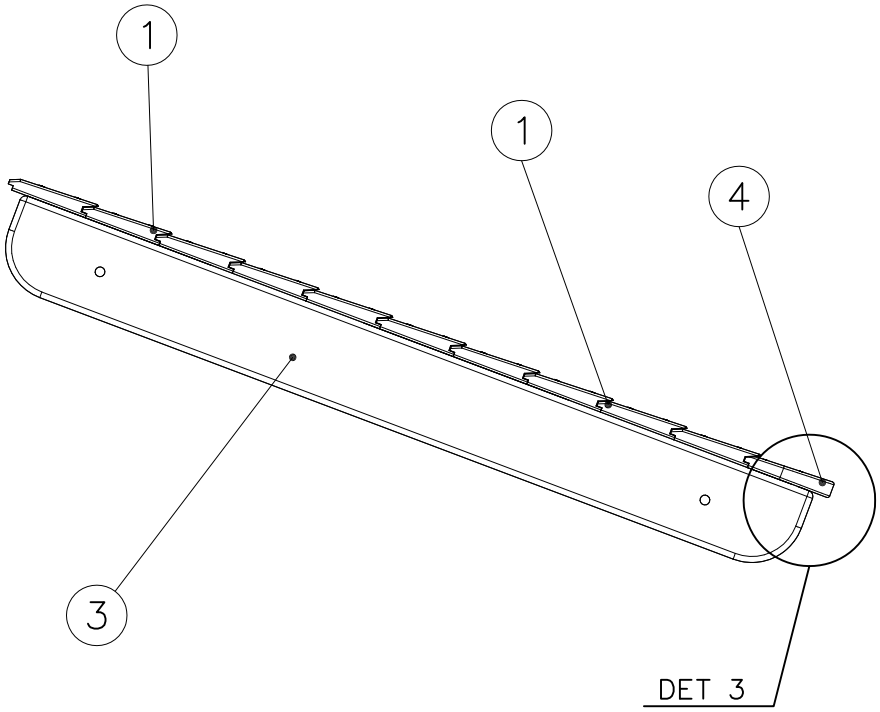

1 703137	PCS 10	2 703138	PCS 1
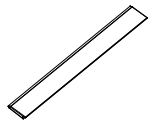		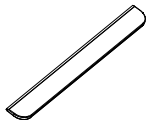	
17/22x122x1185		17/22x122x1185	
3 707296	PCS 2	4 980101	PCS 44
45x120x1120		Ø4.5x70	
5 903093	PCS 4		PCS
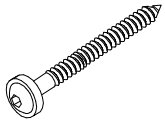			
Ø8x90			
	PCS		PCS
	PCS		PCS
	PCS		PCS
	PCS		PCS
	PCS		PCS

Copyright Lappset Group Ltd

LAPPSET®

BASIC PRODUCTS

703139

DATE: 22.10.2015

DET 1

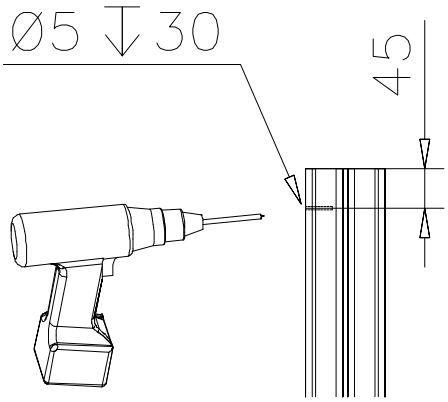

DET 2

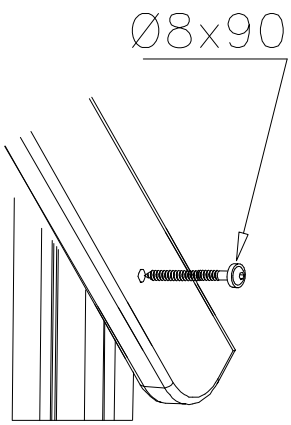

DET 3

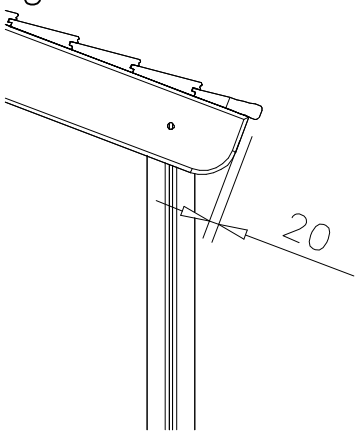

DET 4

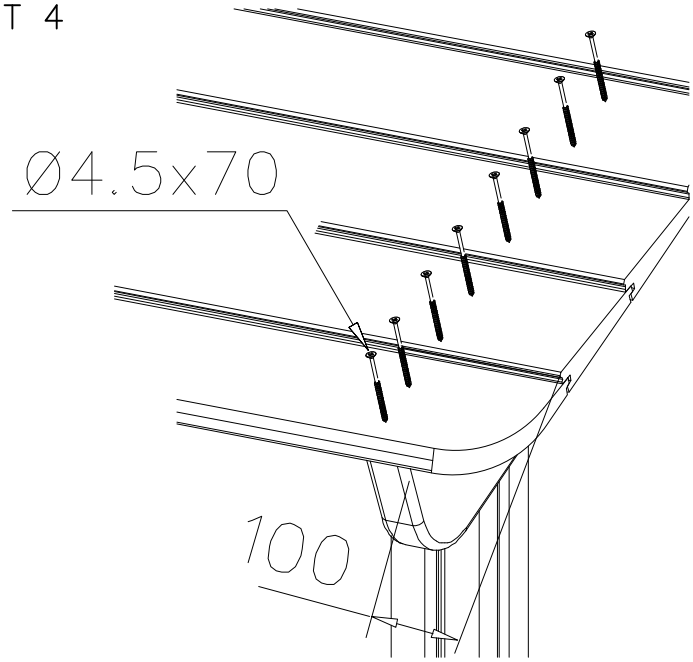

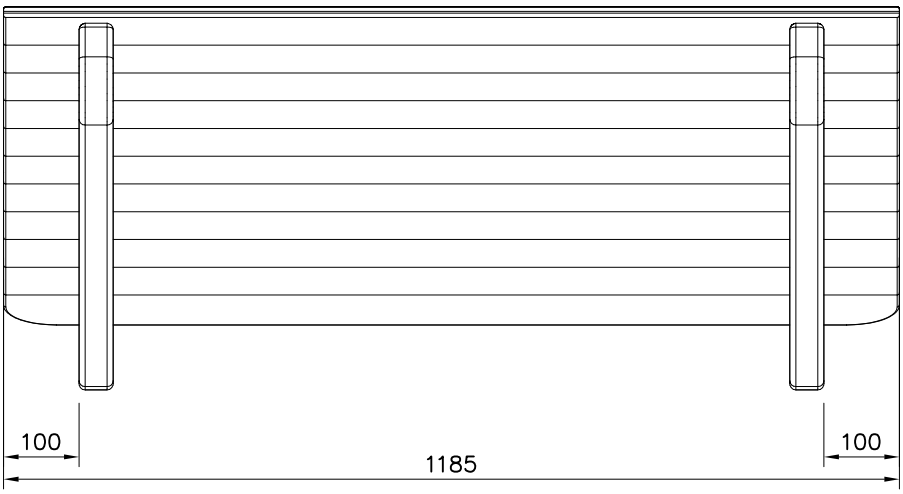

Copyright 1998 Lappset Group Ltd