LAPPSET®

ASENNUSOHJE
MONTERINGSANSVISNING
INSTALLATION INSTRUCTION
AUFBAUANLEITUNG
NOTICE D'INSTALLATION

DATE: 12.8.2025

290443M

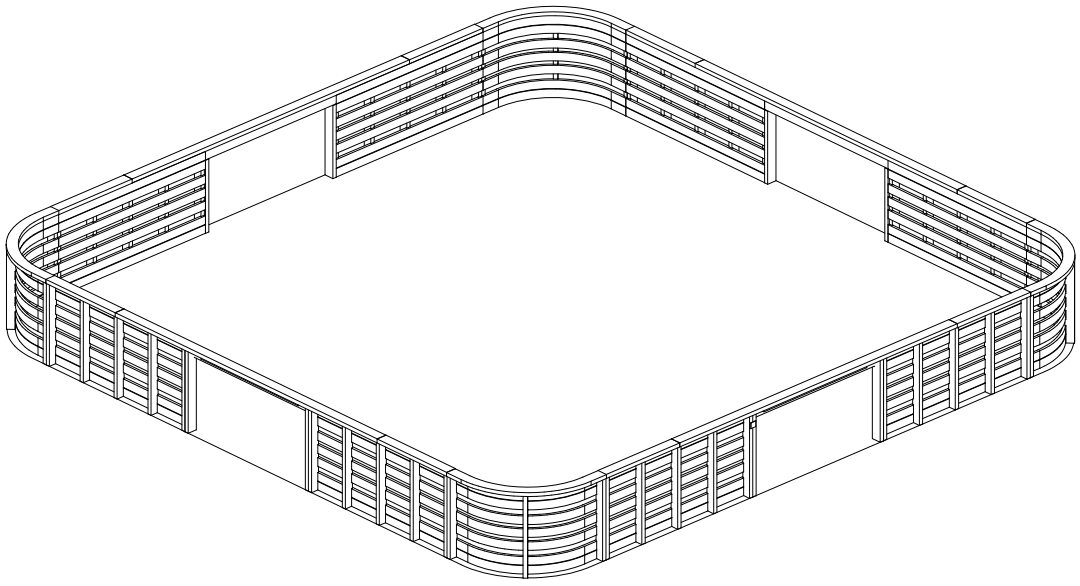

Copyright Lappset Group Ltd

LAPPSET®

290443M

1(1)
3

DATE: 12.8.2025

702021	PCS	702038	PCS	702228	PCS	702248	PCS	702286	PCS	900240	PCS
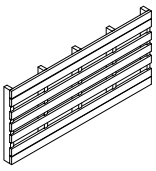	8	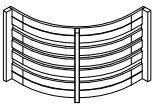	4	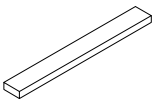	8	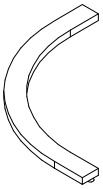	4		1	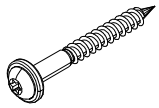	24
L 2000				L 1000				65x65		Ø8x70	

902434	PCS	905051	PCS	909203	PCS	980101	PCS	980107	PCS	980114	PCS
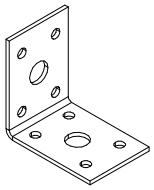	48	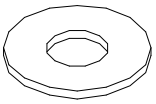	96		48	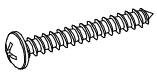	16	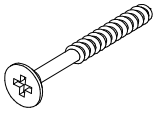	28	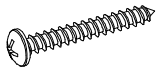	4
		Ø24/8.4		M8x75		Ø4.5x70		Ø6x60		Ø4x20	

980128	PCS	980150	PCS	980152	PCS	P07684	PCS	P13320	PCS	P13321	PCS
	96	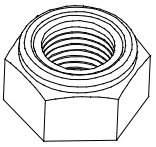	48	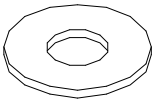	24	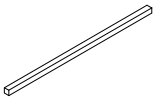	4	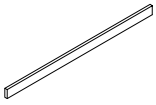	4		8
Ø7x40		M8		Ø24/8.4		45x45x1400		L 1780		L 910	

P13322	PCS		PCS		PCS		PCS		PCS		PCS
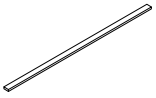	4										
L 3780											

	PCS		PCS		PCS		PCS		PCS		PCS

BASE OPTIONS

DEEP		CONCRETE		SURFACE							
702220	PCS	708383	PCS	704627	PCS		PCS		PCS		PCS
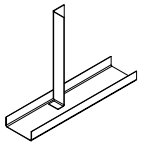	16	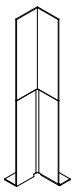	16	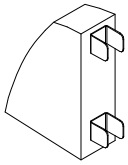	16						

Copyright Lappset Group Ltd

1:100

0 5

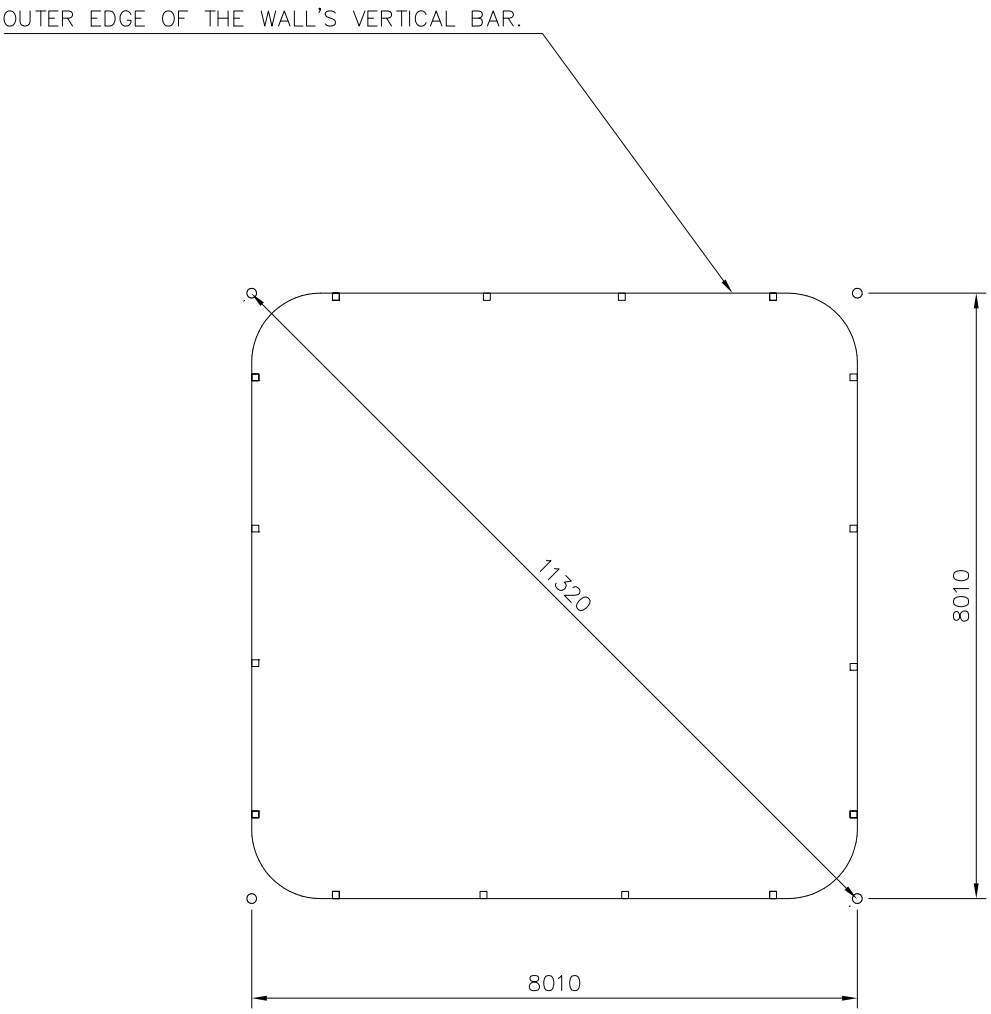

Copyright Lappset Group Ltd

LAPPSET®
ARENA DEEP

290443M

DATE: 12.8.2025

(2/3)
4

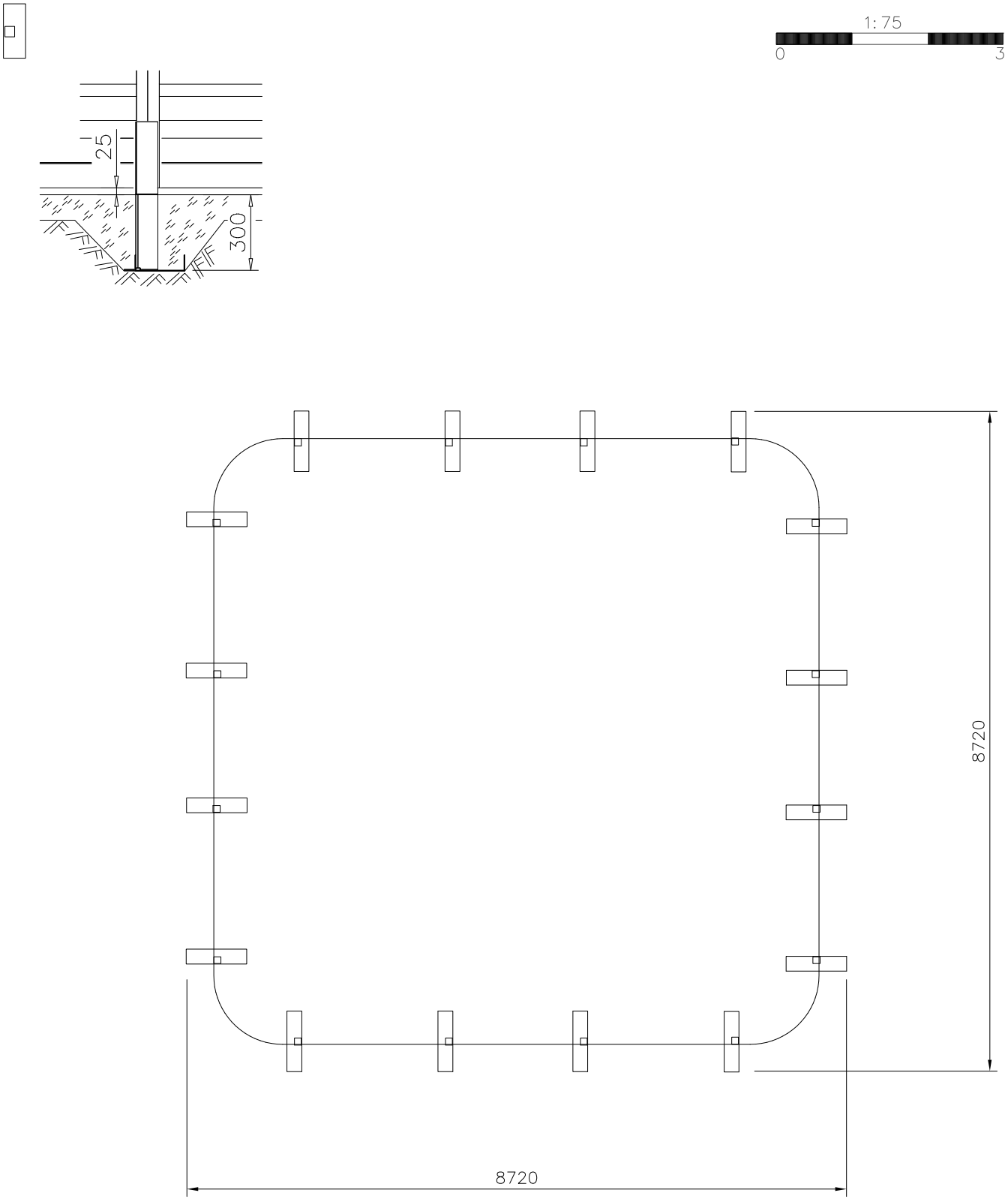

Copyright Lappset Group Ltd

LAPPSET®

ARENA DEEP

290443M

(3/3)

4

DATE: 12.8.2025

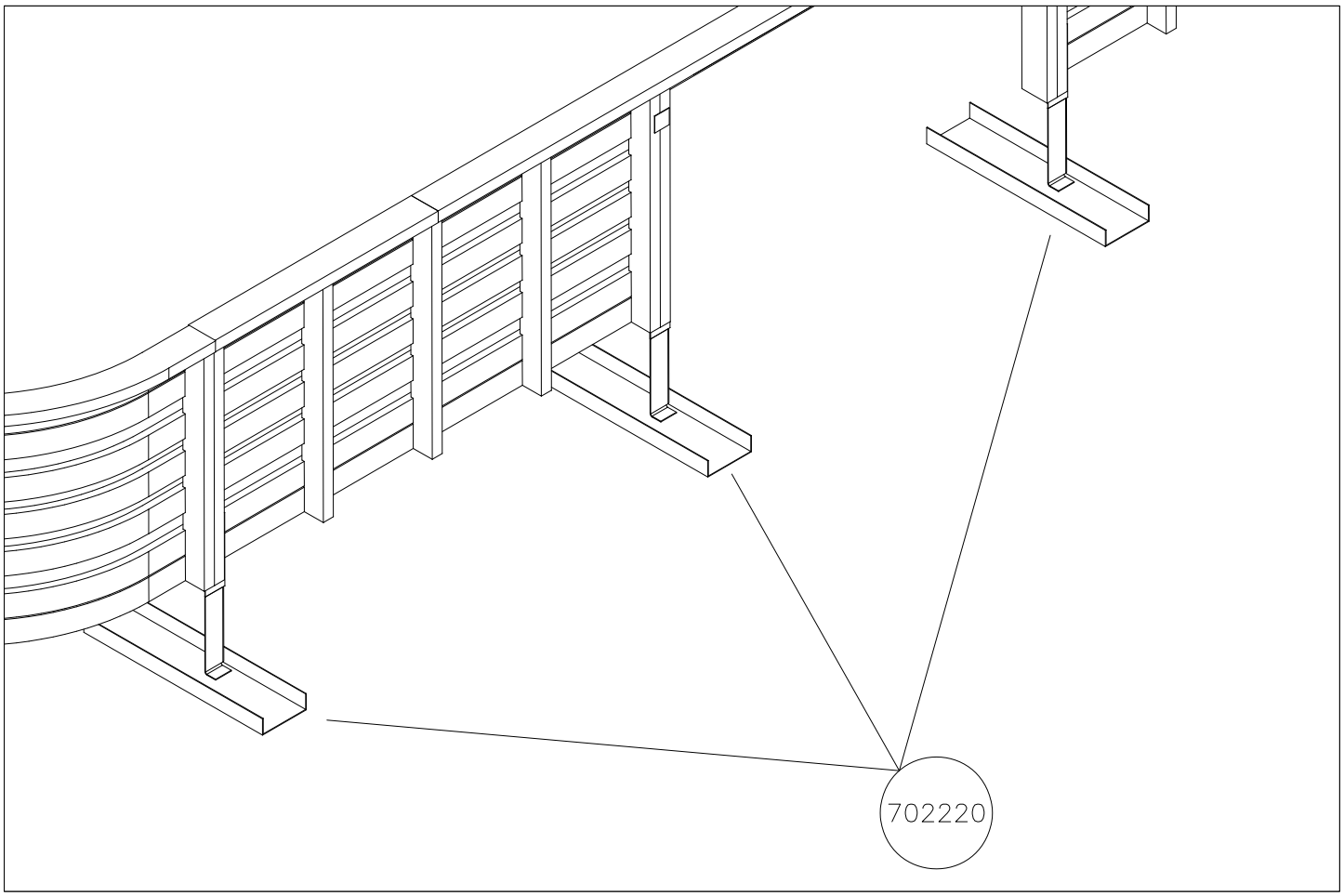

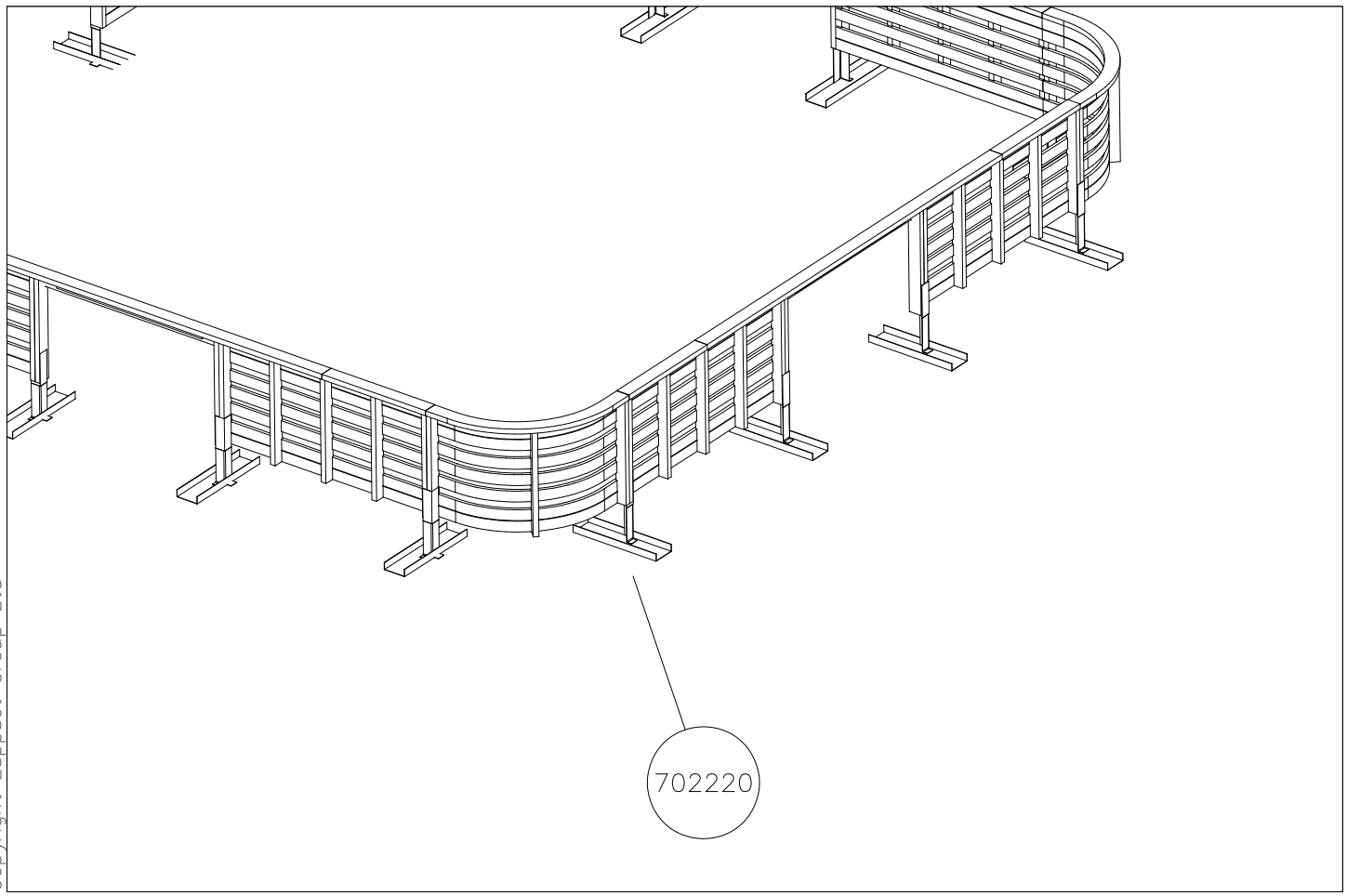

Copyright Lappset Group Ltd

LAPPSET®
ARENA SURFACE

290443M

DATE: 12.8.2025

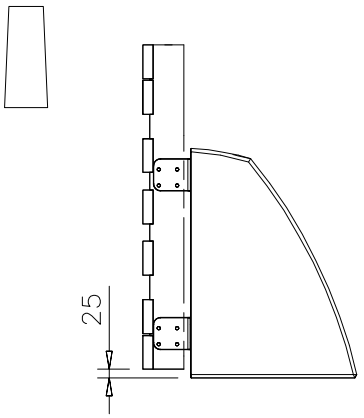

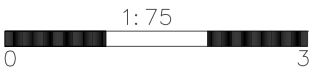

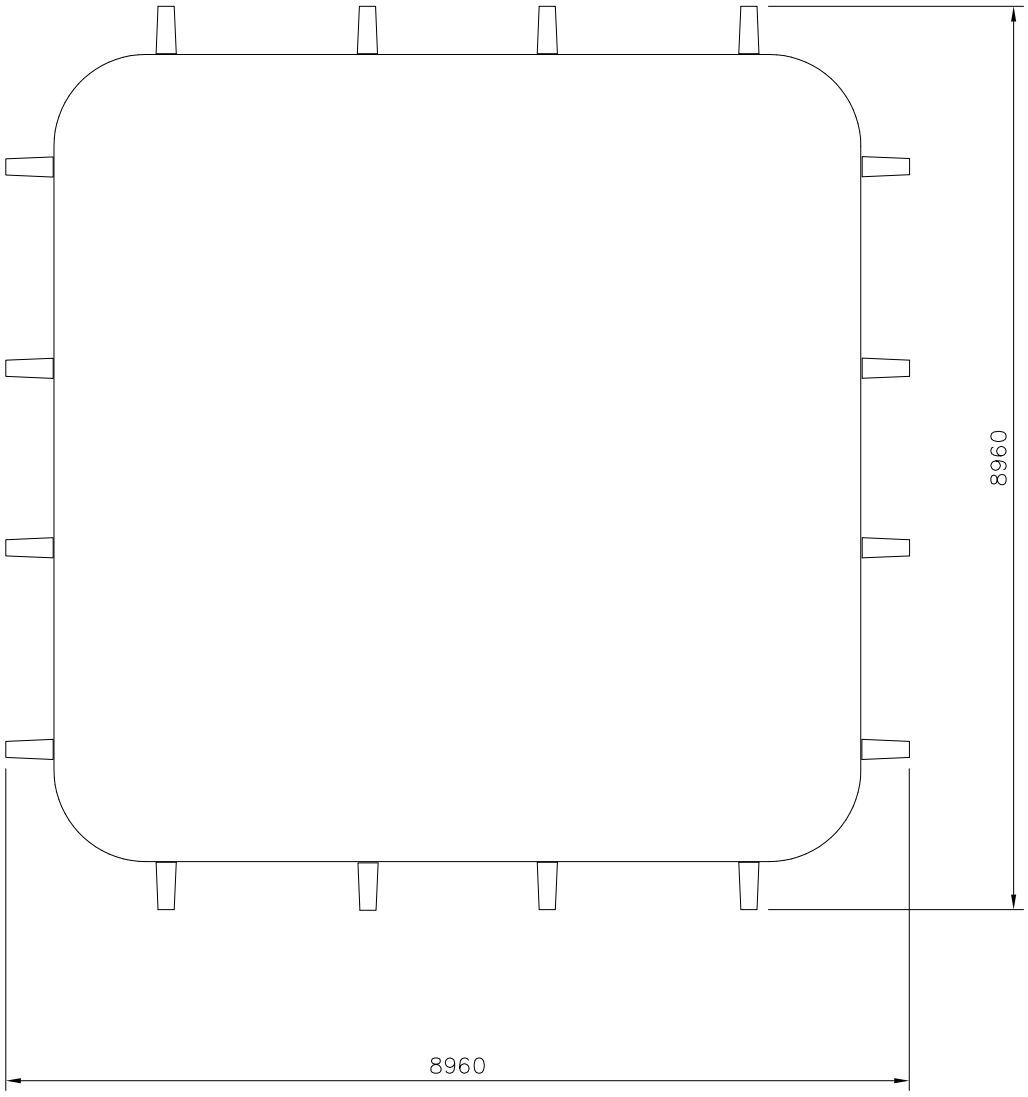

Copyright Lappset Group Ltd

LAPPSET®
ARENA SURFACE

290443M

(3/3)
4

DATE: 12.8.2025

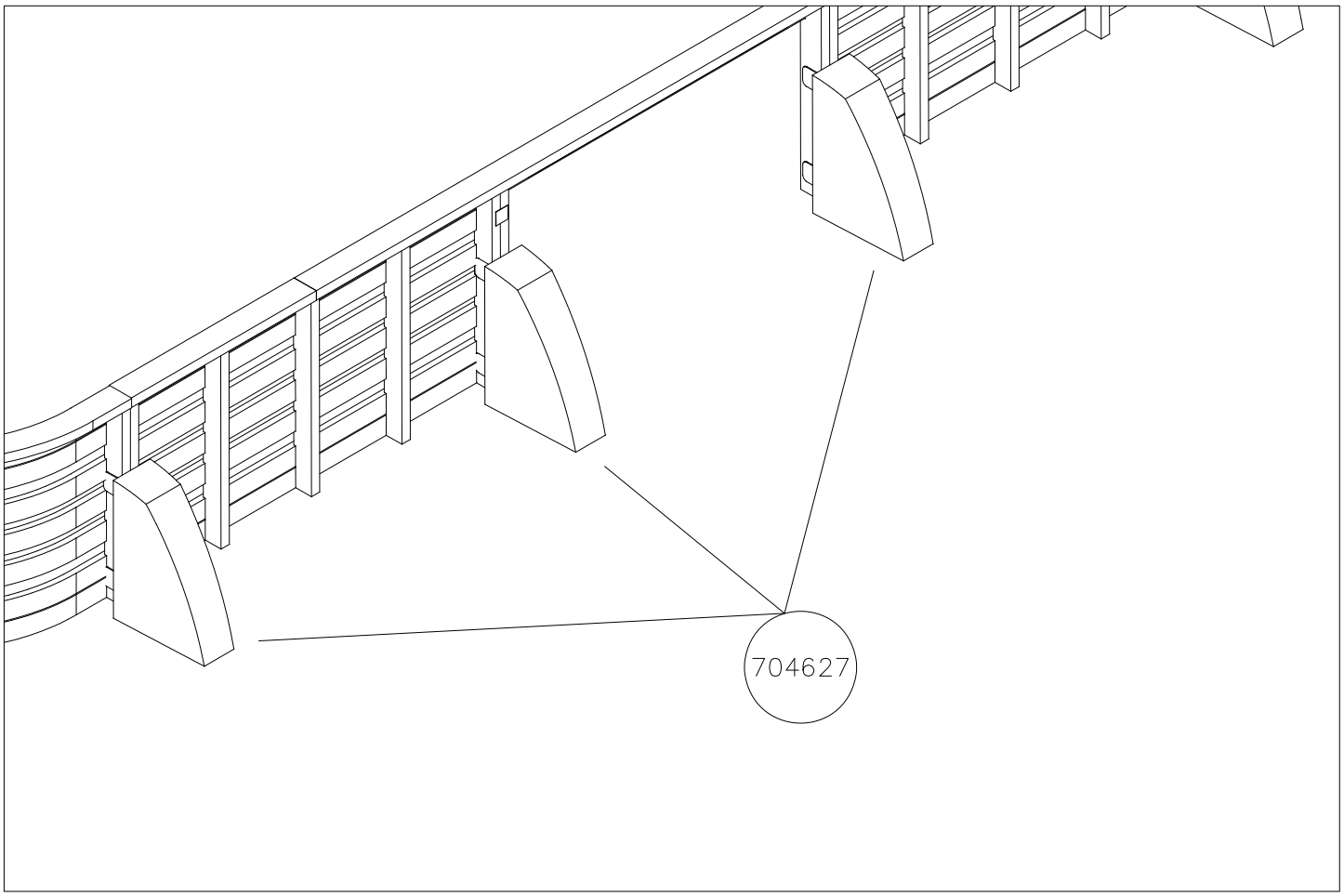

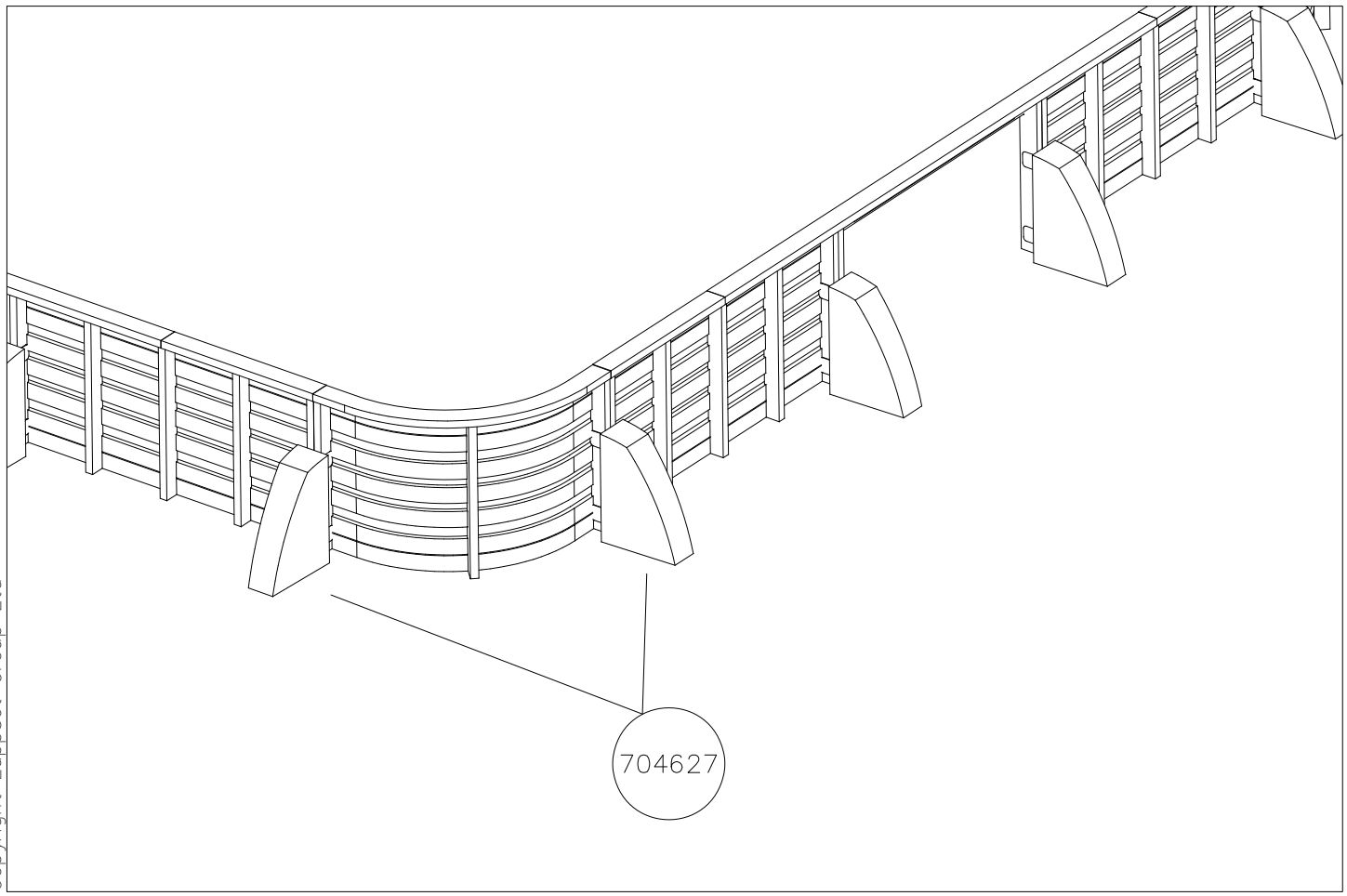

Copyright Lappset Group Ltd

LAPPSET®
ARENA CONCRETE

290443M

DATE: 12.8.2025

(2/3)
4

1:75
0 3

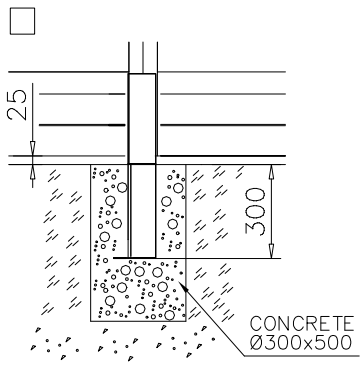

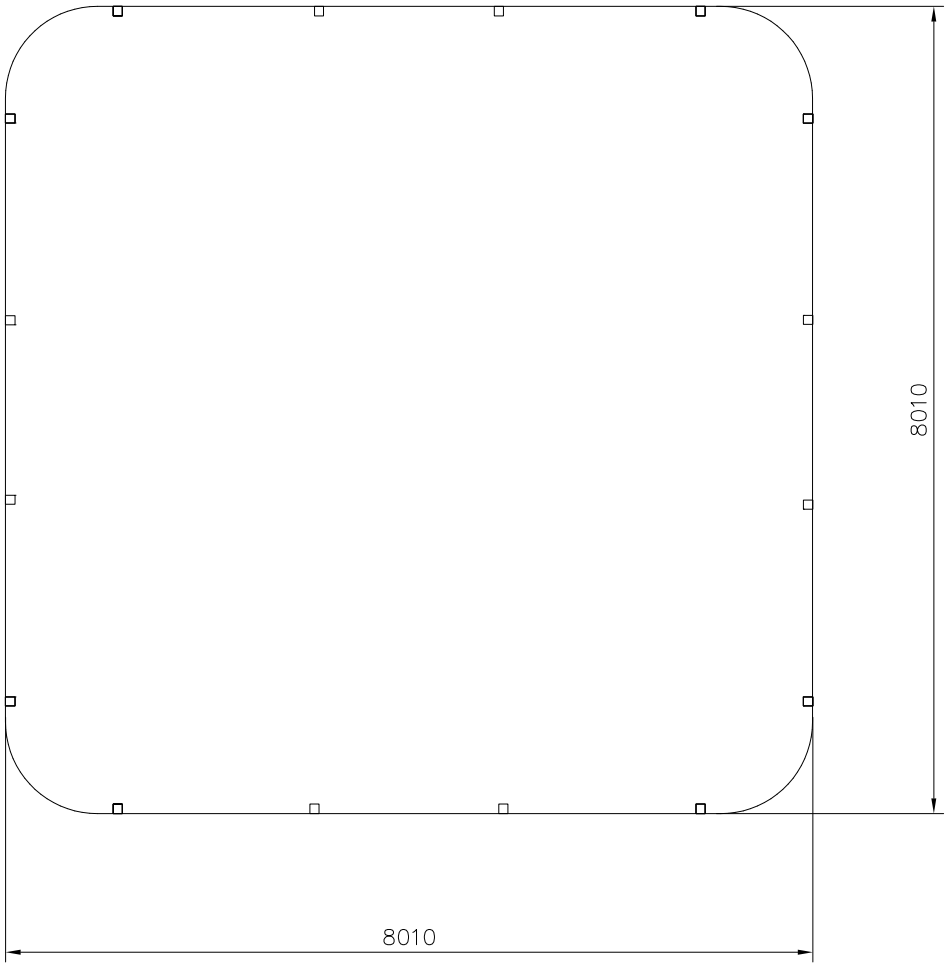

Copyright Lappset Group Ltd

LAPPSET®
ARENA CONCRETE

290443M

DATE: 12.8.2025

(3/3)
4

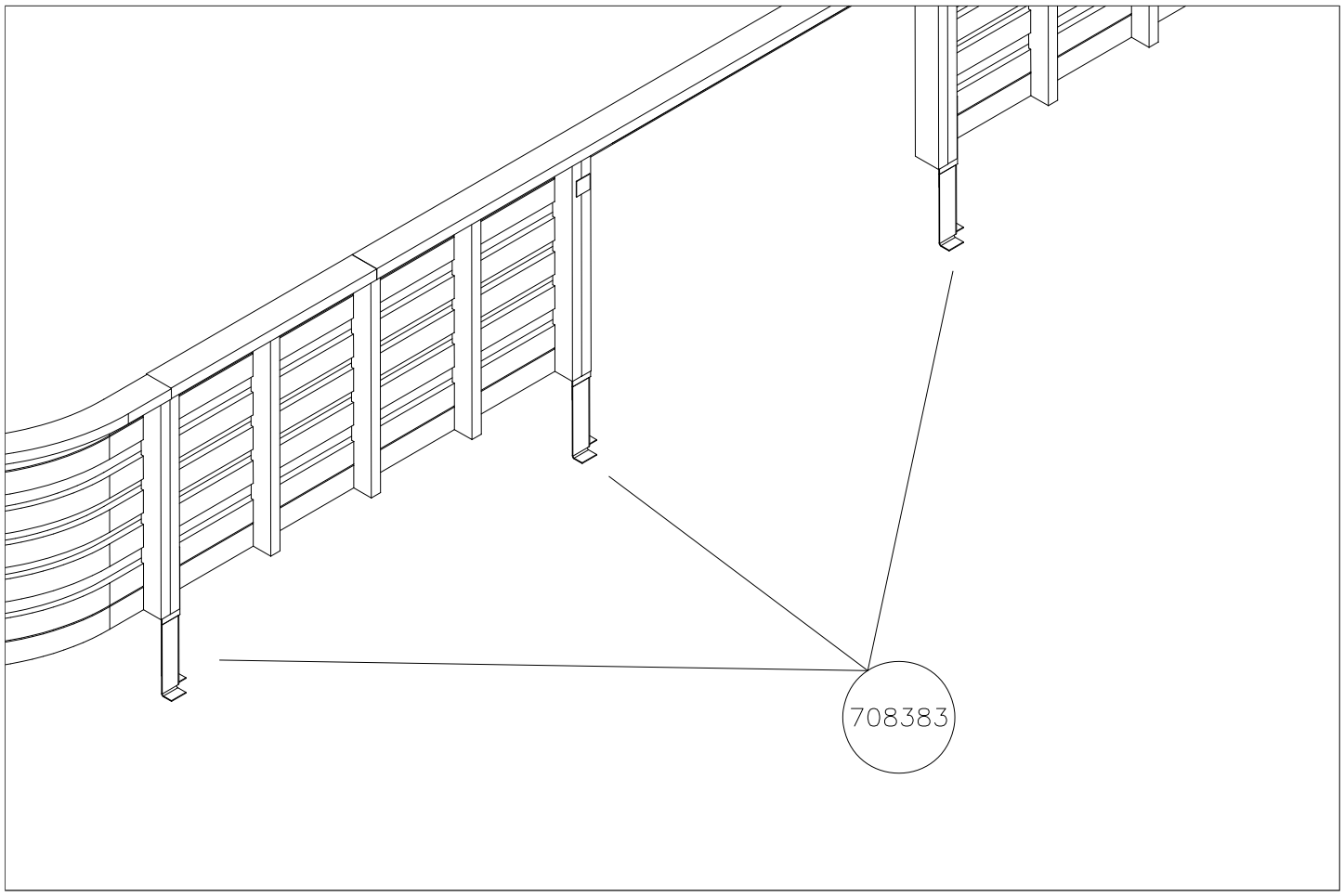

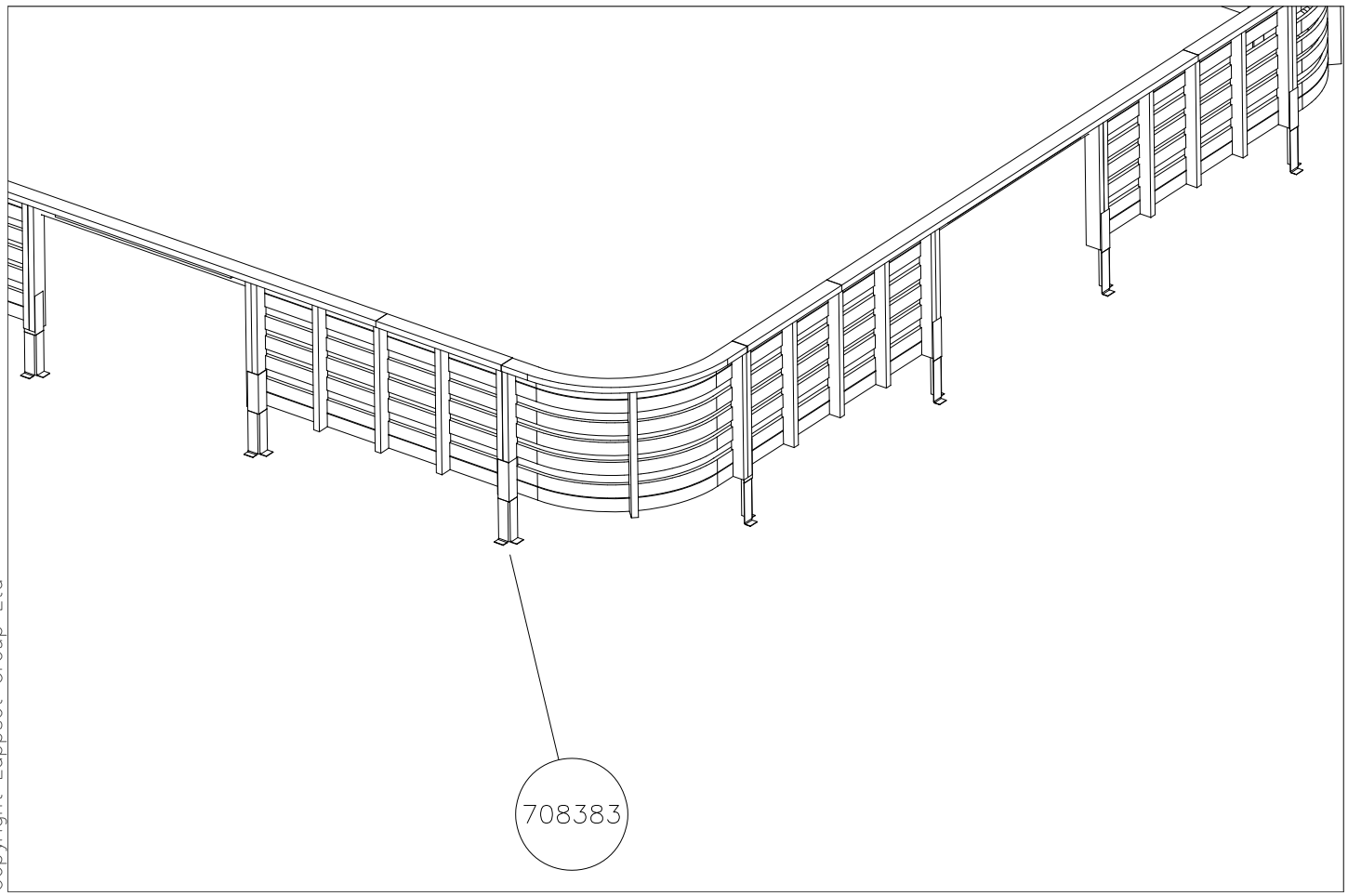

Copyright Lappset Group Ltd

LAPPSET®

290443M

DATE: 12.8.2025

1:100

0 5m

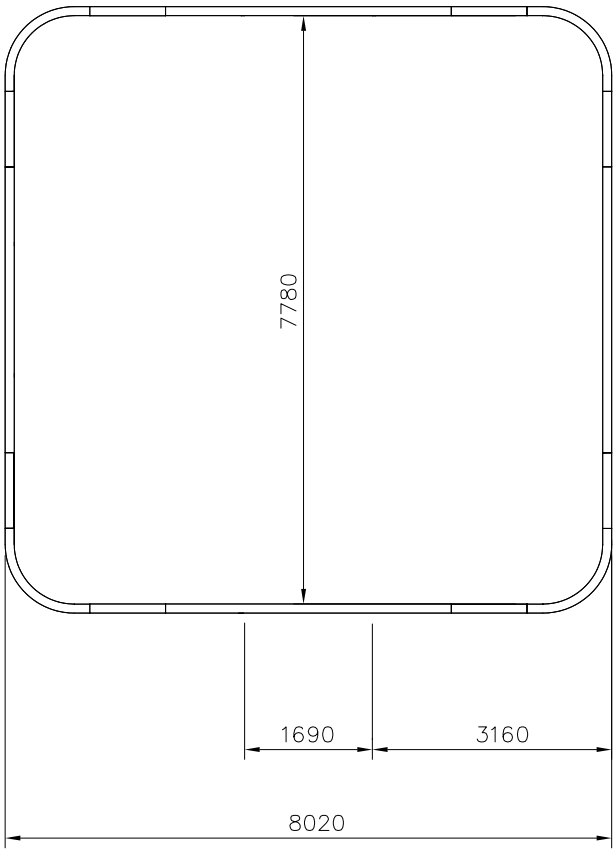

Copyright Lappset Group Ltd

LAPPSET®

290443M

DATE: 12.8.2025

5A

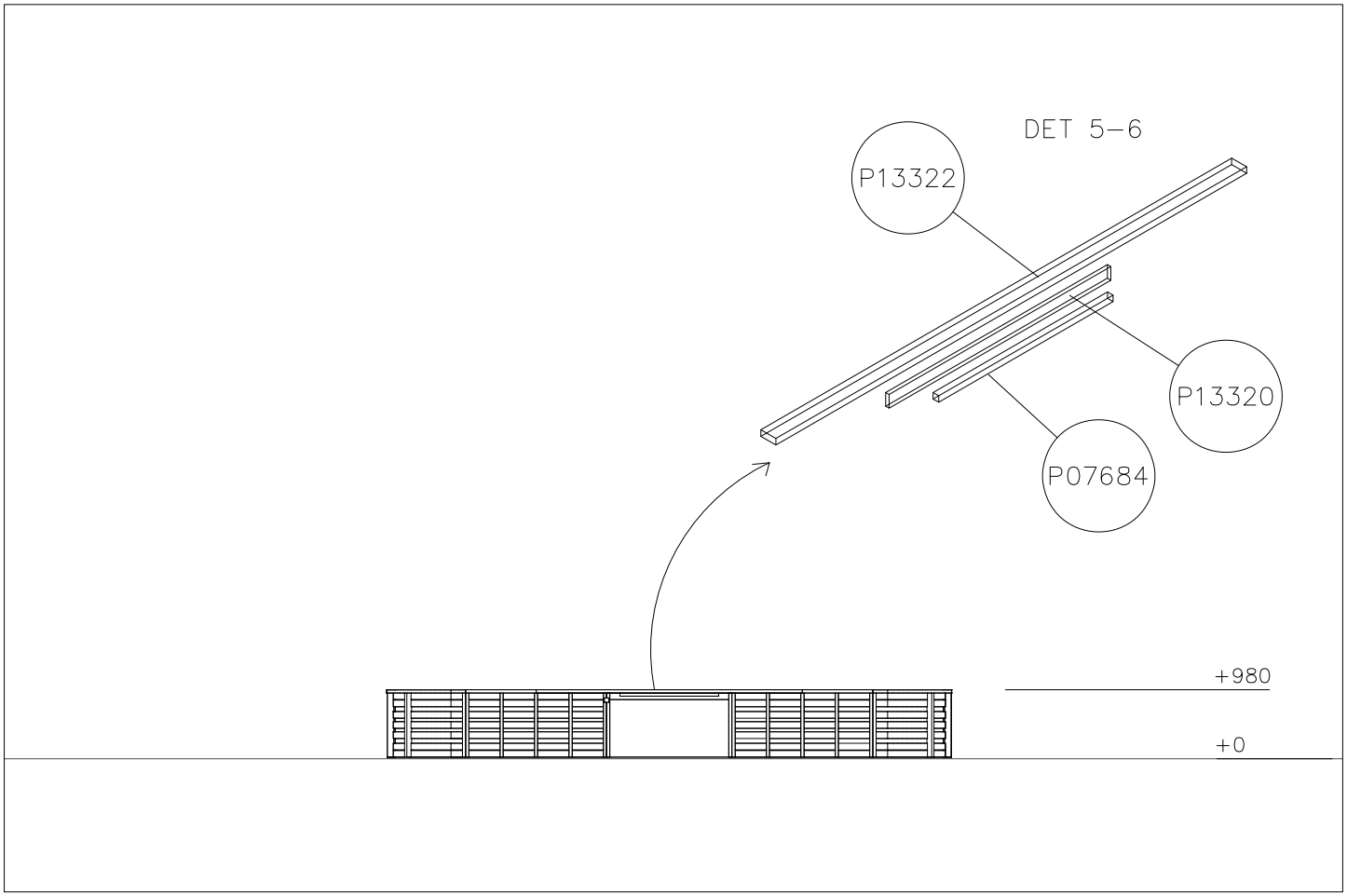

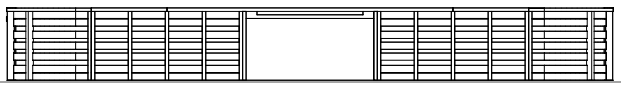

Copyright Lappset Group Ltd

LAPPSET®

290443M

DATE: 12.8.2025

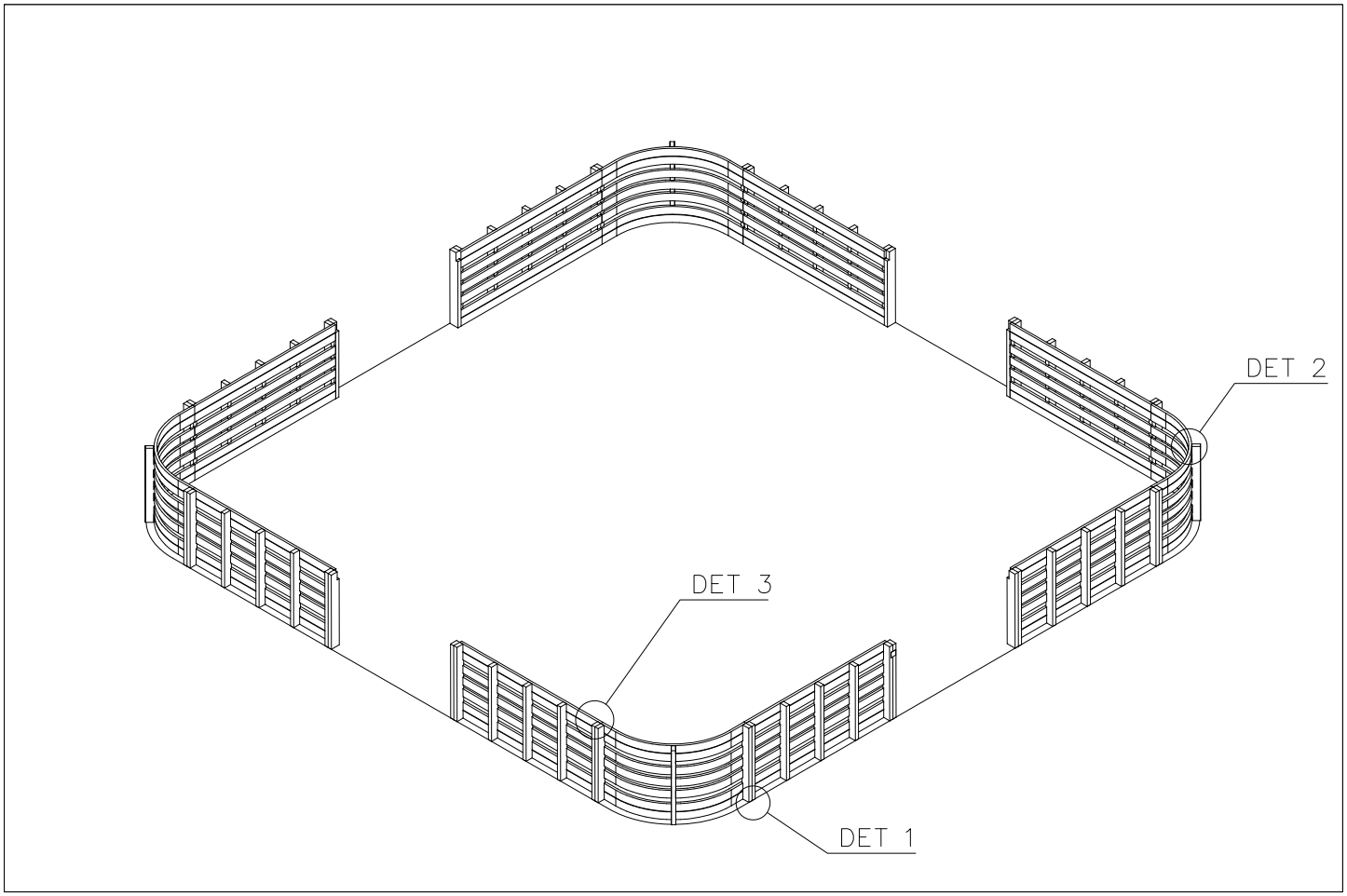

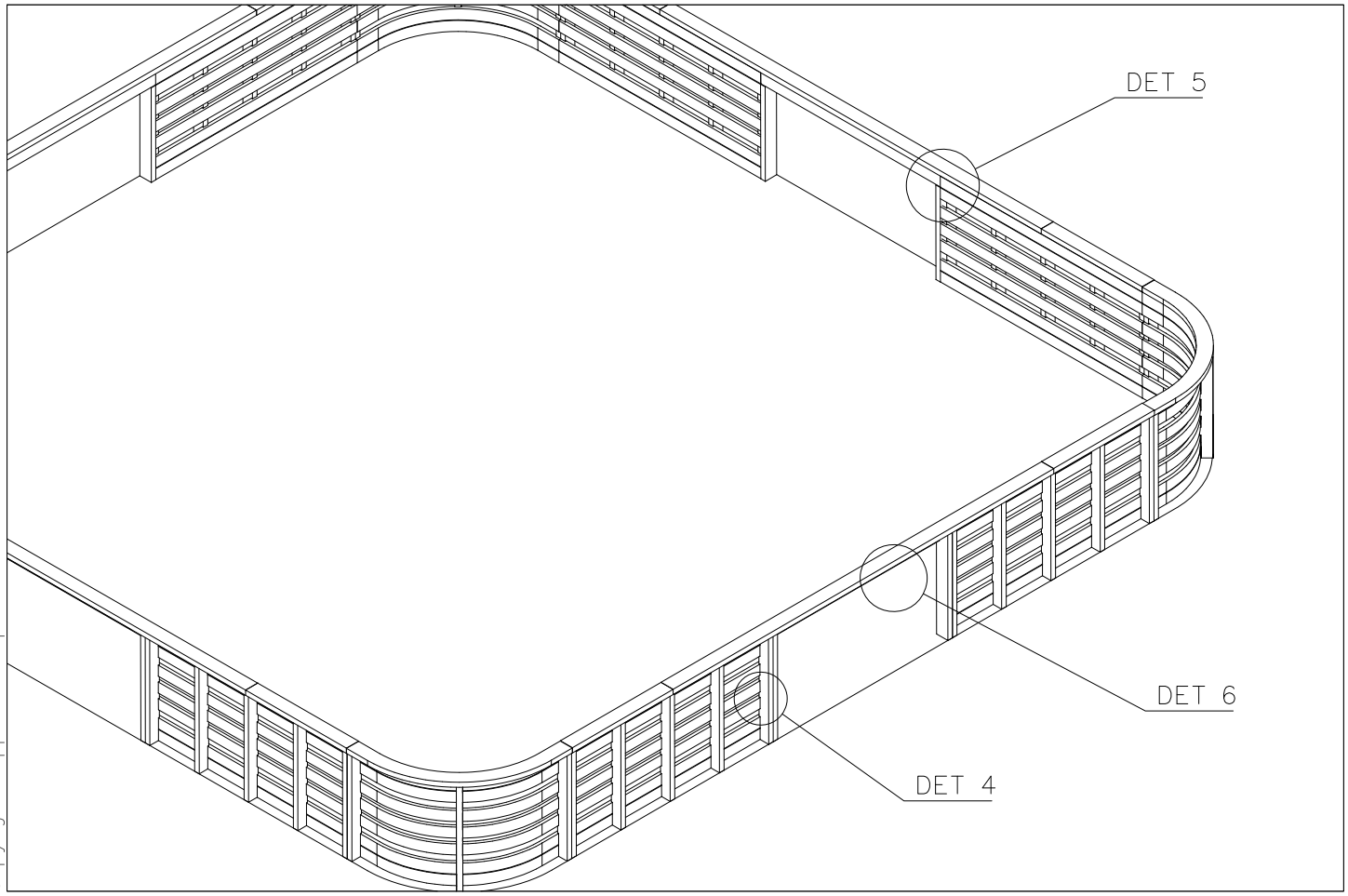

Copyright Lappset Group Ltd

LAPPSET®

290443M

DATE: 12.8.2025

6A

DET 1

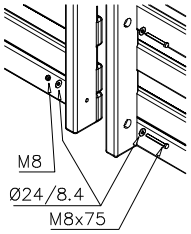

DET 2

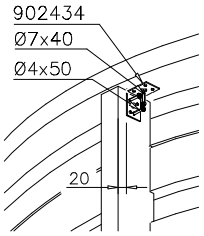

DET 3

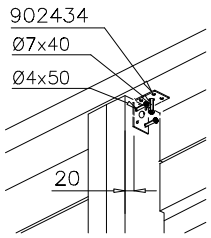

DET 4

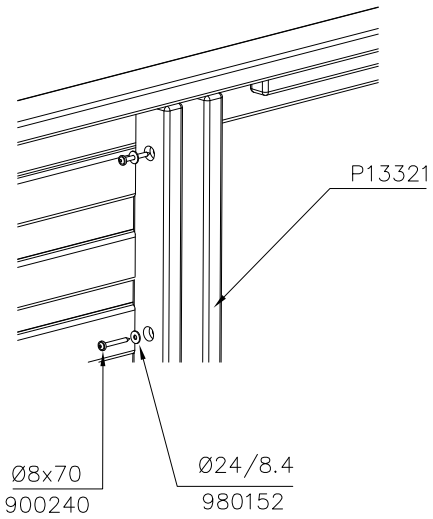

DET 5

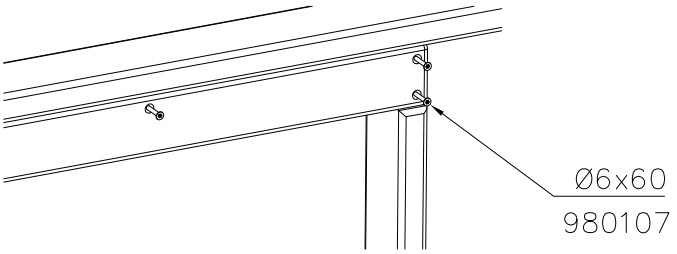

DET 6

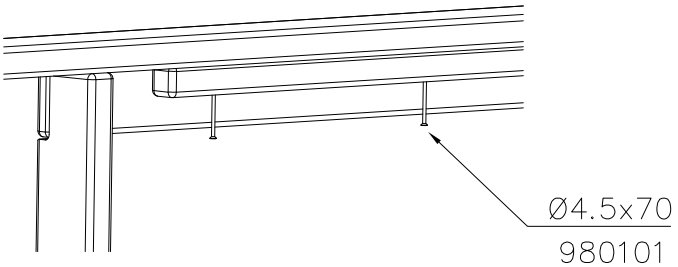

Copyright Lappset Group Ltd

LAPPSET®

290443M

DATE: 12.8.2025

8

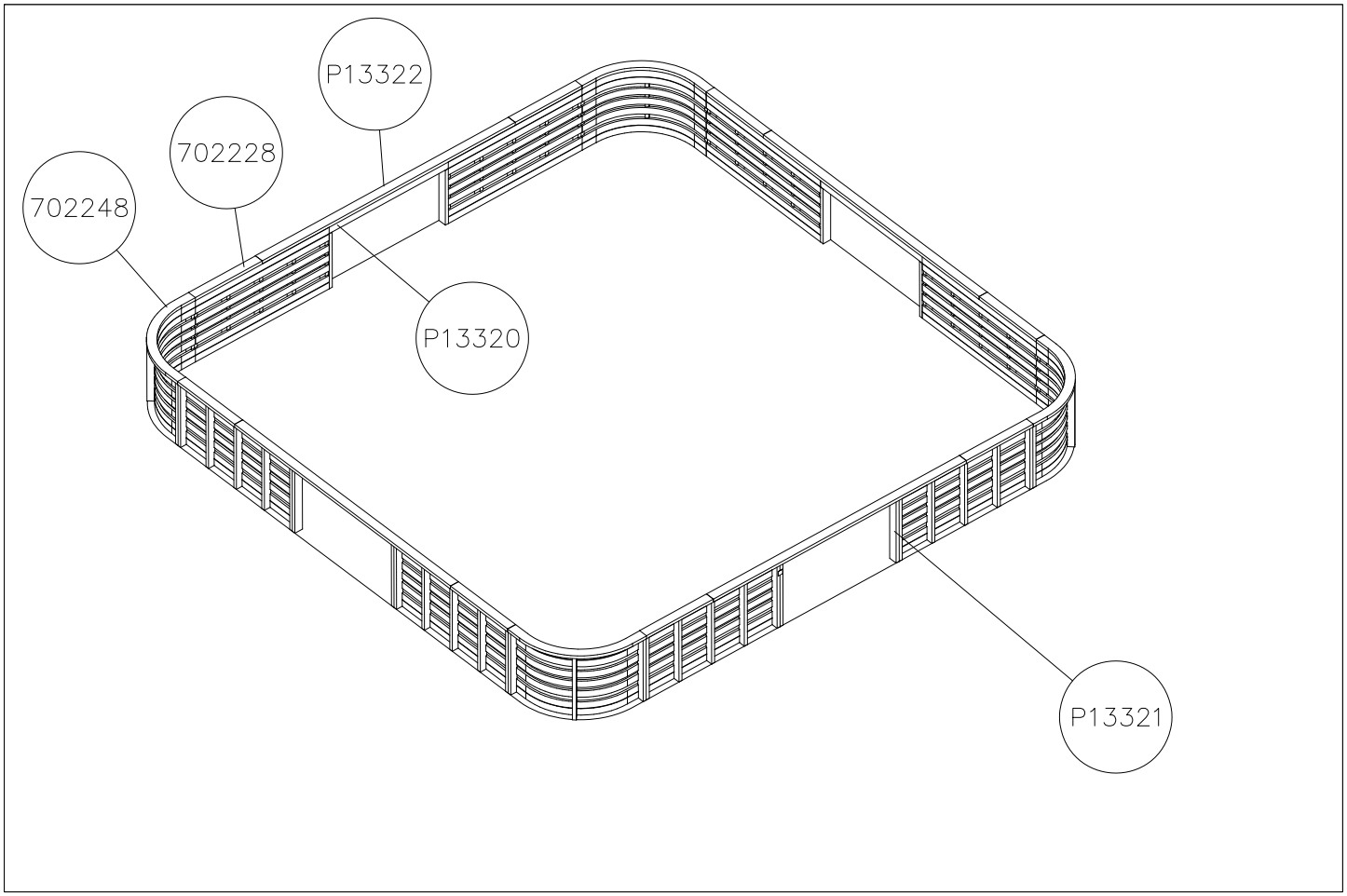

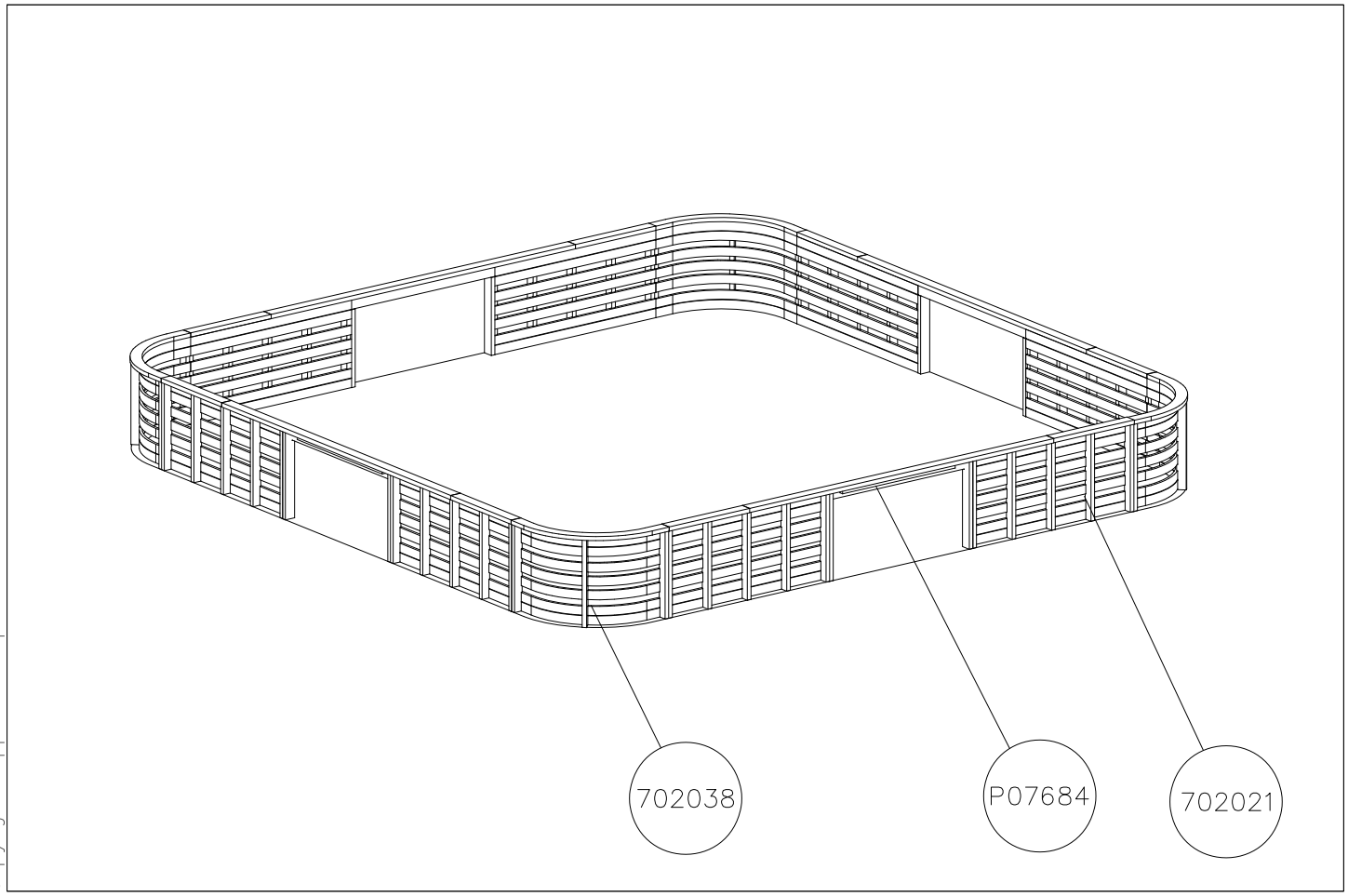

Copyright Lappset Group Ltd

16.2.2021

1

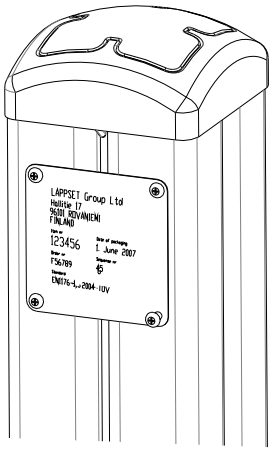

2



Tuotekyltti tulee tuotteen mukana yhdellä seuraavista tavoista:

1) Metallinen tuotekyltti ja kiinnitysruuvit

- Kiinnitä tuotekyltti ruuveilla tolppaan noin 2 metrin korkeuteen kuvan 1 mukaisesti.

2) Tuotekylttitarra

- Puhdista maalattu metalli- tai vaneripinta pölystä ja kosteudesta. Liimaa tarra kuvan 2 mukaisesti.
- Huom. Älä kiinnitä tarraa karheapintaiseen laminaattiin tai maalattuun puuhun.

Vår produktmärkning levereras på ett av följande sätt:

1) Produktskylt i metall

- Fäst skylten med de medföljande skruvarna

2) Självhäftande produktetikett

- Rengör den pulverlackerade metallytan eller laminatytan så att den blir fri från smuts och fukt. Fäst etiketten enligt fig. 2.
- Obs! Fäst ej etiketten på detaljer med skrovlig yta eller på målat trä.

Product label is delivered by one of following ways:

1) Metal product label and screws

- Fasten the label with screws.

2) Label sticker

- Clean the painted metal or plywood surface from dirt and moisture. Fasten the sticker as shown in the figure 2.
- Note. Do not attach the sticker to rough surfaced laminate or painted wood.

La plaque d'informations produit est livrée sous l'une de ces 3 formes :

1) Plaque métallique et vis

- Fixez la plaque à l'aide des vis.

2) Etiquette autocollante

- Avant de coller l'étiquette, nettoyez le composant métallique peint ou la plaque de contreplaqué, de toute saleté. La surface doit être sèche (voir image 2).
- Attention, ne pas coller l'étiquette sur une surface lamellé-collée irrégulière ou sur du bois peint.

Die Auslieferung des Produktaufklebers erfolgt auf eine dieser Arten:

1) Produkt-Schild aus Metall incl. Schrauben

- Die Befestigung des Schildes erfolgt mittels der Schrauben.

2) Aufkleber

-Entfernen Sie zunächst Schmutz und Feuchtigkeit vom lackierten Metall bzw. von der Holzoberfläche und bringen Sie den Aufkleber wie im Bild oben rechts beschrieben auf den gesäuberten Untergrund auf.
- Beachten Sie: Bringen Sie den Aufkleber nicht auf raues laminiertes oder lackiertes Holz an.

LAPPSET®

708383

ÄSSÄ AREENA

DATE: 22.2.2018

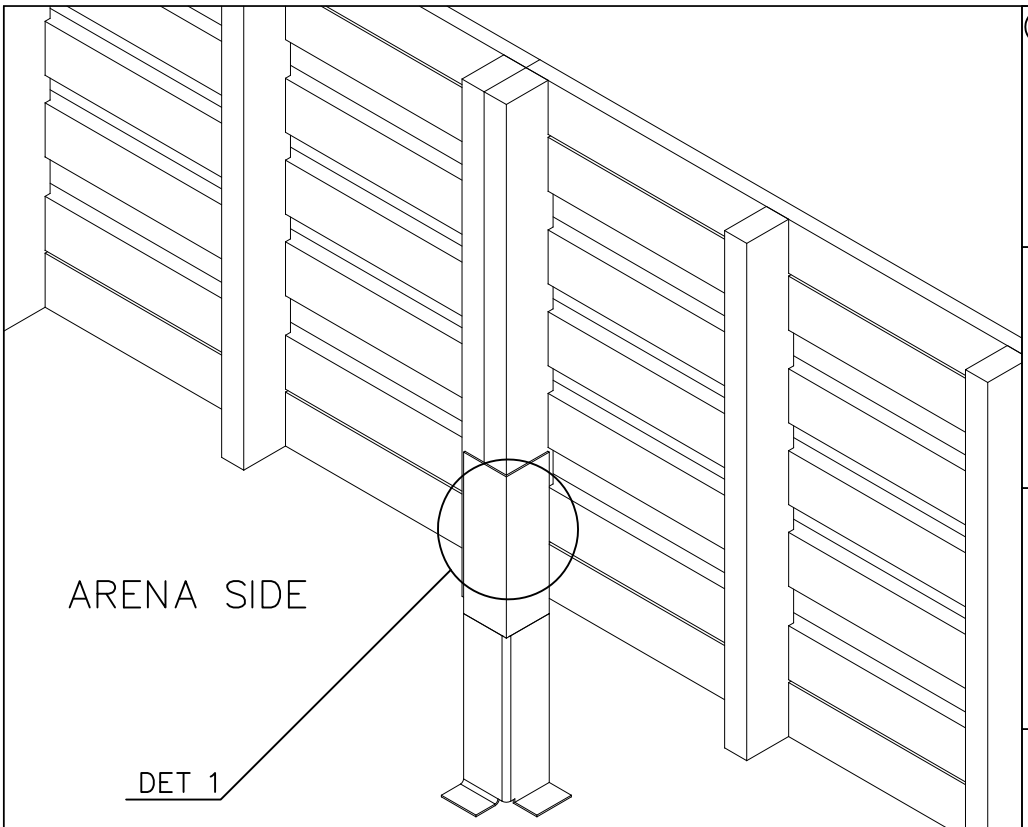

	PCS		PCS
① 902433 	1	② 900240 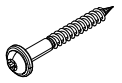 Ø8x70	6
	PCS		PCS
	PCS		PCS
	PCS		PCS

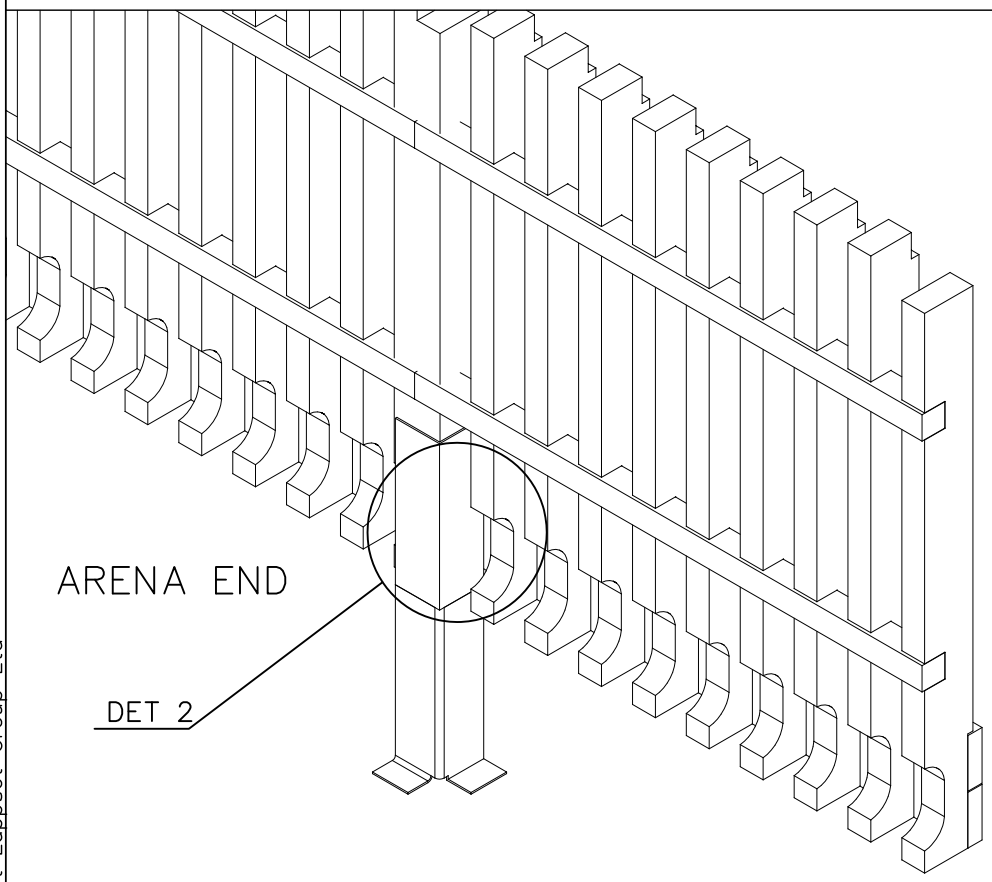

Copyright Lappset Group Ltd

LAPPSET®
708383
ÄSSÄ AREENA

DATE: 22.2.2018

DET 1 ARENA SIDE

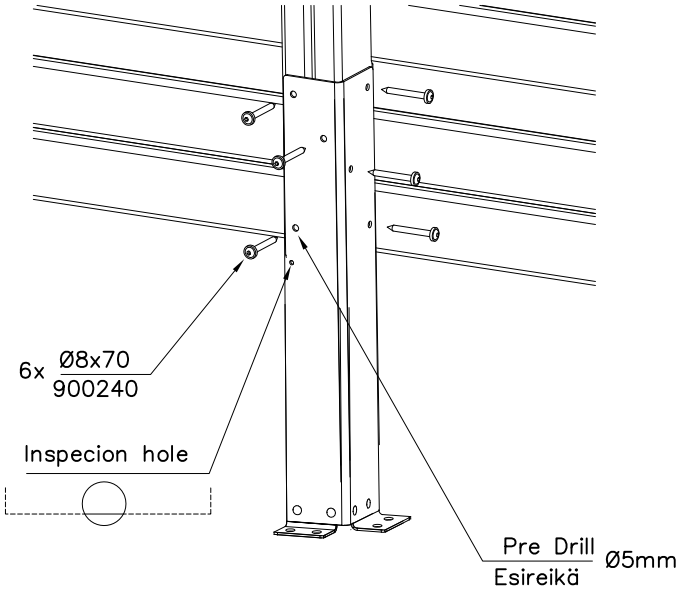

DET 2 ARENA END

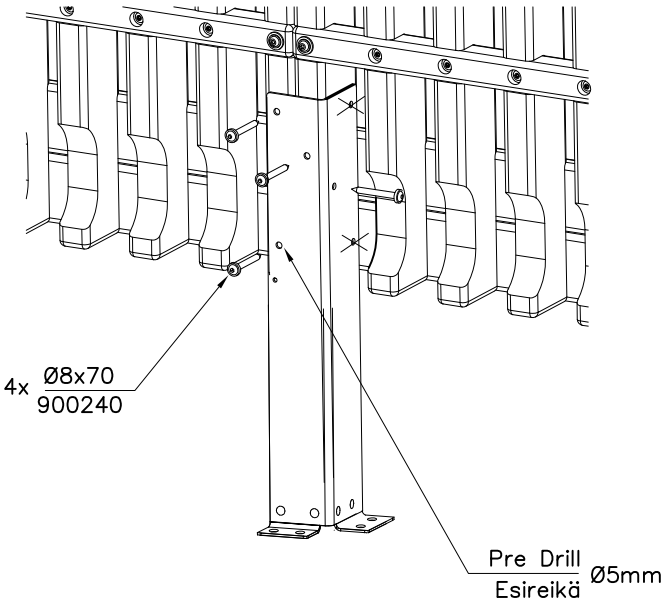

Copyright Lappset Group Ltd

LAPPSET® ARENA FOOT

CONCRETE FOUNDATION

DATE: 23.2.2018

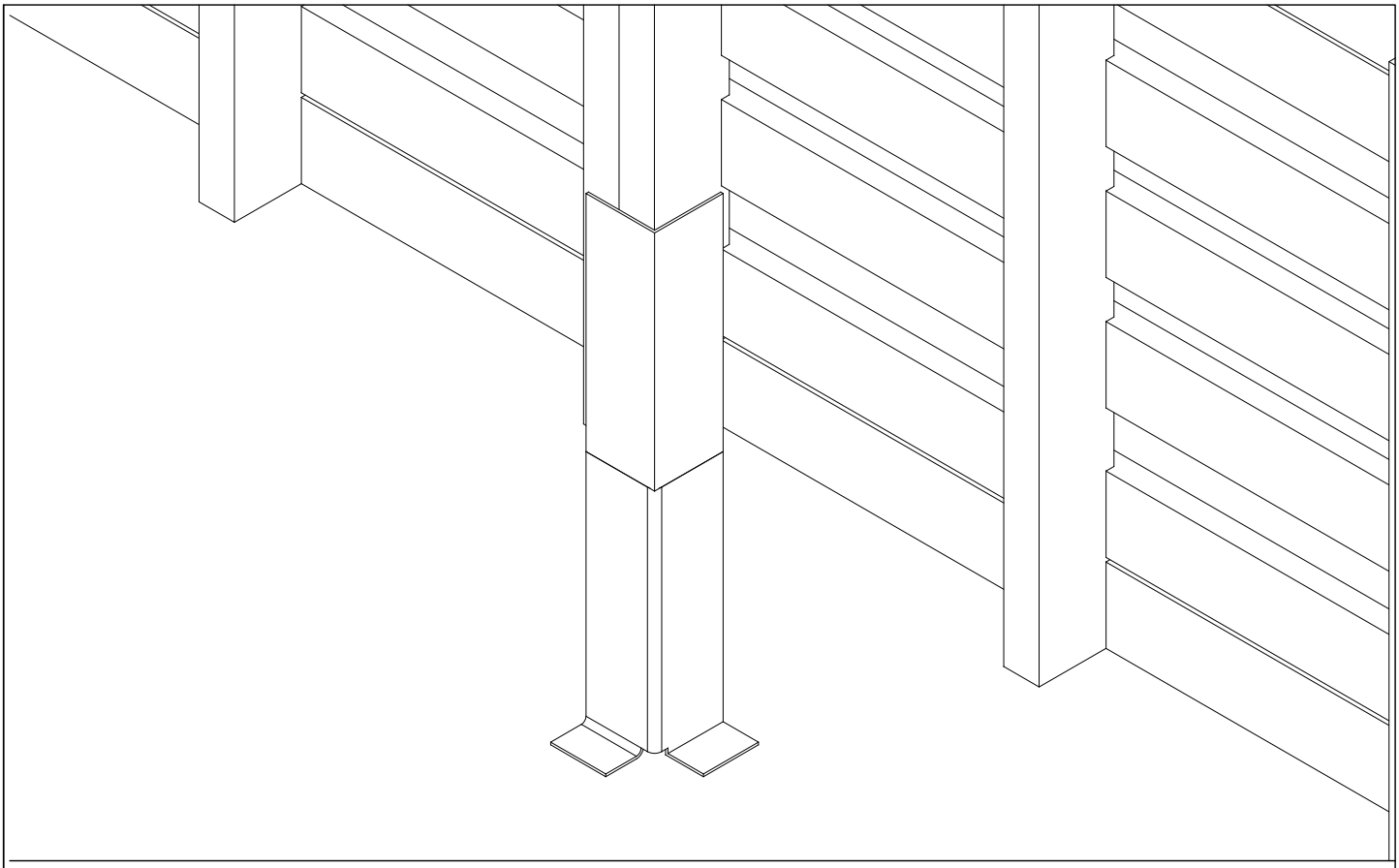

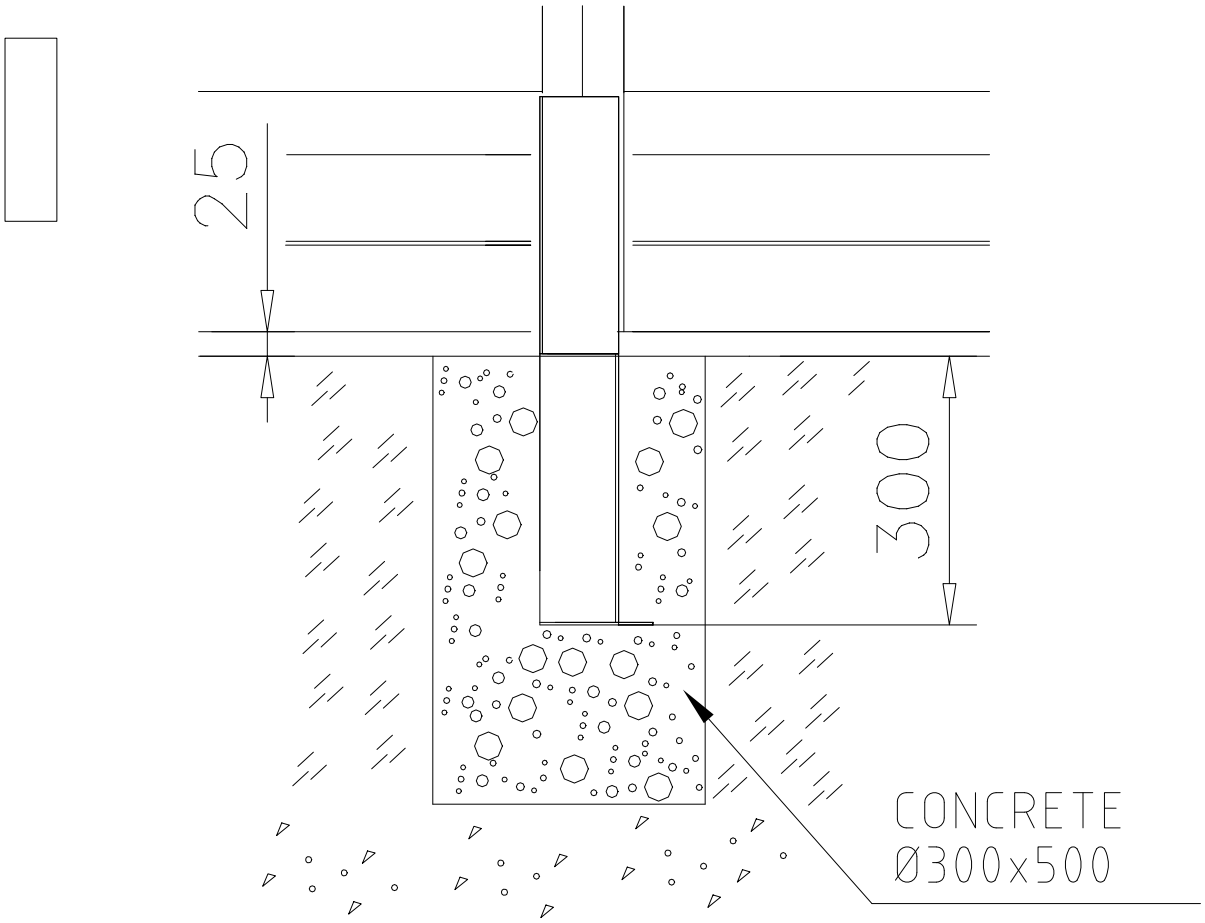

Copyright Lappset Group Ltd