FINNO

ASENNUSOHJE
MONTERINGSANSVISNING
INSTALLATION INSTRUCTION
AUFBAUANLEITUNG
NOTICE D'INSTALLATION

DATE: 13.5.2025

QFL0202

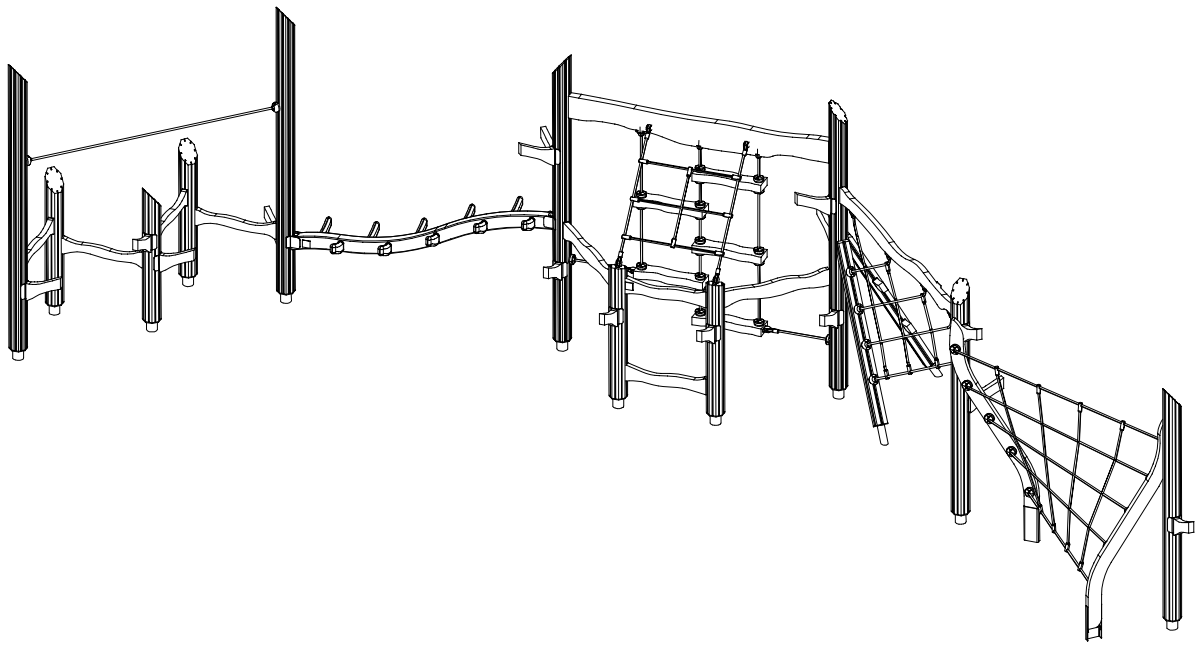

Copyright Lappset Group Ltd

LAPPSET

FINNO

QFL0202

3

DATE: 1.11.2024

702286	PCS	702339	PCS	705197-001	PCS	705214-001	PCS	705225-001	PCS	705377-001	PCS
	4	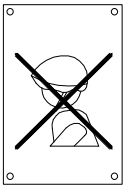	1	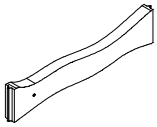	2	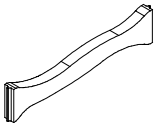	4		1		4
65x65		118x78		45x145x724		45x145x724		93x93x1527		140x140x2594	
705431-001	PCS	705807-001	PCS	705816-001	PCS	705819-001	PCS	705945	PCS	705953-001	PCS
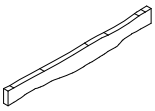	1		2	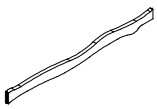	1	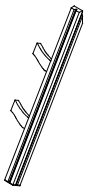	1	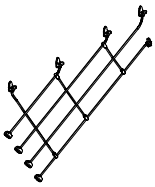	1	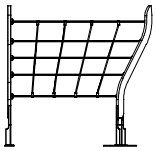	1
68x260x2280		140x140x2094		45x143x2280							
708573-001	PCS	708585	PCS	708615-001	PCS	708620-001	PCS	711514-001	PCS	711540-001	PCS
	3		1		2	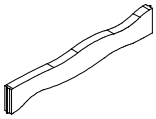	2	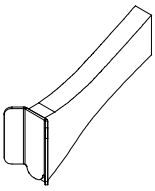	15	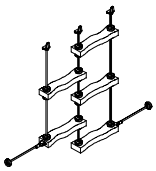	1
140x140x1200		Ø16x2260		140x140x1200		45x145x979					
711548	PCS	711556-001	PCS	903093	PCS	903112	PCS	905104	PCS	909521	PCS
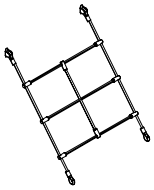	1	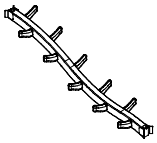	1	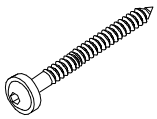	36		11	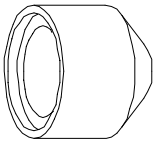	96	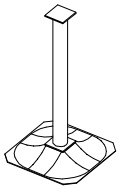	2
				Ø8x90		L=750		M10			
980114	PCS		PCS		PCS		PCS		PCS		PCS
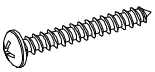	20										
Ø4x20											
	PCS		PCS		PCS		PCS		PCS		PCS
	PCS		PCS		PCS		PCS		PCS		PCS

Copyright Lappset Group Ltd

LAPPSET

FINNO

QFL0202

DATE: 13.5.2025

EN/AS Impact Area 54.7 m2

Falling Space 56.6 m2

Max Falling Height 2350 mm

1:100

0 5

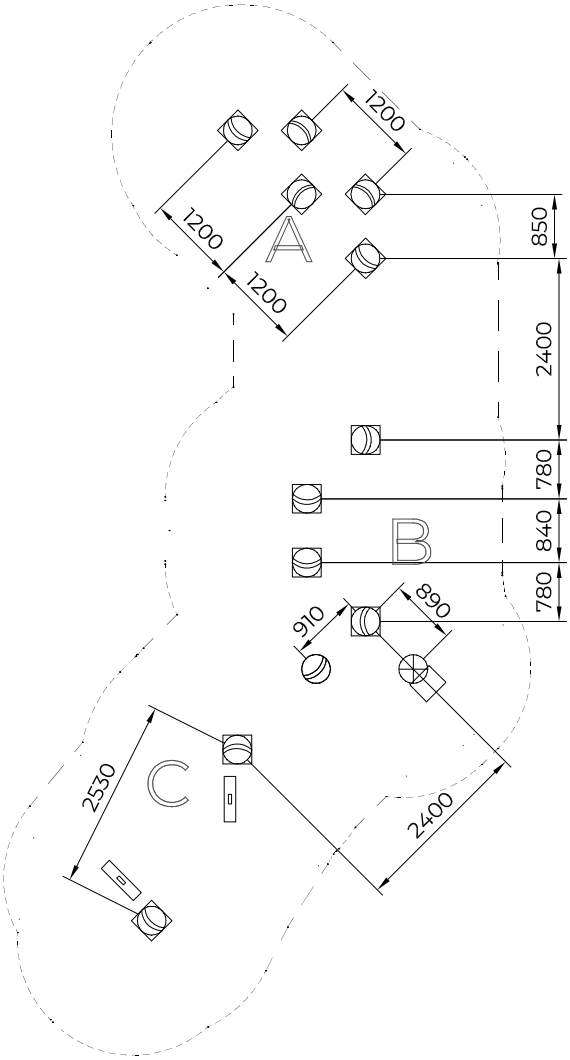

Copyright Lappset Group Ltd

LAPPSET
FINNO

QFL0202

DATE: 13.5.2025

4A

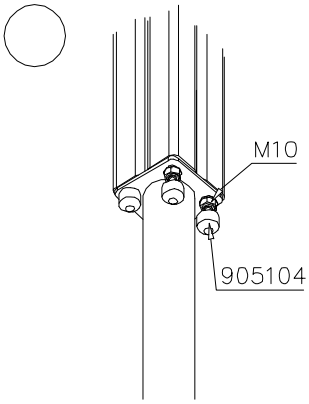

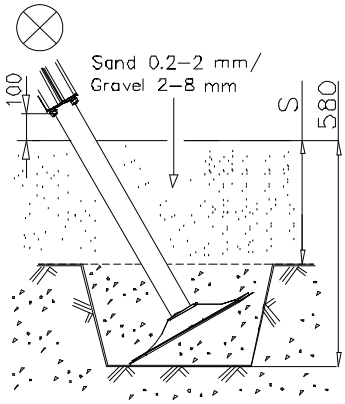

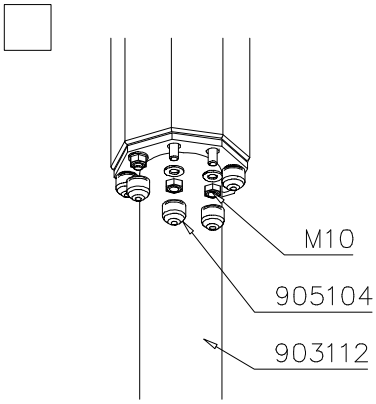

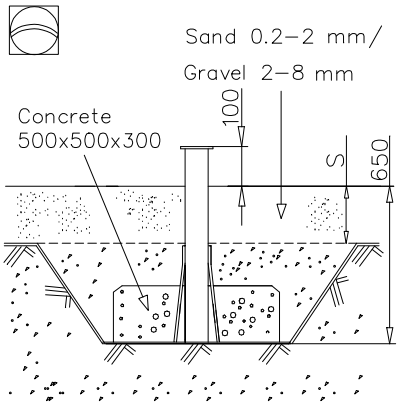

Copyright Lappset Group Ltd

LAPPSET

FINNO

QFL0202

DATE: 1.11.2024

EN/AS Impact Area 54.7 m2

Falling Space 56.6 m2

Max Falling Height 2350 mm

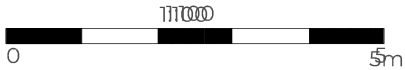

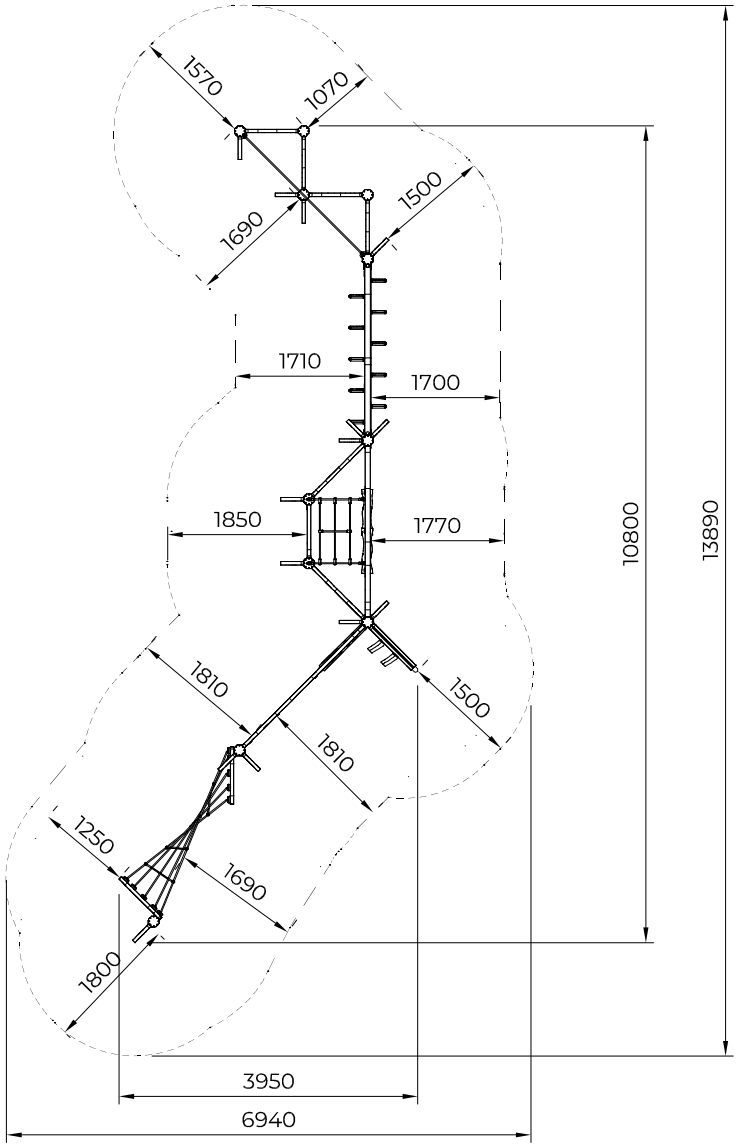

Copyright Lappset Group Ltd

LAPPSET

FINNO

QFL0202

DATE: 1.11.2024

5A

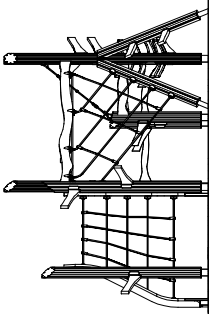

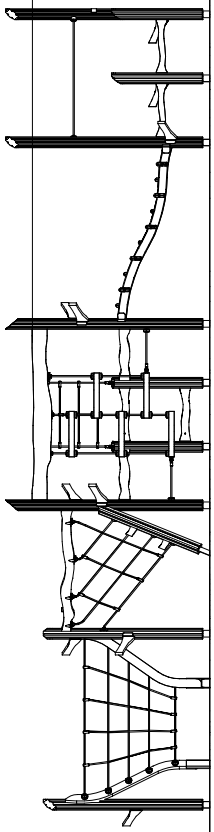

Copyright Lappset Group Ltd

LAPPSET

FINNO

QFL0202

DATE: 13.5.2025

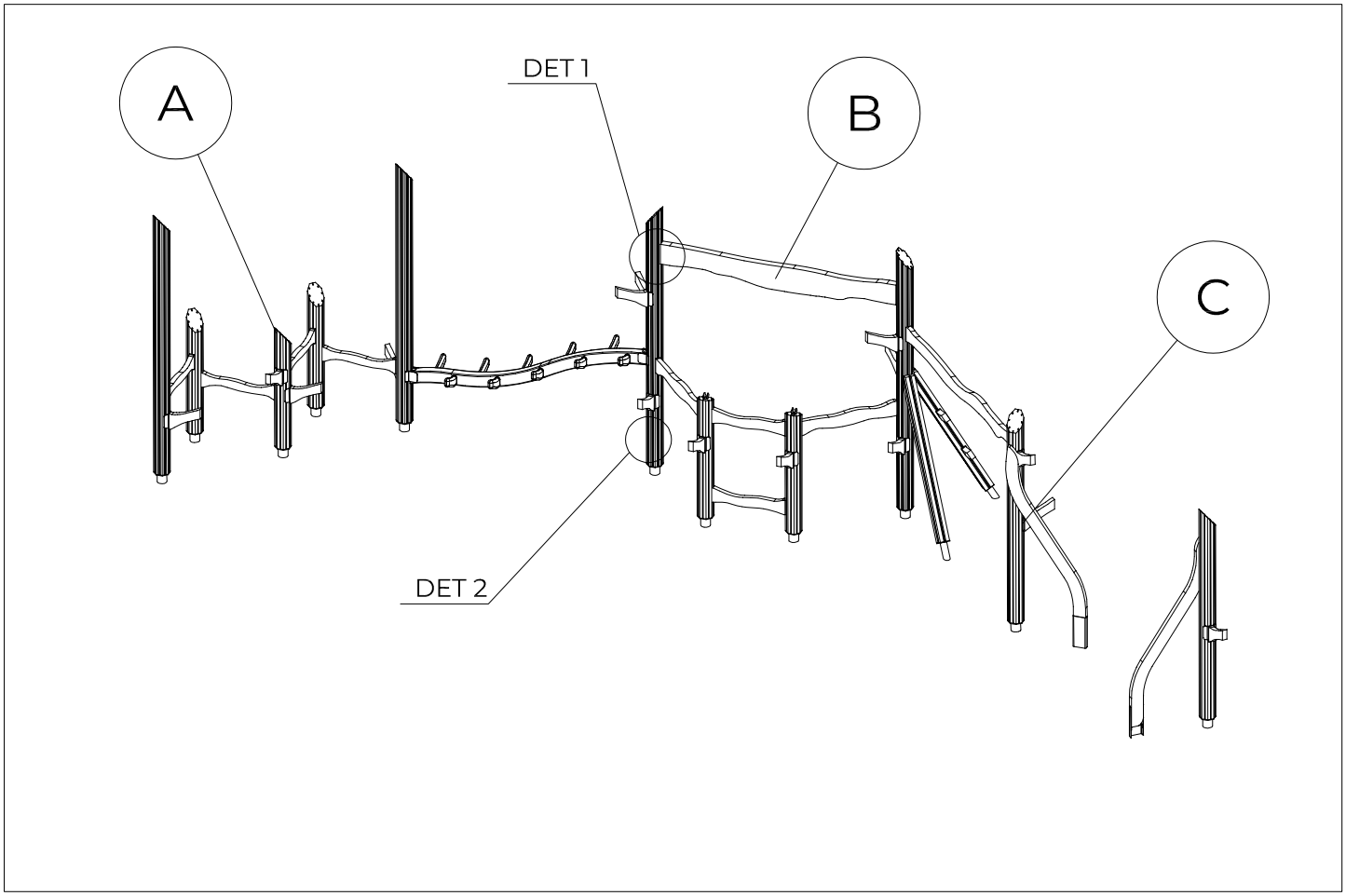

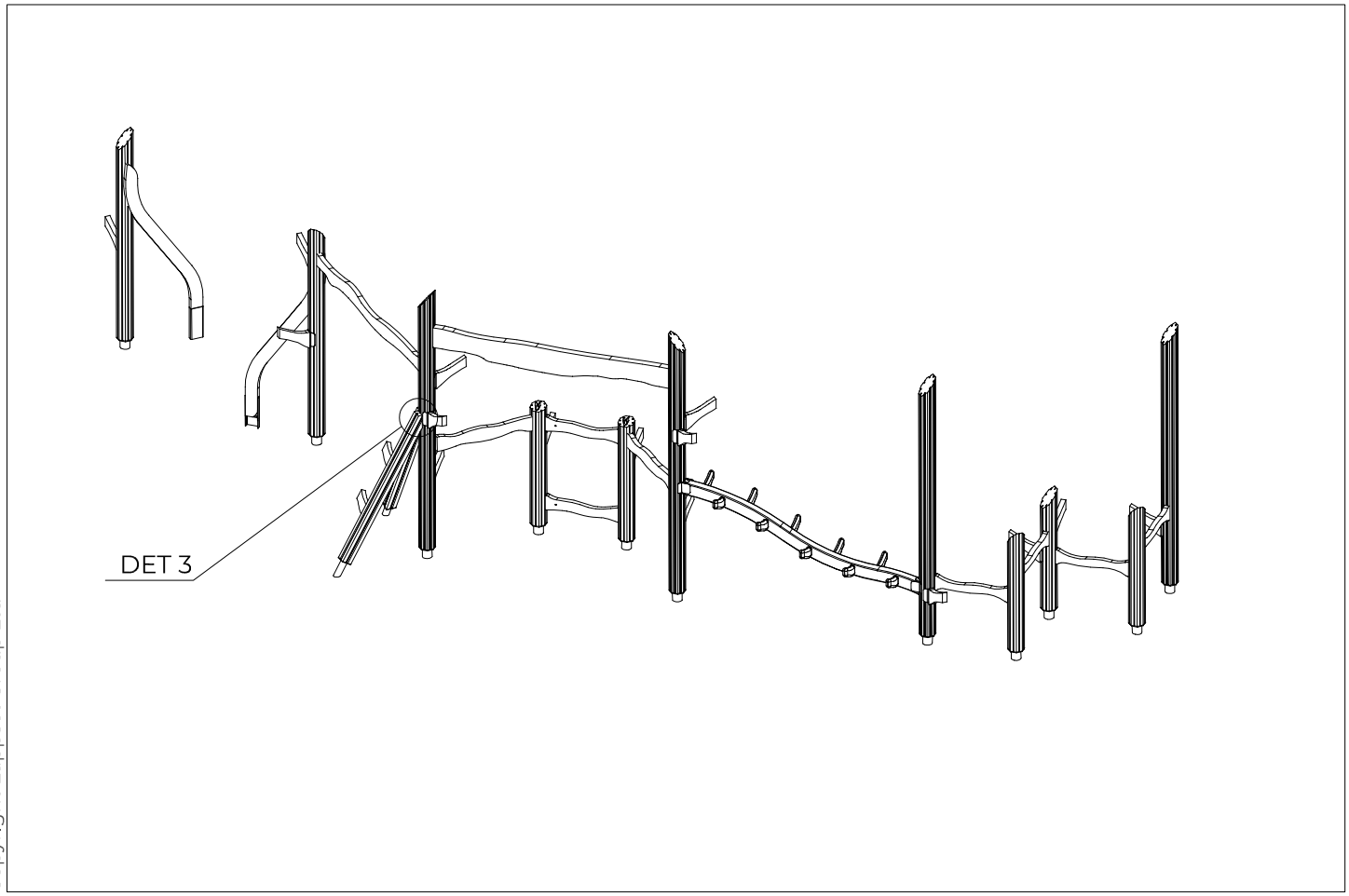

Copyright Lappset Group Ltd

LAPPSET
FINNO

QFL0202

DATE: 13.5.2025

DET 1

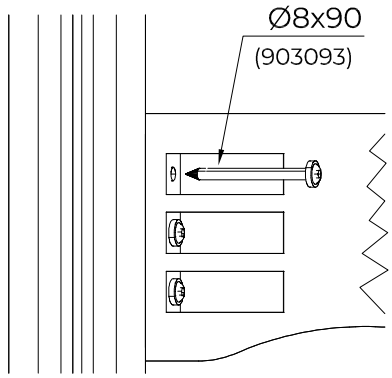

DET 2

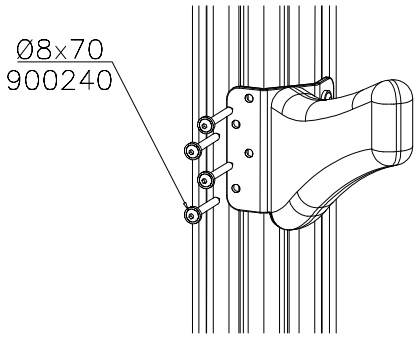

DET 3

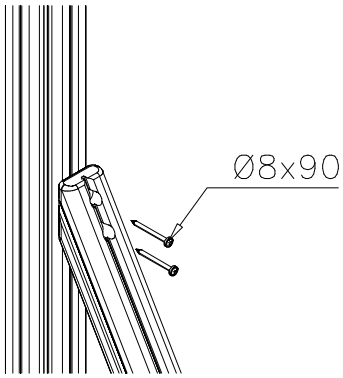

DET 4

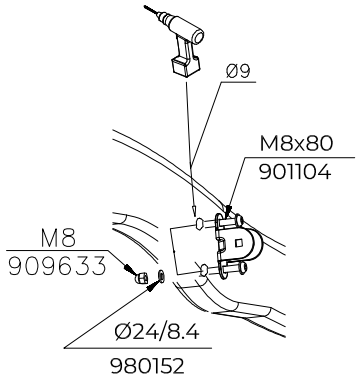

DET 5

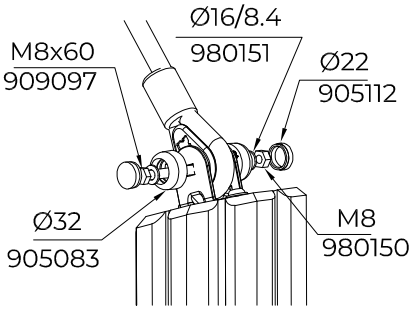

DET 6

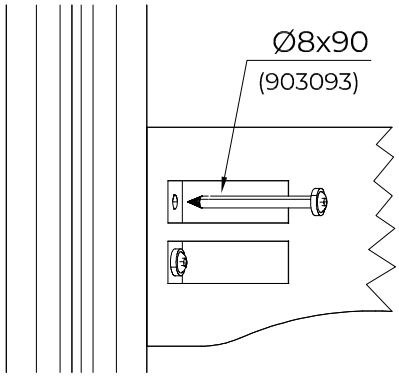

DET 7

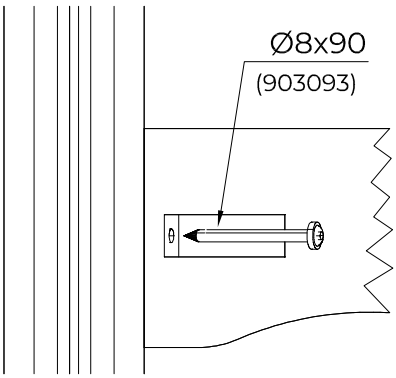

DET 8

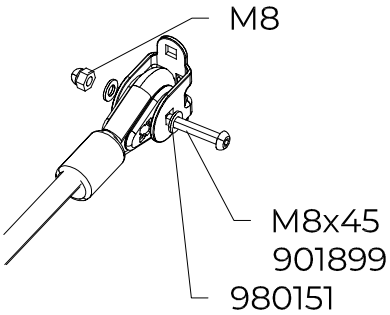

DET 9

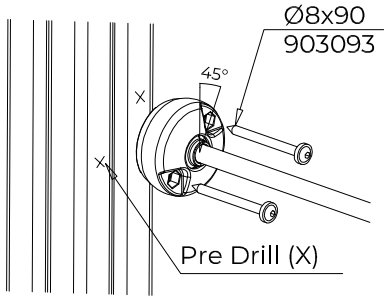

DET 10

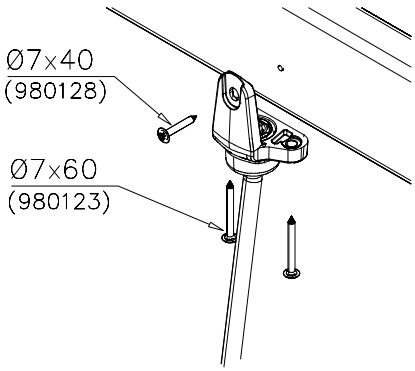

Copyright Lappset Group Ltd

LAPPSET
FINNO

QFL0202

DATE: 13.5.2025

TOWER A

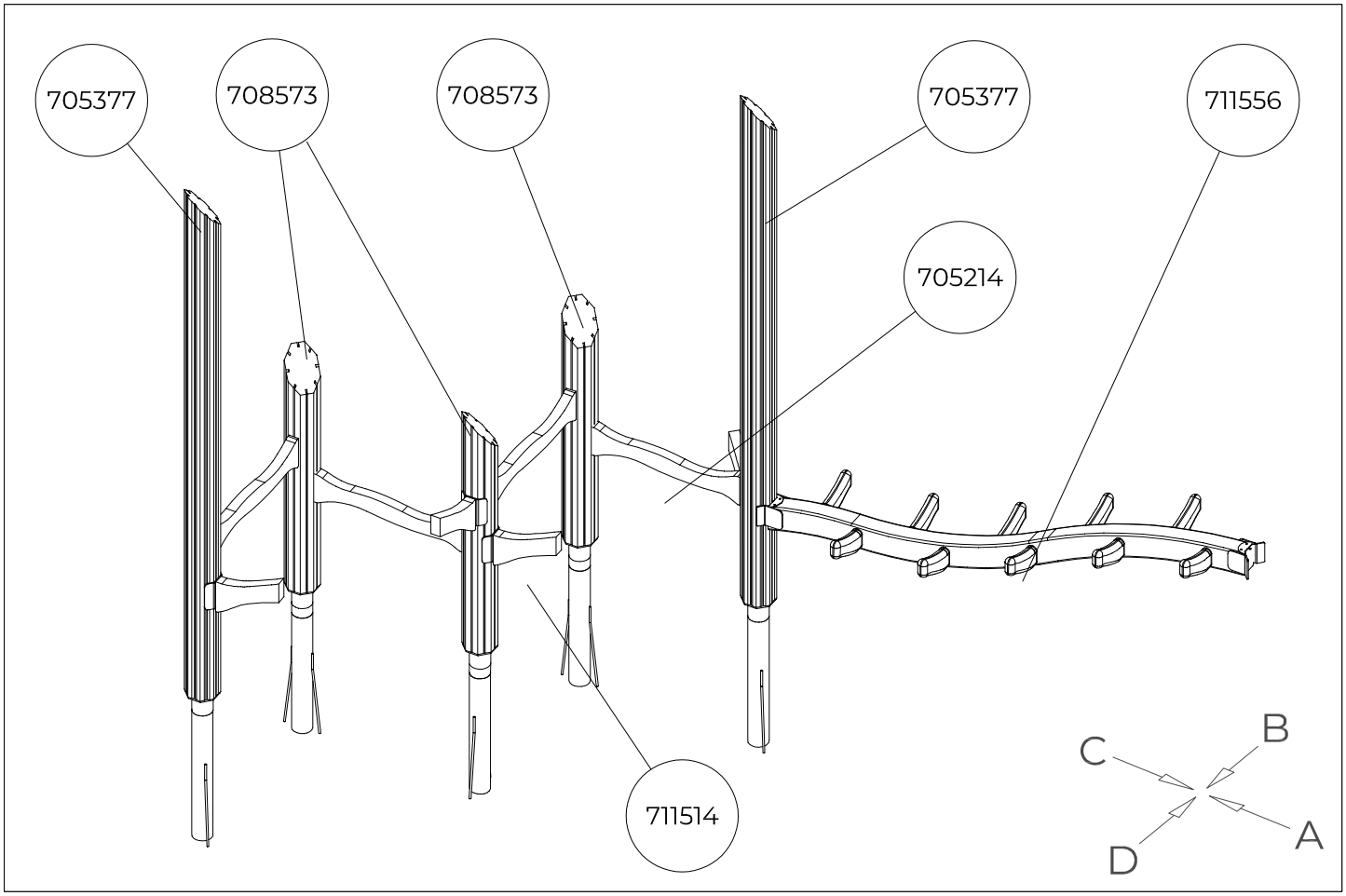

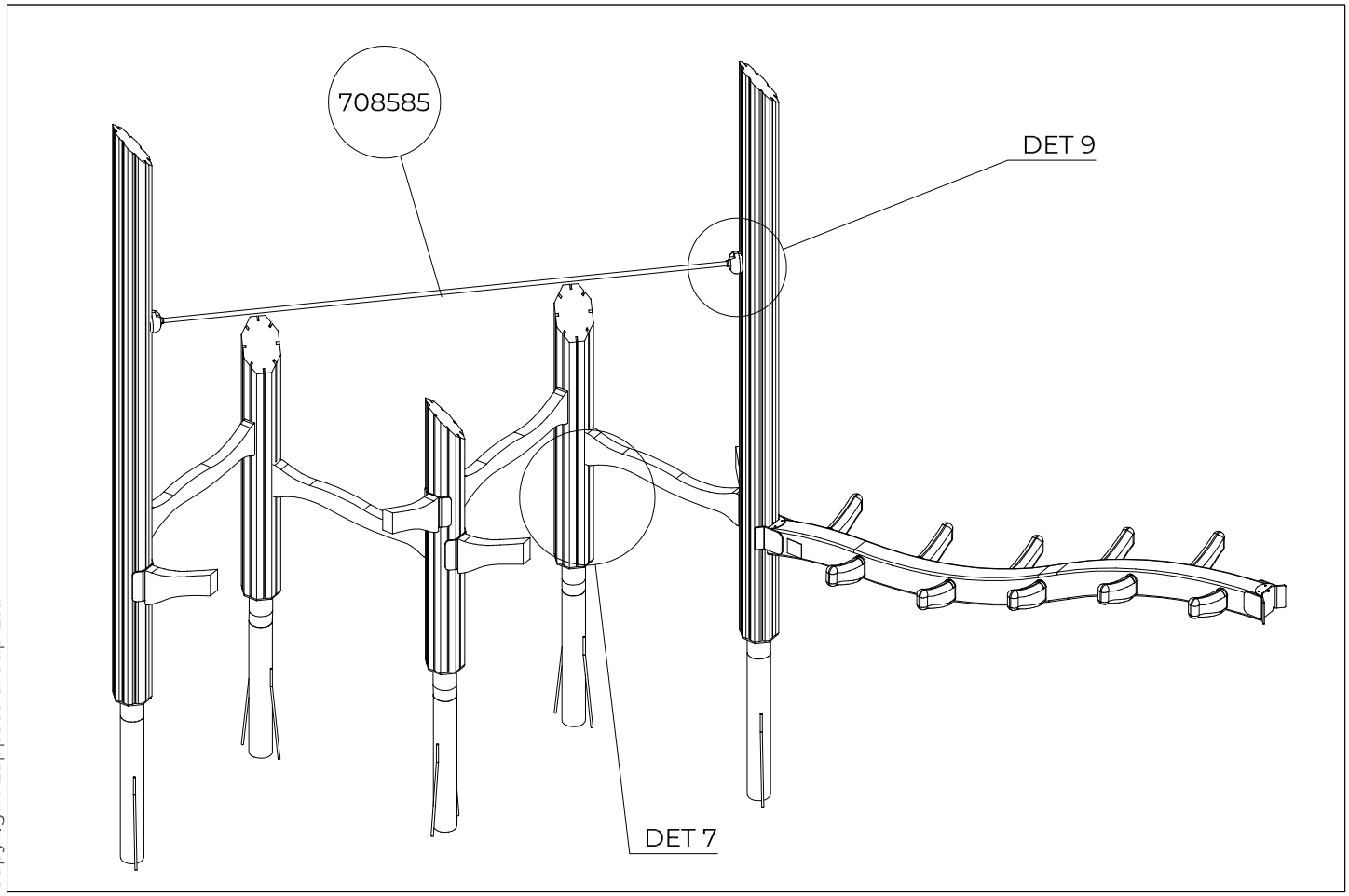

Copyright Lappset Group Ltd

LAPPSET
FINNO

QFL0202

DATE: 13.5.2025

TOWER A
7a

1:50

A

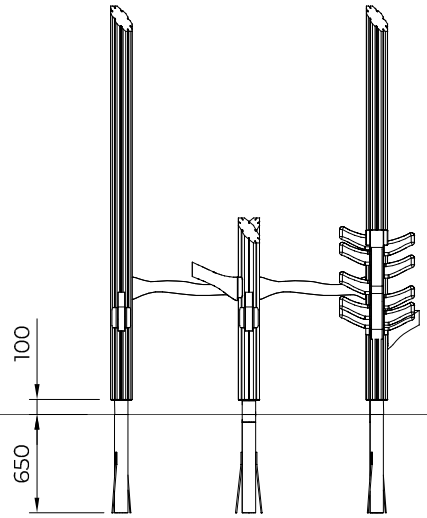

B

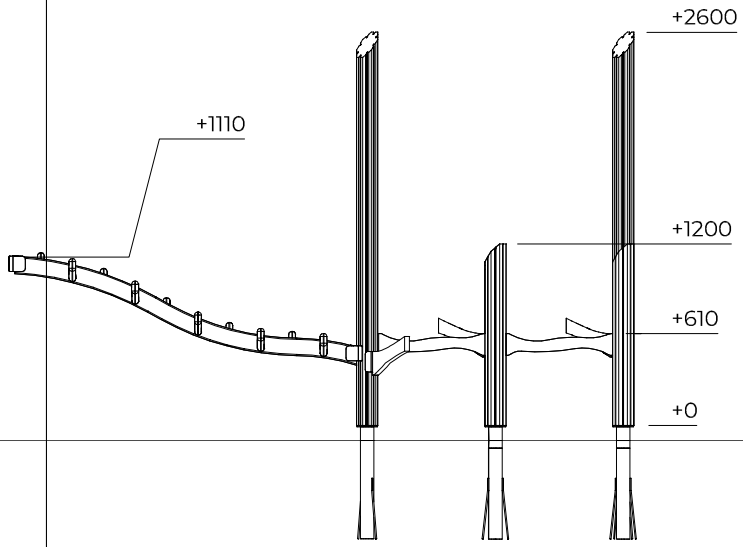

C

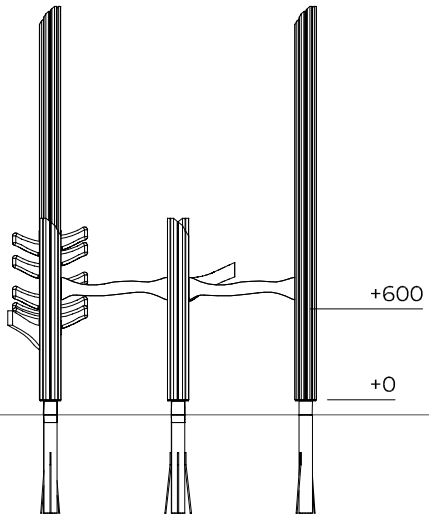

D

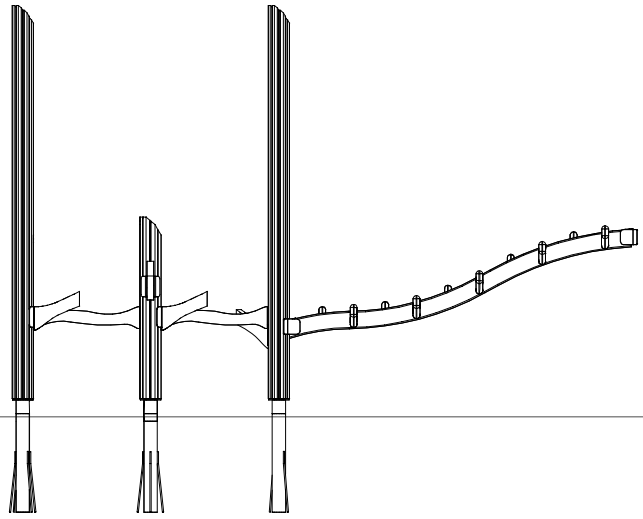

Copyright Lappset Group Ltd

LAPPSET
FINNO

QFL0202

DATE: 13.5.2025

TOWER B
7b

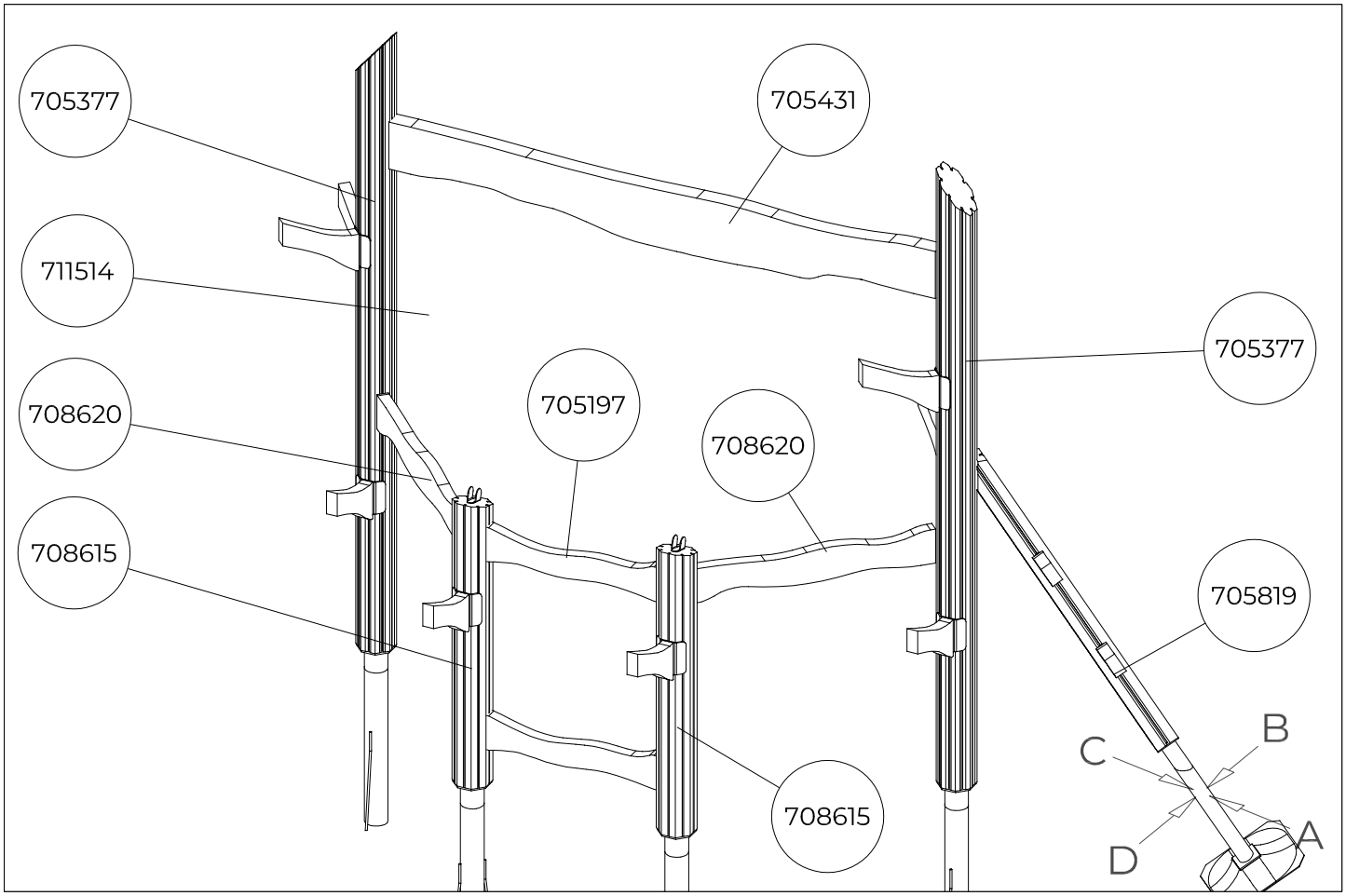

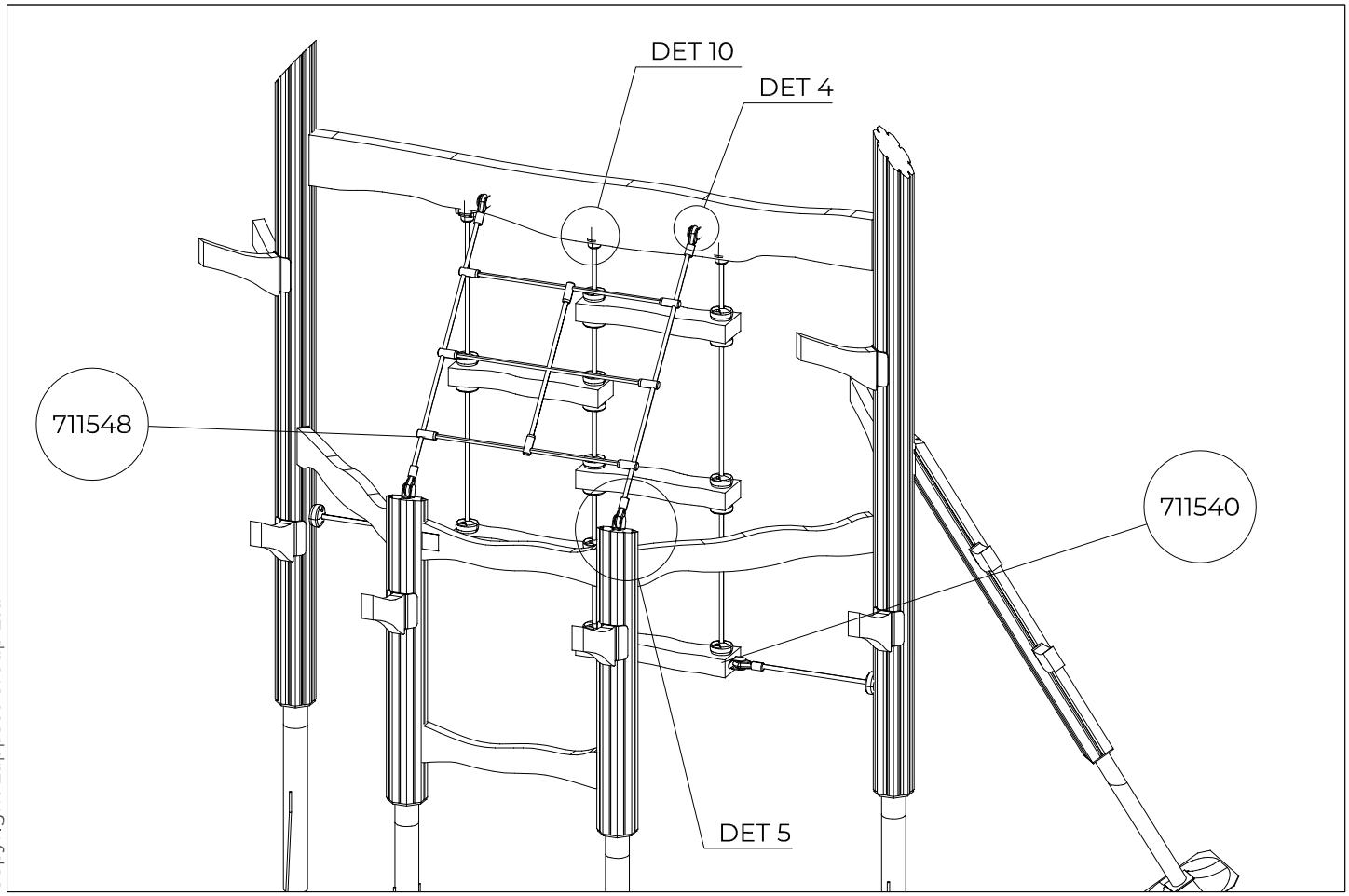

Copyright Lappset Group Ltd

LAPPSET

FINNO

QFL0202

DATE: 13.5.2025

TOWER B
7c

A

1:50

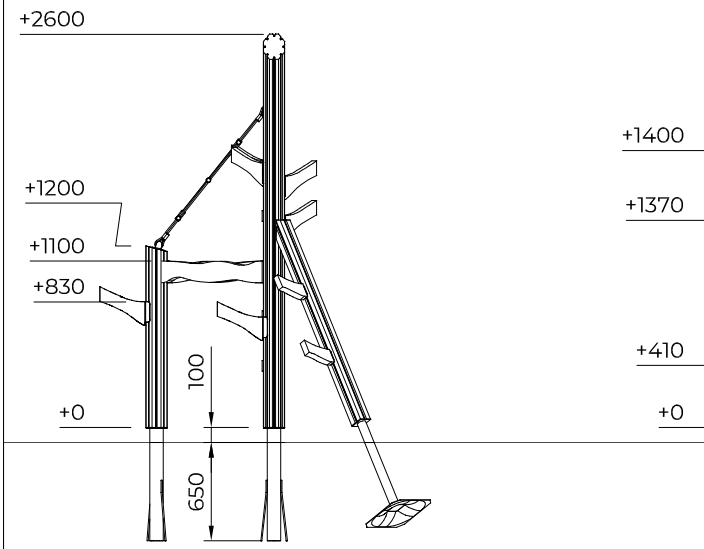

B

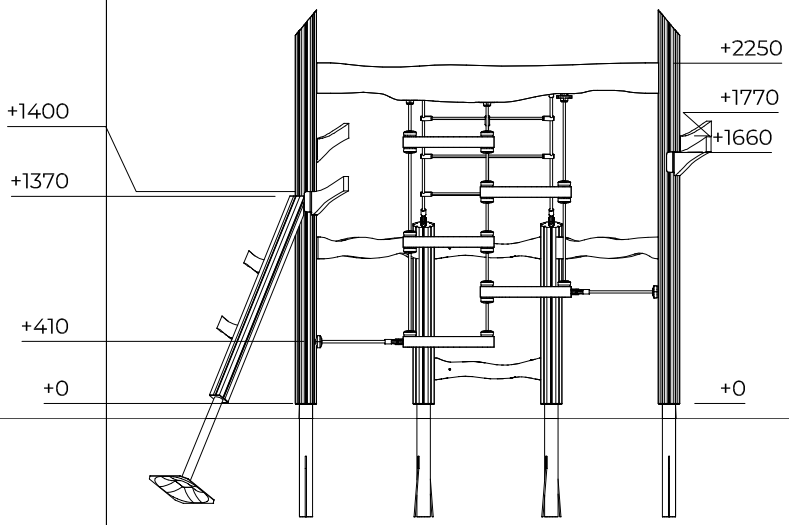

C

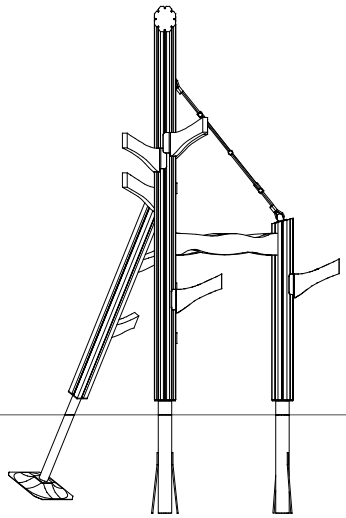

D

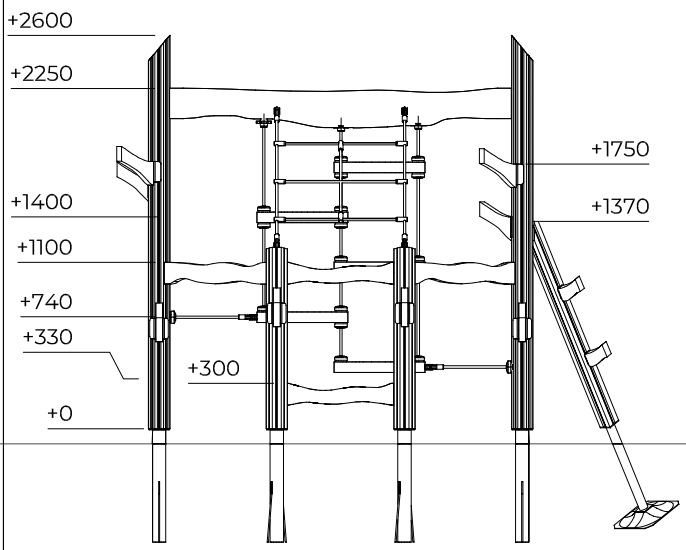

Copyright Lappset Group Ltd

LAPPSET
FINNO

QFL0202

DATE: 13.5.2025

TOWER C
7d

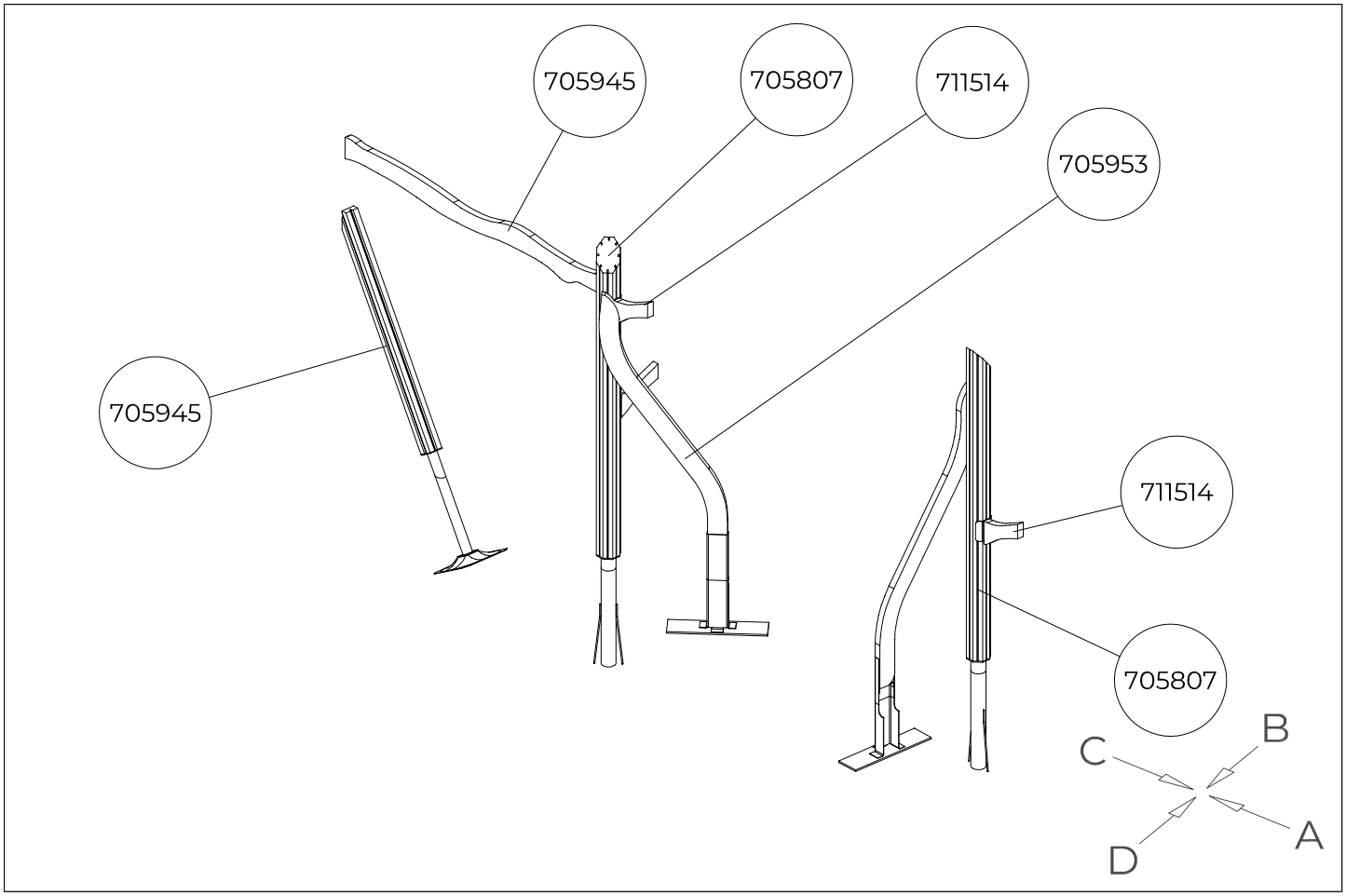

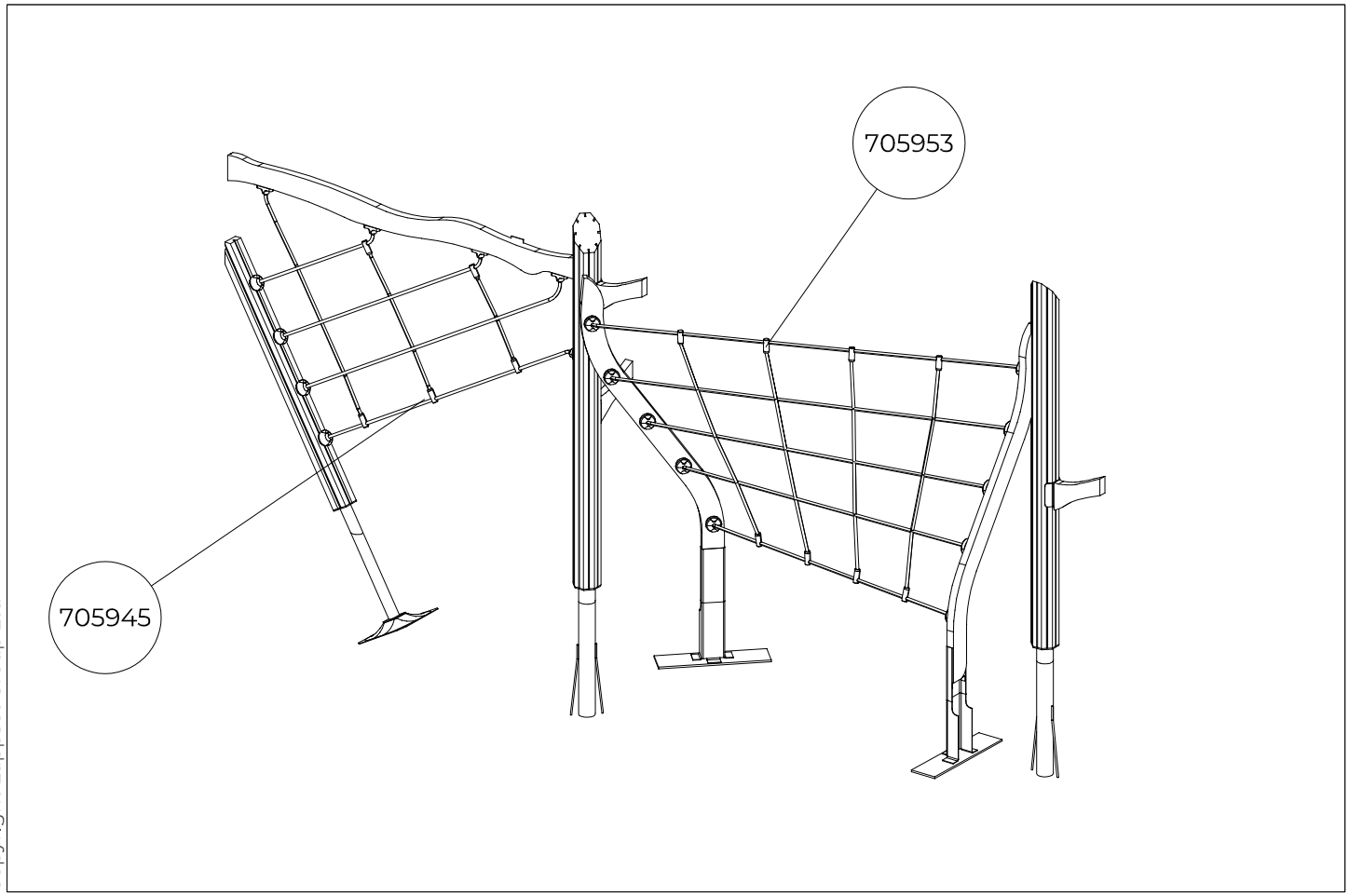

Copyright Lappset Group Ltd

LAPPSET
FINNO

QFL0202

DATE: 13.5.2025

TOWER C
7e

1:50

A

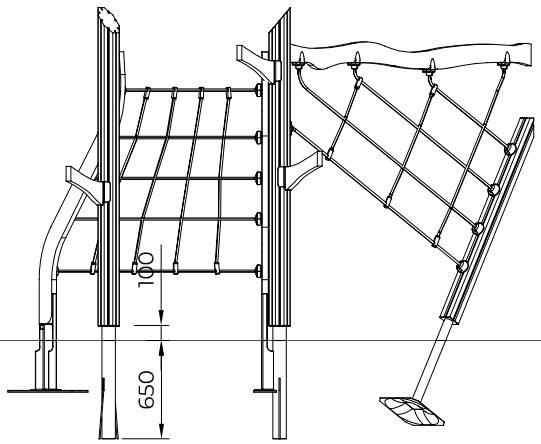

B

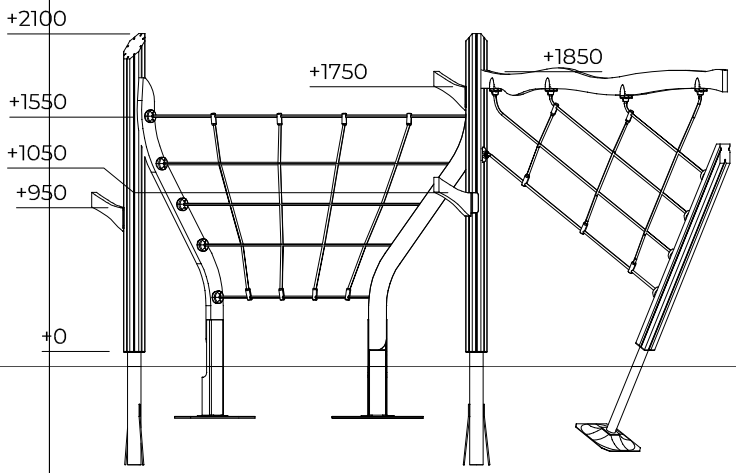

C

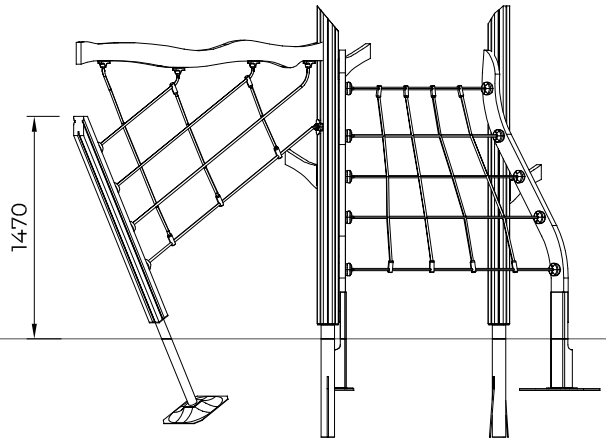

D

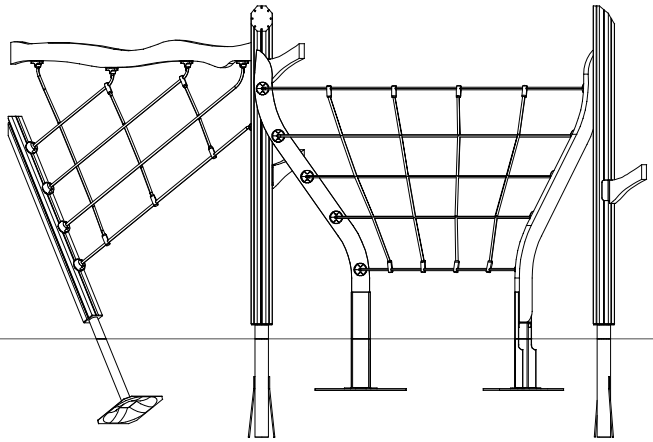

Copyright Lappset Group Ltd

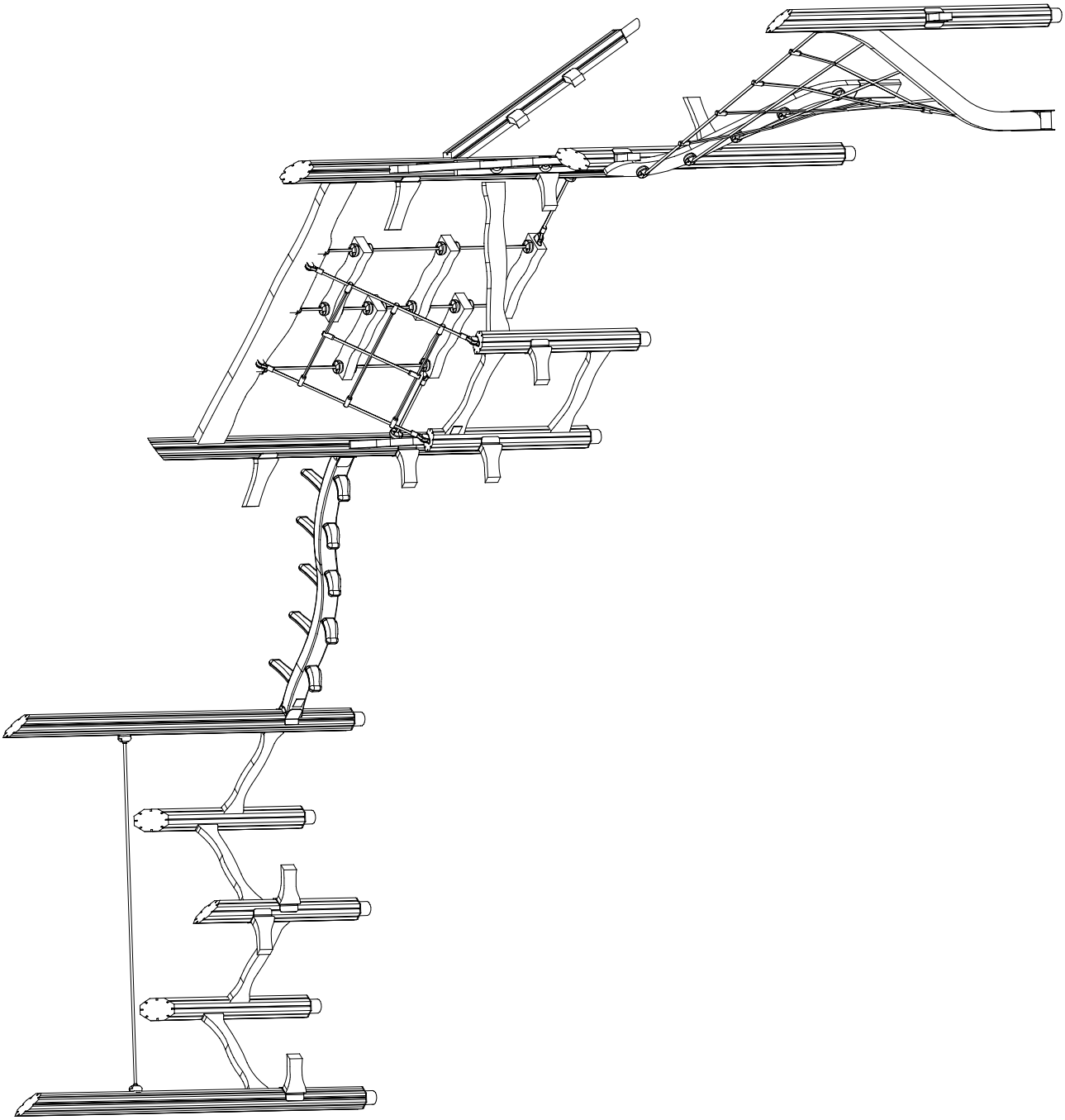

Copyright Lappset Group Ltd

LAPPSET

FINNO

QFL0202

DATE: 1.11.2024

8a

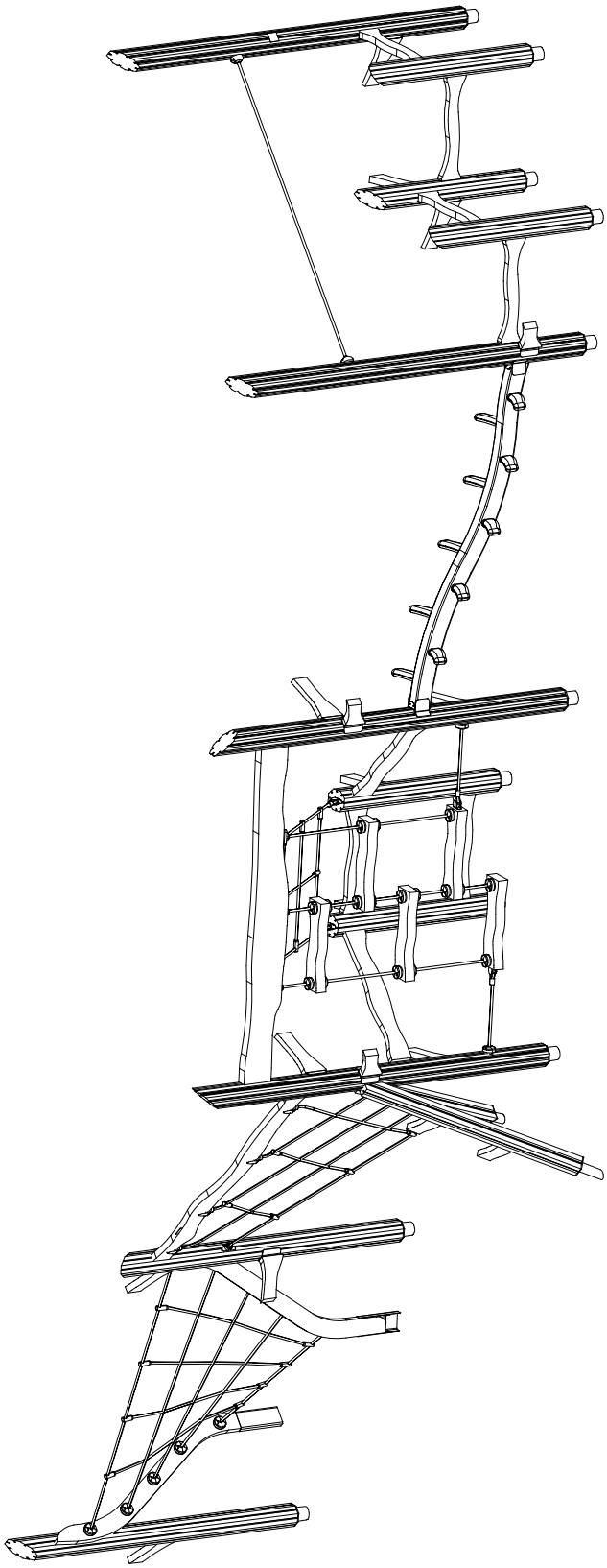

Copyright Lappset Group Ltd

LAPPSET®

Impact Area EN 1176

REF:
DATE: 20.2.2018

4x

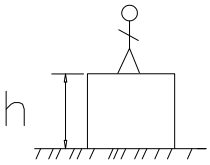

h < 600

Without movement and therefore without Impact Area

Totally hard surfaces.

Note. Lappset does <u>not</u> <u>recommend</u> totally hard surfaces at all.

E.g. concrete or asphalt

h < 600

With movement e.g. rocking

Materials with very limited impact attenuating properties.

E.g. wood

h < 1000

Materials with significant impact attenuating properties.

fine gravel 0–8 mm

grass

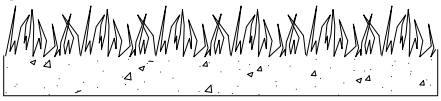

unsorted sand

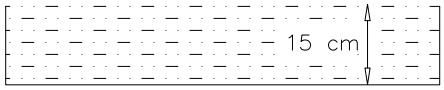

h < 3000

Loose fill material

E.g.
sand/gravel 0,25...8 mm D60/D10<3,0
Woodchips 5...30 mm
bark 20...80 mm

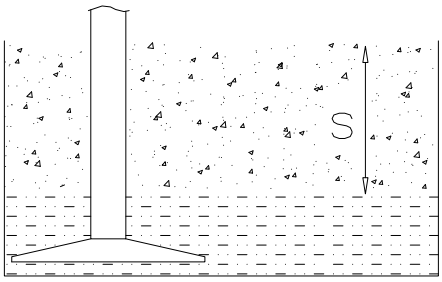

S	h
30 cm	< 2,0 m
40 cm	< 3,0 m

Syntethic granulates

S	h
40 mm	~> 1,2...1,3 m
50 mm	~> 1,5...1,7 m
60 mm	~> 1,8...2,0 m
70 mm	~> 2,1...2,5 m

Note. For accurate values, see manufacturer's instructions.

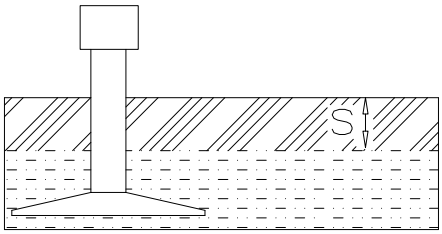

Copyright Lappset Group Ltd

LAPPSET®

EN 1176 FOUNDATION

REF:
DATE: 20.2.2018

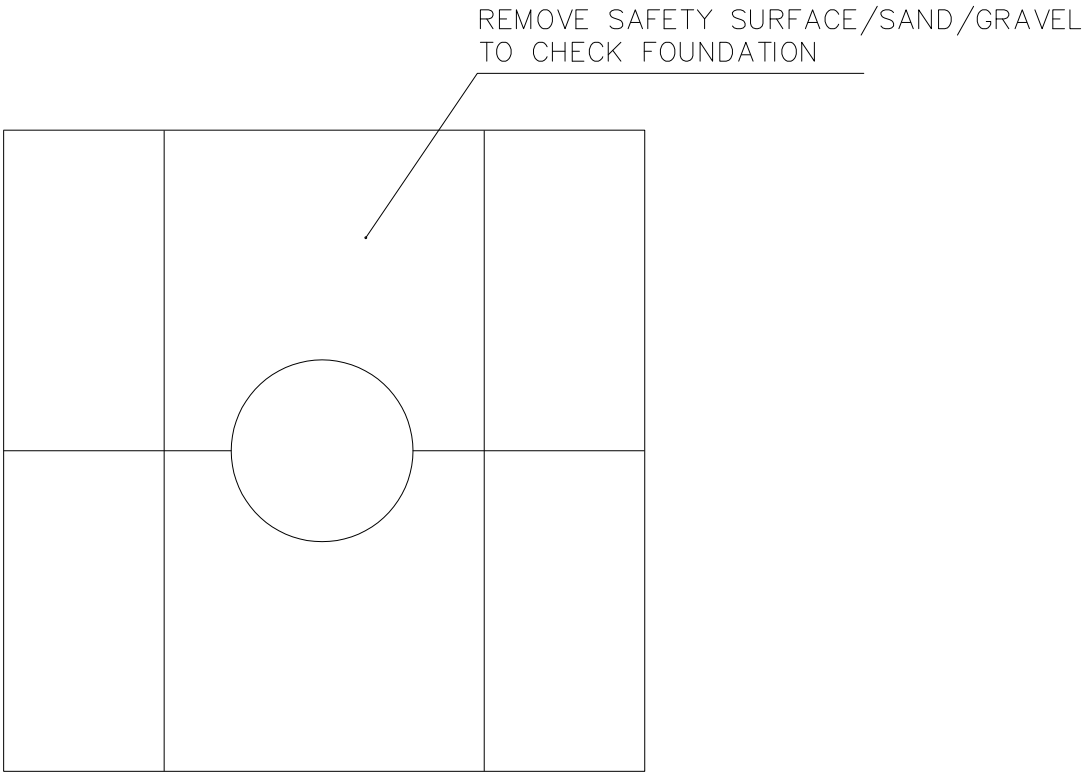

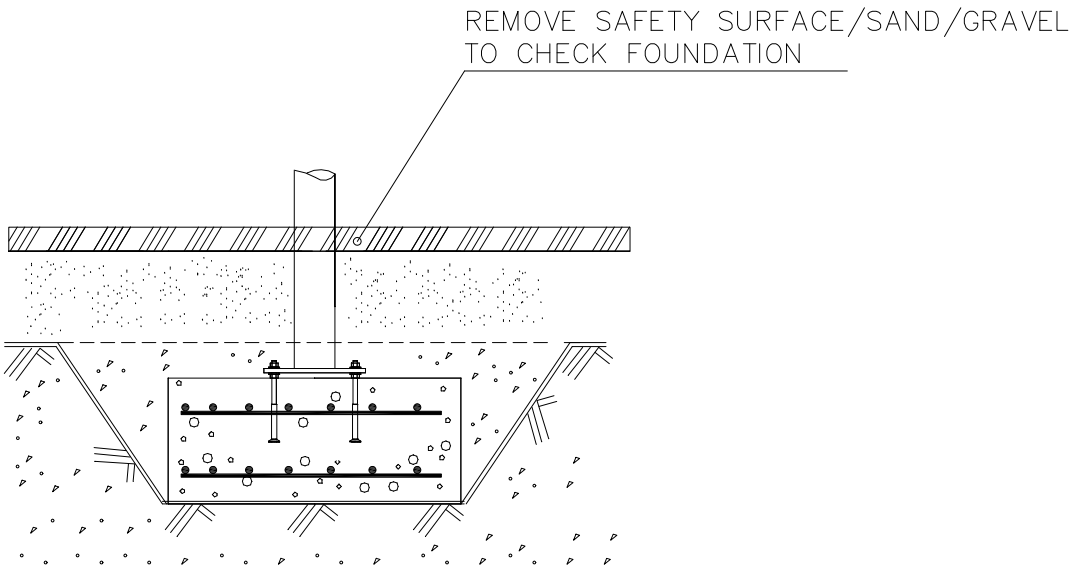

Copyright Lappset Group Ltd

KIIPEILYTELINEET

1. Tarkista pakkauslistan avulla, että olet saanut tarvitsemasi osat (s. 3).
2. Valitse leikkivälineelle paikka ottaen huomioon valmistajan ilmoittamat **turvaetäisyydet** (s. 5).
*Tasoita alue. Tee tarvittavat peruskaivannot (s. 4). Valitessasi leikkivälineen asennussuuntaa huomioi mahdollinen altistuminen voimakkaalle auringonpaisteelle tai tuulelle.
* Sopiva alusta on hiekka, raekooltaan 0.2–2 mm tai sora, raekooltaan 2–8 mm. Kerroksen vähimmäispaksuus on 30 cm.
Voimakkaan tuulisille alueille suositellaan pyöreitä pikkukiviä. Mikäli käytät alustana turvalaattoja, noudata tarkasti valmistajan asennus– ja muita ohjeita.
*Asenna perustusjalat tolppiin.
3. Telineen pystytysohjeet esitetään sivuilla 6 –>. Valitse oikean mittaiset tolpat ja kiinnitä puomit ohjeiden mukaan. Asenna verkot, tangot, tikkaat ym. tämän ja osa–asennusohjeiden mukaan. Pakkauslistassa (s. 3) – merkittyjen osien ohjeet ja kiinnitystarvikkeet löydät erillisistä pakkauksista.
Noudata valmistajan ilmoittamia mitoituksia.
Viimeisellä sivulla esitetään koko leikkivälineen kokoonpano.
4. Tarkista, että teline on suorassa ja perustukseltaan tukeva. Täytä kaivannot ja suorita tiivistys 300 mm täytön jälkeen.
5. **Tee käyttöönottotarkastus** ennen kiipeilytelineen käyttöönottoa pakkauksessa olevan pöytäkirjan mukaan. Pöytäkirja tulee dokumentoida. Muista, että pääsy leikkikentälle tulee estää, kunnes leikkipaikka on valmis ja turvallinen ja kaikki työkalut on viety pois.

KLÄTTERSTÄLLNINGAR

1. Kontrollera mot följesedeln att du erhållit samtliga komponenter (s. 3).
2. Välj lekredskapets plats. Beakta **säkerhetsavstånden** som tillverkaren angivit (s. 5).
*Avjämna ytan. Schakta där så krävs enligt monteringsanvisningen (s. 4). Beakta sol– och vindförhållandena vid val av lekredskapets placering.
* Lämpligt underlag är grov sand med kornstorleken 0,2 till 2 eller grovt grus med kornstorleken 2–8 mm i ett lager på min. 300 mm. På platser utsatta för hård vind rekommenderas rund småsten. Om falldämpande gummimattor används som underlag, bör tillverkarens monteringsanvisningar och andra anvisningar följas extra noggrant.
*Montera stålfötterna på stolparna.
3. Monteringsanvisningar för klätterställningen finns på sidorna 6 –>. Välj stolpar med rätt längd och fäst bommarna enligt anvisningarna. Montera nät, stänger, stegar osv. enligt monteringsanvisningarna. Anvisningar och fästdon till komponenter som på följesedeln (s. 3) finner du i separata förpackningar.
Följ de dimensioner som tillverkaren angivit. På sista sidan visas hur hela lekredskapet monteras ihop.
4. Kontrollera att redskapet står rakt och att förankringen är stadig. Återfyll till färdig marknivå. Komprimera efter 300 mm fyllning av sand.
5. **Gör besiktning** innan lekredskapet tas i bruk enligt protokoll som medföljer i förpackningen. Protokollet bör dokumenteras. Glöm inte att hindra tillträde till dess att lekplatsen är helt klar och avstädad.

Copyright Lappset Group Ltd

CLIMBING FRAMES

1. Use the packing list to check that none of the required components are missing (p. 3)
2. Select the location for the playground unit carefully with due regard to the **safe distances** indicated by the manufacturer (p. 5).
*Level the ground. Make the necessary excavations (p. 4). Select the orientation of the playground unit with due regard to potential exposure to intense sunlight or prevailing winds.
* A suitable surface is 30 cm thick layer of coarse sand with a grain size of 0,2 to 2 mm or gravel with a grain size of 2 to 8 mm. If the area is exposed to hard winds, the use of small round pebbles is recommended. If you use rubber tiles, observe carefully the safety and other instructions given by the manufacturer.
*Fasten the foundation feet to the posts.
3. The instructions for the erection of the climbing unit are shown on page 6. Select the right size of posts and fix the beams as instructed. When installing nets, bars, ladders, etc., follow the instructions given here. You will find the instructions and fixings for the components listed in the packing list (p. 3) and marked with symbol– in separate packages. **Comply with the dimensions indicated by the manufacturer**. The assembly of the complete unit is shown on the last page.
4. Check that the unit is correctly aligned and firmly supported. Fill the excavations and compact the earth at –300 mm.
5. **Carry out an acceptance inspection of the playground** unit using the inspection form contained in the package. File the form once completed. Remember that no access to the playground unit must be allowed until installation is completed and safe and the area is cleared of all tools.

KLETTERGERÜST

1. Prüfen Sie bitte anhand der Packliste die Vollständigkeit der Lieferung (Seite 3).
2. Berücksichtigen Sie bitte bei der Wahl des Standortes die empfohlenen **Sicherheitsabstände** (Seite 5).
*Planieren Sie den Untergrund und führen Sie die erforderlichen Grundausschachtungen durch (Seite 4). Bei der Wahl der Aufstellungsrichtung sollten mögliche Witterungseinflüsse wie starke Sonneneinstrahlung oder Wind berücksichtigt werden.
* Der beste Untergrund ist Sand, Korngröße 0,2–2 mm, oder Kies, Korngröße 2–8 mm. Die Schichtstärke sollte ca. 30 cm betragen. In windigen Gebieten wird Kies empfohlen. Falls Fallschutzplatten verwendet werden, sind die entsprechenden Einbauanleitungen und Hinweise des jeweiligen Herstellers genau zu beachten.
*Montieren Sie die Pfostenschuhe an die Pfosten.
3. Die Aufstellung des Grundgerüstes erfolgt gemäß den Hinweisen auf Seite 6–>. Die Wahl der Pfosten erfolgt anhand der aufgedruckten Artikelnummern. Befestigen Sie die Querbalken gemäß Anleitung. Befestigen Sie die Netze, Stangen, Strickleitern usw. nach der Teilmontageanleitung. Die in der Packliste (Seite 3) mit markierten Teile und Befestigungsmaterialien, finden Sie in separater Verpackung. Befolgen Sie bitte die Maßangaben der Anleitung. Auf der letzten Seite ist die Montage des ganzen Spielgerätes beschrieben.
4. Überprüfen Sie den waagerechten und senkrechten Stand des Spielgerätes. Füllen Sie die Löcher um die Pfosten auf und verdichten Sie diese in 300 mm.
5.**Führen Sie** vor der Inbetriebnahme des Spielgerätes **die Gebrauchsabnahmeprüfung nach dem Protokoll durch**, das der Packung beigelegt ist. Das Protokoll sollte dokumentiert werden. Beachten Sie im eigenen Interesse, daß der Spielplatz erst dann in Betrieb genommen werden kann, wenn alle Gefahrenpunkte beseitigt und alle Arbeitsgeräte enfernt worden sind.

Copyright Lappset Group Ltd

CADRES À GRIMBER

1. Vérifier à l'aide de la liste des pièces contenues dans l'emballage que l'on a reçu toutes les pièces nécessaires(page 3).

2. Choisir l'emplacement pour l'équipement de jeu en tenant compte des distances de sécurité recommandées par le fabricant (page 5).
*Egaliser la surface. Creuser les fosses nécessaires (page 4). Lorsque l'on choisit l'orientation de l'équipement de jeu, tenir compte de son exposition éventuelle au soleil ou au vent.
*La surface appropriée est une couche d'environ 30 cm de sable dont les granules ont de 0,2 á 2 mm ou gravier dont les granules ont de 2 à 8 mm.Les petites pierres rondes sont recommandées pour les régions très exposées au vent. Si l'on utilise des dalles de sécurité comme support, suivre les instructions de montage du fabricant.
*Monter les pieds de fondation sur les poteaux.

3. Les instructions de montage de l'équipement se trouvent à la page 6 et aux pages suivantes. Choisir les poteaux de la bonne longueur et monter les poutres conformément aux instructions. Monter les filets, les barres, les échelles, etc., conformément à cette notice et aux instructions de montage des pièces.
Les instructions et l'équipement de fixation des pièces indiquées par sur la liste des pièces contenues dans l'emballage (page 3) se trouvent dans des emballages séparés. Observer les mesures indiquées par le fabricant. L'assemblage de l'équipement du jeu entier est indiqué à la dernière page.

4. Vérifier que l'équipement du jeu est droit et que sa fondation est solide. Combler et compacter les trous sur un minimum de 300 mm et reboucher.

5. Effectuer avant la mise en service un contrôle de mise en service conformément au protocole qui se trouve dans l'emballage. Le protocole doit être conservé. Ne pas oublier que l'accès à l'aire de jeu doit être interdit jusqu'à ce que celle–ci soit achevée et sûre et que tous les outils et gravats soient enlevés.

Copyright Lappset Group Ltd

LAPPSET®
FLORA

705819

DATE: 30.5.2024

DEEP & SURFACE **1(2)**

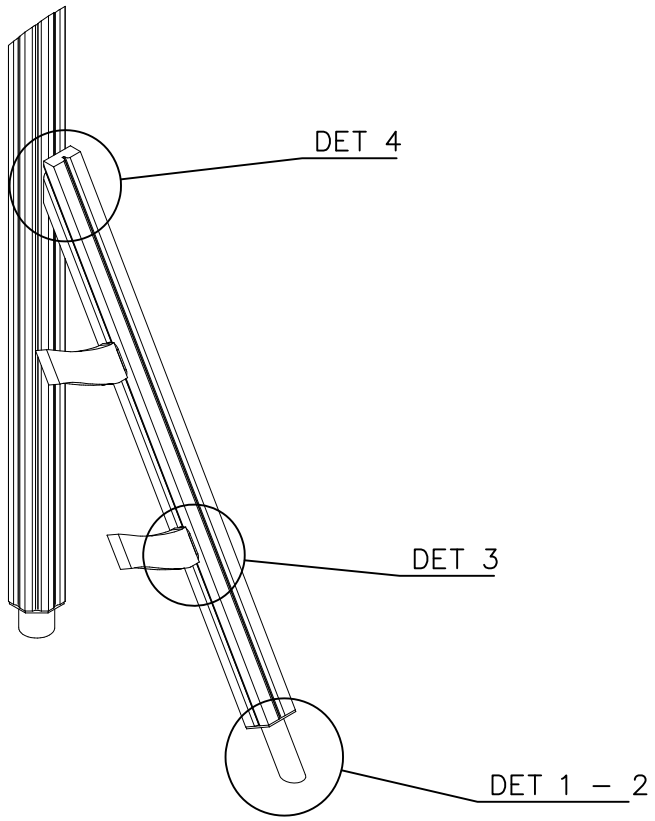

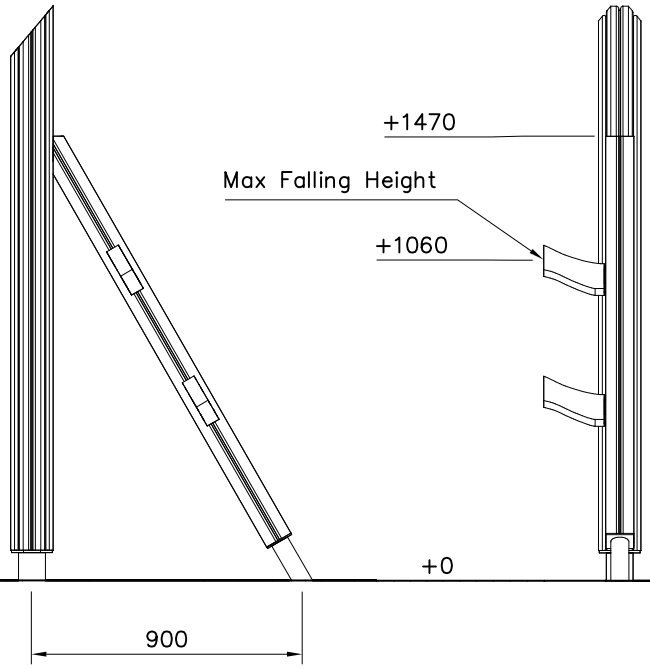

	PCS		PCS
1 705643 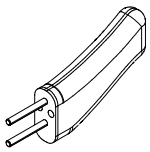 45x102x243	2	2 705817 93x93x1527	1
3 905103 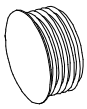 PT–28/32–H	4	4 905104 M10	4
5 905051 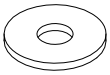 Ø24/8.4	4	6 909637 M10	4
		7 903093 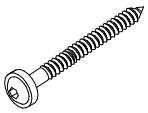 Ø8x90	2
909521 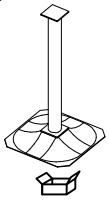	1	701899 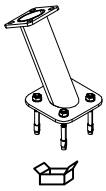	1

Copyright Lappset Group Ltd

LAPPSET®

FLORA

705819 DEEP& SURFACE

DATE: 30.5.2024

DET 1

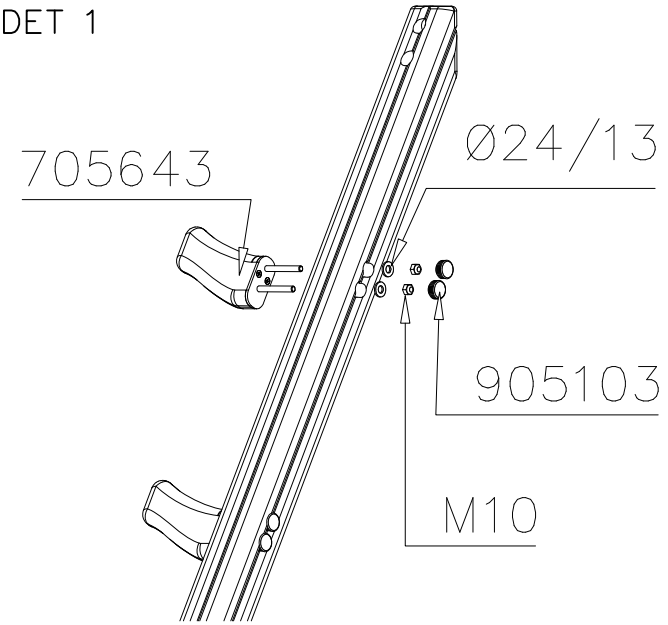

DET 2

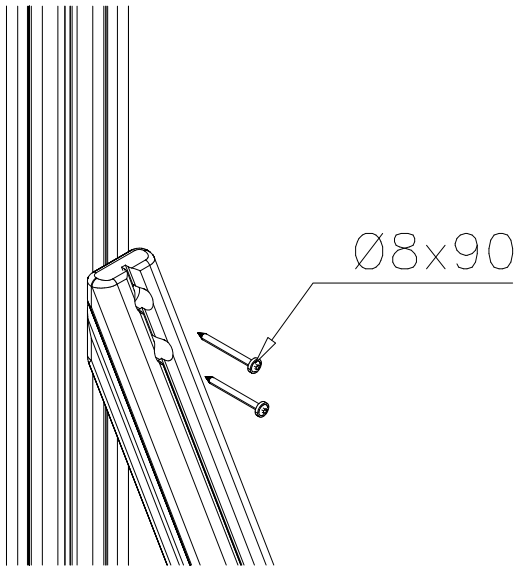

DET 3

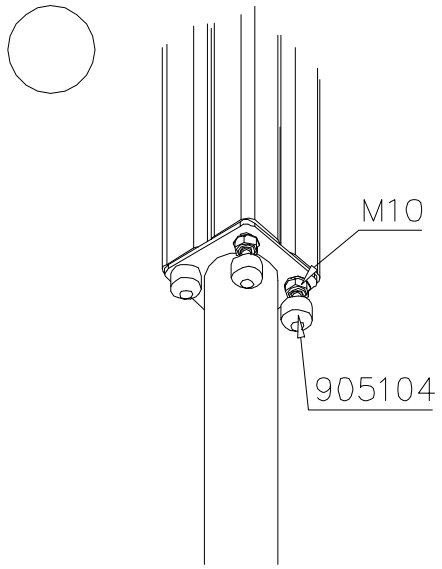

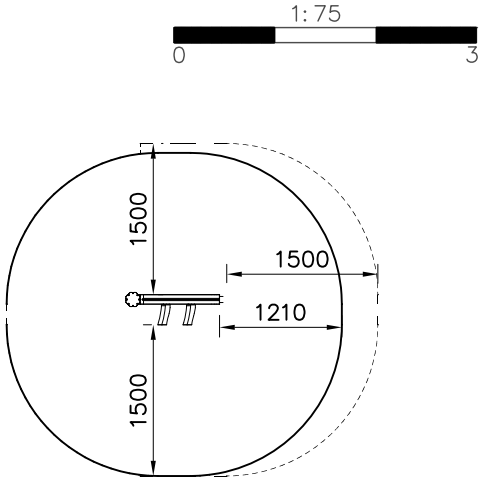

DEEP

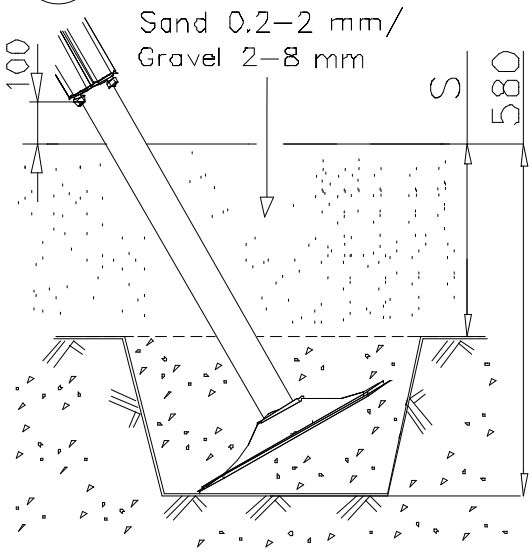

SURFACES

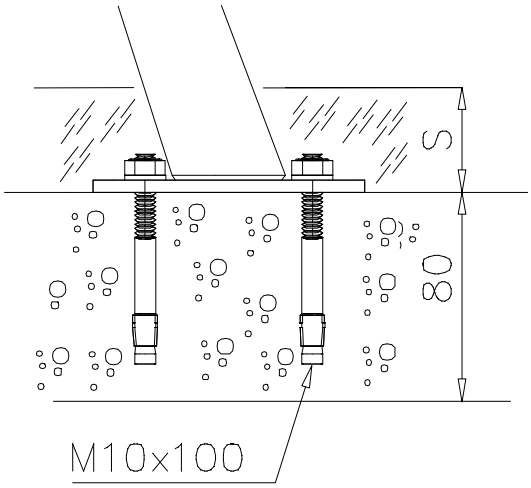

Copyright 1998 Lappset Group Ltd

LAPPSET®

705945

FLORA

DATE: 25.3.2024

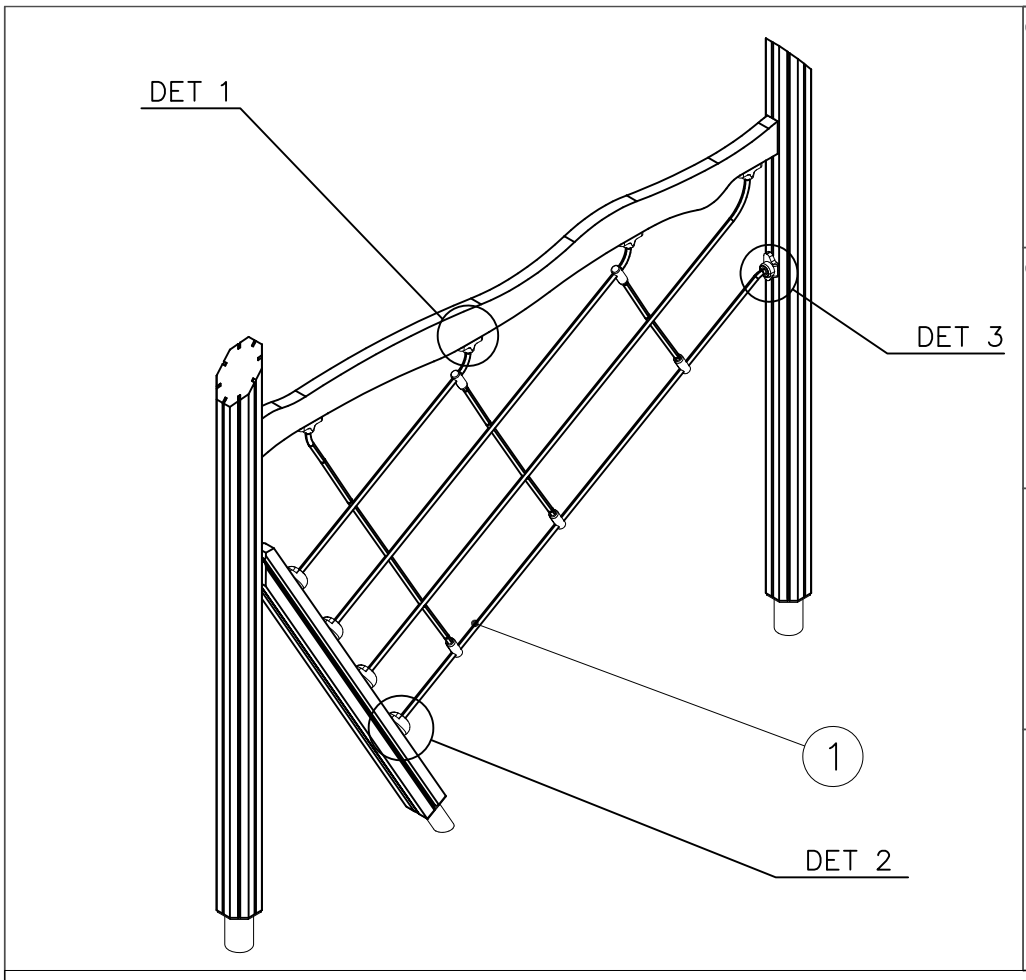

		PCS
1	705827 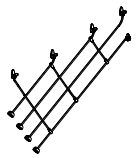 1905x1400	1
2	900240 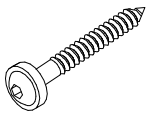 Ø8x70	8
3	980123 Ø7x60	10
4	980128 Ø7x40	4

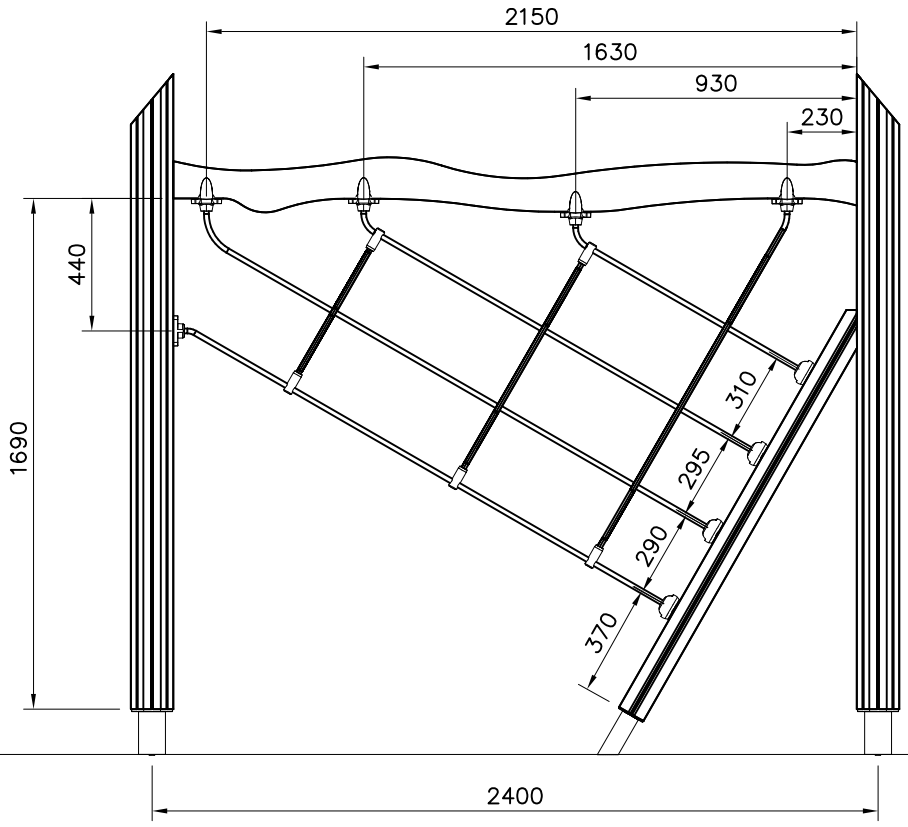

Copyright Lappset Group Ltd

LAPPSET®

705945

FLORA

DATE: 25.3.2024

DET 1

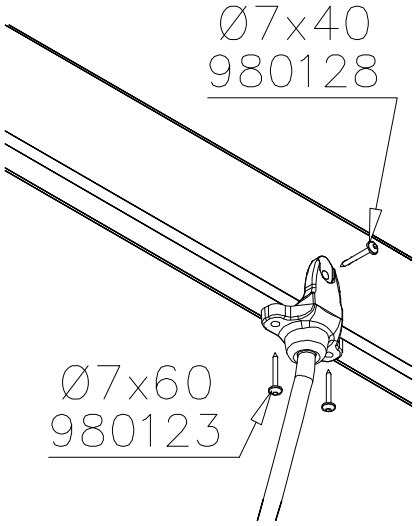

DET 2

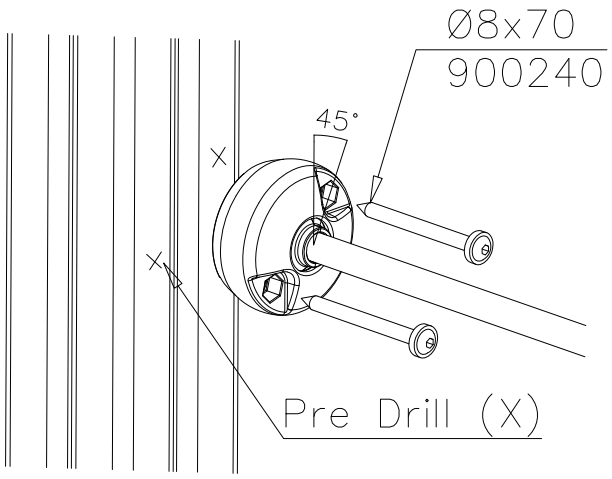

DET 3

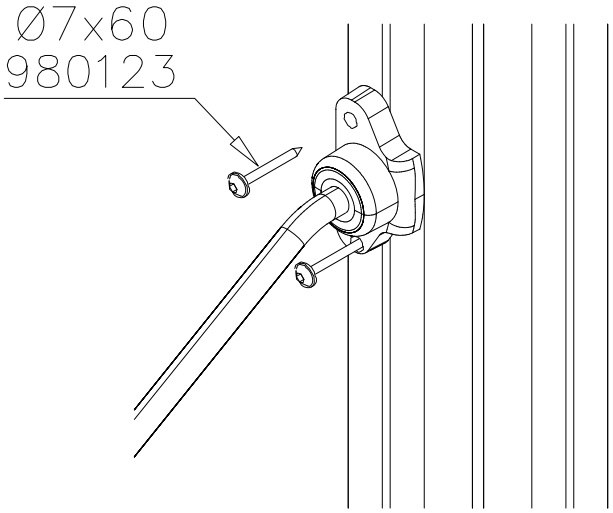

Copyright 1998 Lappset Group Ltd

LAPPSET®

705953

FLORA

DATE: 22.1.2014

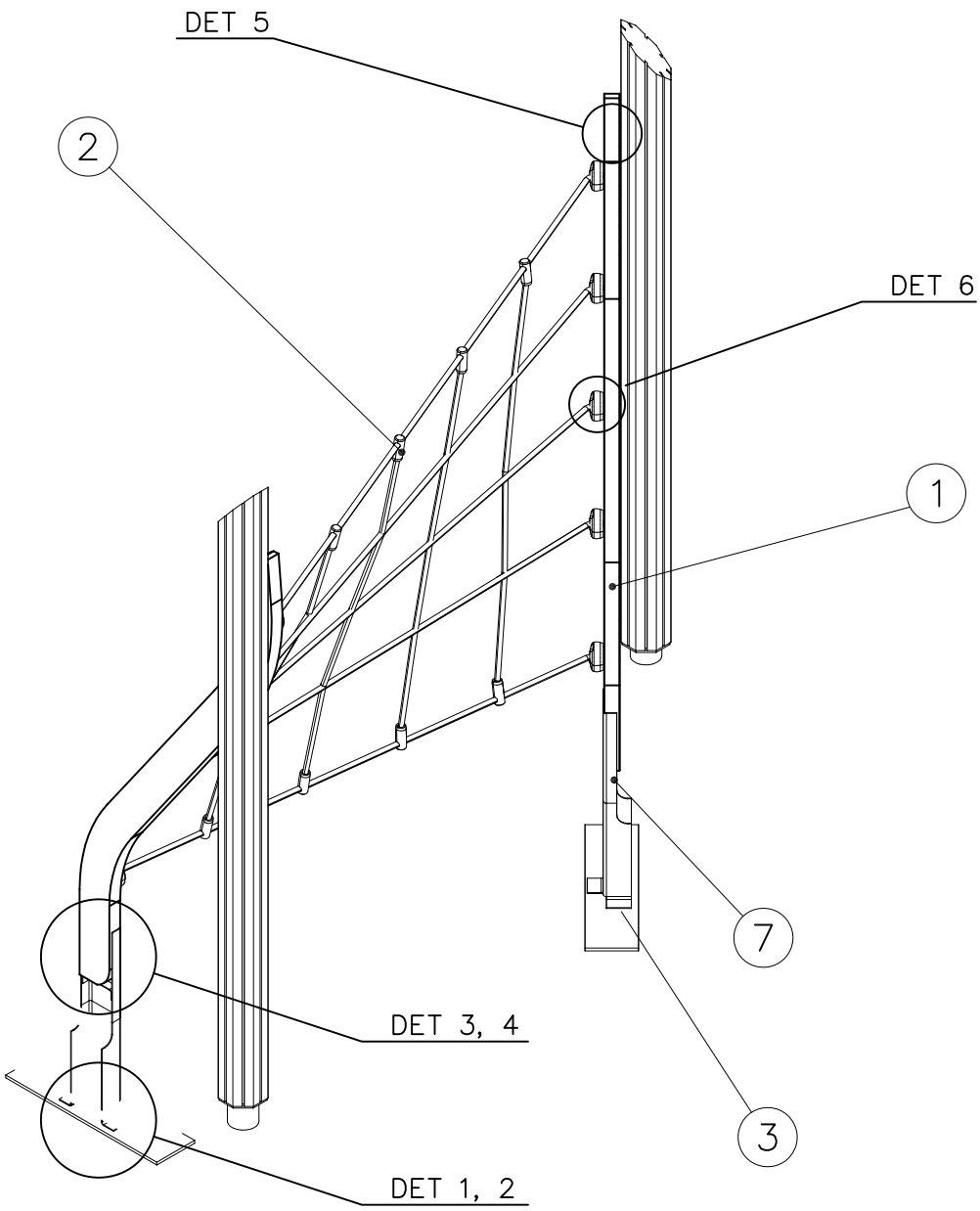

1:25

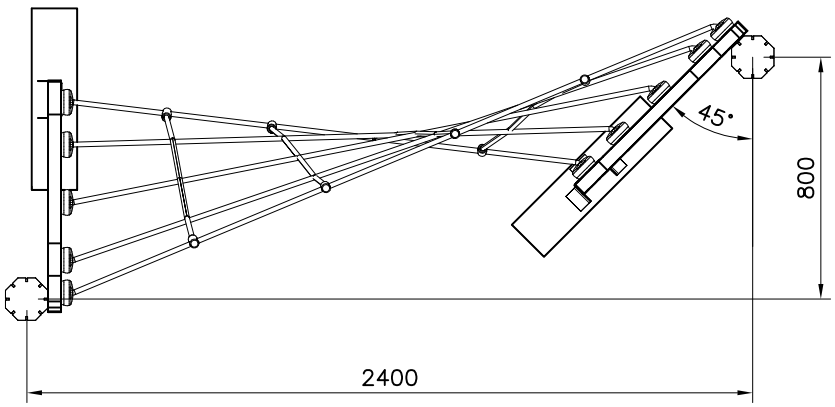

		PCS			PCS
1	705806 43x118x1799	2	2	705895	1
3	705946 10x150x600	2	4	903093 Ø8x90	8
5	905827 M8x20	4	6	907663	2
7	907664	2	8	909629 M10x30	12
9	909638 Ø20/10.5	20	10	909637 M10	12
11	980128 Ø7x40	10	12	980123 Ø7x60	20
13	902532 Ø10x60	4	14	980160 M8	4
		PCS			PCS

Copyright Lappset Group Ltd

LAPPSET®

705953

FLORA

DATE: 10.5.2023

DET 1

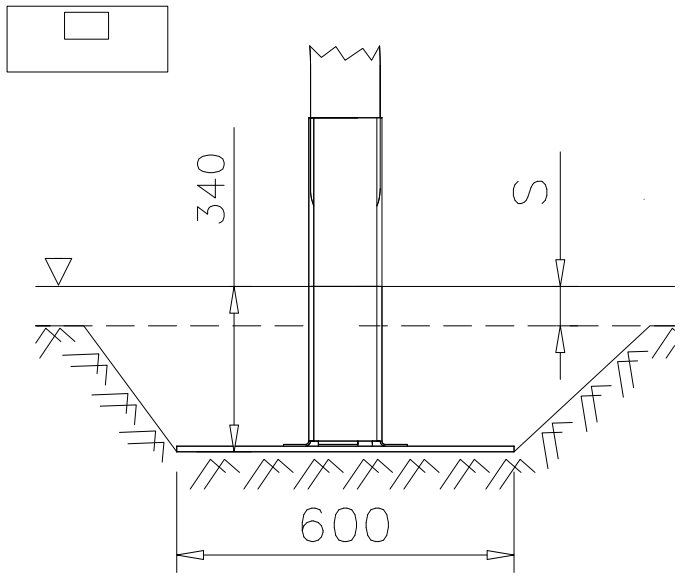

DET 2

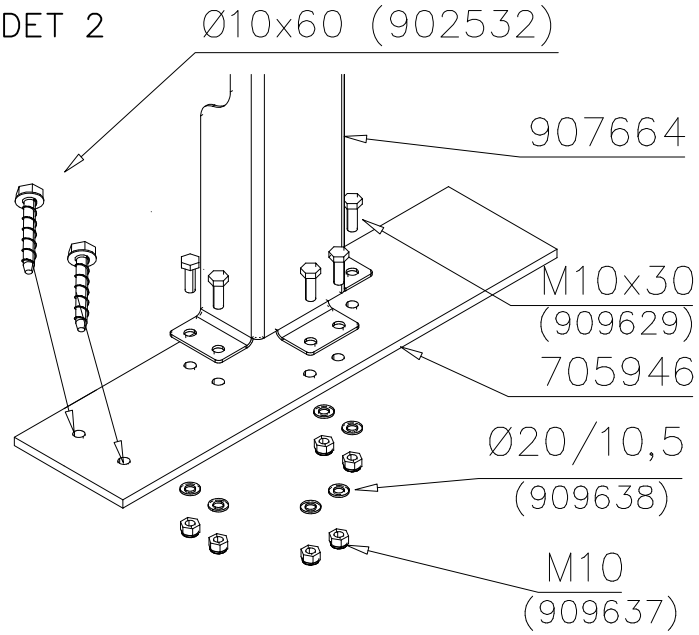

DET 3

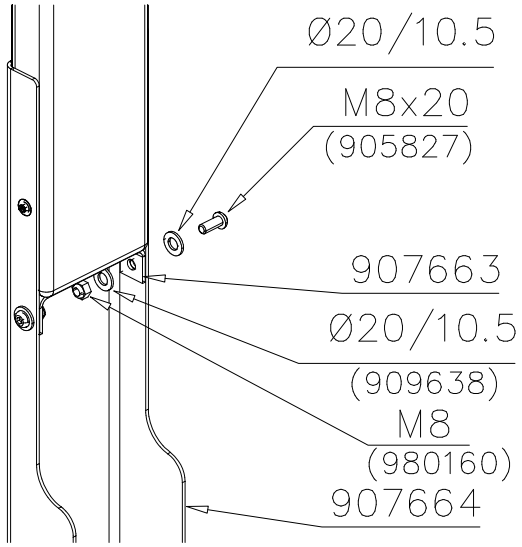

DET 4

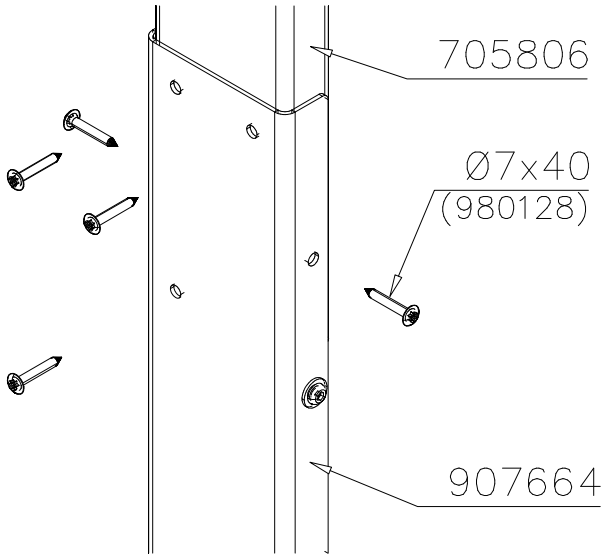

DET 5

Screws are sameline with post groove.

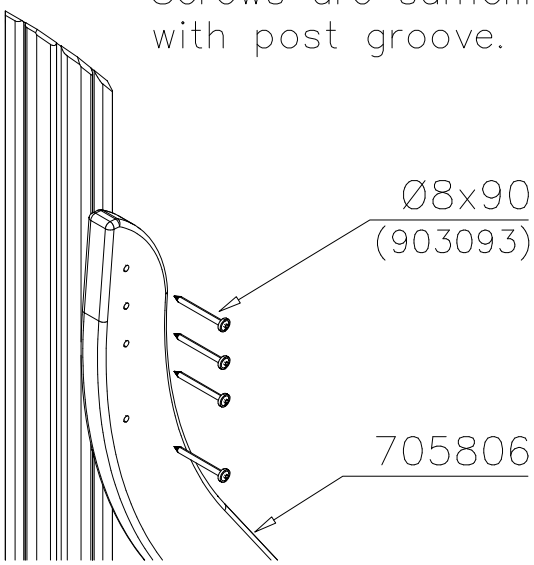

DET 6

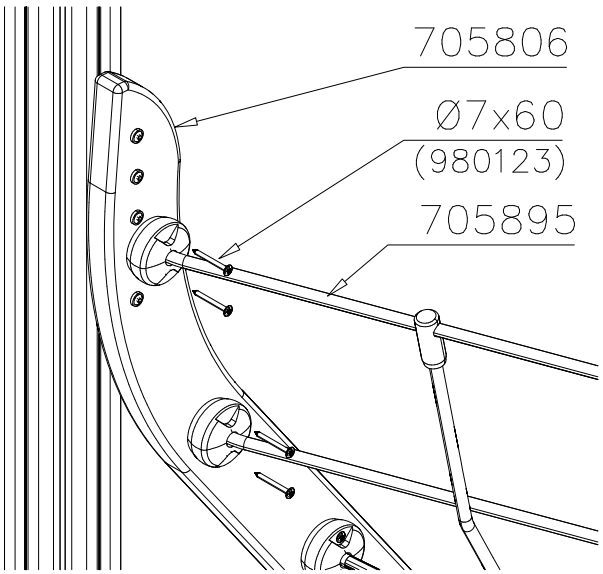

Copyright 1998 Lappset Group Ltd

LAPPSET®

FLORA

705953

DATE: 22.1.2014

Huom!
Mitoitus tulee keskilinjalle puomia.

Note:
The fastenings will be
center line of the boom.

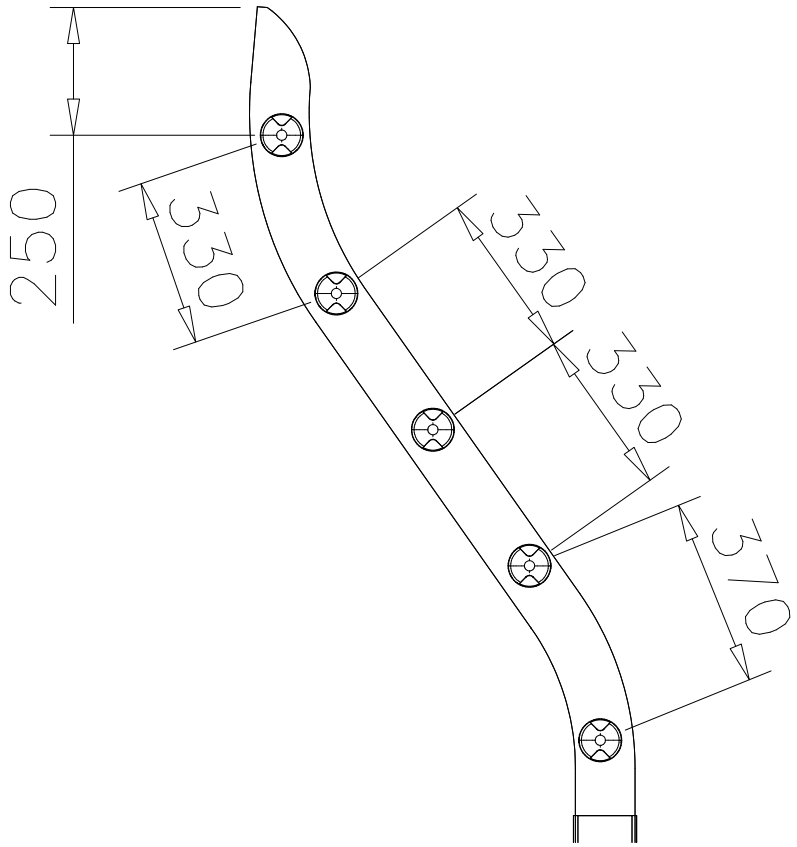

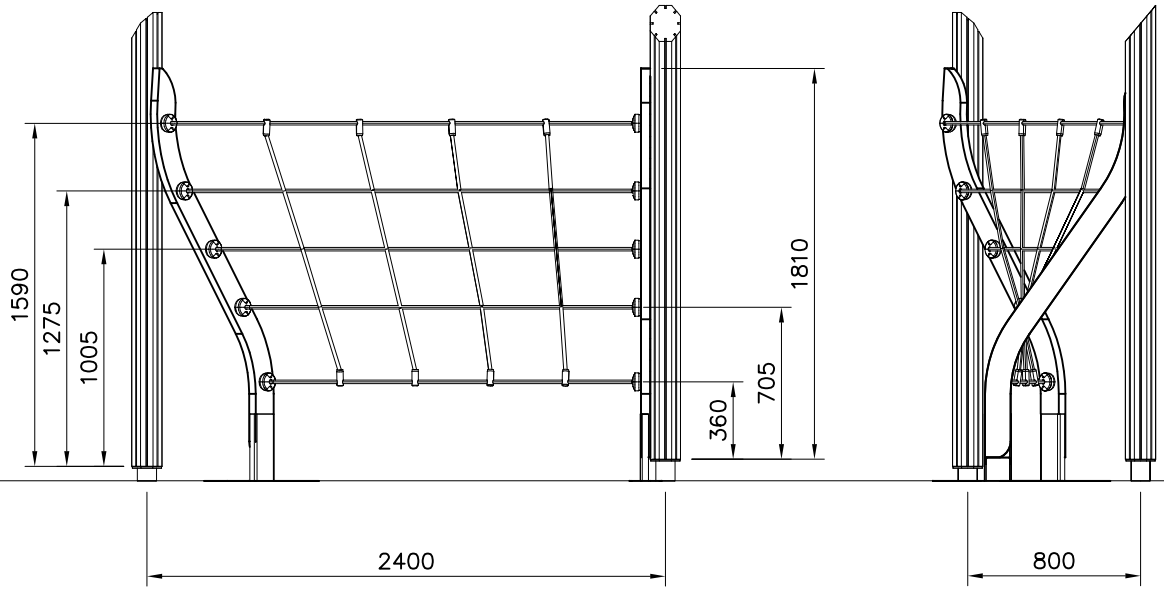

Copyright 1998 Lappset Group Ltd

LAPPSET®

711514

FLORA

DATE: 7.5.2024

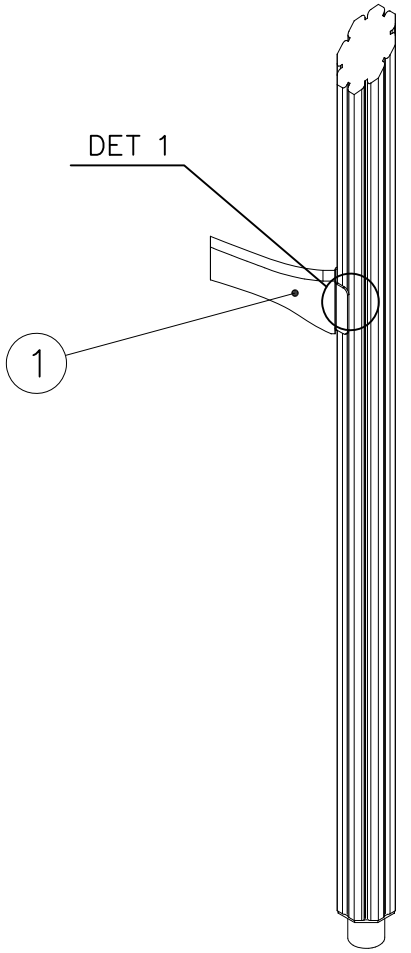

	PCS		PCS
1 705789 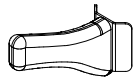 45x120x333	1	2 900240 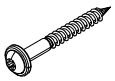 Ø8x70	8

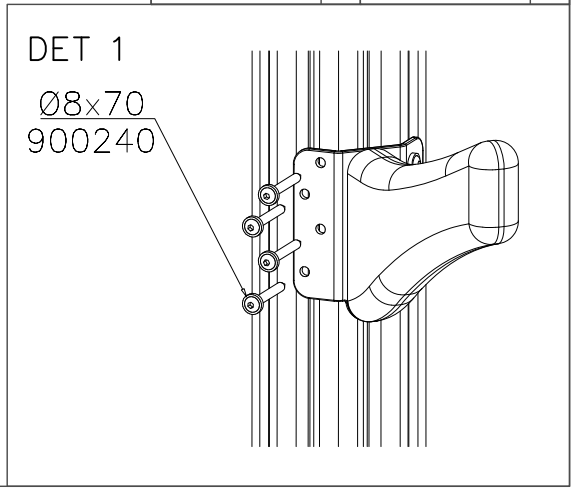

Copyright Lappset Group Ltd

LAPPSET®

711540

FLORA

DATE: 4.10.2024

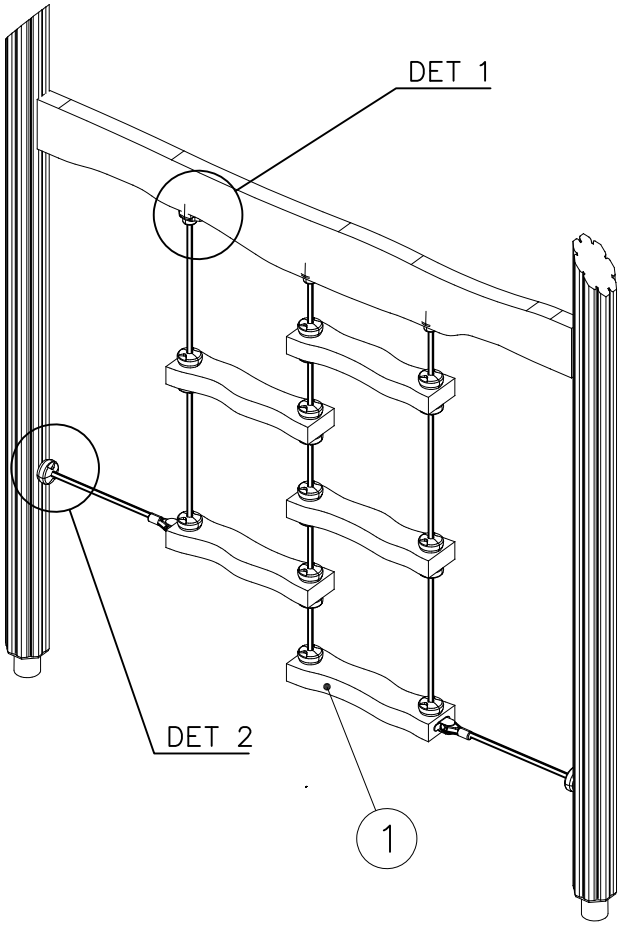

		PCS			PCS
1	708621	1	2	903093 Ø8x90	4
3	980123 Ø7x60	6	4	980128 Ø7x40	3
		PCS			PCS
		PCS			PCS

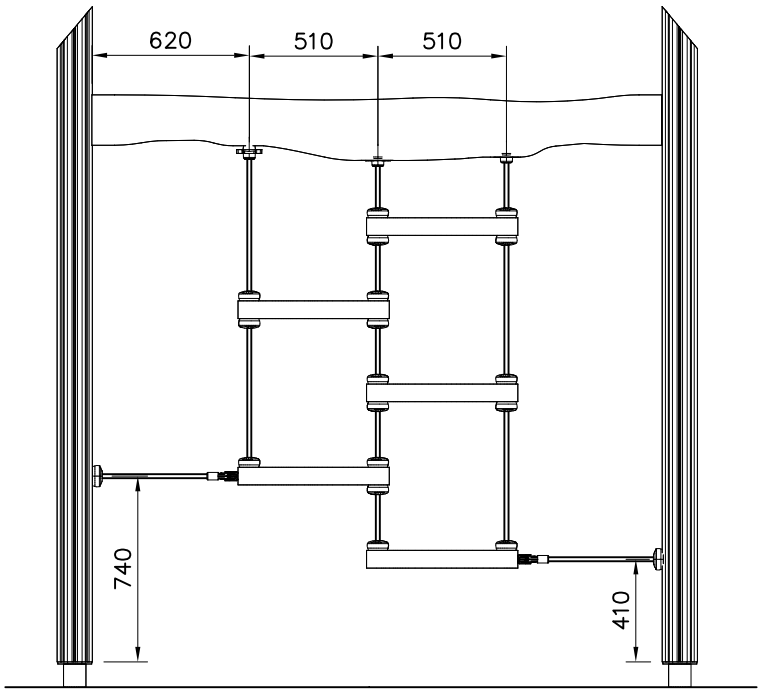

DET 1

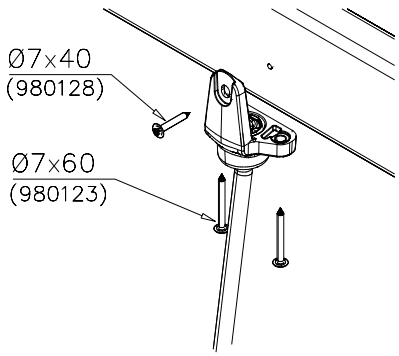

DET 2

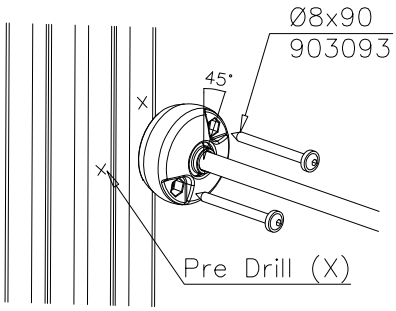

Copyright Lappset Group Ltd

LAPPSET®

711548

DATE: 26.3.2024

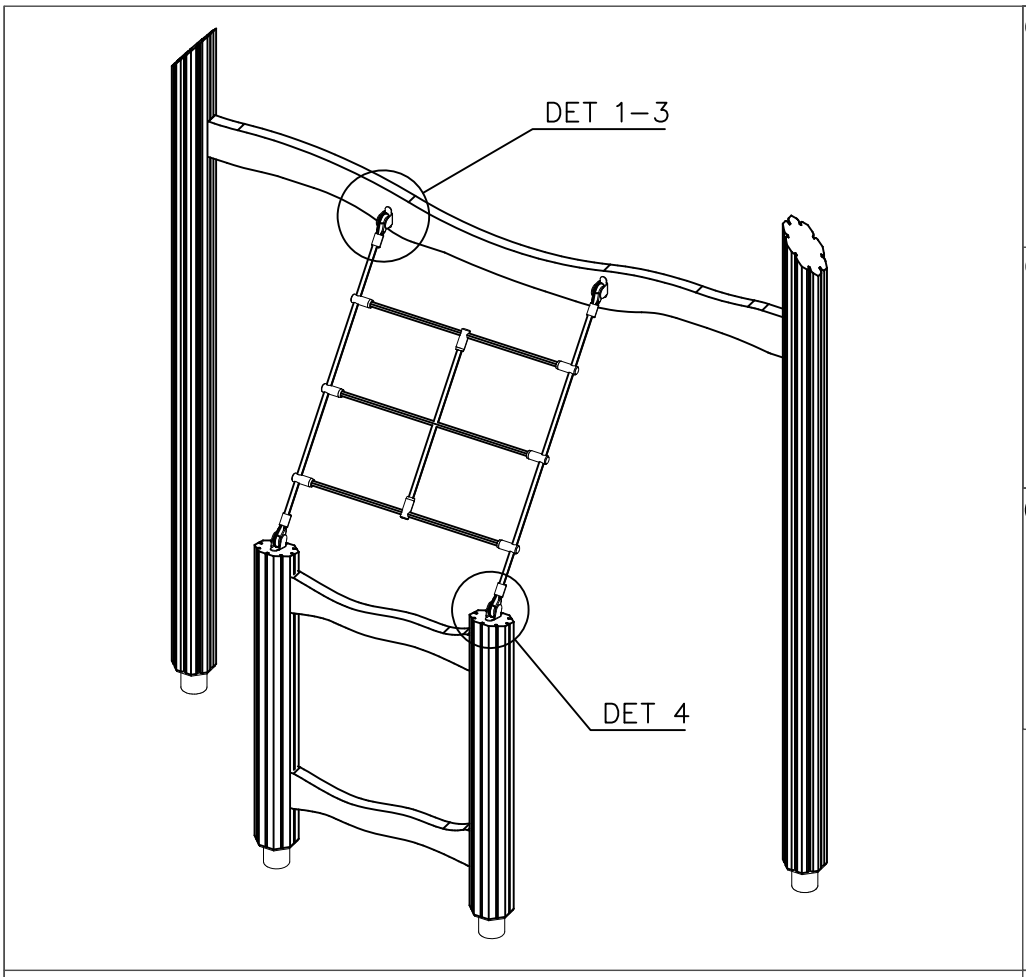

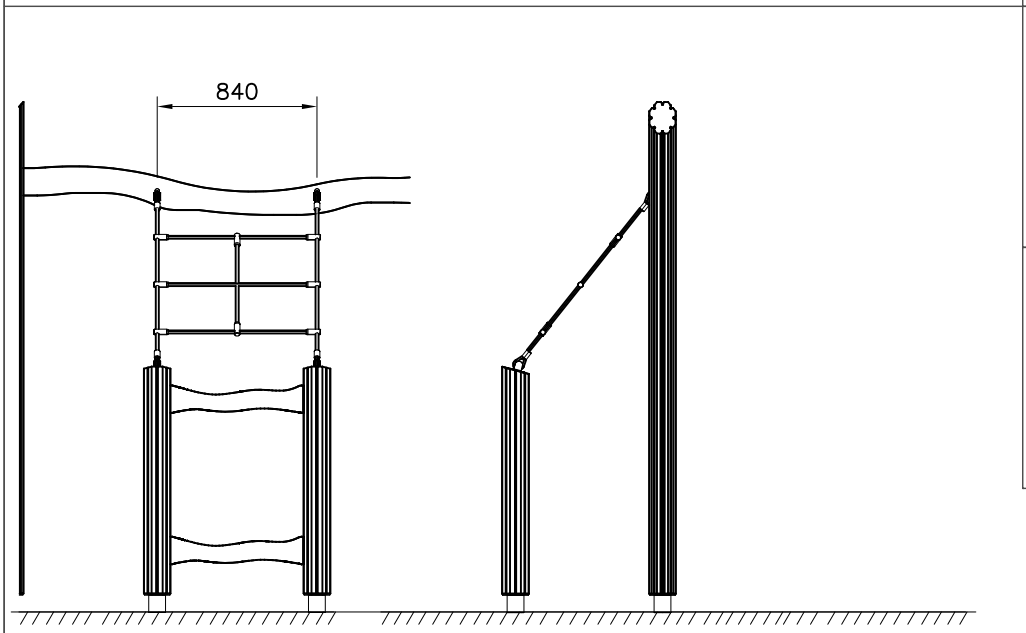

	PCS		PCS
1 708617	1	2 905083 Ø32	4
3 905112 Ø22	4	4 980150 M8	2
5 909097 M8x60	2	6 980151 Ø16/8.4	4
7 901104 M8x80	4	8 980152 Ø24/8.4	4
9 909633 M8	4		

Copyright Lappset Group Ltd

LAPPSET®

711548

DATE: 26.3.2024

DET 1

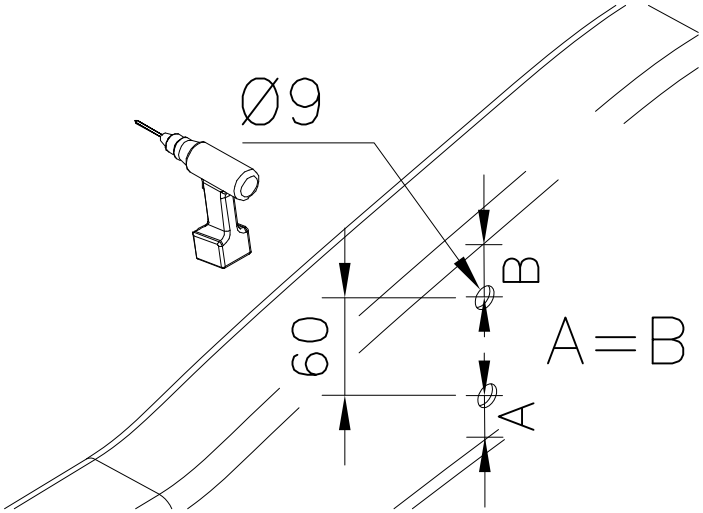

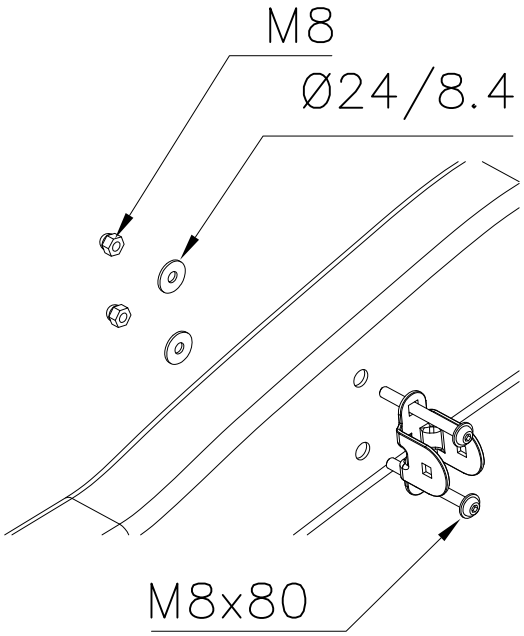

DET 2

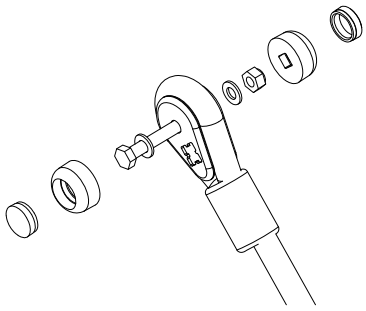

DET 3

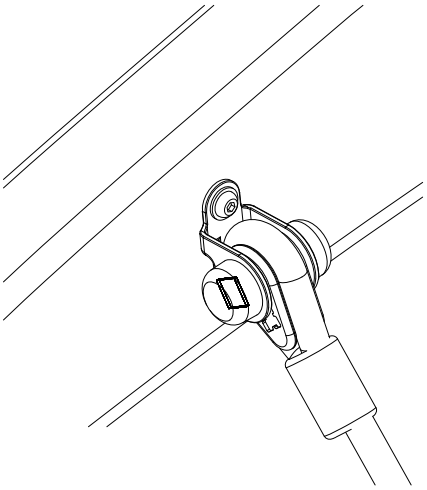

DET 4

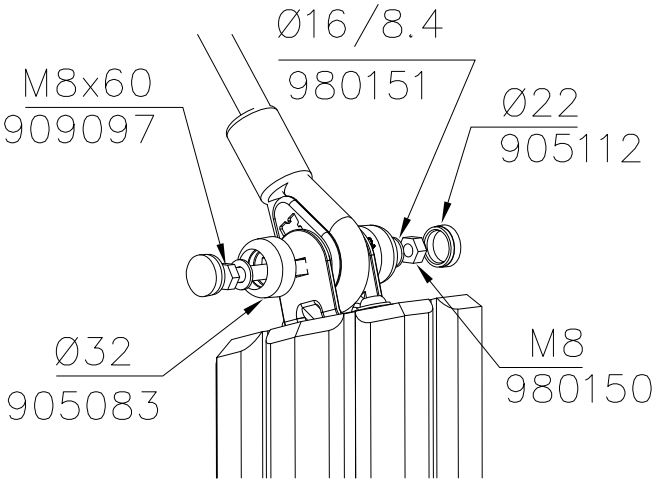

Copyright 1998 Lappset Group Ltd

LAPPSET®

711556

FLORA

DATE: 20.6.2024

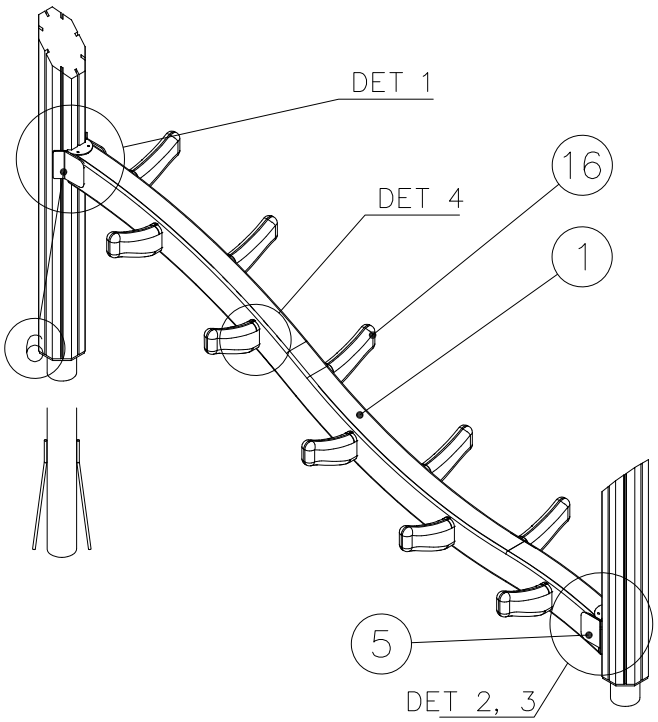

		PCS			PCS
1	708571	1	2	905083	8
	86x115x2260			Ø32	
3	905112	8	4	906503	4
	Ø22			M8x120	
5	910186	4	8	980150	4
	100x119			M8	
9	980151	20	10	912267	2
	Ø16/8.4			3x54x86	
11	980135	4	12	900240	4
	Ø5x50			Ø8x70	

		PCS			PCS			PCS			PCS
13	980154	20	14	980161	20	15	905103	20	16	705643	10
	Ø24/13			M10			PT-28/32-H				

DET 1

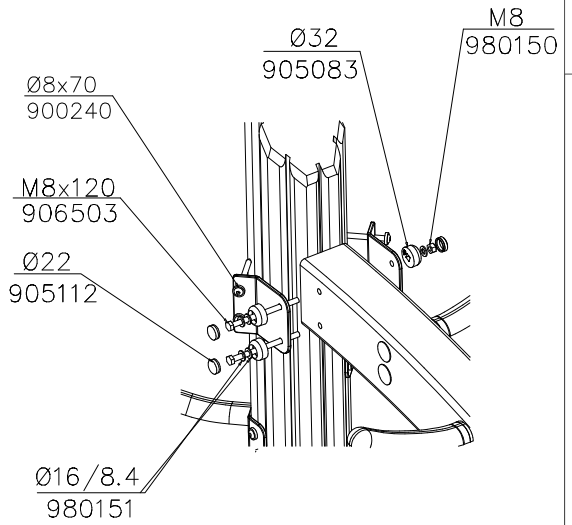

DET 2

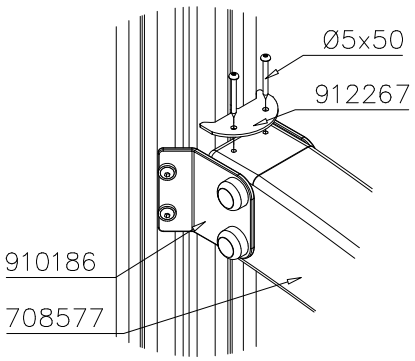

DET 3

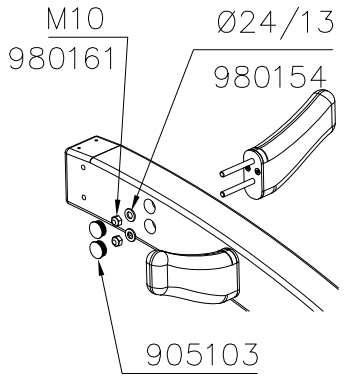

Copyright Lappset Group Ltd

LAPPSET®

FINNO

909521

DATE: **15.6.2003**

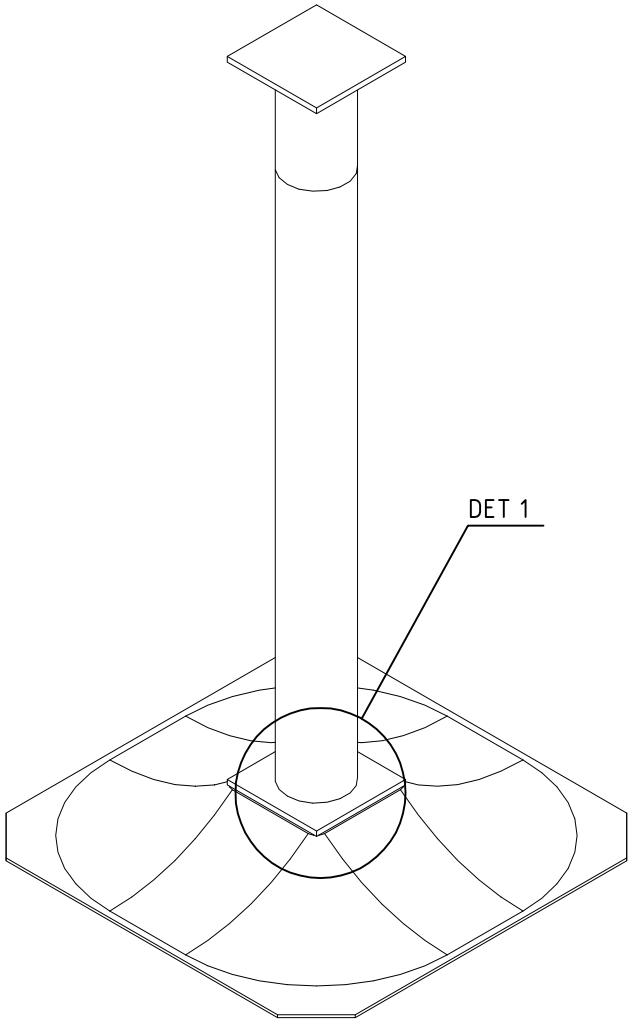

1	909511	PCS 1	2 909519	PCS 1
3	909637 M10	PCS 4	4 909638 Ø20/10.5	PCS 8
5	909639 M10x25	PCS 4		PCS
		PCS		PCS
		PCS		PCS
		PCS		PCS
		PCS		PCS
		PCS		PCS

DET 1

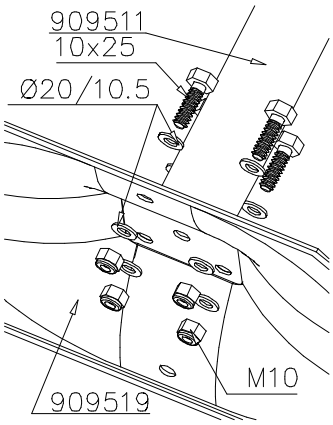

Copyright Lappset Group Ltd

LAPPSET®
DEEP FOUNDATION

FOOT

DATE: 31.1.2025

4A

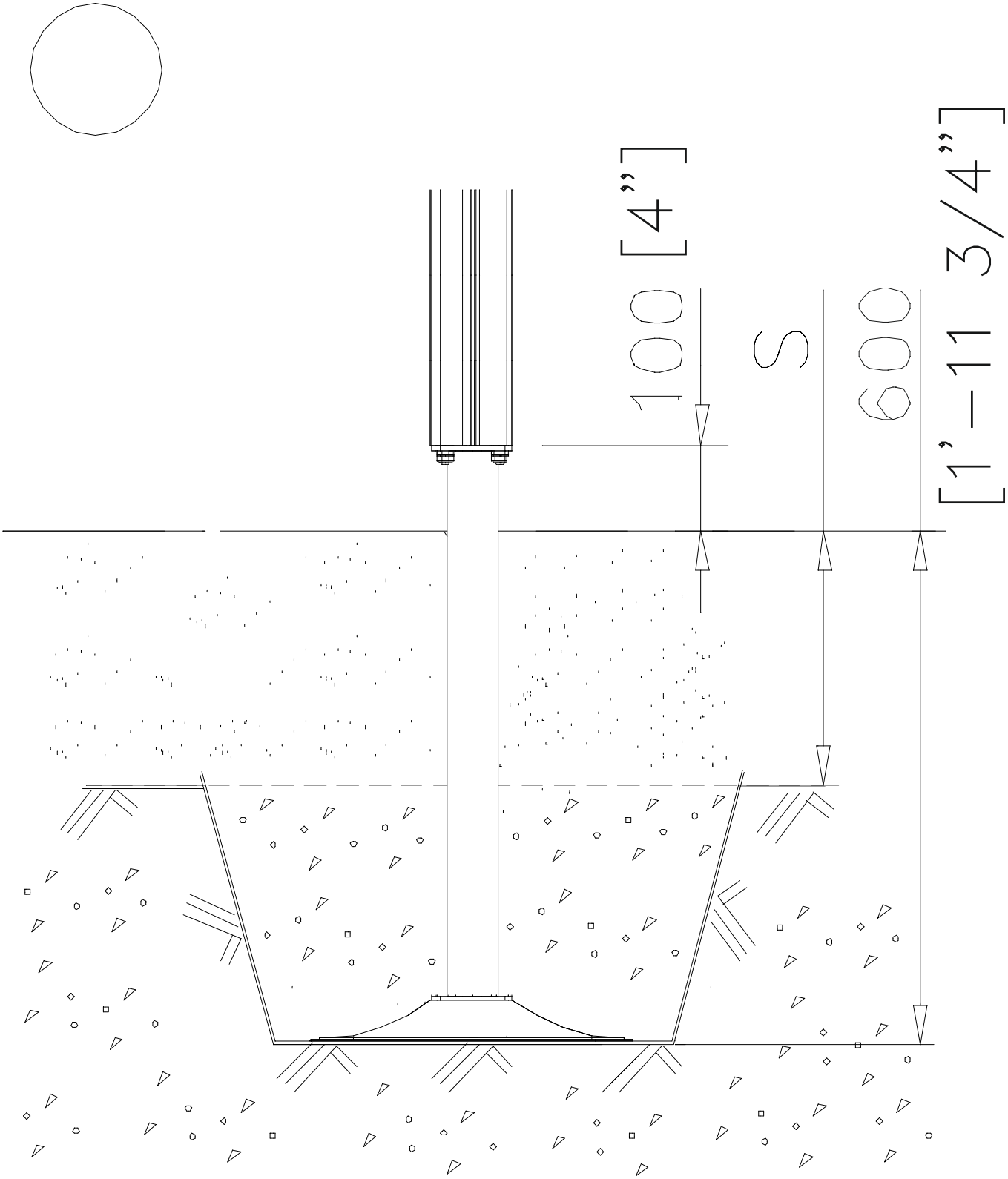

Copyright Lappset Group Ltd

LAPPSET®

FOOT

BETON FOUNDATION

DATE: 27.10.2015

1(1)

② 905104 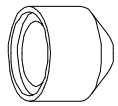 M10	PCS 4		PCS
	PCS		PCS

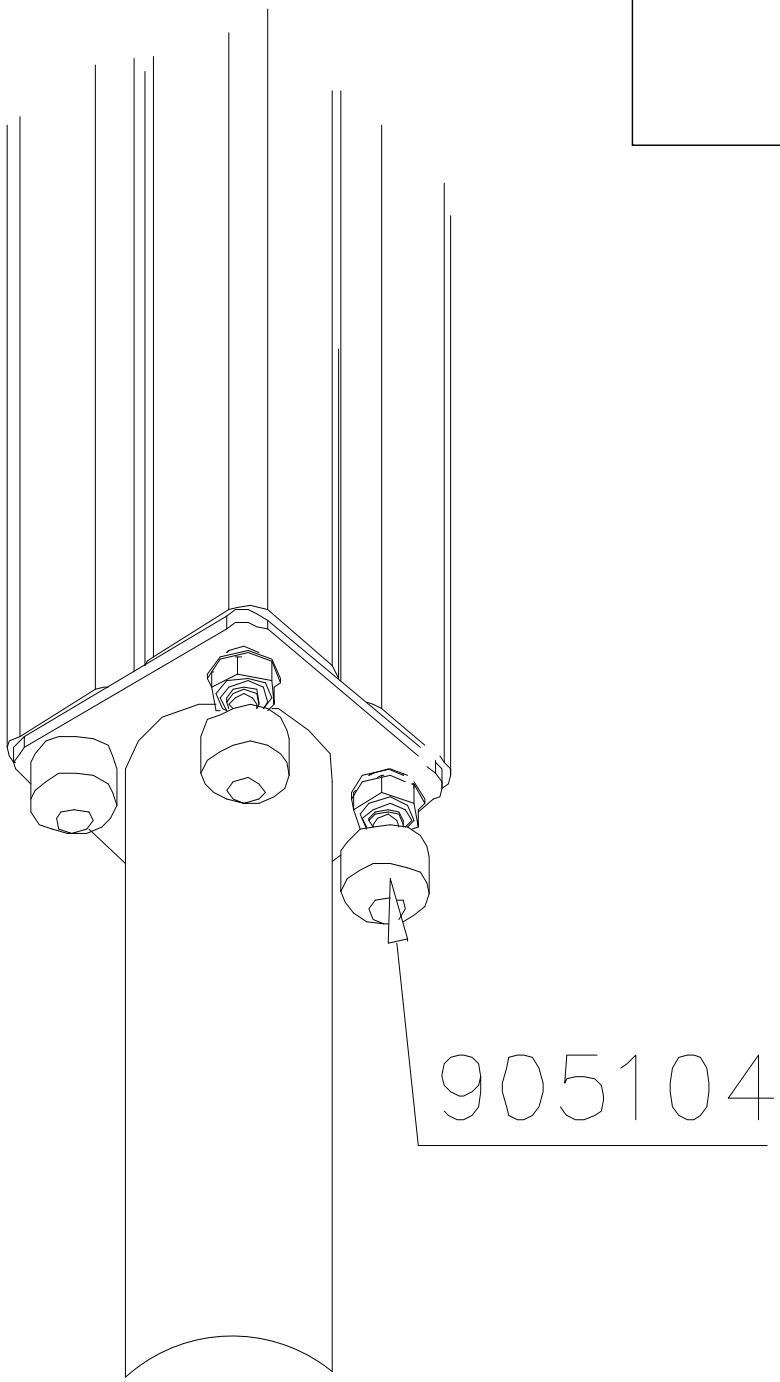

Copyright Lappset Group Ltd

LAPPSET®
DEEP FOUNDATION

FOOT

DATE: 31.1.2025

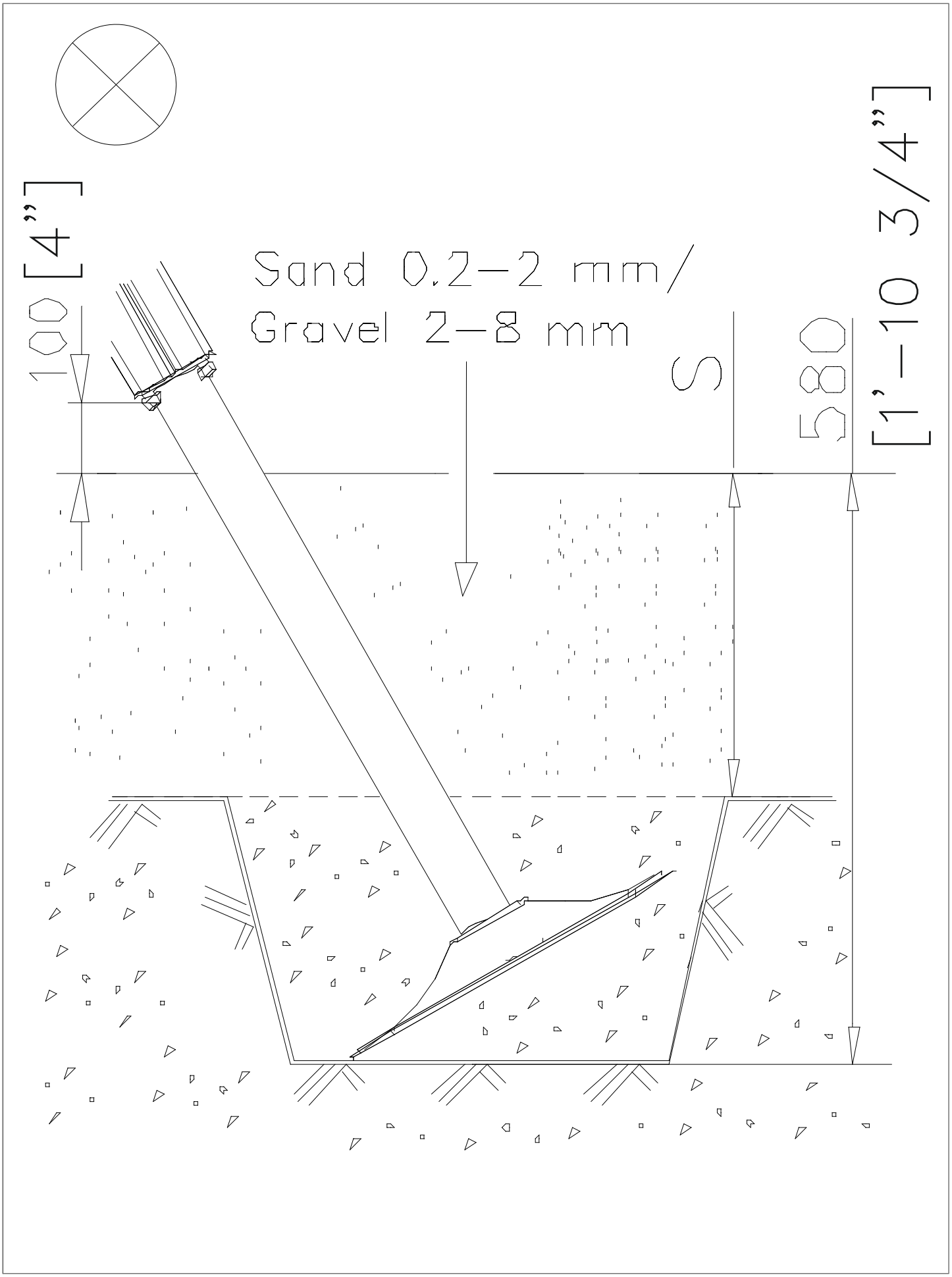

Copyright Lappset Group Ltd

1

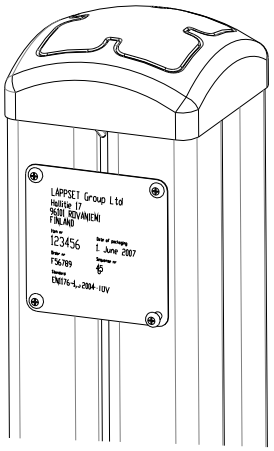

2

Tuotekyltti tulee tuotteen mukana yhdellä seuraavista tavoista:

1) Metallinen tuotekyltti ja kiinnitysruuvit

- Kiinnitä tuotekyltti ruuveilla tolppaan noin 2 metrin korkeuteen kuvan 1 mukaisesti.

2) Tuotekylttitarra

- Puhdista maalattu metalli- tai vaneripinta pölystä ja kosteudesta. Liimaa tarra kuvan 2 mukaisesti.
- Huom. Älä kiinnitä tarraa karheapintaiseen laminaattiin tai maalattuun puuhun.

Vår produktmärkning levereras på ett av följande sätt:

1) Produktskylt i metall

- Fäst skylten med de medföljande skruvarna

2) Självhäftande produktetikett

- Rengör den pulverlackerade metallytan eller laminatytan så att den blir fri från smuts och fukt. Fäst etiketten enligt fig. 2.
- Obs! Fäst ej etiketten på detaljer med skrovlig yta eller på målat trä.

Product label is delivered by one of following ways:

1) Metal product label and screws

- Fasten the label with screws.

2) Label sticker

- Clean the painted metal or plywood surface from dirt and moisture. Fasten the sticker as shown in the figure 2.
- Note. Do not attach the sticker to rough surfaced laminate or painted wood.

La plaque d’informations produit est livrée sous l’une de ces 3 formes :

1) Plaque métallique et vis

- Fixez la plaque à l’aide des vis.

2) Etiquette autocollante

- Avant de coller l’étiquette, nettoyez le composant métallique peint ou la plaque de contreplaqué, de toute saleté. La surface doit être sèche (voir image 2).
- Attention, ne pas coller l’étiquette sur une surface lamellé-collée irrégulière ou sur du bois peint.

Die Auslieferung des Produktaufklebers erfolgt auf eine dieser Arten:

1) Produkt-Schild aus Metall incl. Schrauben

- Die Befestigung des Schildes erfolgt mittels der Schrauben.

2) Aufkleber

- Entfernen Sie zunächst Schmutz und Feuchtigkeit vom lackierten Metall bzw. von der Holzoberfläche und bringen Sie den Aufkleber wie im Bild oben rechts beschrieben auf den gesäuberten Untergrund auf.
- Beachten Sie: Bringen Sie den Aufkleber nicht auf raues laminiertes oder lackiertes Holz an.