LAPPSET®

FLORA

ASENNUSOHJE
MONTERINGSANSVISNING
INSTALLATION INSTRUCTION
AUFBAUANLEITUNG
NOTICE D'INSTALLATION

DATE: 21.11.2022

Q16828

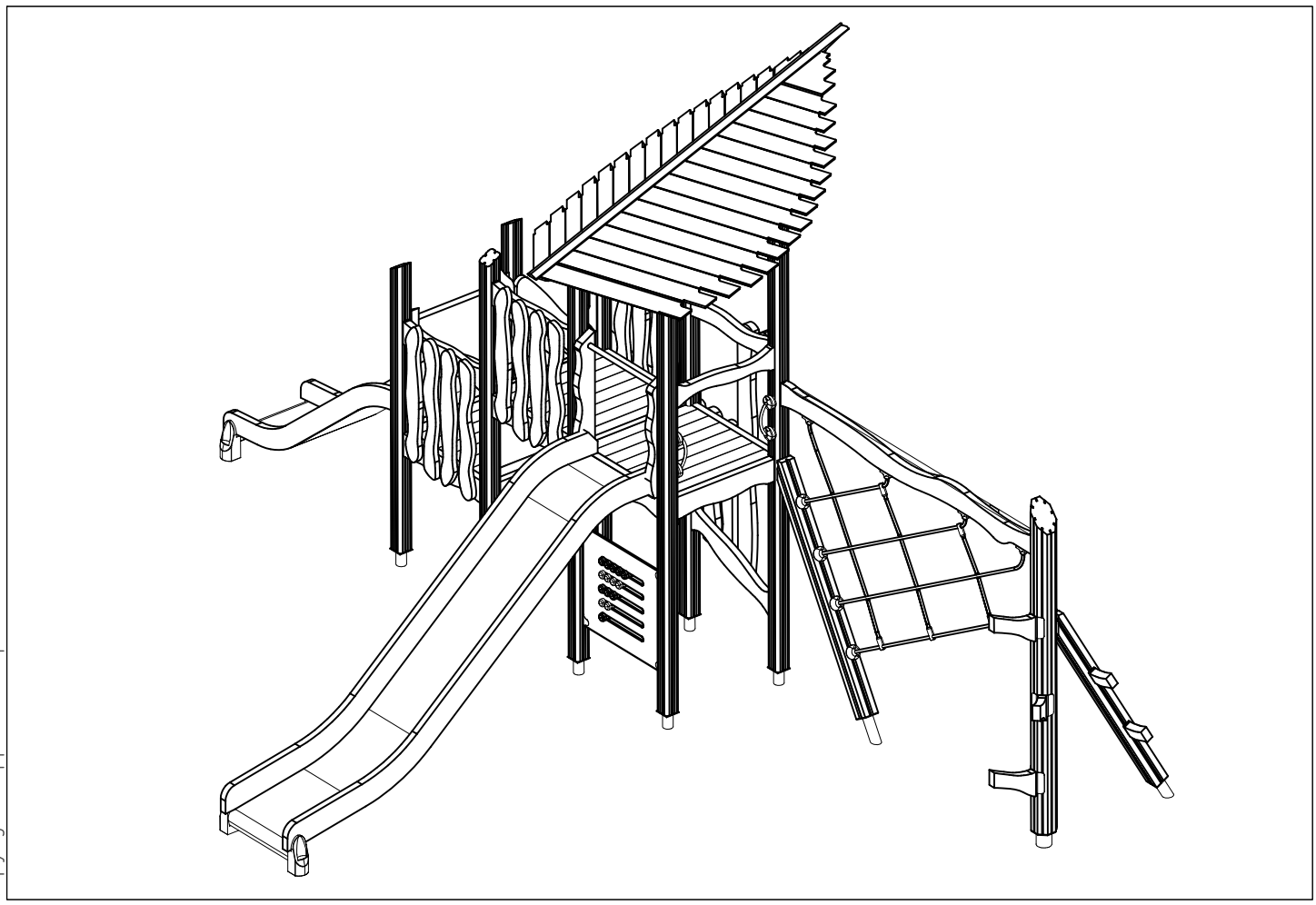

Copyright Lappset Group Ltd

LAPPSET®

FLORA

Q16828

3

DATE: 21.11.2022

702286	PCS	702339	PCS	705211	PCS	705214	PCS	705219	PCS	705226	PCS
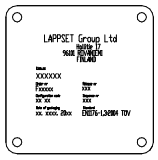	1	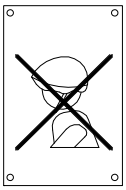	1	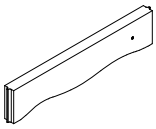	6	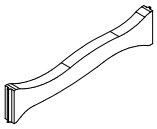	1		2		1
65x65		118x78		L=724		45x145x724		L=2246		l=1527	
705230	PCS	705237	PCS	705239	PCS	705258	PCS	705308	PCS	705310	PCS
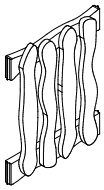	3		2		2	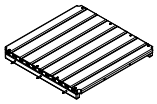	3	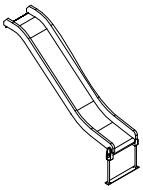	1	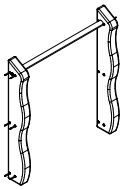	2
		93x93x3138		93x93x2850							
705506	PCS	705511	PCS	705789	PCS	705811	PCS	705816	PCS	705819	PCS
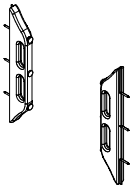	1		2	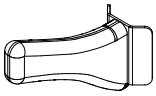	3		1	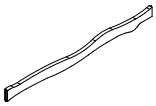	1		1
				l=333		l=2094					
705945	PCS	706185	PCS	706193	PCS	706234	PCS	706308–707	PCS	706461	PCS
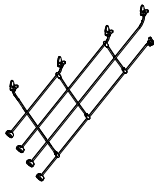	1	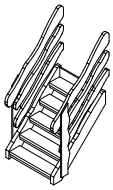	1		2		1	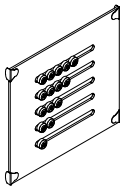	1	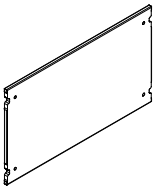	1
				L=946				10x640x702		15x400x703	
706531	PCS	706534	PCS	707446	PCS	900240	PCS	903093	PCS	903112	PCS
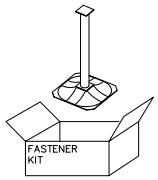	6	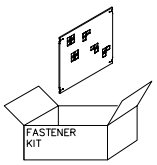	1	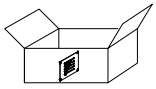	1	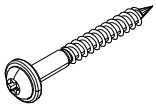	24	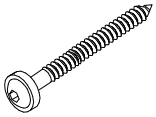	50		1
						Ø8x70		Ø8x90		l=750	
905104	PCS	909511	PCS	909519	PCS	909521	PCS	980114	PCS	A10251	PCS
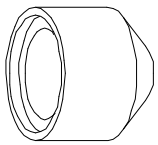	28		6	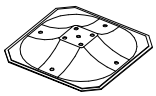	6	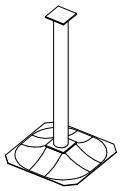	5	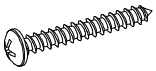	8	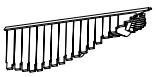	1
M10		90x90x650		50x380x380				Ø4x20			
P07524	PCS	P10186	PCS	P13093	PCS		PCS		PCS		PCS
	2	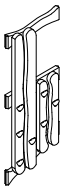	1	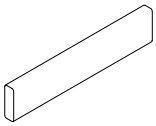	1						
				45x145x724							

Copyright Lappset Group Ltd

LAPPSET®
FLORA

Q16828

DATE: 21.11.2022

4

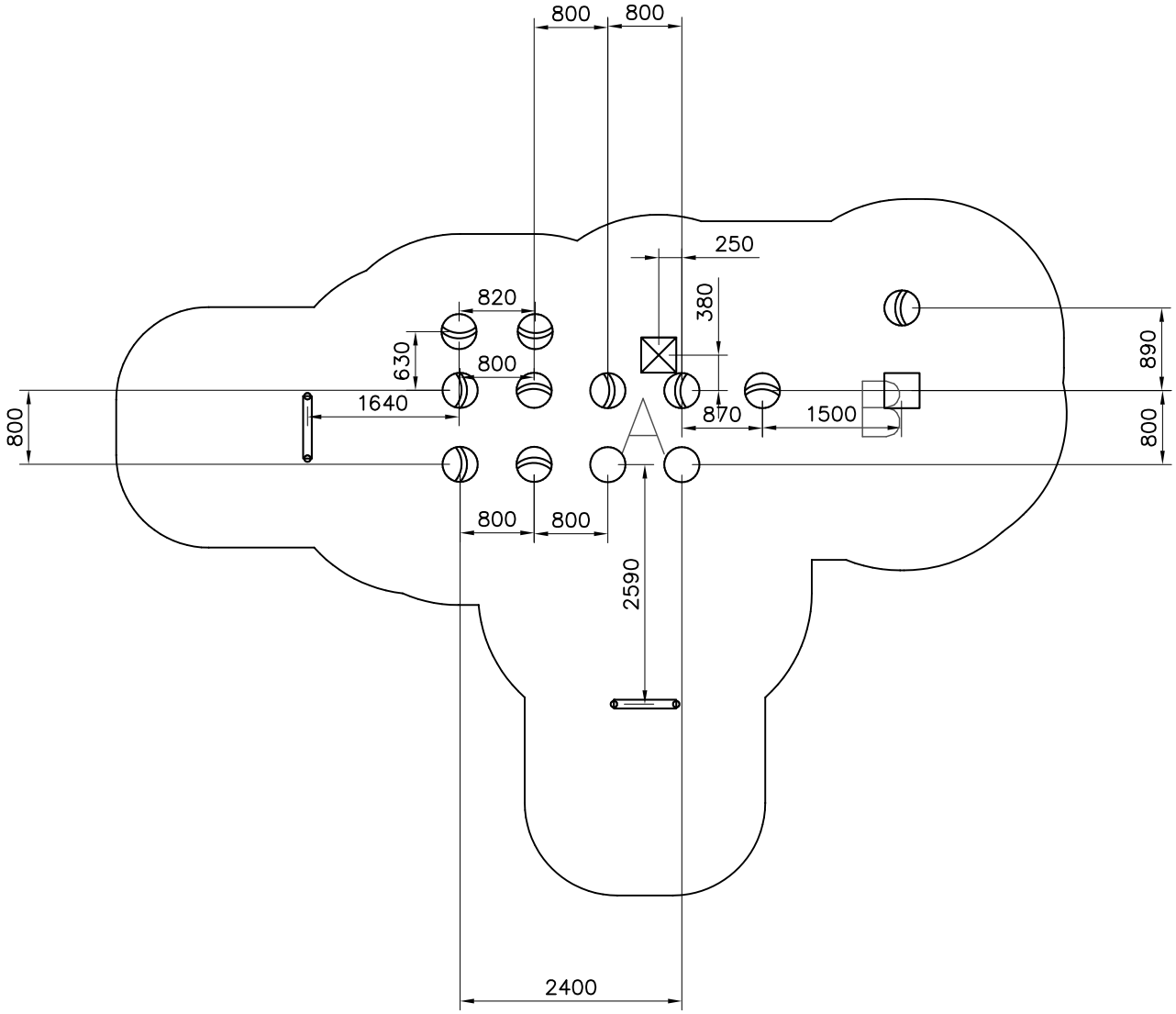

Copyright Lappset Group Ltd

LAPPSET®
FLORA

Q16828

DATE: 21.11.2022

4A

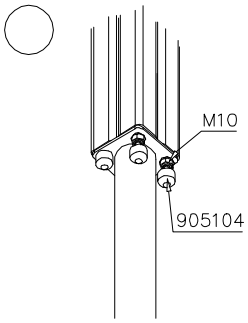

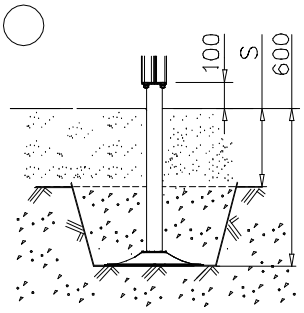

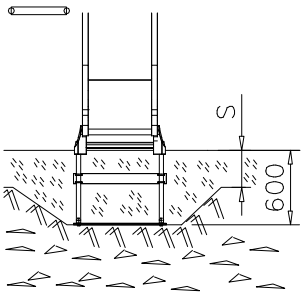

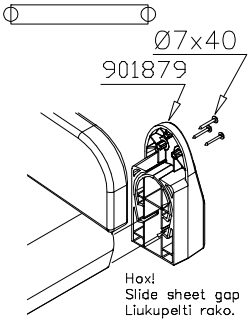

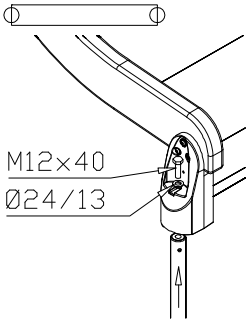

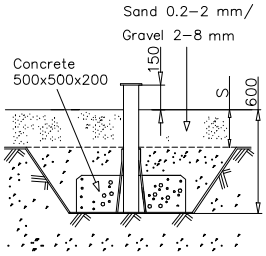

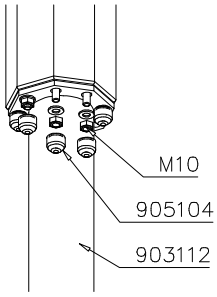

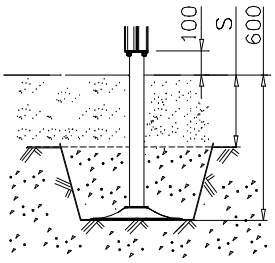

Copyright Lappset Group Ltd

LAPPSET®
FLORA

Q16828

DATE: 21.11.2022

5

EN/AS Impact Area 44.3 m2

Falling Space 47 m2

Max Falling Height 1970 mm

1:75

0 3

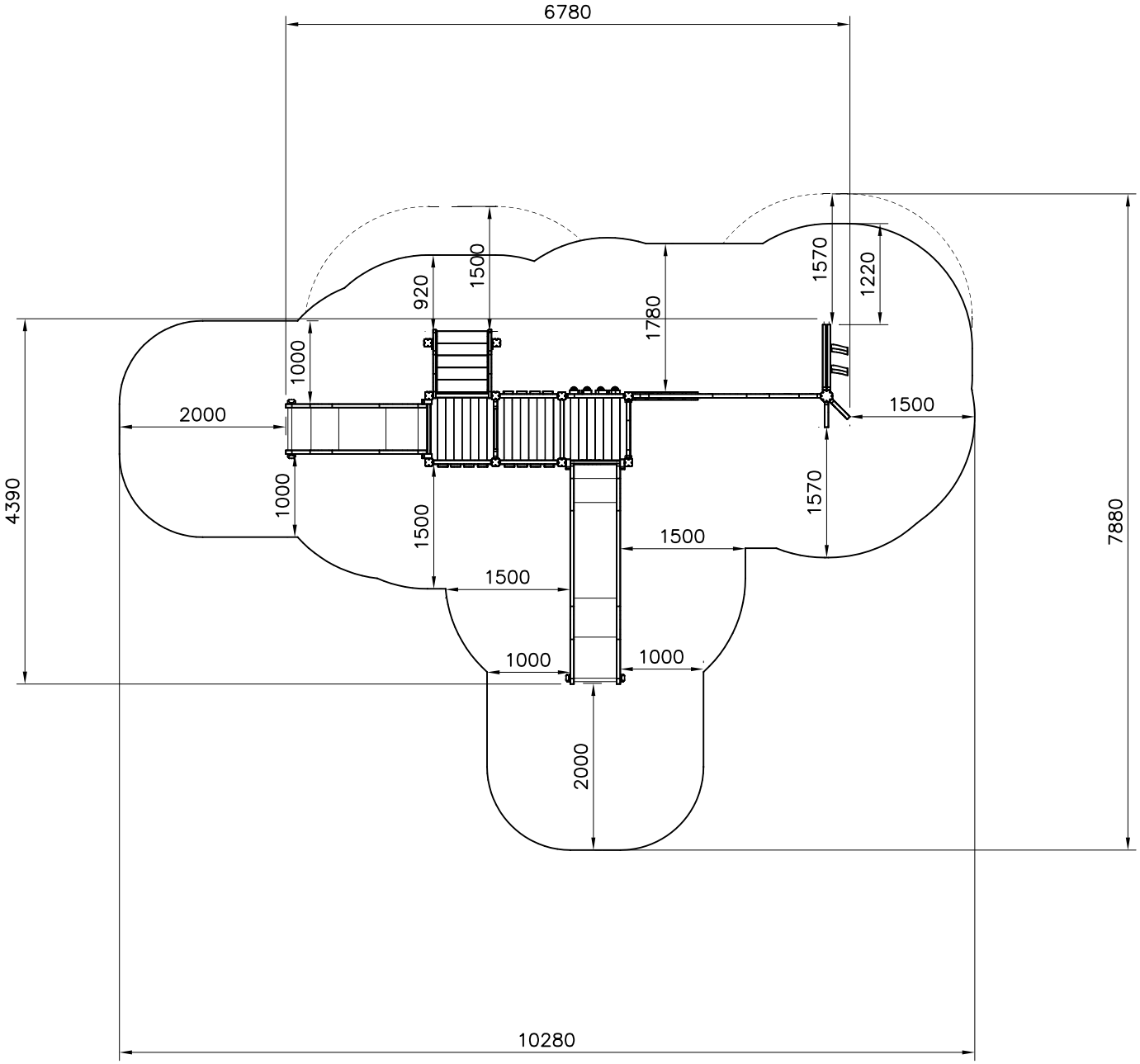

Copyright Lappset Group Ltd

LAPPSET®

FLORA

Q16828

DATE: 21.11.2022

5A

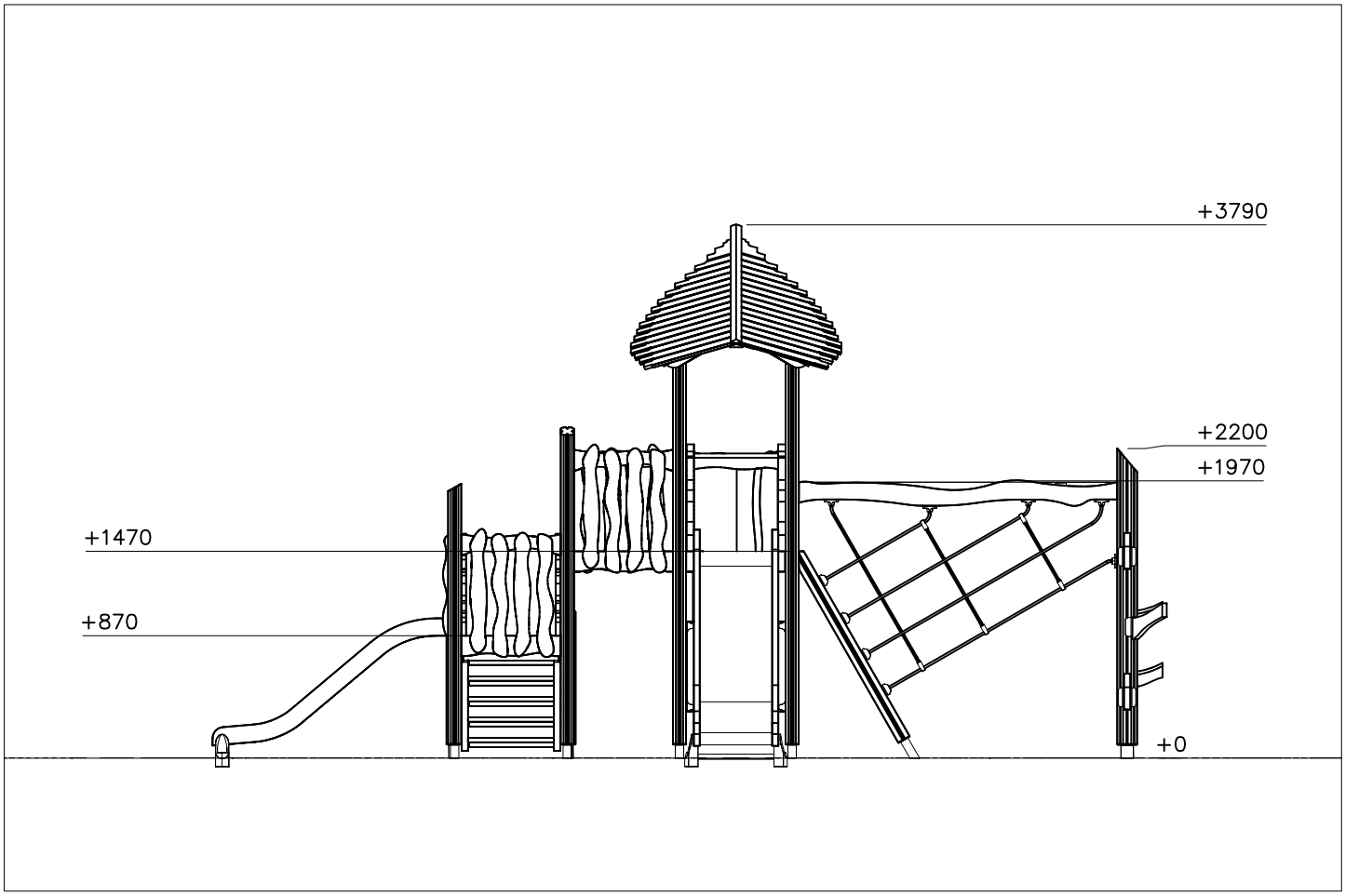

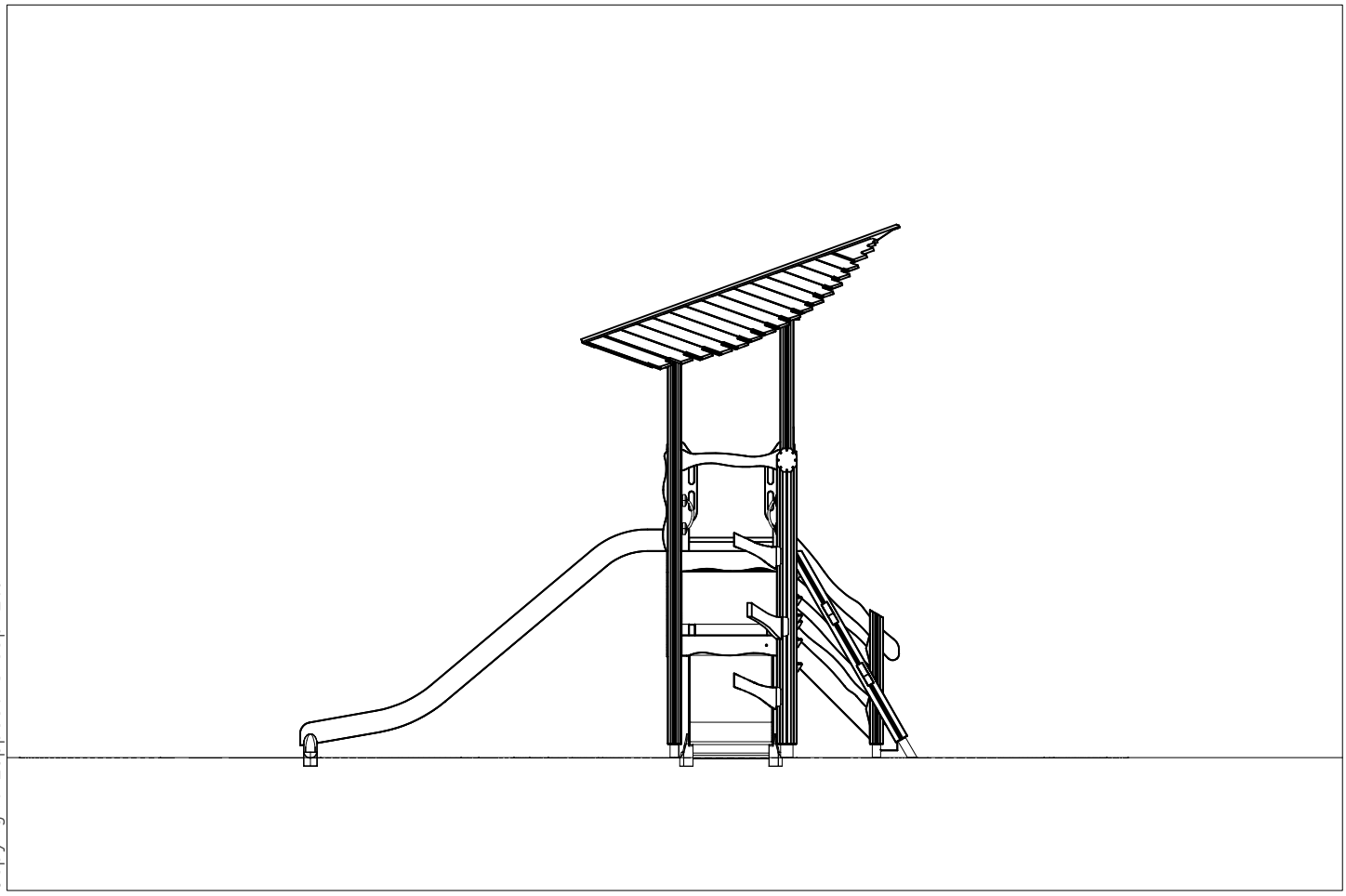

Copyright Lappset Group Ltd

LAPPSET®

FLORA

Q16828

DATE: 21.11.2022

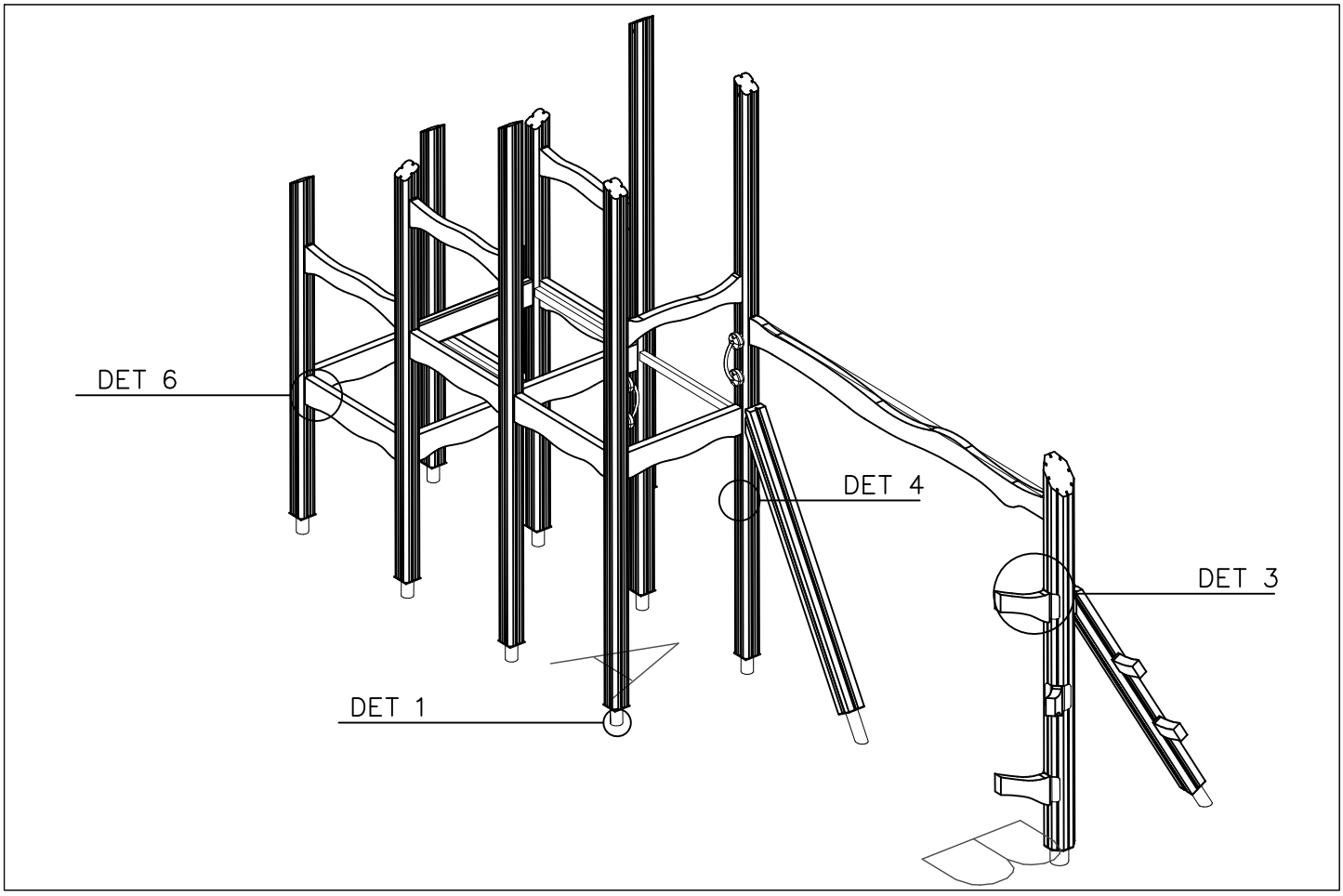

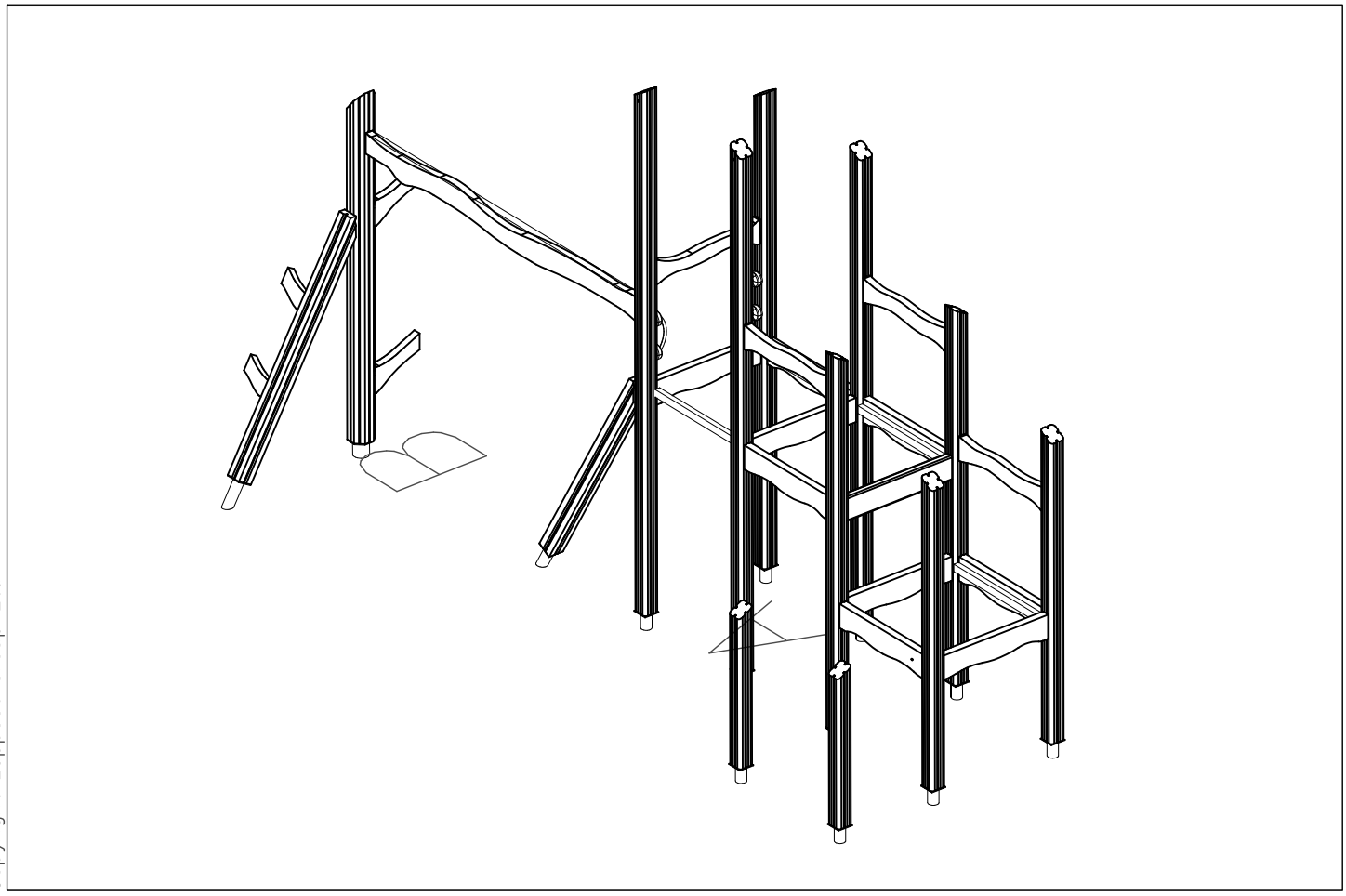

Copyright Lappset Group Ltd

LAPPSET®

FLORA

Q16828

DATE: 21.11.2022

6A

DET 1

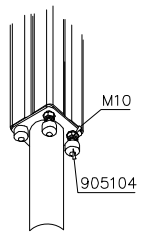

DET 2

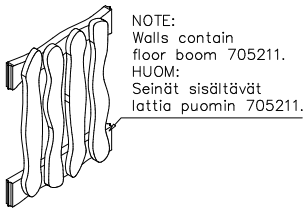

DET 3

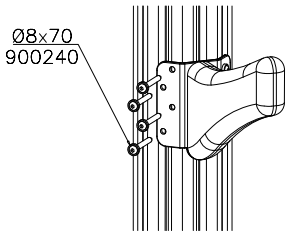

DET 4

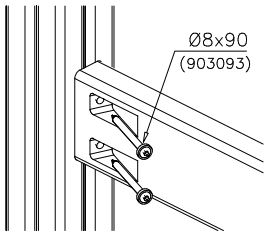

DET 5

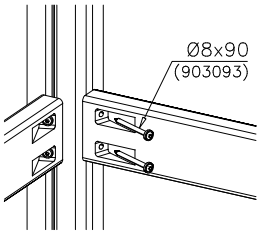

DET 6

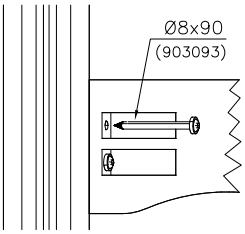

Copyright Lappset Group Ltd

LAPPSET®

FLORA

Q16828

TOWER A

7

DATE: 21.11.2022

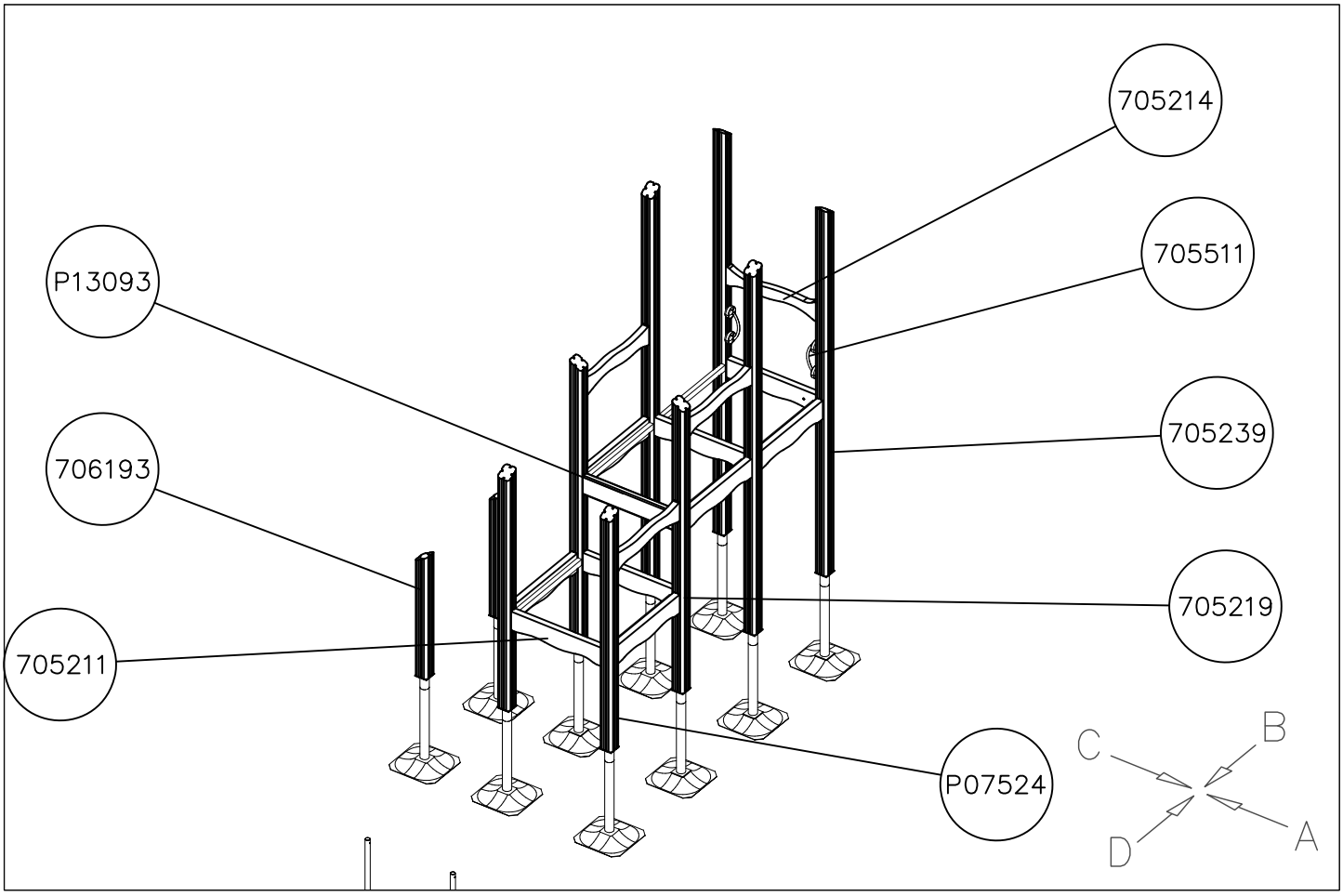

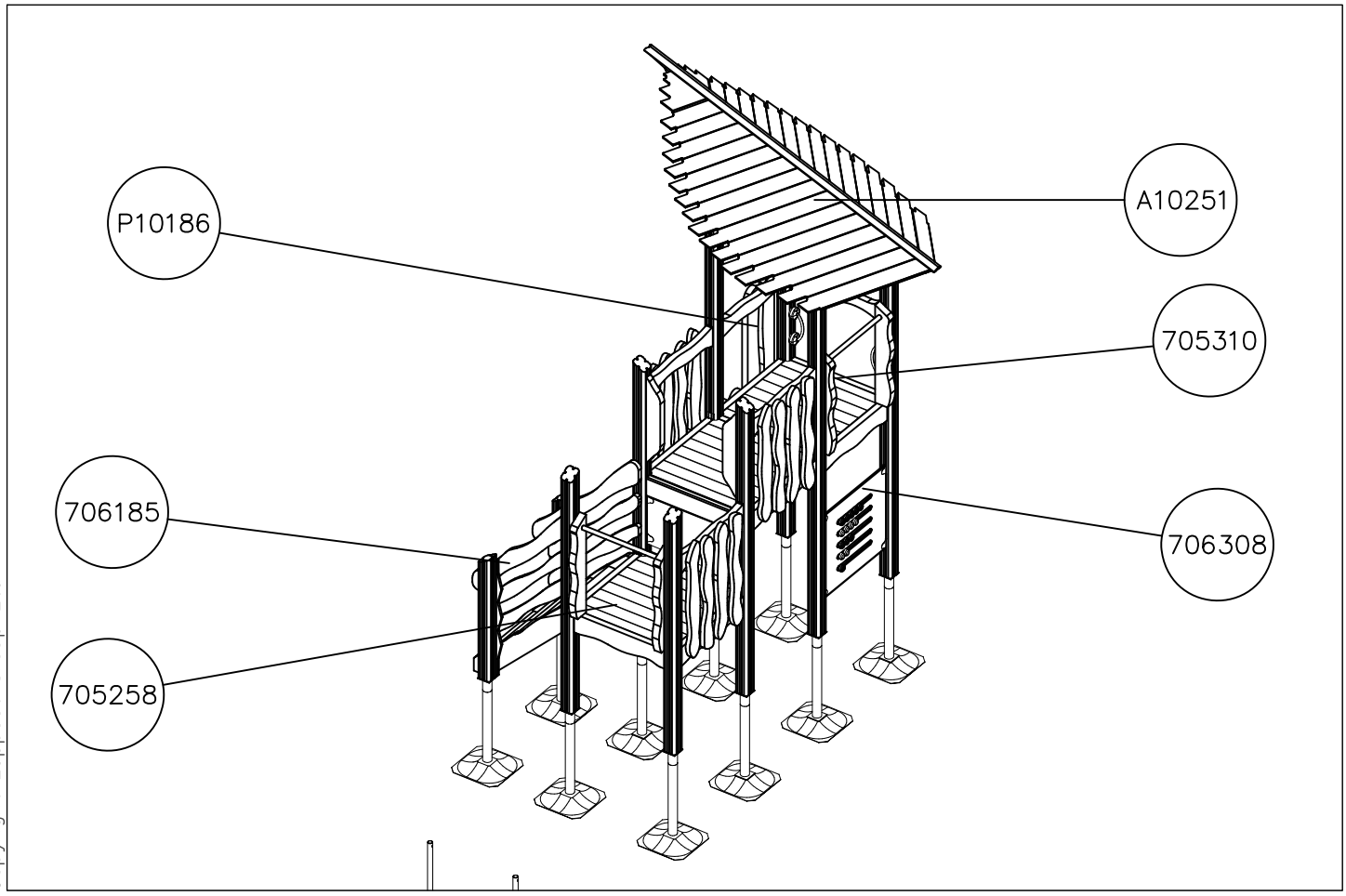

Copyright Lappset Group Ltd

LAPPSET®
FLORA

Q16828

TOWER A
7a

DATE: 21.11.2022

1:50

A

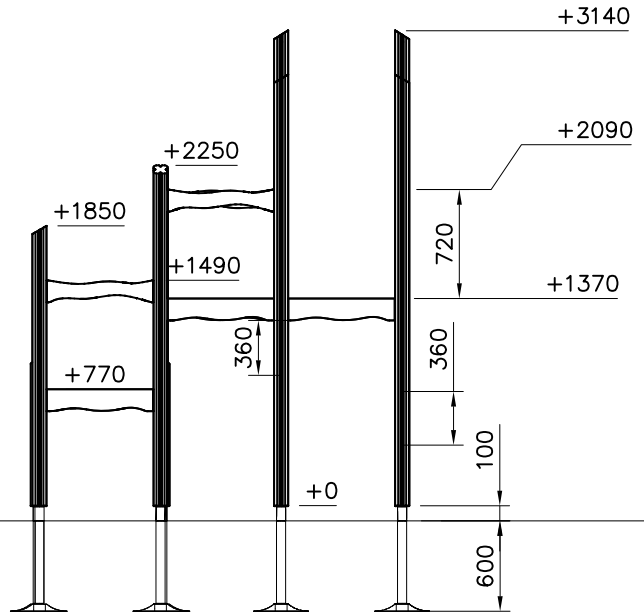

B

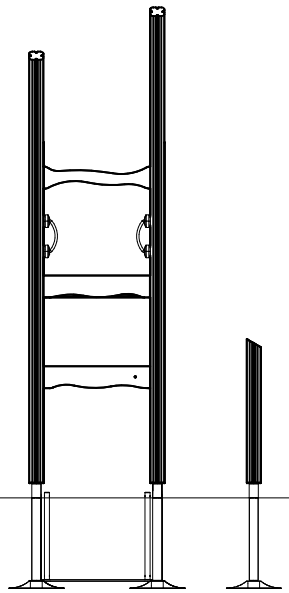

C

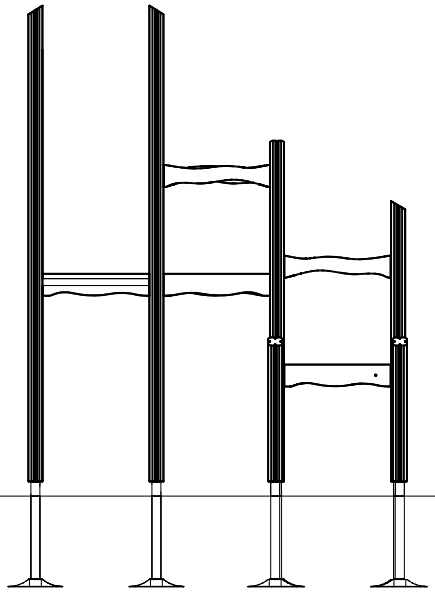

D

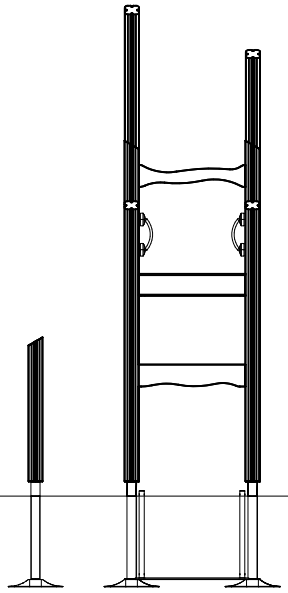

Copyright Lappset Group Ltd

LAPPSET®
FLORA

Q16828

TOWER B
7b

DATE: 21.11.2022

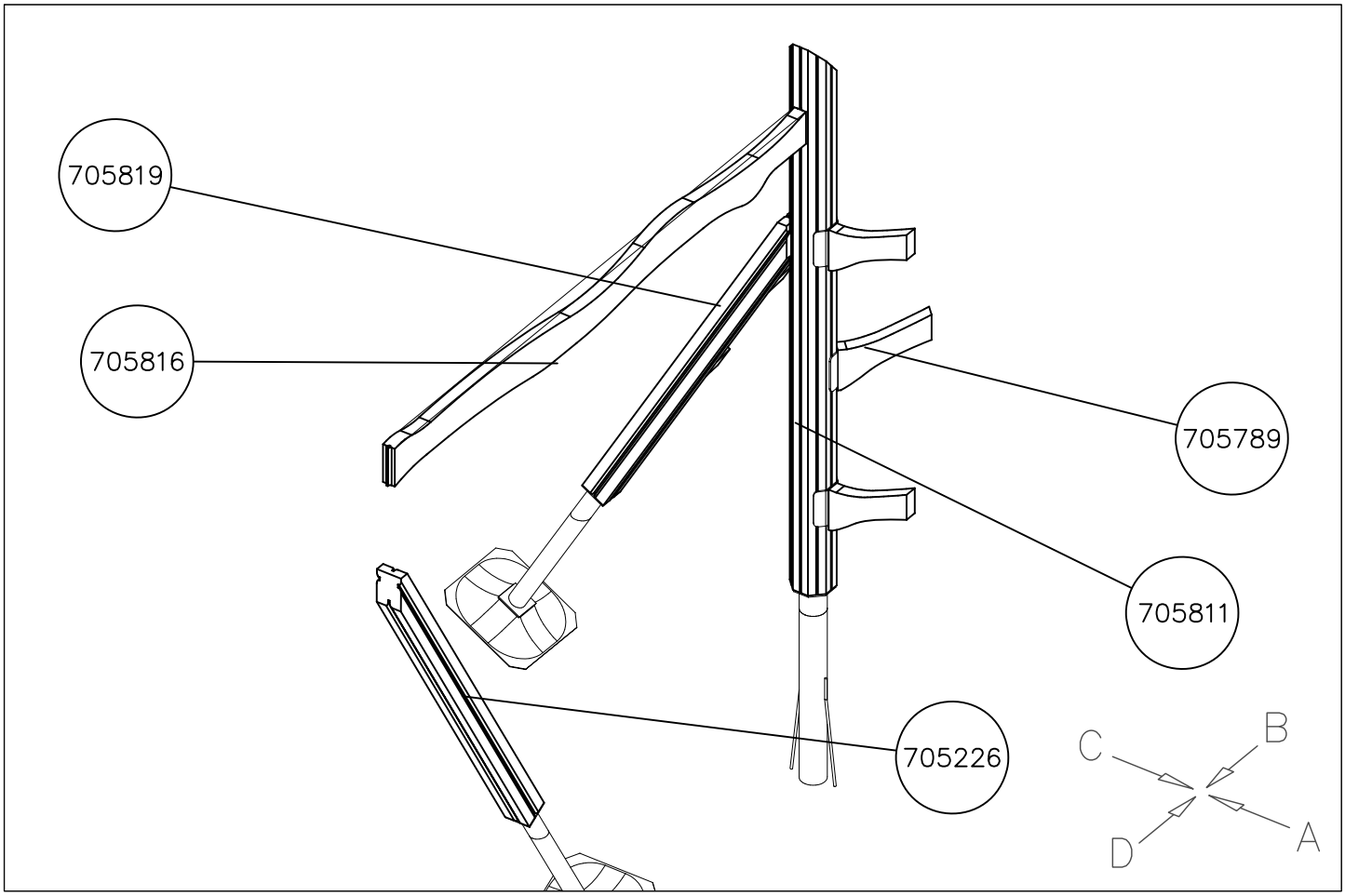

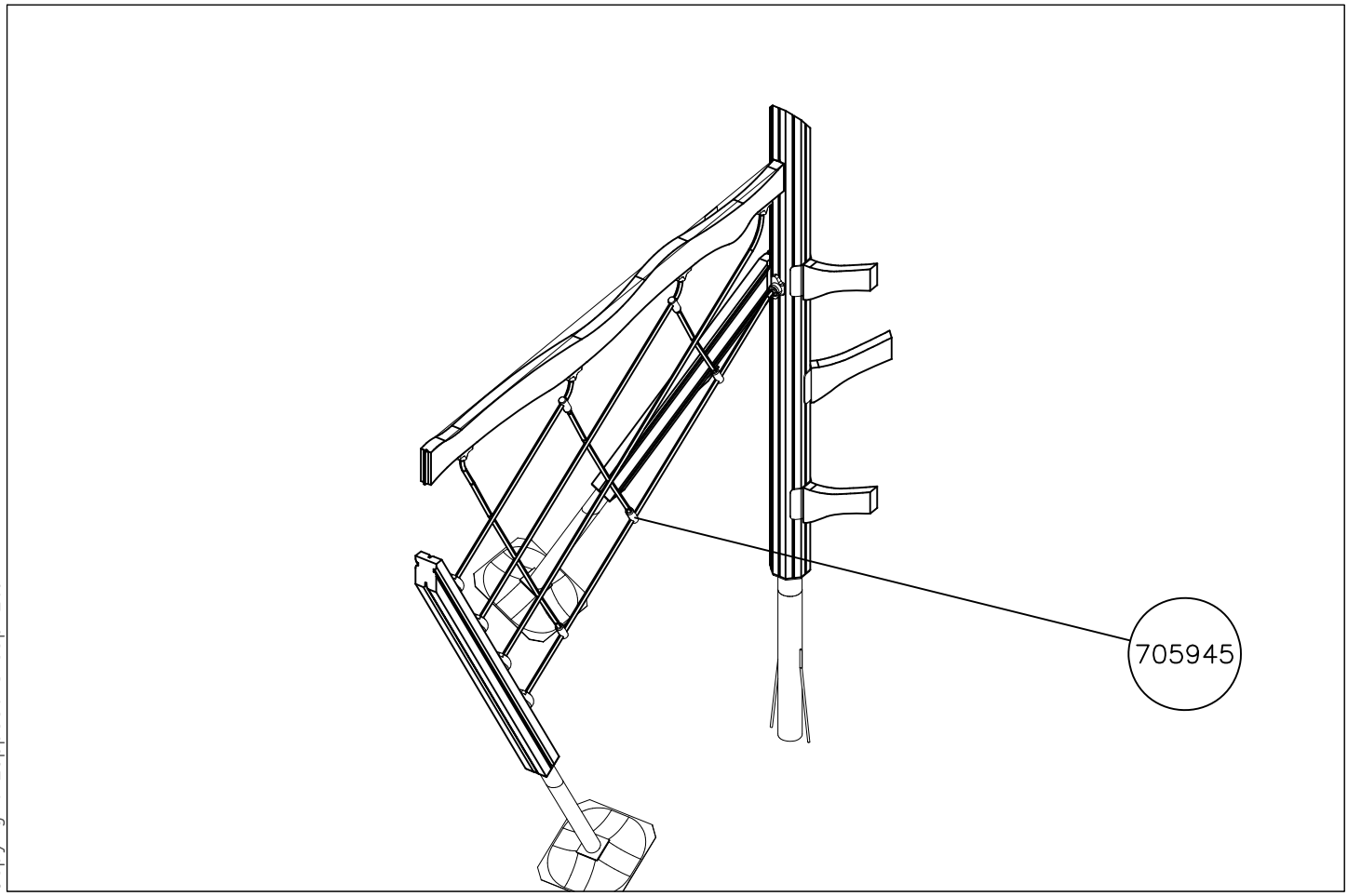

Copyright Lappset Group Ltd

LAPPSET®
FLORA

Q16828

TOWER B
7c

DATE: 21.11.2022

1:50

A

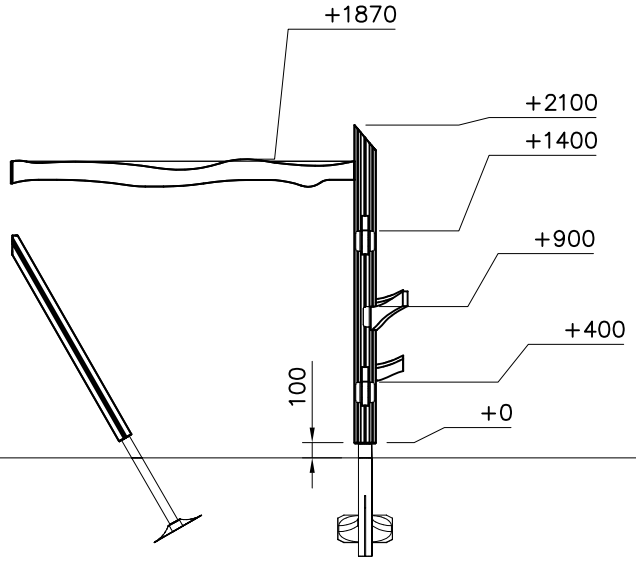

B

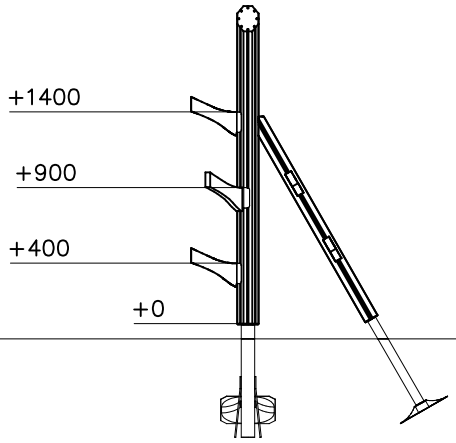

C

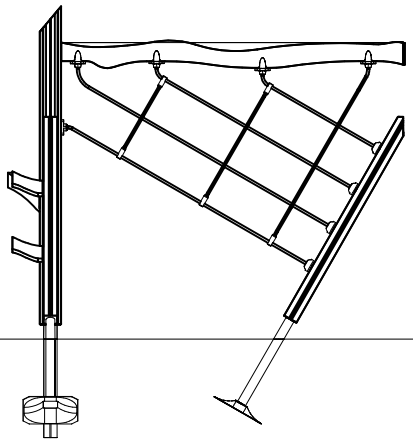

D

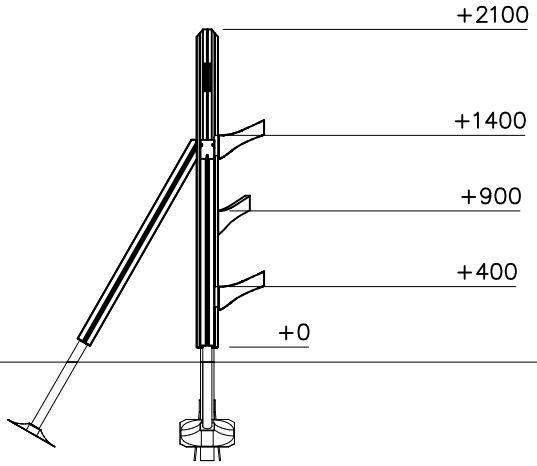

Copyright Lappset Group Ltd

LAPPSET®

Q16828

FLORA

DATE: 21.11.2022

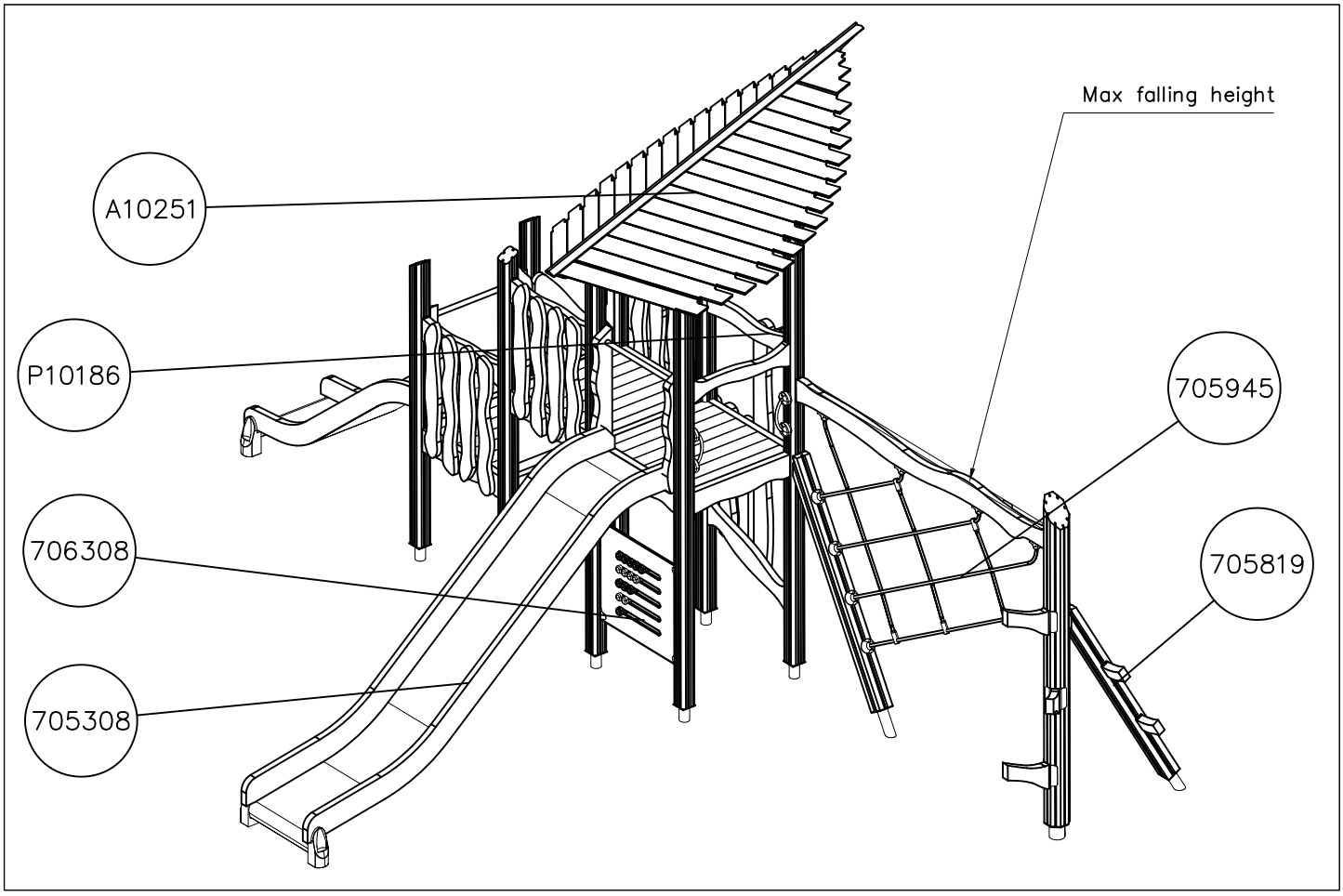

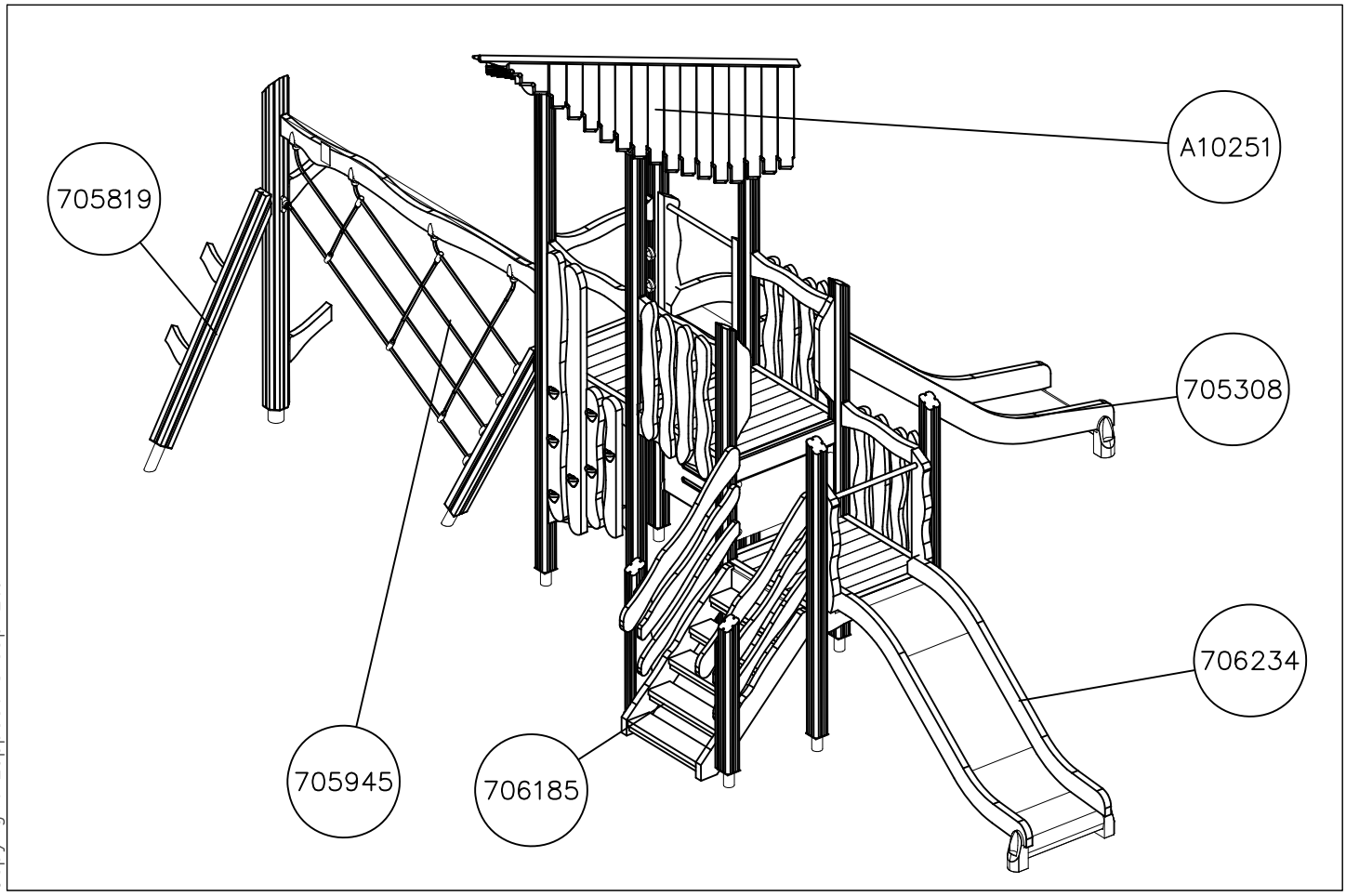

Copyright Lappset Group Ltd

1. Tarkista tuoteosaluettelon ja osiin merkittyjen tuotenumeroiden avulla, että kaikki osat sisältyvät toimitukseen.

2. Valitse välineelle paikka ottaen huomioon valmistajan asennusohjeessa ilmoittamat turvaetäisyydet. Valitessasi välineen asennussuuntaa, huomioi mahdollinen altistuminen voimakkaalle auringonpaisteelle tai tuulelle. Tasoita alue ja tee ohjeen mukaiset perustustyöt. Varmista, että perustusosien alapuolinen maa on **tiivistetty riittävästi**. Tarvittaessa pohjamaa tulee vaihtaa murskeeseen tai vastaavaan kantavaan maa-ainekseen. Iskua vaimentavan pintamateriaalin vahvuus määräytyy laskentakaavan perusteella, joka esitetään perustusohjeen lisäsivulla.

3. Välineen rungon pystystysohje esitetään sivulla 6. Yksityiskohtaiset kuvat asennuksesta on koottu erillisille ohjesivuille, joissa ne on ryhmitelty kiinnitystavan mukaan. Runkoon kiinnitettävistä komponenteista on erilliset moduuliohjeet. Noudata valmistajan asennusohjeessa ilmoittamia mitoituksia.

4. Tarkasta, että väline on suorassa ja perustukseltaan tukeva. Syväperusteisissa välineissä on suoritettava **riittävä maan tiivistäminen** kaivantojen täytön yhteydessä.

5. Tee käyttöönottotarkastus ennen välineen käyttöönottoa toimitukseen sisältyvän pöytäkirjan mukaisesti. Pöytäkirja tulee dokumentoida. Muista, että pääsy välineeseen tulee estää, kunnes se on valmis, turvallinen ja kaikki asennustarvikkeet on viety pois.

Copyright Lappset Goup Ltd

1. Kontrollera stycklistan och delarna i förpackningen med hjälp av produktnumren.

2. När du väljer platsen för utrustningen bör du beakta de säkerhetsavstånd som tillverkaren meddelat i monteringsanvisningarna. När du väljer monteringsriktning måste du beakta eventuell exponering för solsken eller vind. Jämna ut underlaget och utför grundarbetet i enlighet med instruktionerna. Säkra att marken under fundamentet är tillräckligt komprimerad. Vid behov kan man ersätta jorden med krossad sten eller motsvarande bärande jordmaterial. Styrkan på det slagdämpande ytmaterialet bestäms med hjälp av beräkningsformeln som presenteras på fundamentinstruktionernas tilläggssida.

3. Monteringsanvisningarna till utrustningens stomme finns på sidan 6. Detaljerade bilder av installationen har samlats på separata instruktionssidor, där de har grupperats enligt monteringsmetod. Det finns specifika modulanvisningar till de komponenter som ska sättas fast i stommen. Följ de dimensioner som tillverkaren gett i monteringsanvisningarna.

4. Kontrollera att utrustningen står rakt och stabilt. För utrustningar med djupt fundament måste man komprimera jorden ordentligt när man fyller igen groparna.

5. Innan utrustningen tas i bruk ska en slutbesiktning i enlighet med protokollet i leveransen utföras. Protokollet måste dokumenteras. Kom ihåg att tillträde till utrustningen måste förhindras tills den är färdig monterad, säker och alla monteringstillbehör avlägsnats.

Copyright Lappset Goup Ltd

1. Use the parts list and the markings on the components to make sure that you have all of the necessary parts.

2. Choose a location for the product, taking into account the safety margins specified in the mounting instructions. When deciding on the orientation of the product, pay attention to potential sun and wind loads. Level the ground and prepare the foundations as instructed. Make sure that the ground underneath the foundations is solidly packed. If necessary, replace soil with wood chips or some other sturdy material. The thickness of the safety surfacing should be calculated using the formula supplied with the mounting instructions.

3. Assemble the frame of the product in accordance with the instructions on page 6. Detailed instructions for the different mounting alternatives are shown in the supplement. Separate instructions are provided for the modular components that will be attached to the frame. Please follow the stated measurements carefully.

4. Make sure that the product is mounted straight and firmly into the ground. Remember to pack the soil carefully when refilling the excavation around deep-mounted structures.

5. Inspect the installation thoroughly using the checklist provided. Document the completed checklist carefully. Remember to stop children from using the product until it has been fully built and safety-tested and all mounting equipment has been cleared away.

Copyright Lappset Goup Ltd

1. Überprüfen Sie die Lieferung auf Vollständigkeit, indem Sie das Teileverzeichnis mit der Lieferung abgleichen.

2. Wählen Sie einen Standort für das Gerät und berücksichtigen Sie die vom Hersteller in der Installationsanleitung genannten Sicherheitsabstände. Bei der Ausrichtung des Gerätes beachten Sie den möglichen Einfluss von starker Sonneneinstrahlung oder Wind. Ebnen Sie den Bereich und führen Sie die Fundamentarbeiten nach der Anleitung durch. Stellen Sie sicher, dass der Boden unter den Fundamentteilen ausreichend verdichtet ist. Wenn nötig, muss das Untergrundmaterial durch Split oder ein anderes tragfähiges Material ausgetauscht werden. Die Stärke des stoßdämpfenden Oberflächenmaterials wird auf Grundlage einer Formel berechnet, die im Anhang der Anleitung für die Fundamente dargestellt ist.

3. Die Aufbauanleitung für den Rahmen des Gerätes finden Sie auf Seite 6. Detaillierte Bilder der Installation sind auf gesonderten Anleitungsseiten zusammengestellt, auf denen sie nach ihrer Befestigungsweise geordnet sind. Für die am Geräterahmen befestigten Komponenten gibt es besondere Modulanleitungen. Halten Sie die in der Installationsanleitung vom Hersteller genannten Maße ein.

4. Überprüfen Sie, dass das Gerät in Waage steht und sicher am Boden verankert ist. Bei Geräten mit Tiefenfundamenten muss der Boden beim Auffüllen des Aushubs ausreichend verdichtet oder betoniert werden.

5. Führen Sie eine Inbetriebnahmeüberprüfung entsprechend des im Lieferumfang enthaltenen Protokolls durch, bevor das Gerät benutzt wird. Das Protokoll muss aktenkundig dokumentiert werden. Denken Sie daran, dass der Zugang zum Gerät verhindert werden muss, bis es fertig und sicher ist und alle Installationswerkzeuge entfernt sind.

Copyright Lappset Goup Ltd

1. Vérifier à l'aide de la liste des pièces et des numéros de produit marqués sur les pièces que la livraison comprend toutes les pièces nécessaires.

2. Choisir un bon emplacement pour l'équipement, compte tenu des distances de sécurité indiquées par le fabricant dans les instructions de montage. Tenir compte de l'exposition éventuelle aux forts rayons de soleil ou au vent lors du choix du sens de montage de l'équipement. Egaliser la surface de l'emplacement choisi et effectuer les travaux de fondation conformément aux instructions. S'assurer que le sol sous les pièces de fondation a été suffisamment compacté. Si besoin est, le sol de fondation doit être remplacé par des pierres concassées ou un matériau portant similaire. L'épaisseur du matériau de surface anti-choc est calculée selon la formule indiquée à la page supplémentaire des instructions de fondation.

3. Les instructions d'érection de l'ossature de l'équipement sont indiquées à la page 6. Les images détaillées du montage sont adjointes aux pages d'instruction séparées où elles sont groupées selon le mode de fixation. Des instructions modulaires séparées sont données pour les composants à fixer sur l'ossature. Respecter les mesures données par le fabricant dans les instructions de montage.

4. Vérifier que l'équipement est droit et que sa fondation est solide. Dans le cas des équipements dont la fondation se trouve sous le sol, le sol doit être suffisamment compacté lors du remplissage des trous.

5. Effectuer un contrôle de mise en service conforme au procès-verbal compris dans la livraison avant la mise en service de l'équipement. Ce procès-verbal doit être documenté. Ne pas oublier d'empêcher l'accès à l'équipement jusqu'à ce que celui-ci soit prêt et sûr et que tous les outils de montage aient été enlevés.

Copyright Lappset Goup Ltd

LAPPSET®

Impact Area EN 1176

REF:
DATE: 20.2.2018

4x

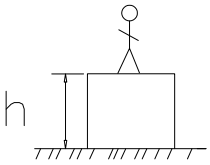

h < 600

Without movement and therefore without Impact Area

Totally hard surfaces.

Note. Lappset does <u>not</u> <u>recommend</u> totally hard surfaces at all.

E.g. concrete or asphalt

h < 600

With movement e.g. rocking

Materials with very limited impact attenuating properties.

E.g. wood

h < 1000

Materials with significant impact attenuating properties.

fine gravel 0–8 mm

grass

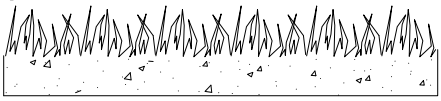

unsorted sand

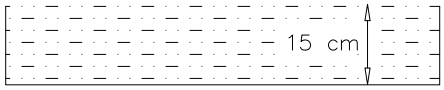

h < 3000

Loose fill material

E.g.
sand/gravel 0,25...8 mm D60/D10<3,0
Woodchips 5...30 mm
bark 20...80 mm

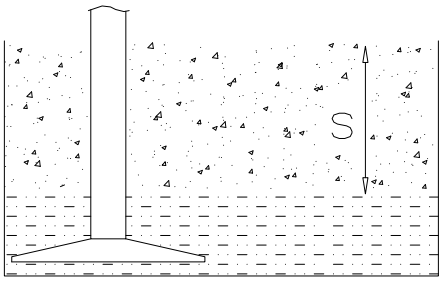

S	h
30 cm	< 2,0 m
40 cm	< 3,0 m

Syntethic granulates

S	h
40 mm	~> 1,2...1,3 m
50 mm	~> 1,5...1,7 m
60 mm	~> 1,8...2,0 m
70 mm	~> 2,1...2,5 m

Note. For accurate values, see manufacturer's instructions.

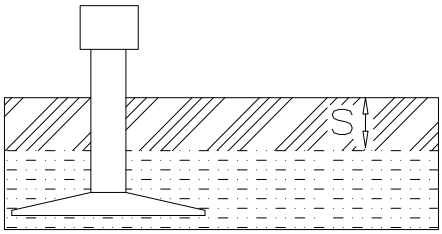

Copyright Lappset Group Ltd

LAPPSET®

EN 1176 FOUNDATION

REF:
DATE: 20.2.2018

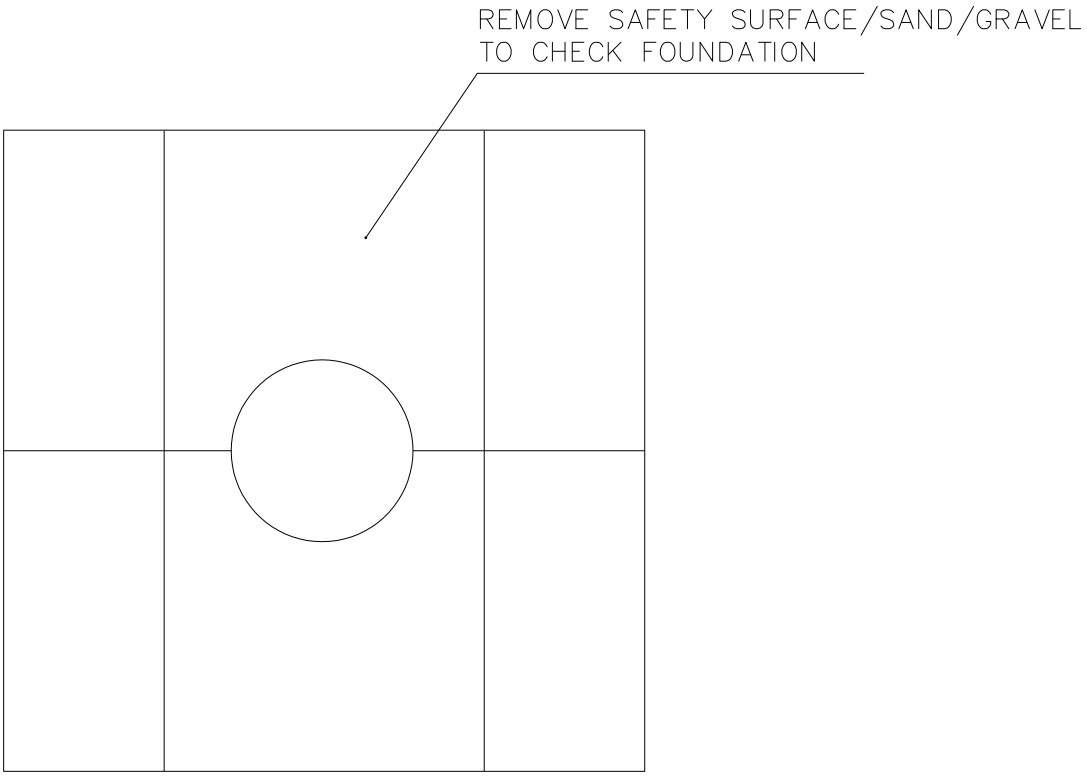

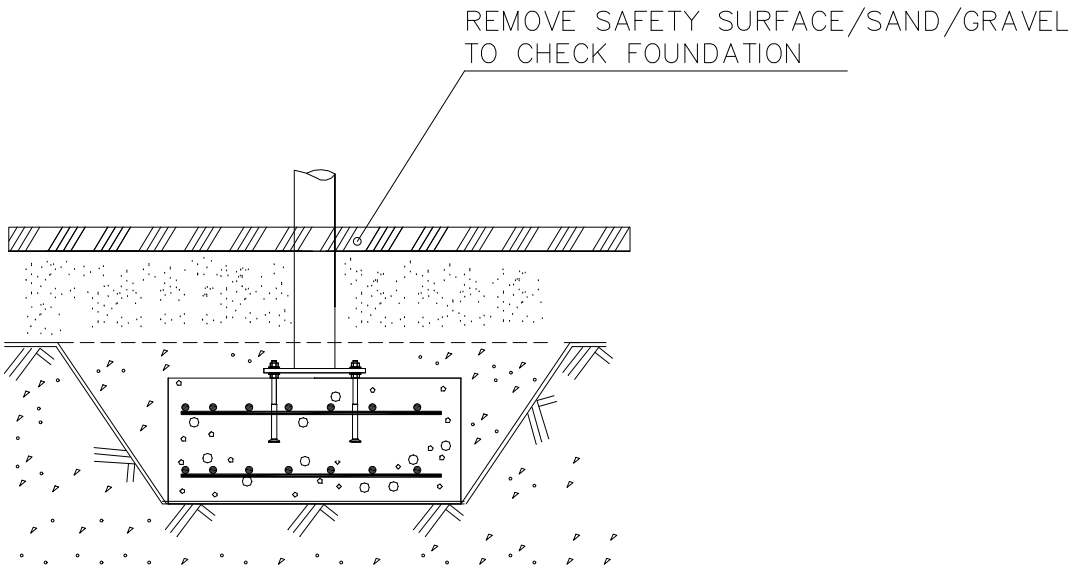

Copyright Lappset Group Ltd

LAPPSET®

705258

FLORA

DATE: 24.5.2022

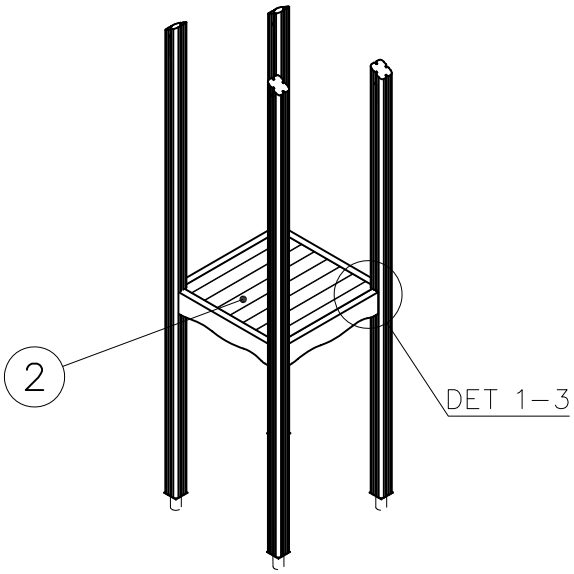

	PCS		PCS
1 706443 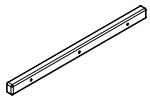 32x45x702	2	2 705257 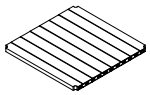 32x750x750	1
3 900240 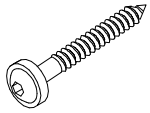 Ø8x70	6	4 980101 Ø4.5x70	8

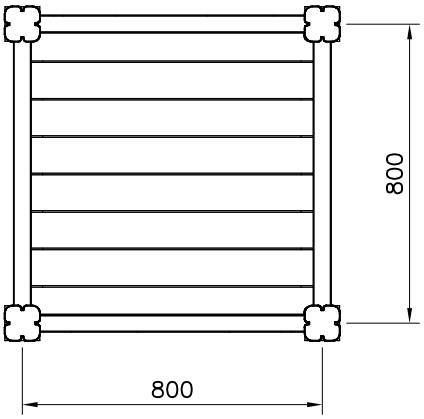

DET 1

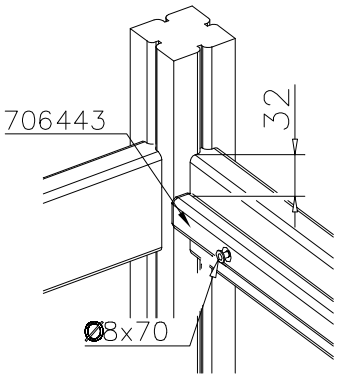

DET 2

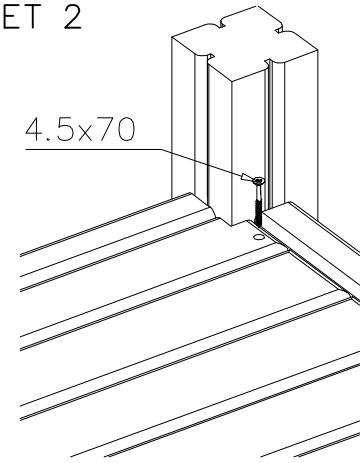

DET 3

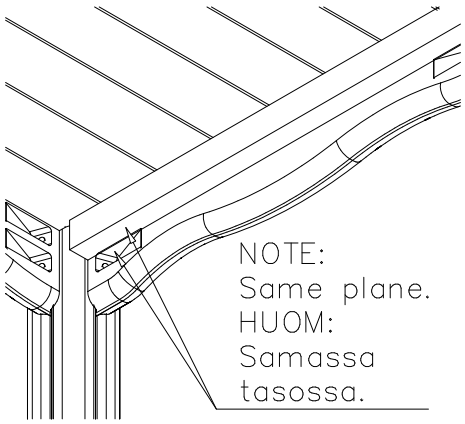

Copyright Lappset Group Ltd

LAPPSET®

705308

FLORA

DATE: 16.5.2016

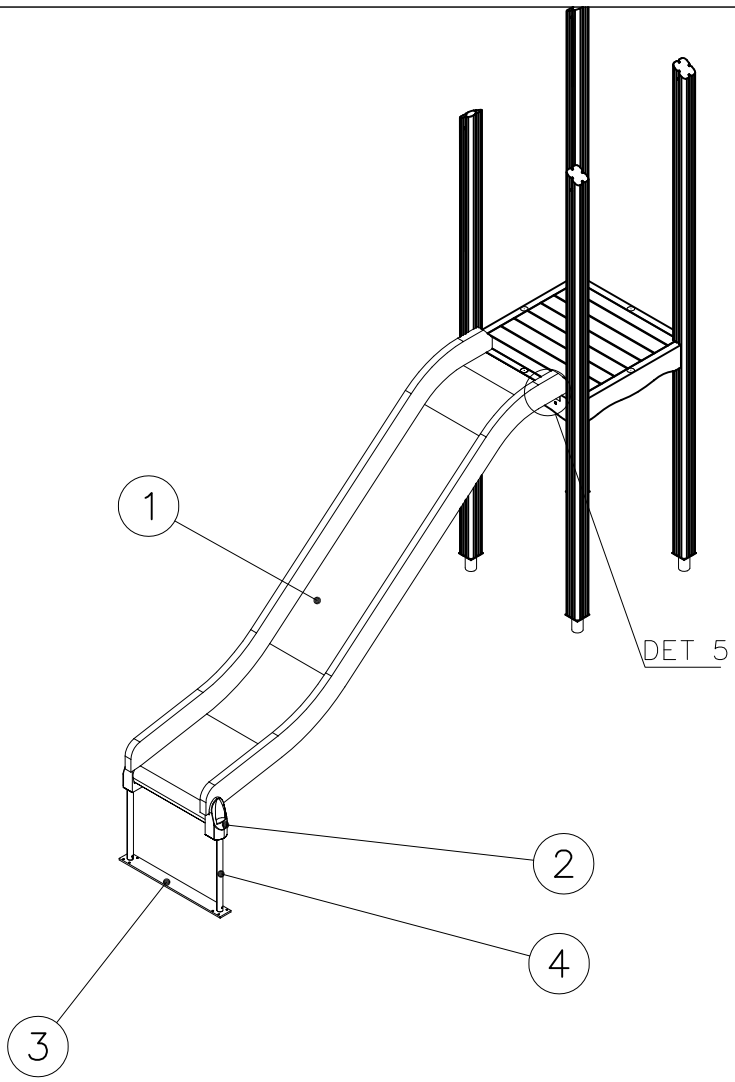

		PCS
1	705307	1
2	901879	2
3	707133 10x80x745	1
4	901868 Ø30x598	2
5	909210 M8x40	4
6	905051 Ø24/8.4	4
7	980128 Ø7x40	9

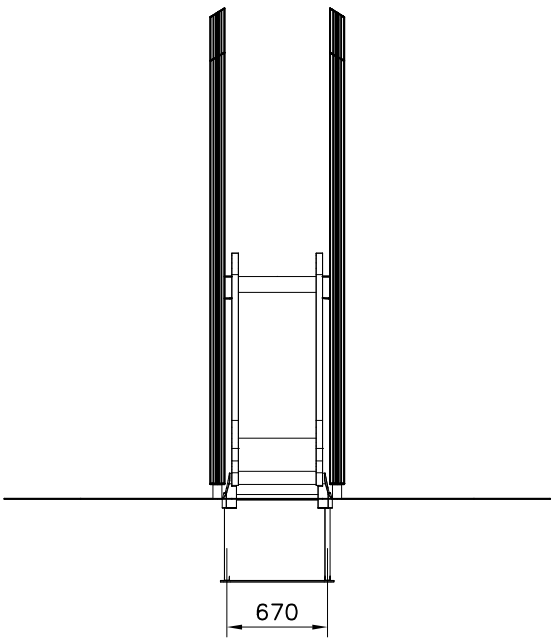

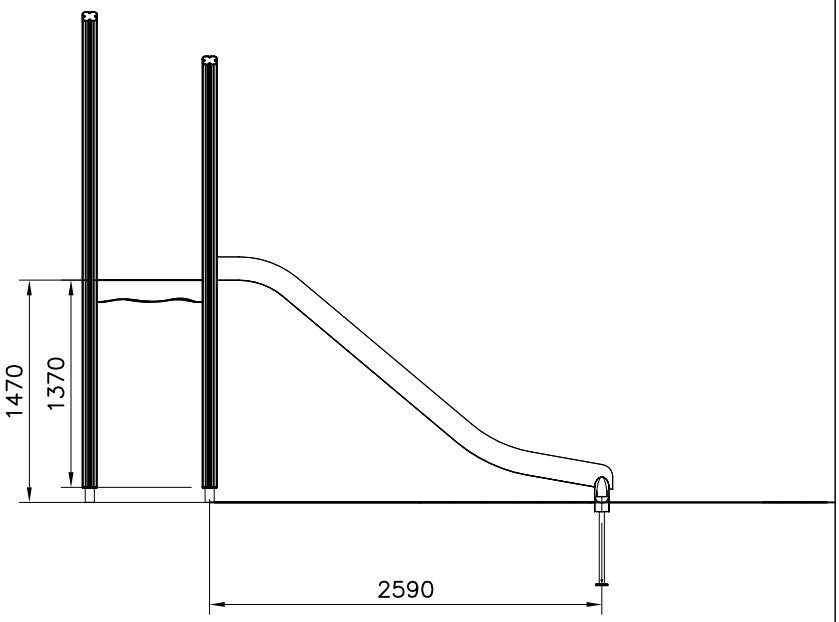

Copyright Lappset Group Ltd

DET 2

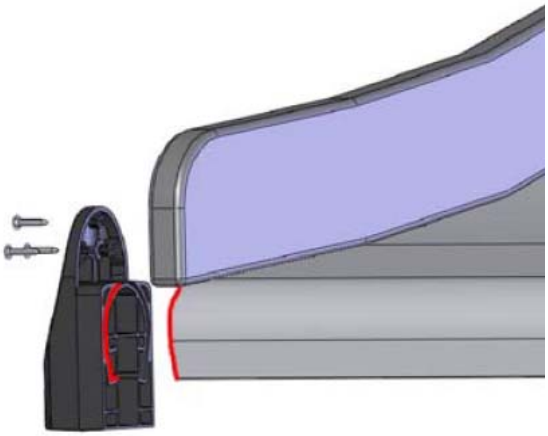

Insert sheet metal IN to the plastic cover.

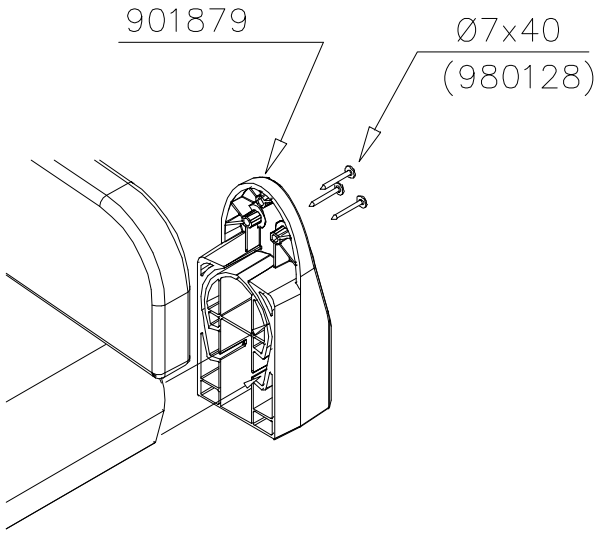

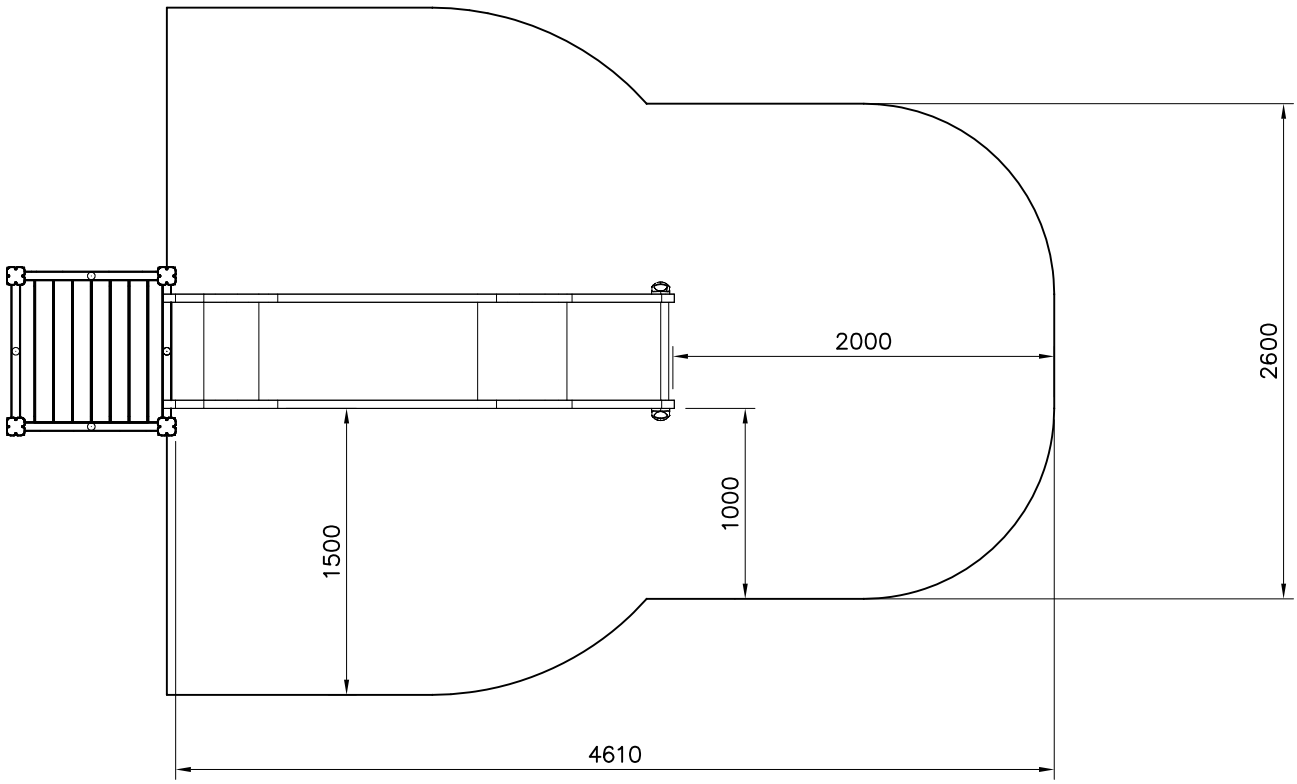

Copyright 1998 Lappset Group Ltd

LAPPSET 705308

FLORA

16.5.2016

DET 3

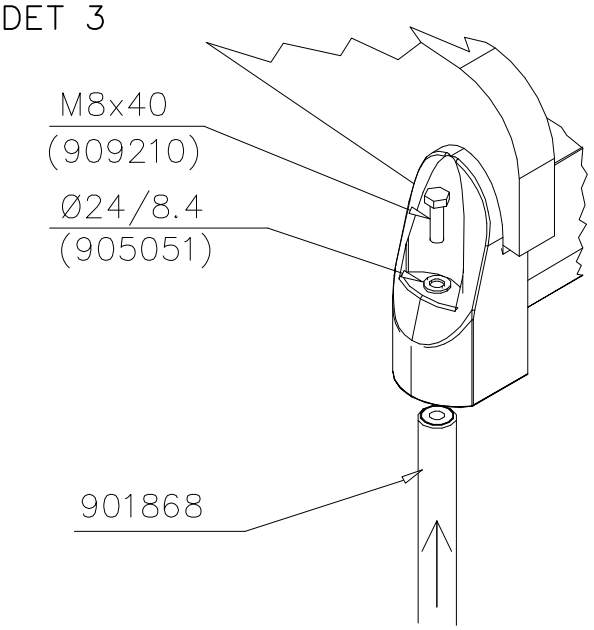

DET 4

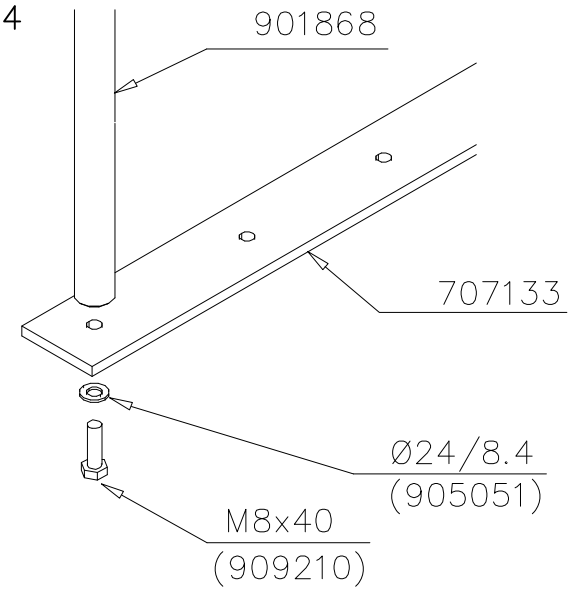

DET 5

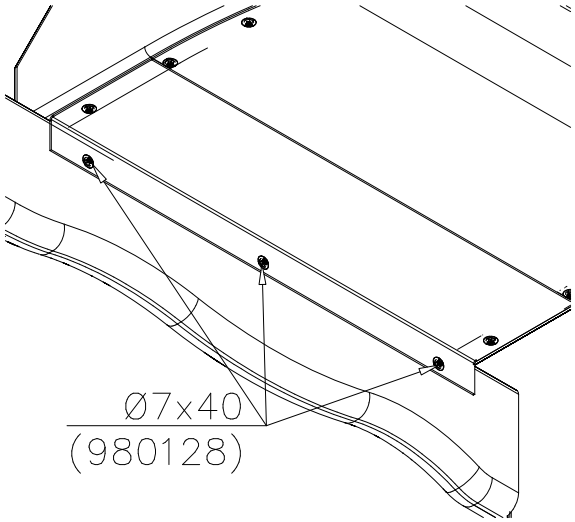

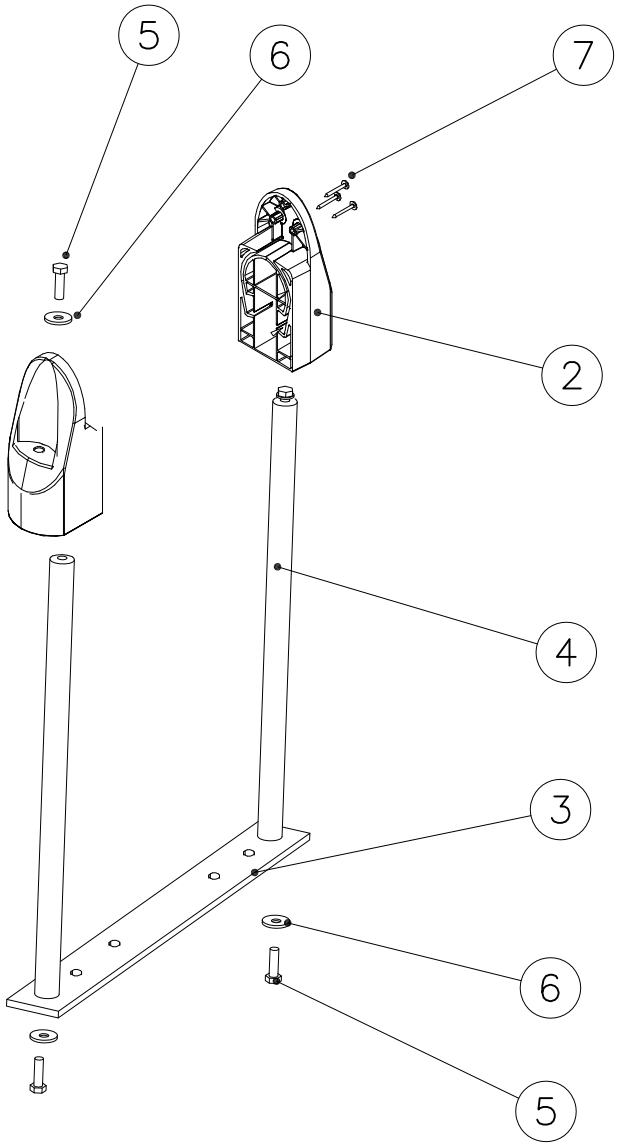

Copyright 1998 Lappset Group Ltd

LAPPSET

705308

FLORA

DATE: 16.5.2016

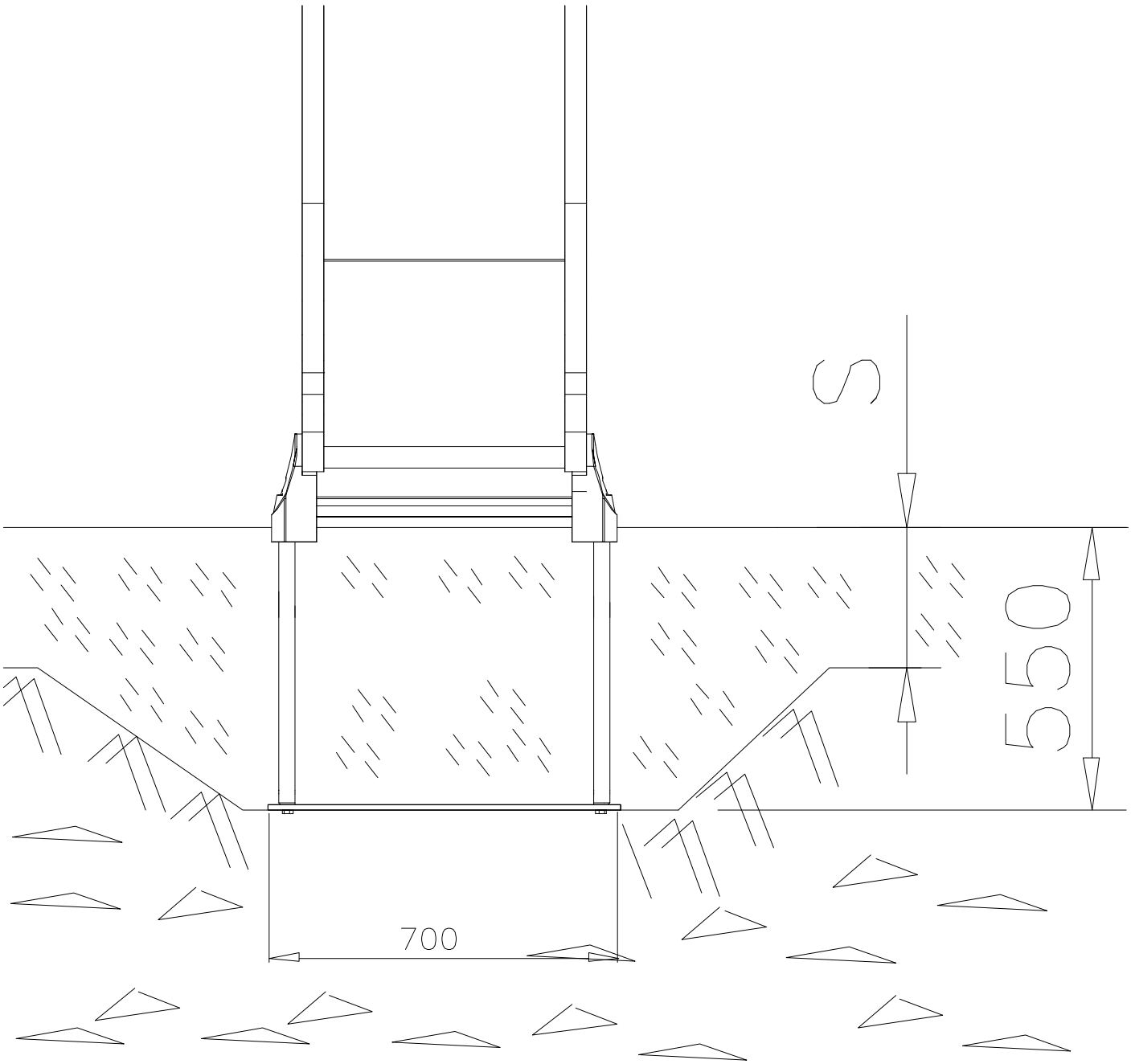

Copyright 1998 Lappset Group Ltd

LAPPSET

705308

FLORA

DATE: 16.5.2016

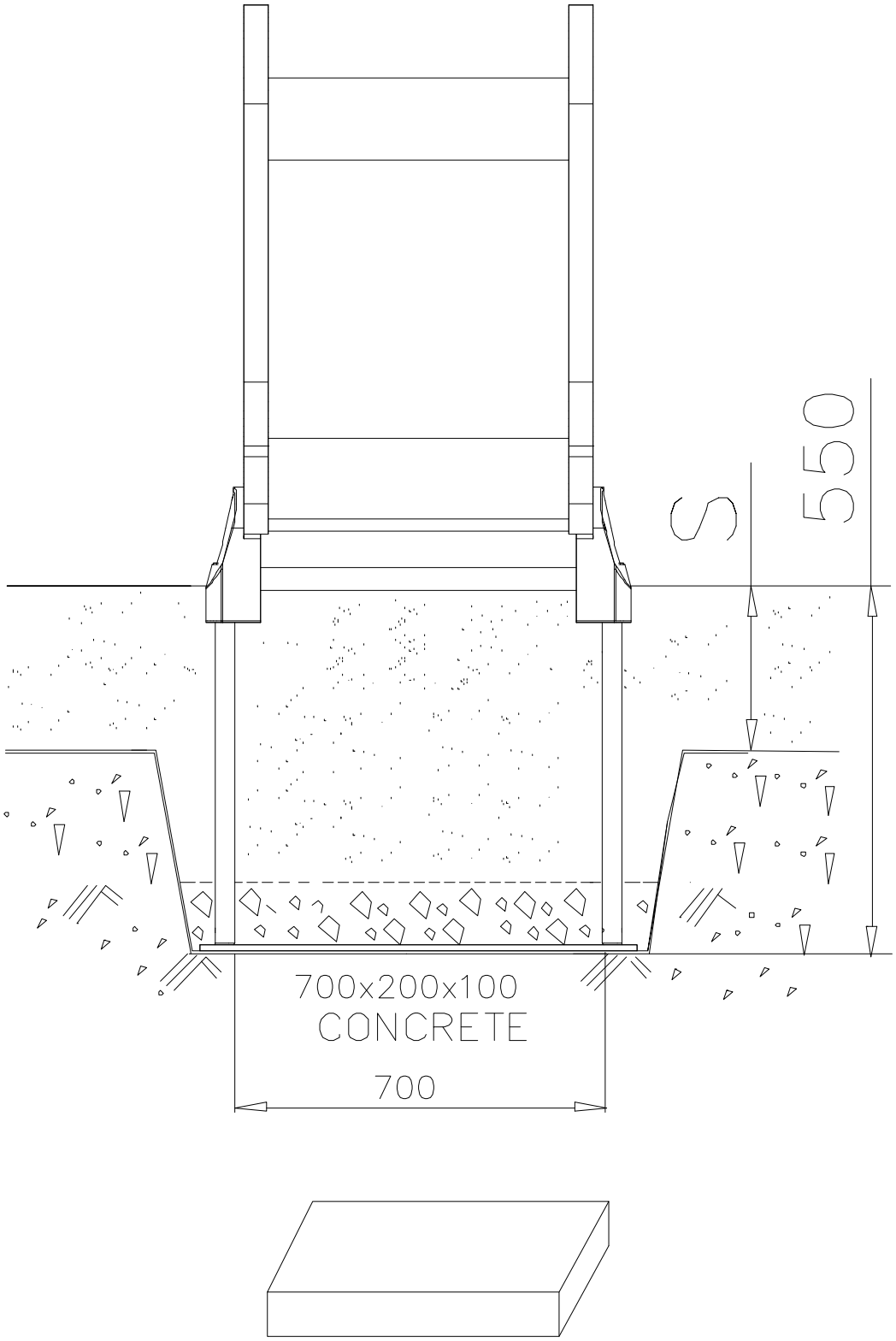

Copyright 1998 Lappset Group Ltd

LAPPSET®

705310

FLORA

DATE: 20.5.2015

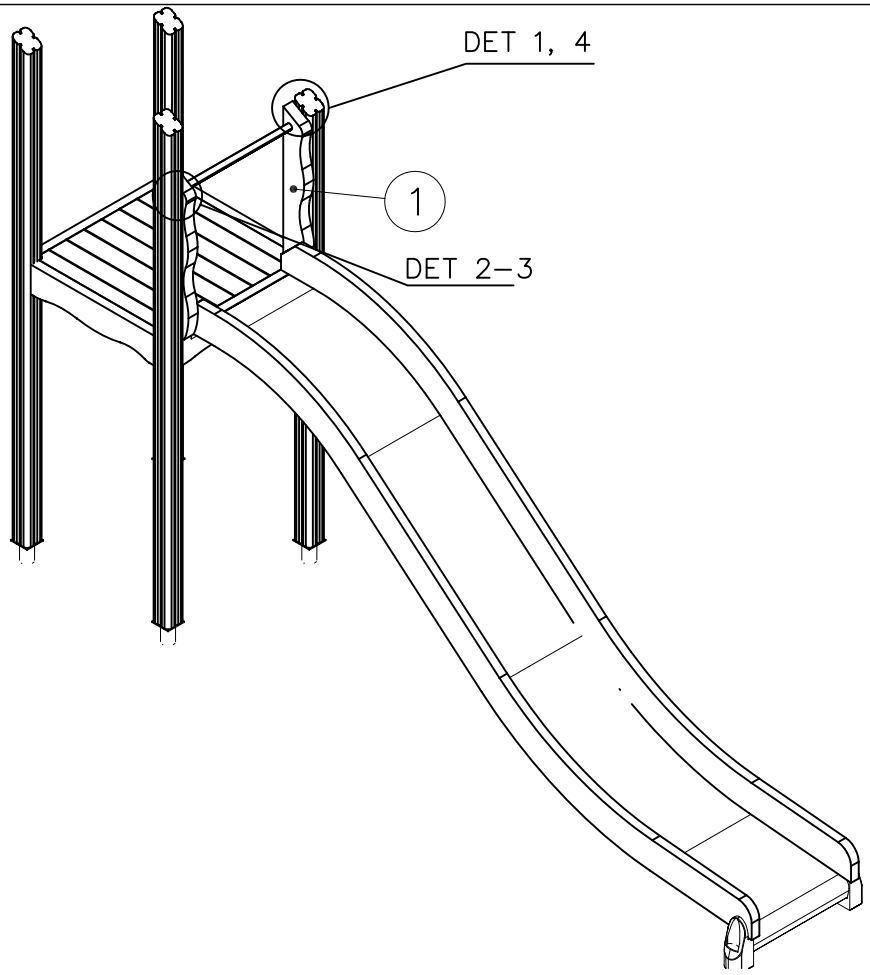

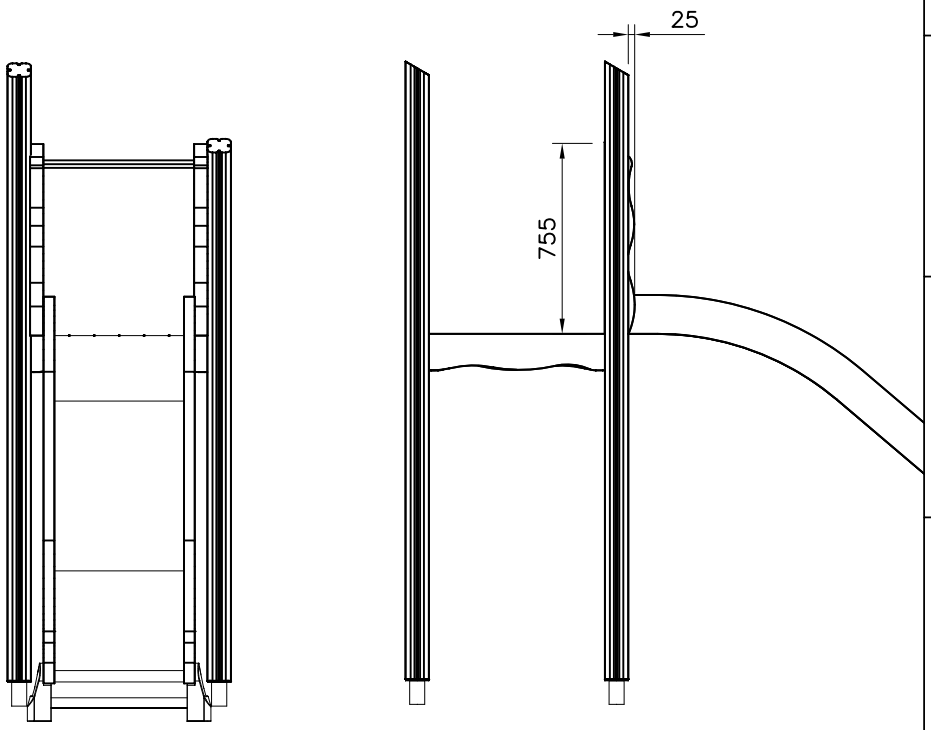

	PCS		PCS
1 705245 53x119x754	2	2 980104 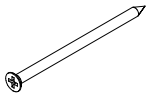 Ø5x90	12
3 901868 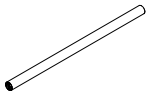 Ø34x598	1	4 909867 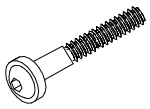 M8x70	2
5 999561 10 g	1		

Copyright Lappset Group Ltd

LAPPSET®

705310

FLORA

DATE: 20.5.2015

DET 1

NOTE:
Chamfers of the pole and narrower must be mounted in the same direction.
HUOM:
Tolpan ja kaventajan viisteet täytyy asentaa saman suuntaan.

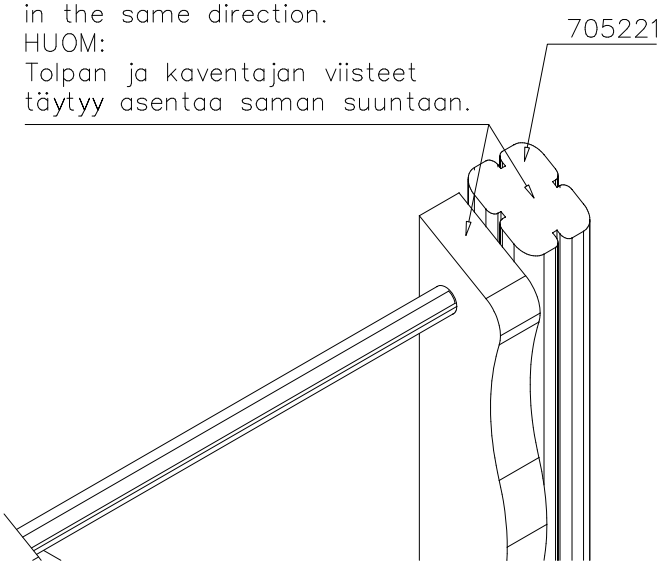

DET 2

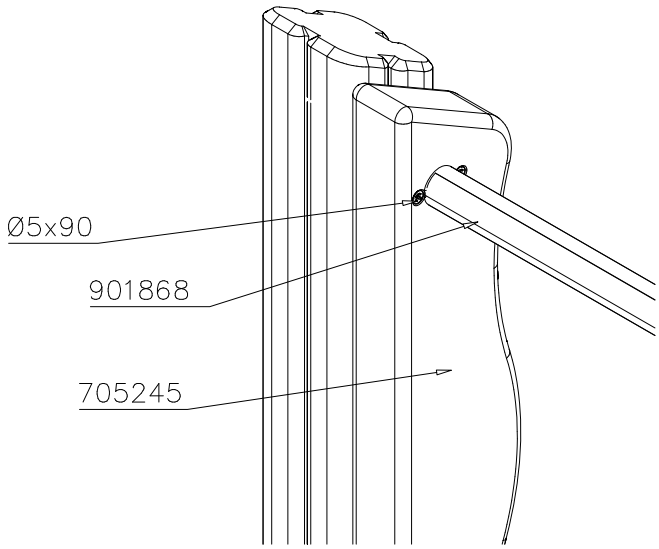

DET 3

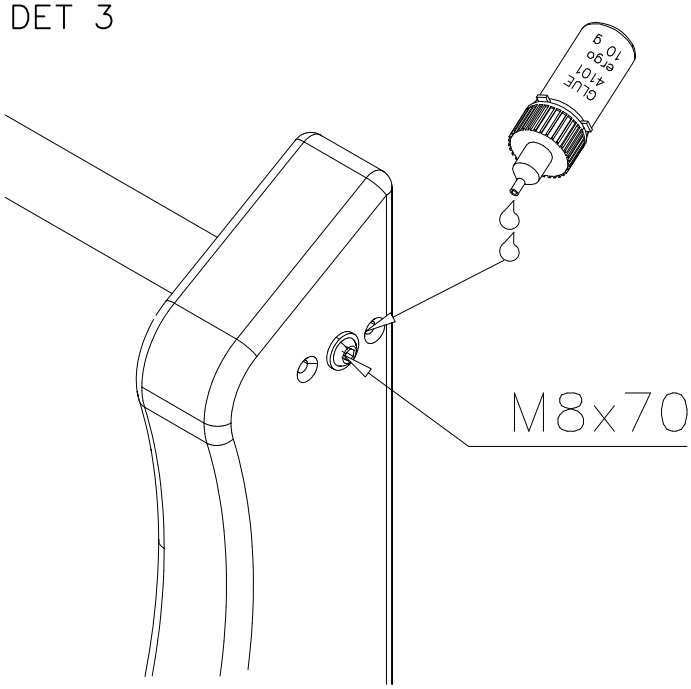

DET 4

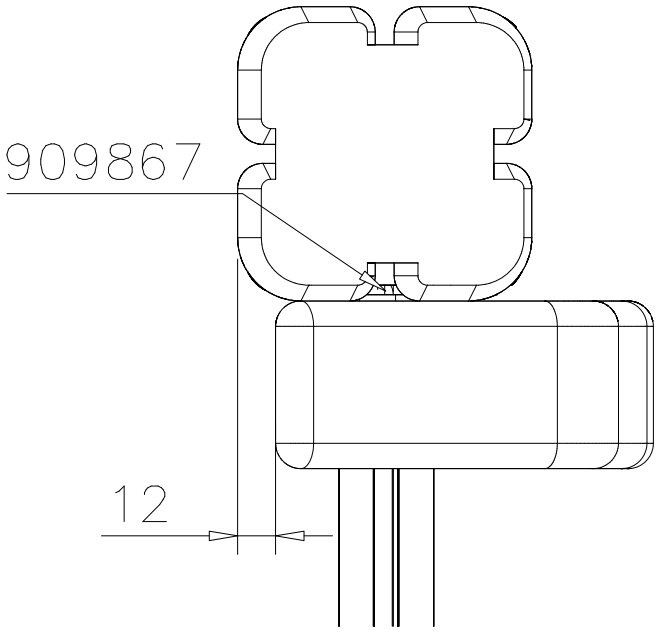

Copyright 1998 Lappset Group Ltd

LAPPSET®

705506

FLORA

DATE: 9.4.2013

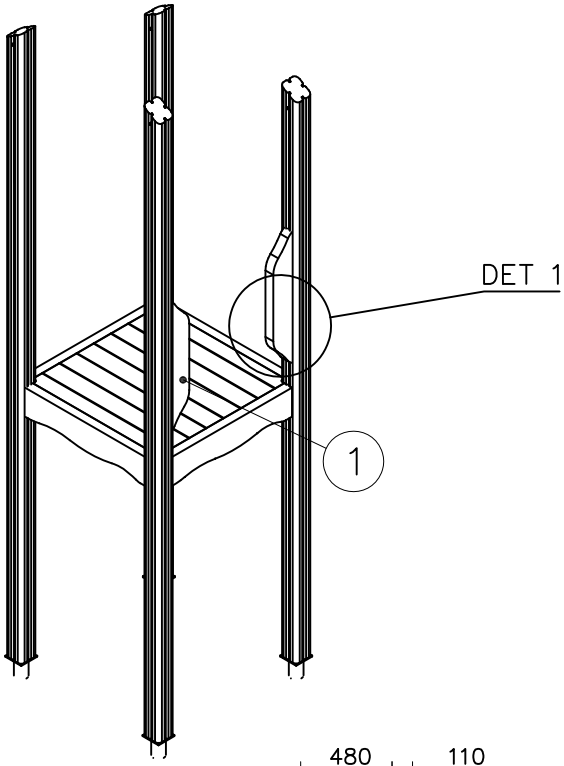

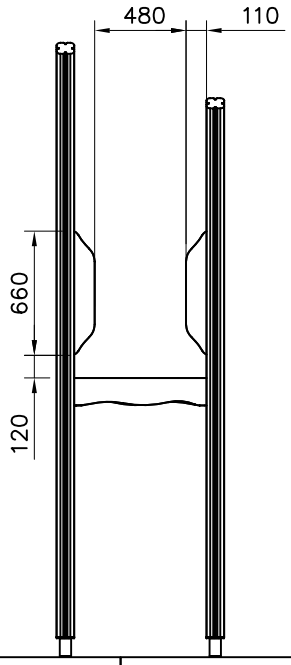

	PCS		PCS
1 705486 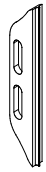 45x120x660	2	2 905051 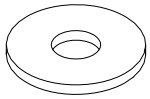 Ø24/8.4	6
3 909232 8x120	6	4 905066 S30H	6

DET 1

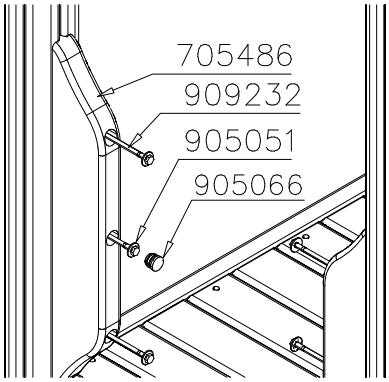

Copyright Lappset Group Ltd

LAPPSET®

705511

FLORA

DATE: 27.1.2021

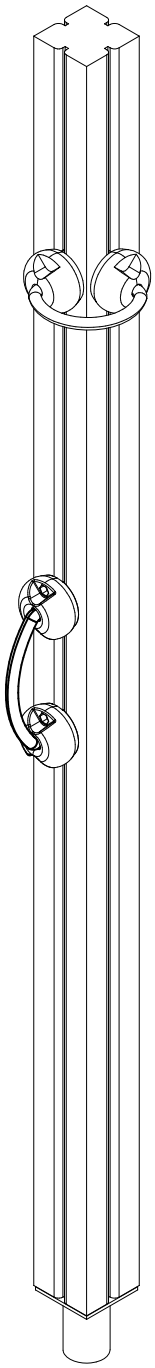

	PCS		PCS
① 705510	1	② 900240 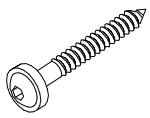 Ø8x70	4
	PCS		PCS
	PCS		PCS
	PCS		PCS
	PCS		PCS
	PCS		PCS
	PCS		PCS
	PCS		PCS

DET 1

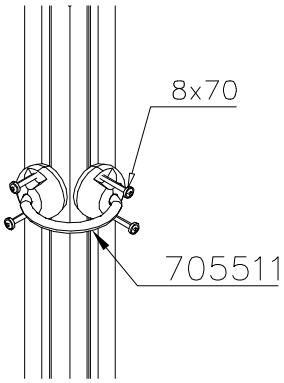

DET 2

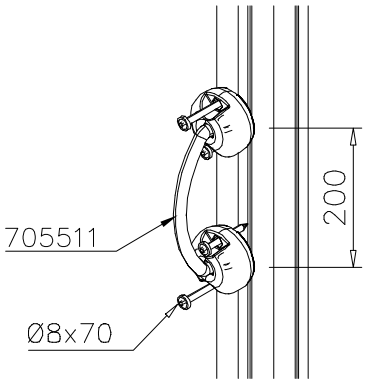

Copyright Lappset Group Ltd

LAPPSET®

705819

FLORA

DATE: 17.5.2013

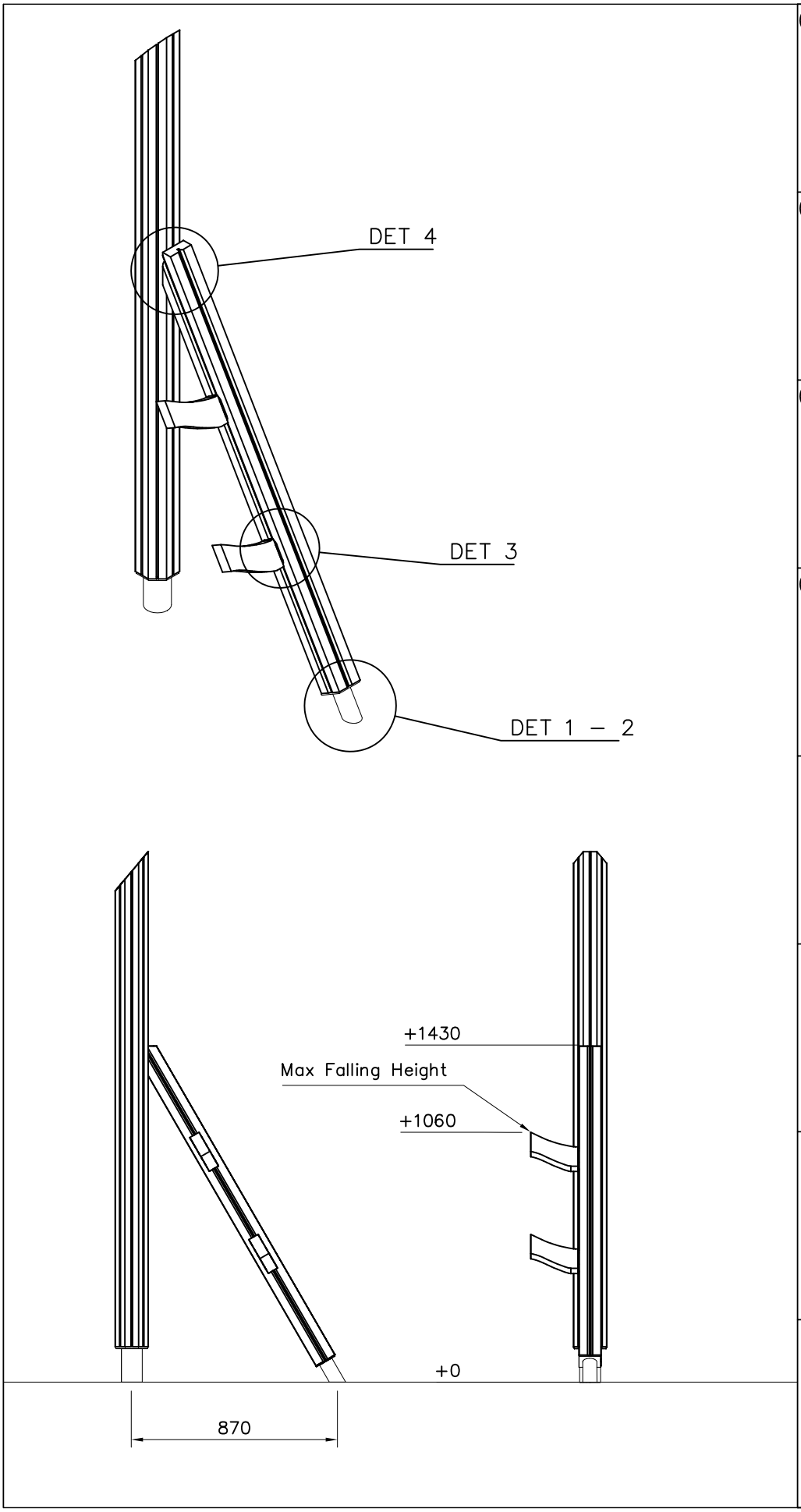

1	705643	PCS	2	l=243	
2	705818	PCS	1	l=1527	
3	905103	PCS	4	PT–28/32–H	
4	905104	PCS	4	M10	
5	909521	PCS	1	l=700	
6	980161	PCS	4	M10	
7	980165	PCS	4	Ø26/13x3	
8	903093	PCS	2	Ø8x90	
		PCS			PCS
		PCS			PCS
		PCS			PCS
		PCS			PCS

Copyright Lappset Group Ltd

LAPPSET®

705819

FLORA

DATE: 17.5.2013

DET 1

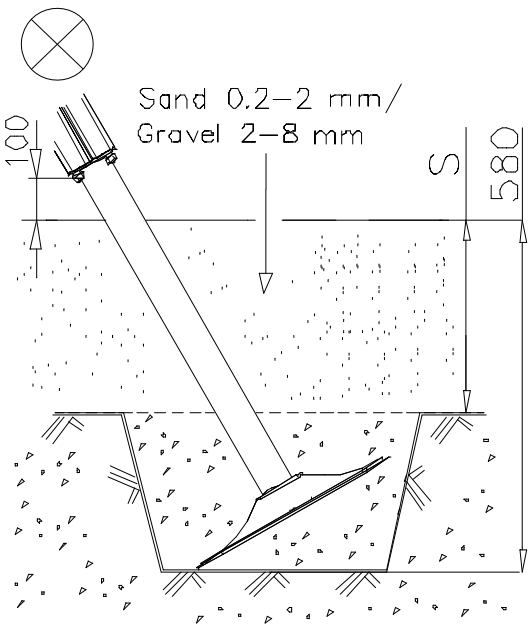

DET 2

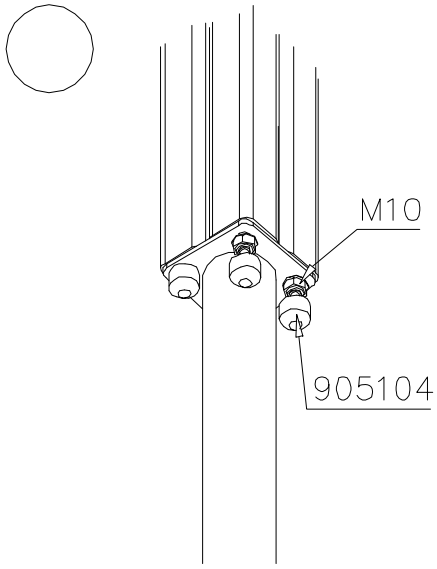

DET 3

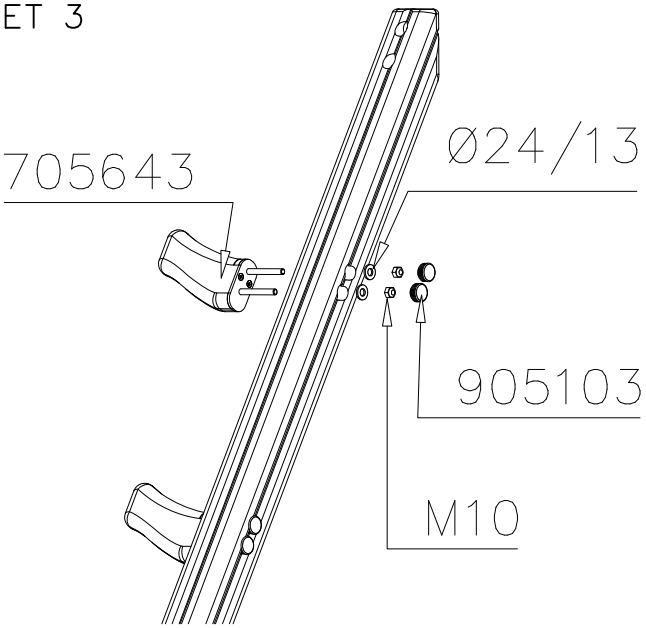

DET 4

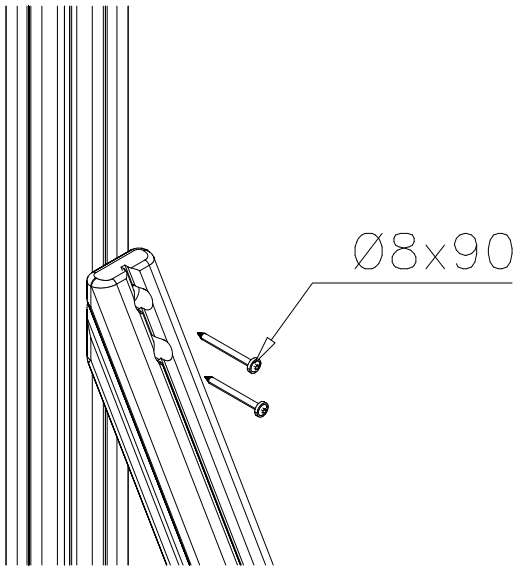

Copyright 1998 Lappset Group Ltd

LAPPSET®

705945

FLORA

DATE: 20.5.2013

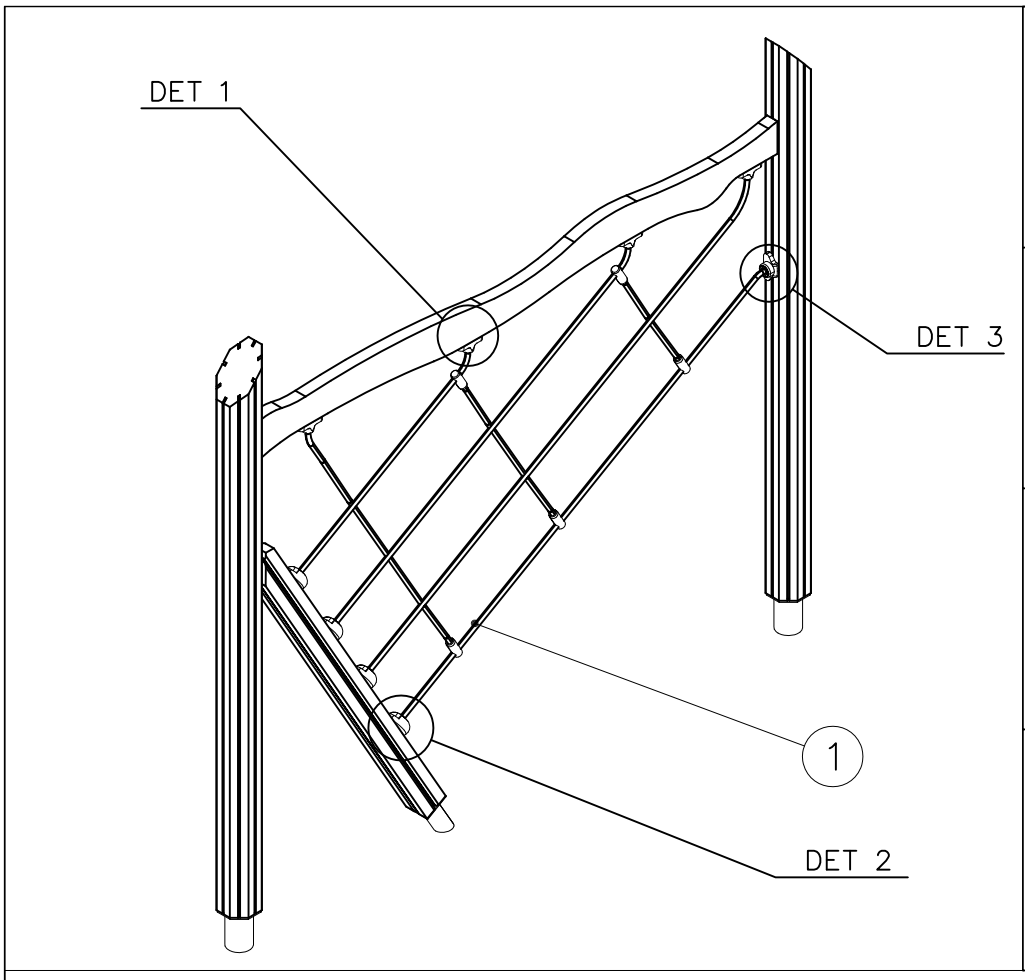

		PCS			PCS
1	705827 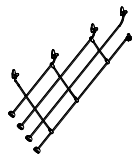 1905x1400	1	2	900240 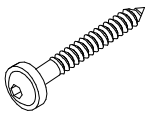 Ø8x70	8
3	980123 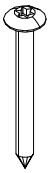 Ø7x60	10	4	980128 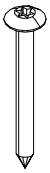 Ø7x40	4

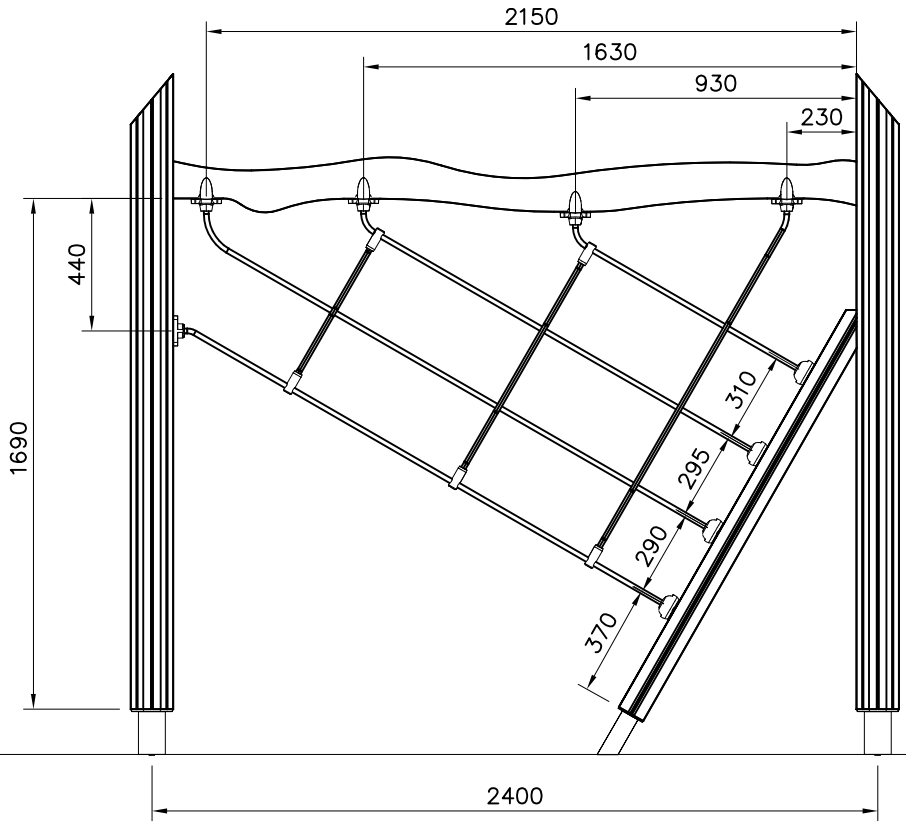

Copyright Lappset Group Ltd

LAPPSET®

705945

FLORA

DATE: 20.5.2013

DET 1

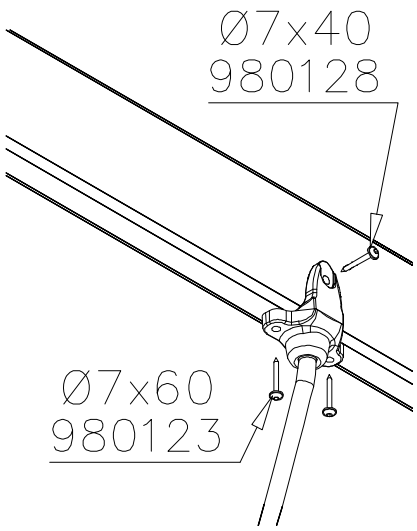

DET 2

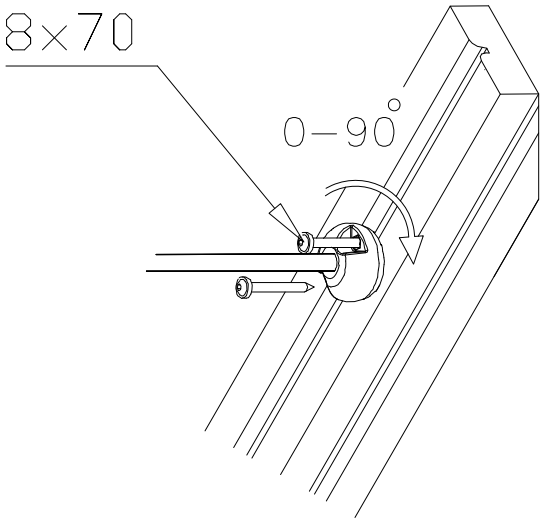

DET 3

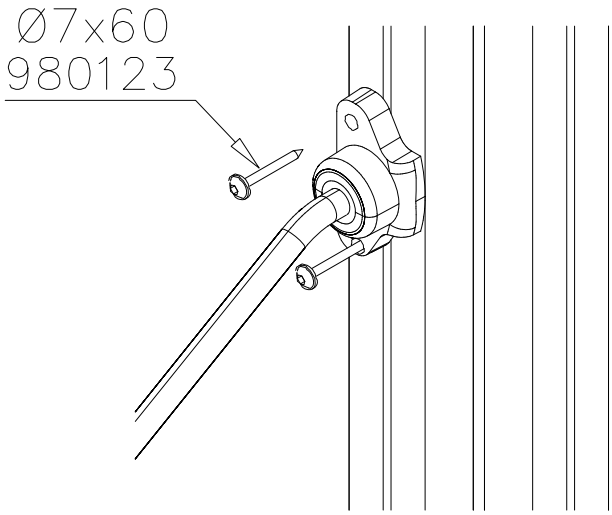

Copyright 1998 Lappset Group Ltd

LAPPSET®

706185

FLORA

DATE: 25.8.2022

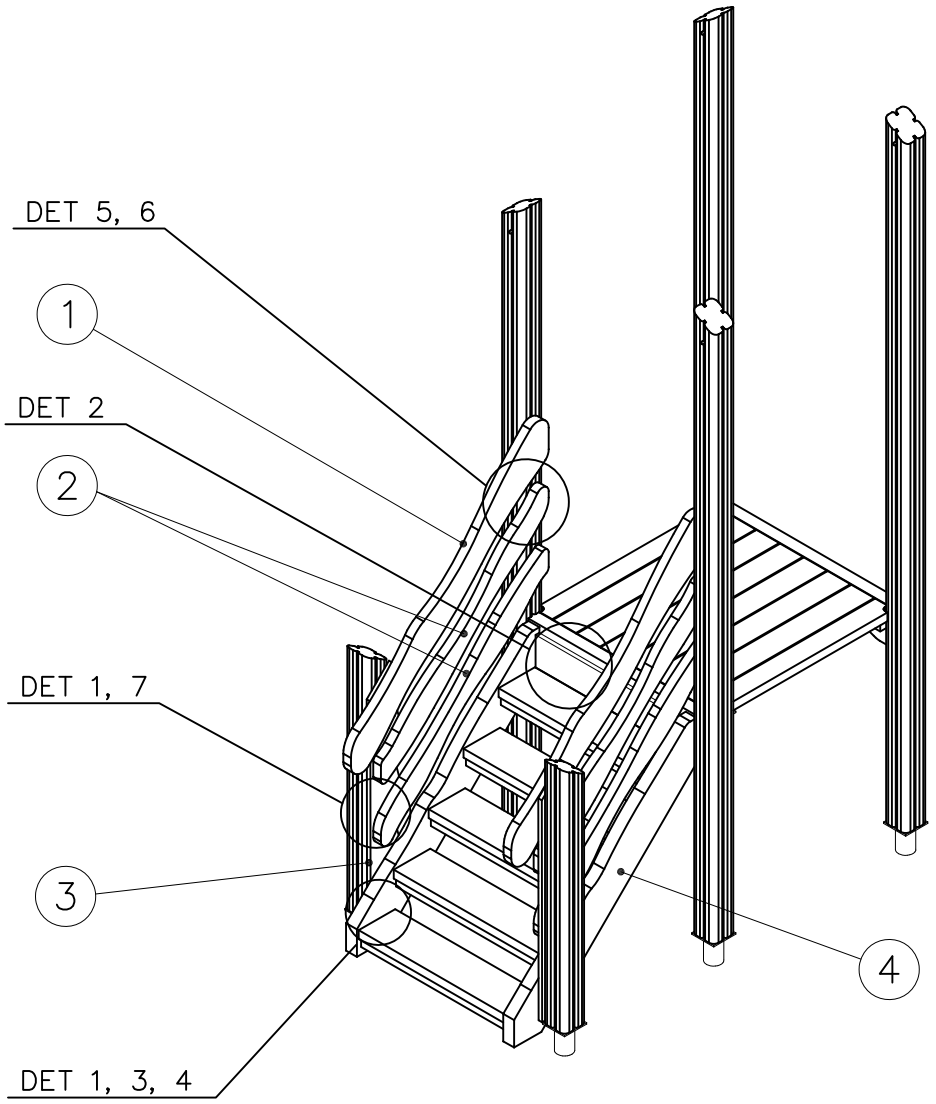

		PCS			PCS
1	706182	2	2	706183 32x95x999	4
3	706186	2	4	706187 149x700x1089	1
5	900240 Ø8x70	6	6	903093 Ø8x90	8
7	980123 Ø7x60	6	8	980128 Ø7x40	3
		PCS			PCS

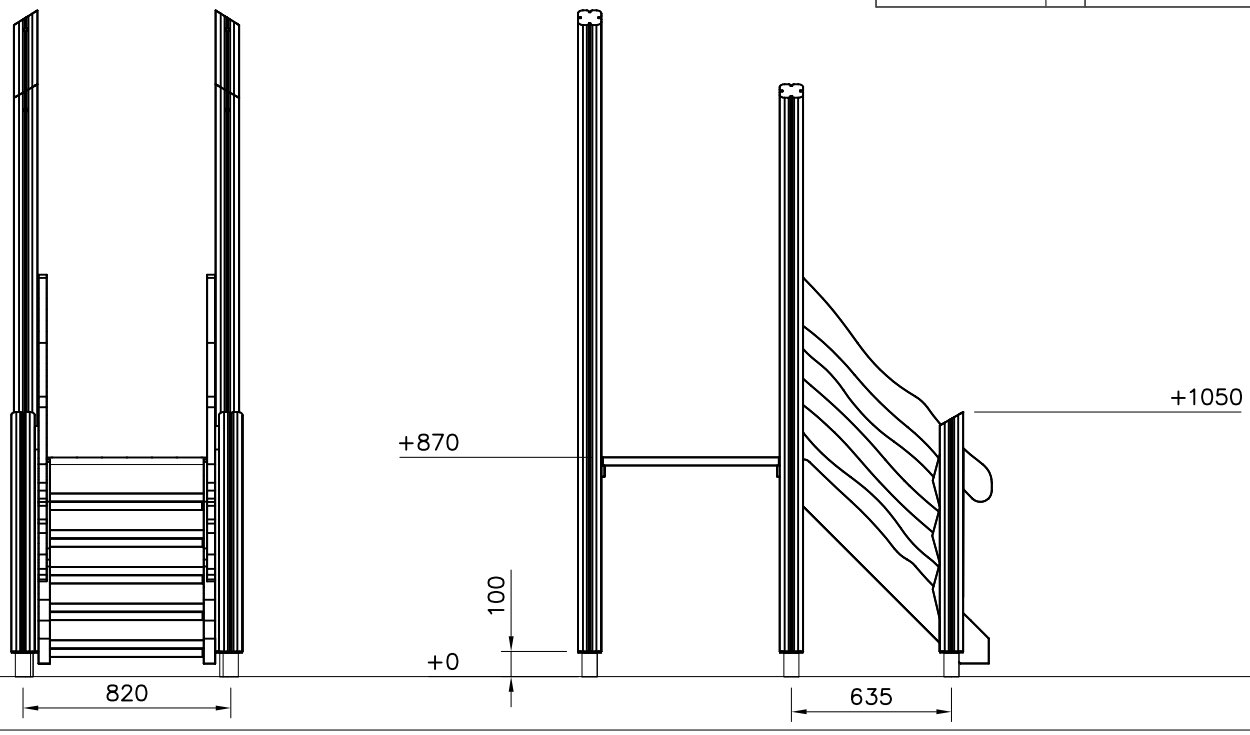

Copyright Lappset Group Ltd

LAPPSET®

706185

FLORA

DATE: 25.8.2022

DET 1

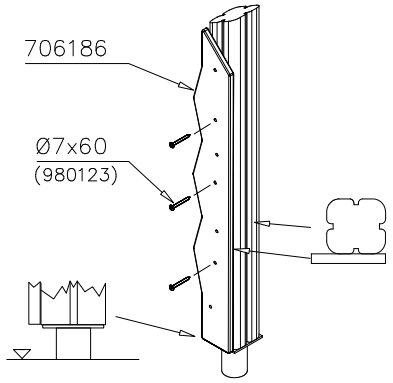

DET 2

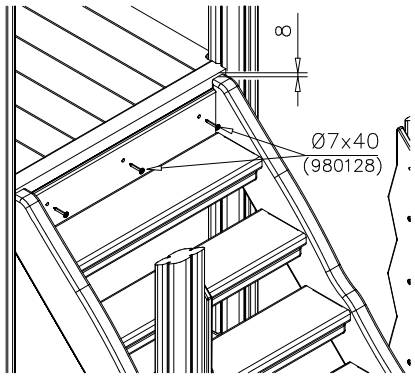

DET 3

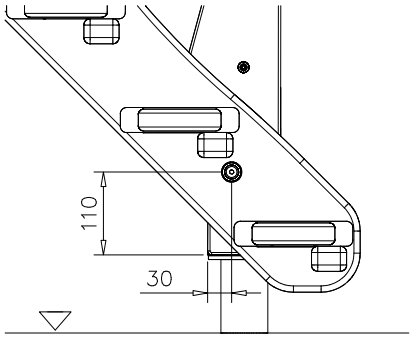

DET 4

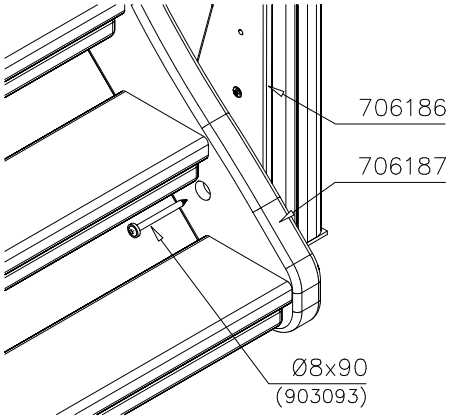

DET 5

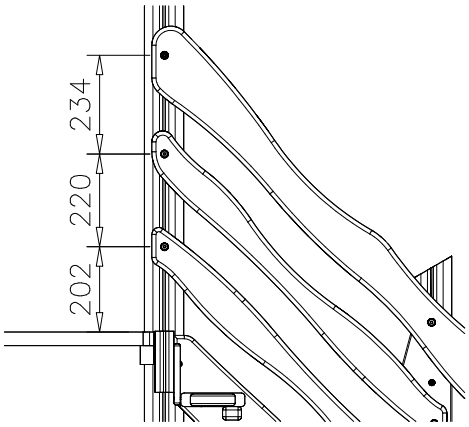

DET 6

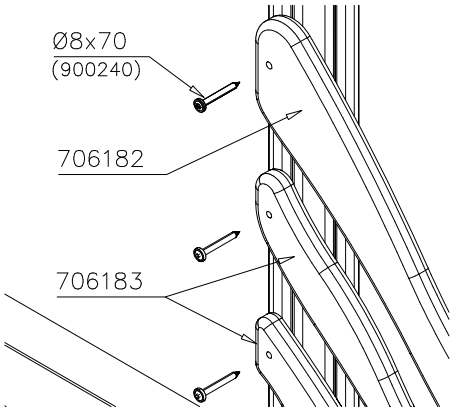

DET 7

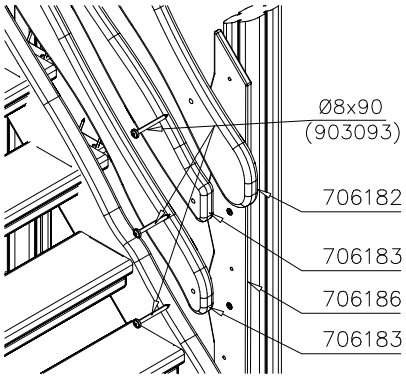

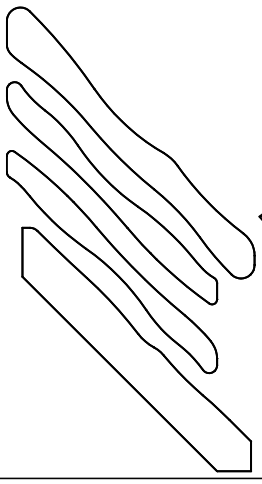

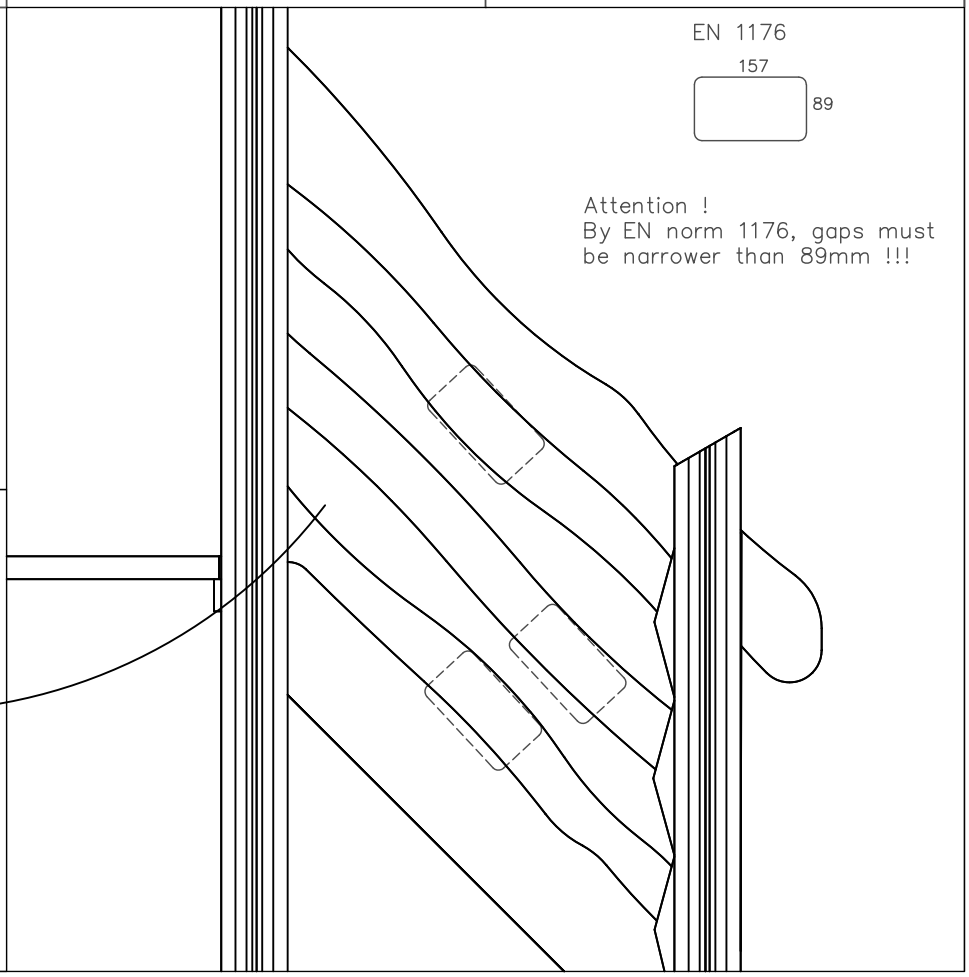

Copyright 1998 Lappset Group Ltd

LAPPSET®

706234

FLORA

DATE: 13.10.2015

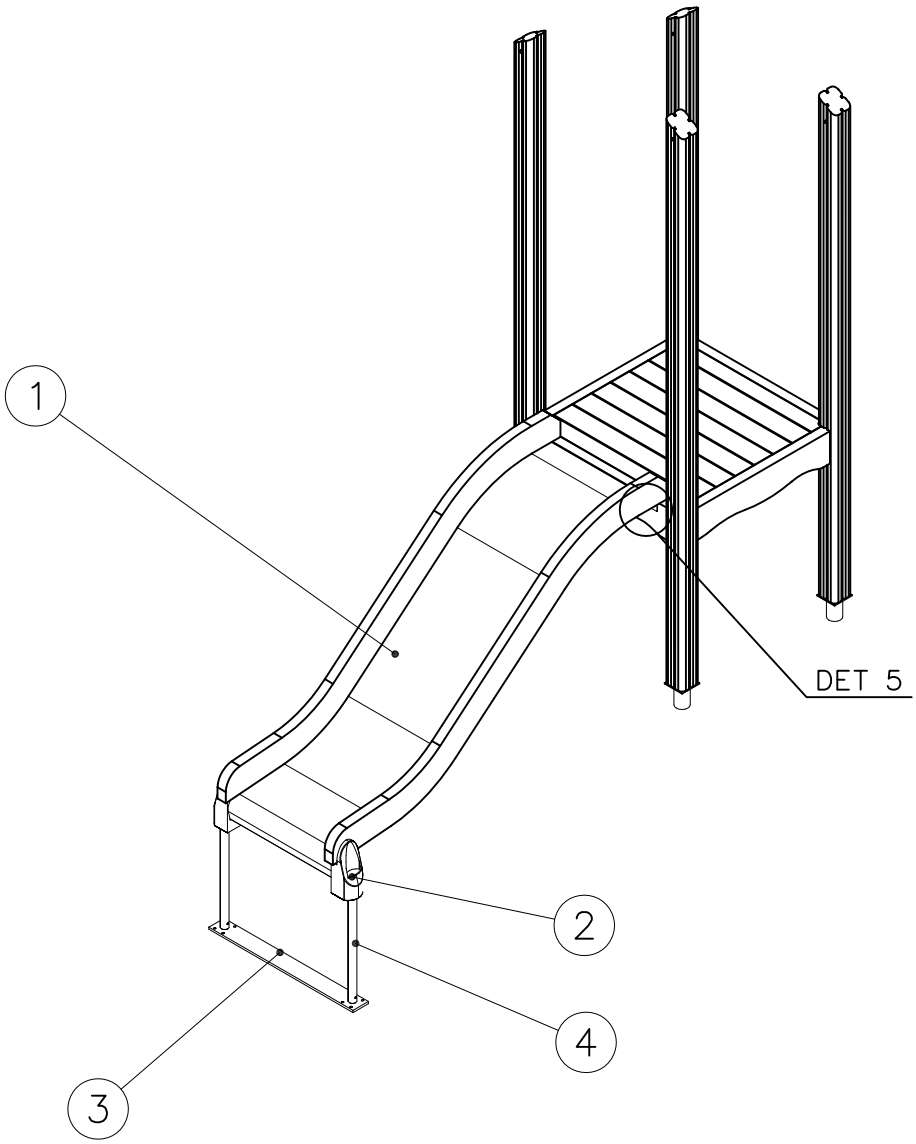

		PCS
1	706176 (870)	1
2	901879	2
3	707133 (10x80x745)	1
4	901868 (Ø30x598)	2
5	909210 (M8x40)	4
6	905051 (Ø24/8.4)	4
7	980128 (Ø7x40)	9

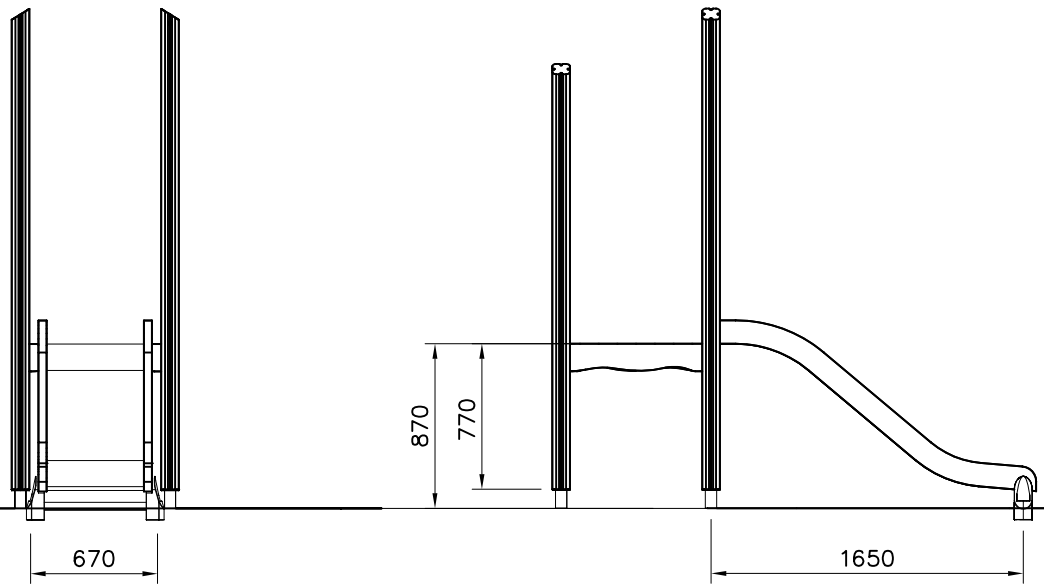

Copyright Lappset Group Ltd

DET 2

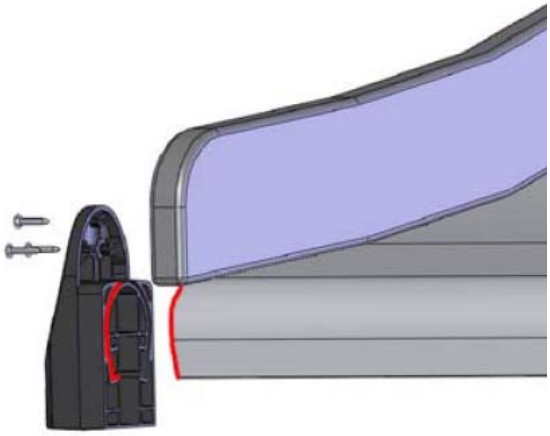

Insert sheet metal IN to the plastic cover.

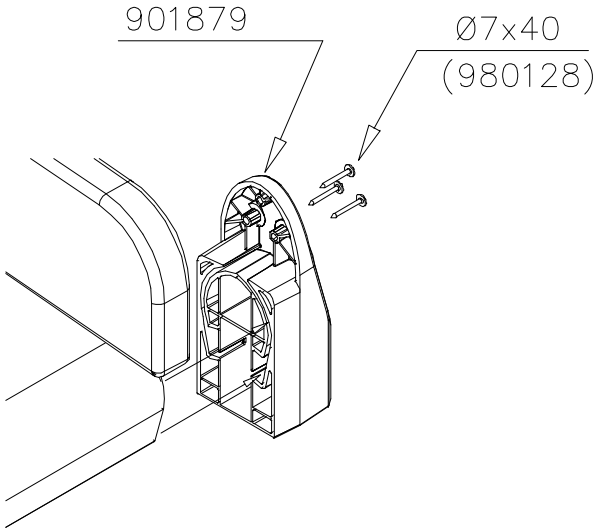

EN Impact Area 10.6 m2
Falling Space 10.6 m2
Max Falling Height 1000 mm.

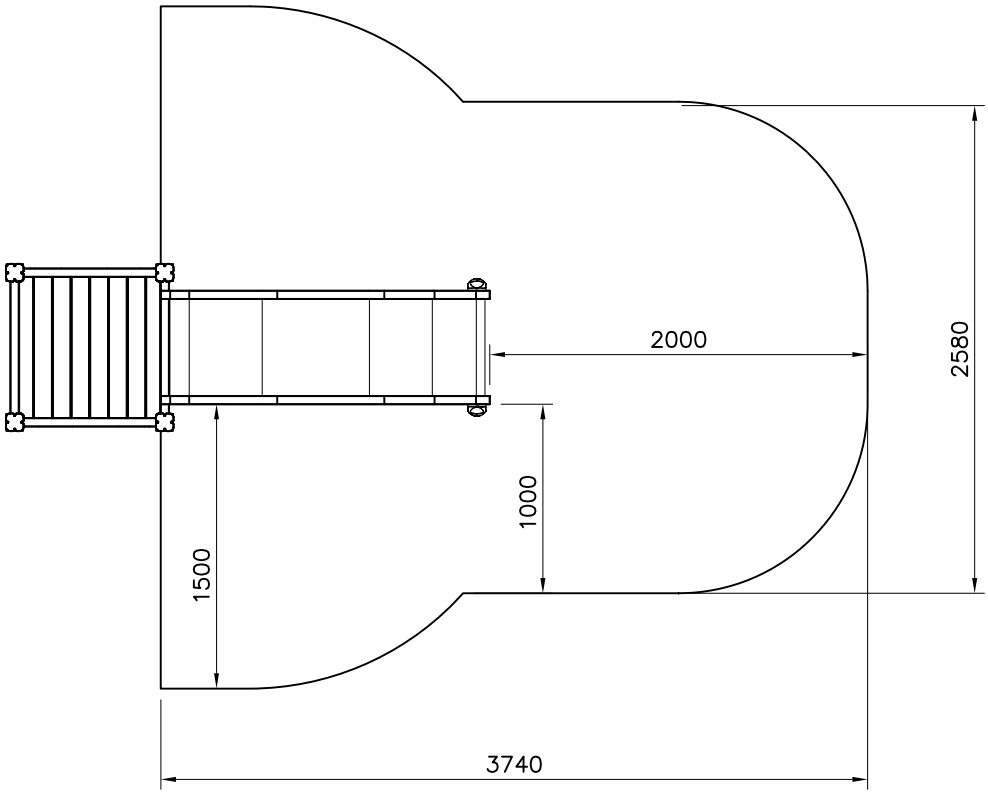

Copyright 1998 Lappset Group Ltd

LAPPSET 706234

FLORA

DATE: 13.10.2015

DET 3

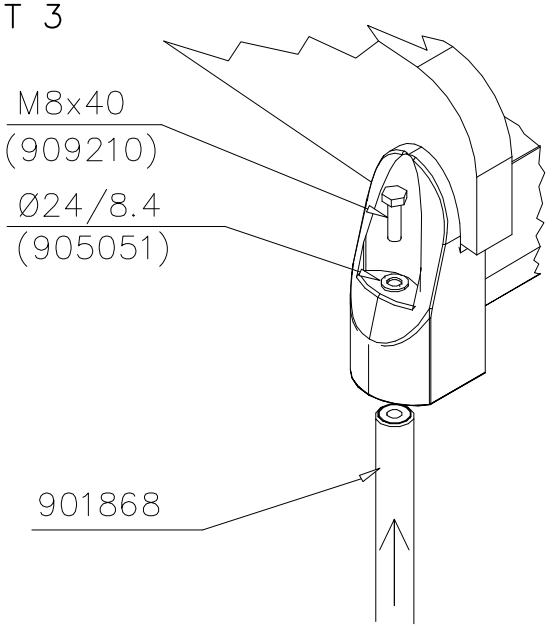

DET 4

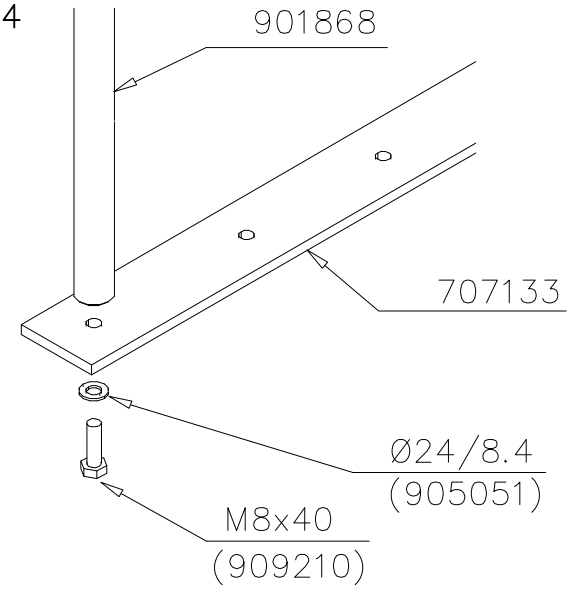

DET 5

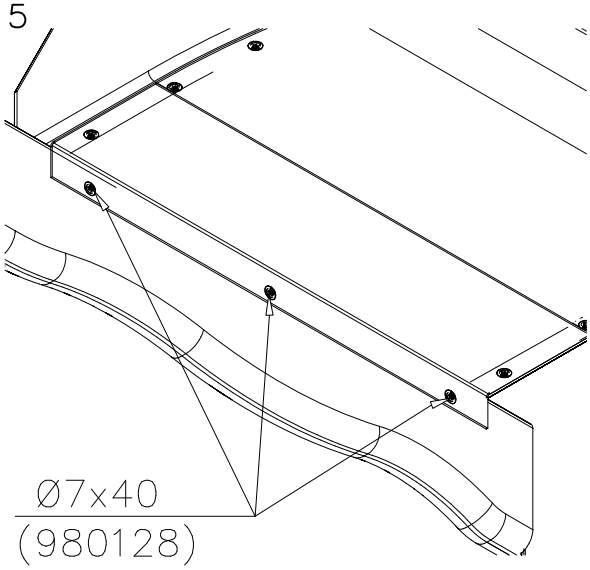

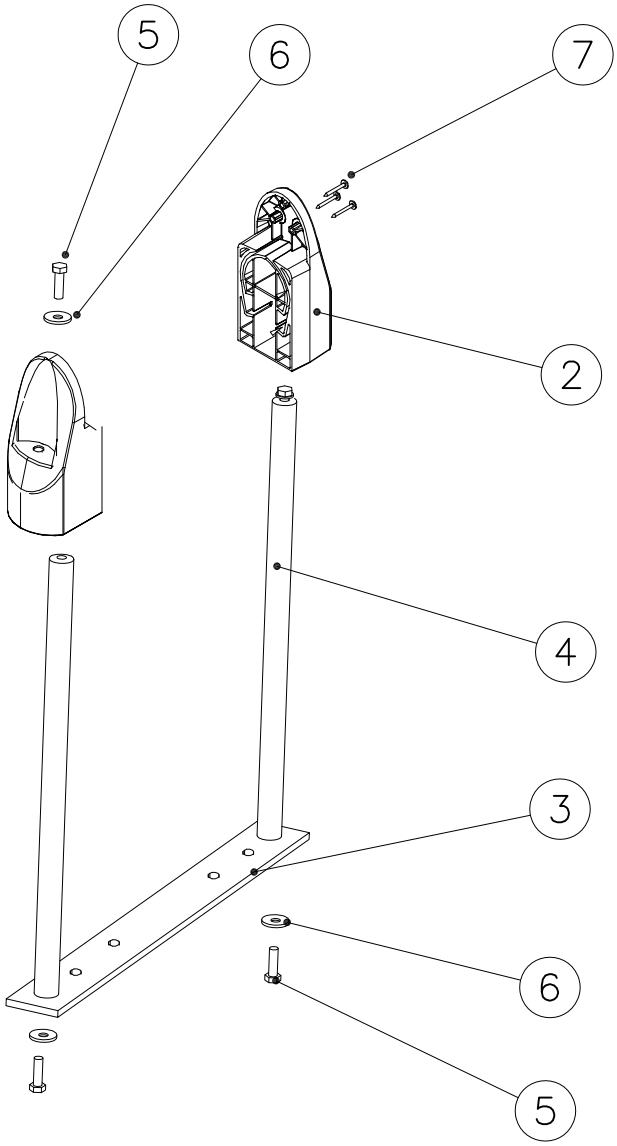

Copyright 1998 Lappset Group Ltd

LAPPSET 706234

FLORA

DATE: 13.10.2015

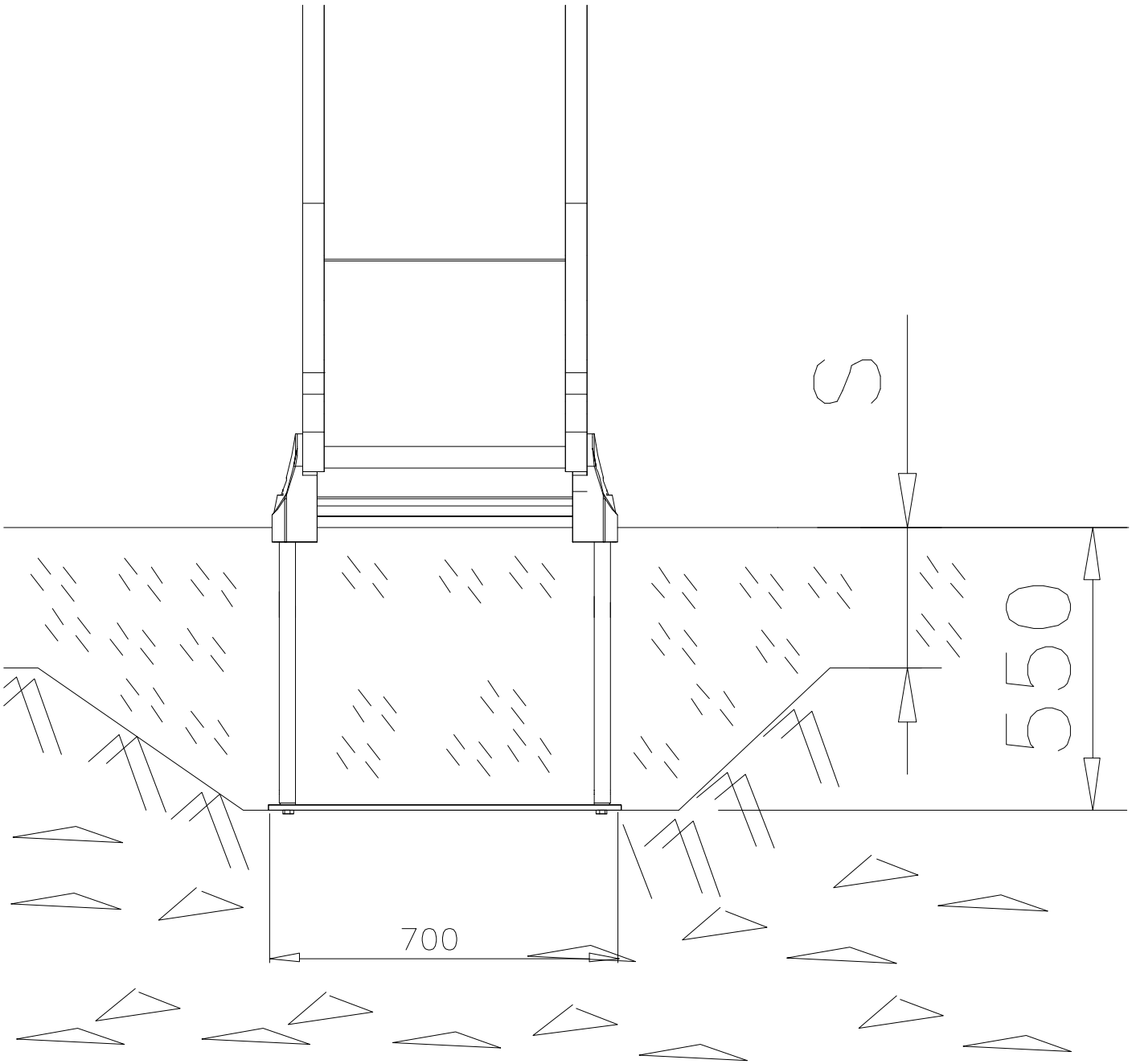

Copyright 1998 Lappset Group Ltd

LAPPSET

706234

FLORA

DATE: 13.10.2015

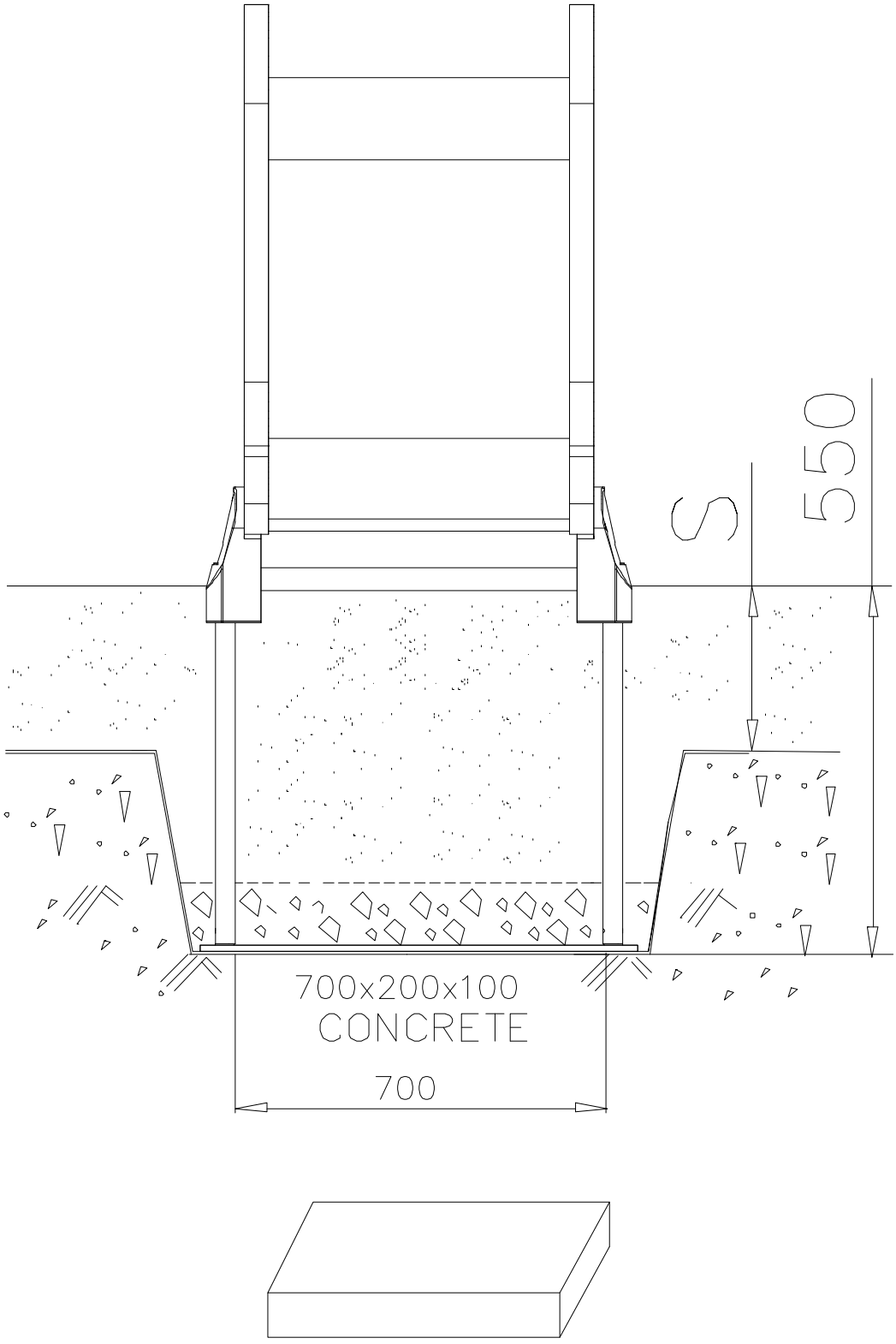

Copyright 1998 Lappset Group Ltd

LAPPSET®

FOOT

DEEP FOUNDATION

DATE: 13.3.2014

4A

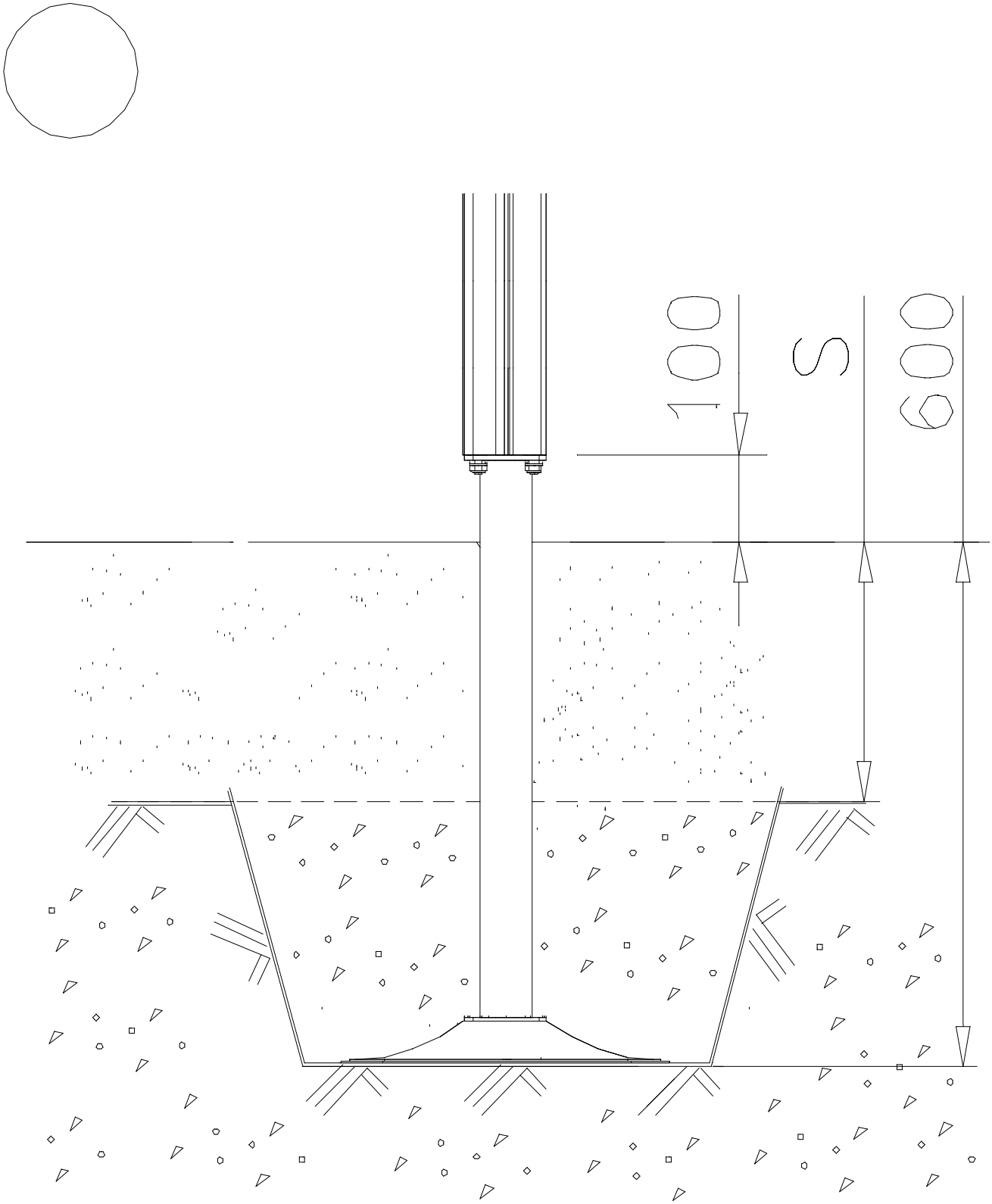

Copyright Lappset Group Ltd

LAPPSET®

FOOT

BETON FOUNDATION

DATE: 27.10.2015

1(1)

② 905104 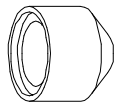 M10	PCS 4		PCS
	PCS		PCS

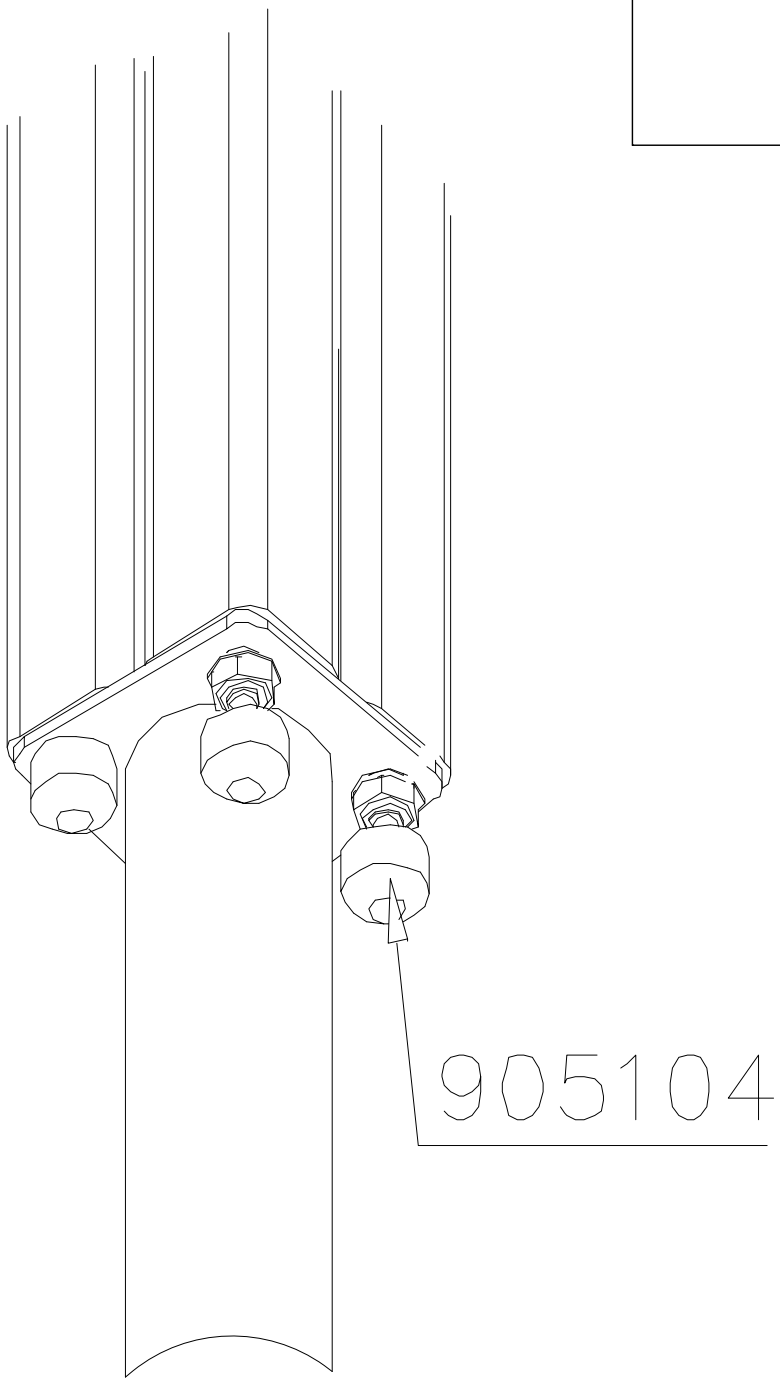

Copyright Lappset Group Ltd

LAPPSET®

FOOT

DEEP FOUNDATION

DATE: 15.5.2018

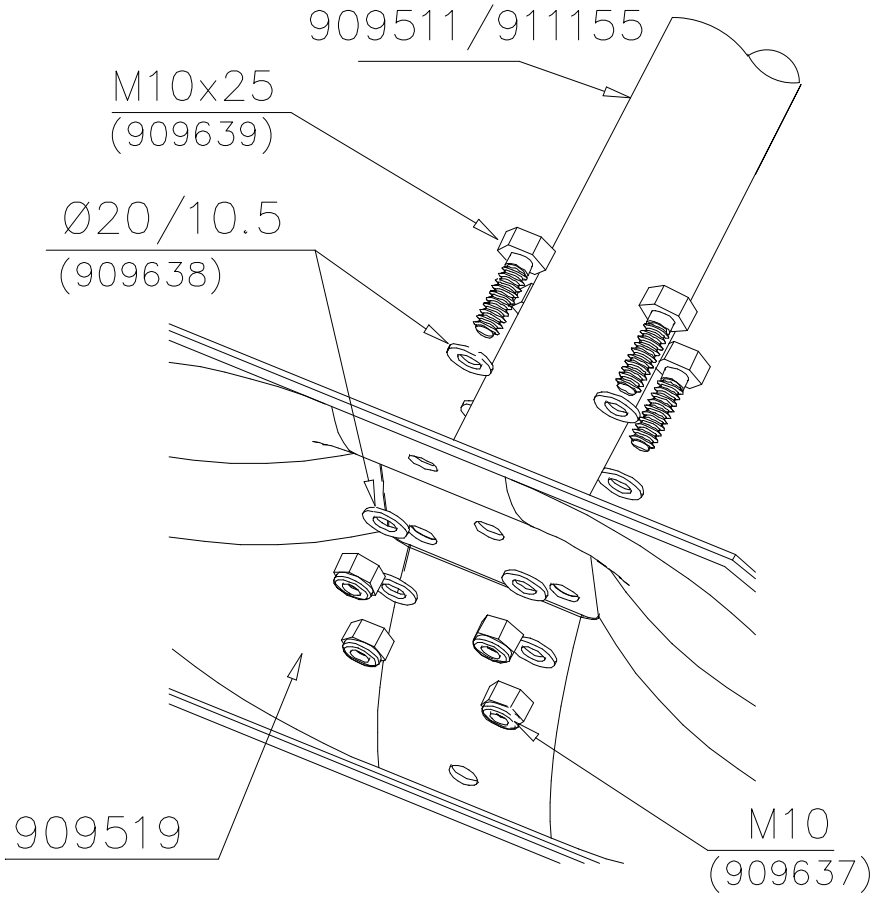

		PCS			PCS
1	909511	1	2	909519	1
	90x90x650			50x380x380	
3	909637	4	4	909638	8
	M10			Ø20/10.5	
5	909639	4	6	905104	4
	M10x25			M10	

OPTION FOOT

		PCS			PCS
1	911155	1			
	90x90x650				

Copyright Lappset Group Ltd

LAPPSET®

WALLS 4 points

HPL

DATE: 29.3.2016

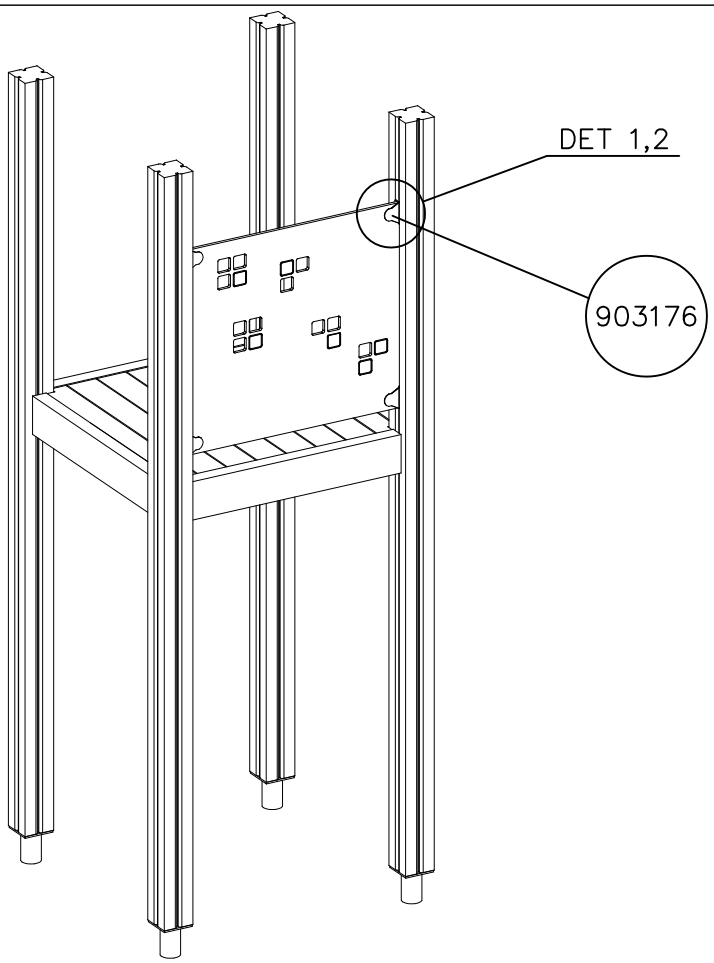

		PCS
1	903176	4
2	909850 M8x25	4
3	909256 Ø16/8.4x1.6	8
4	909633 M8	4
5	980123 Ø7x60	4

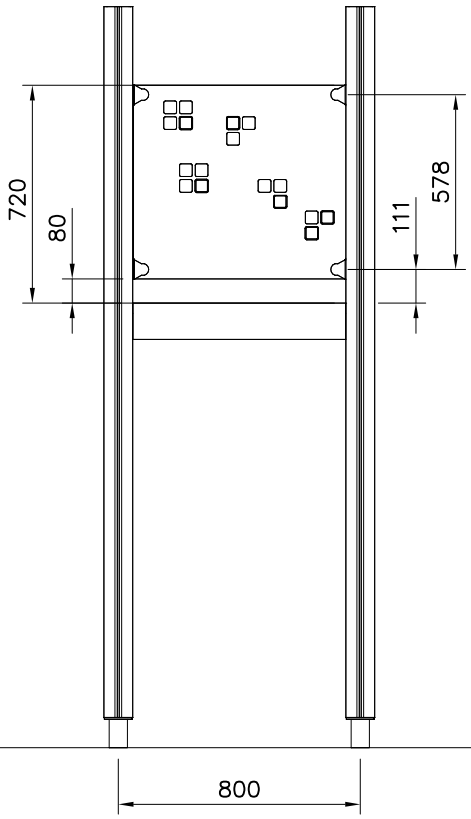

Copyright Lappset Group Ltd

LAPPSET®

WALLS 4 points

HPL

DATE: 29.3.2016

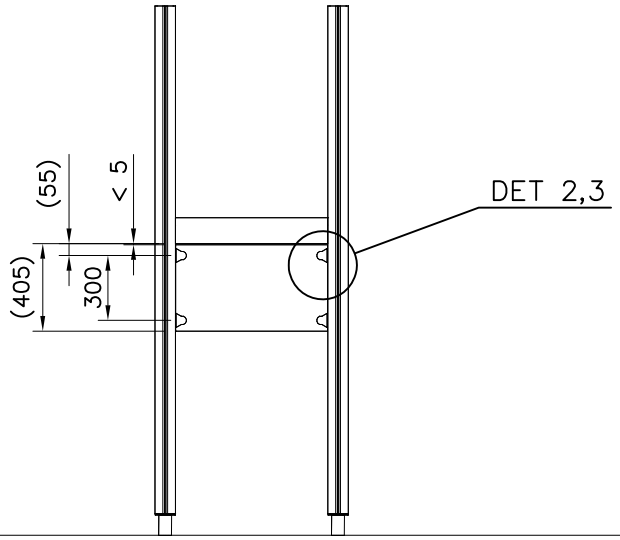

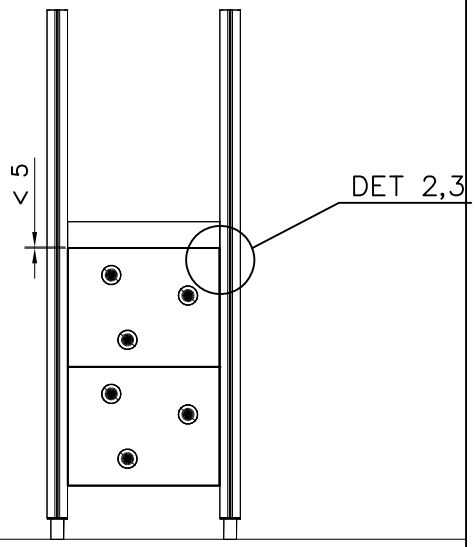

DET 1

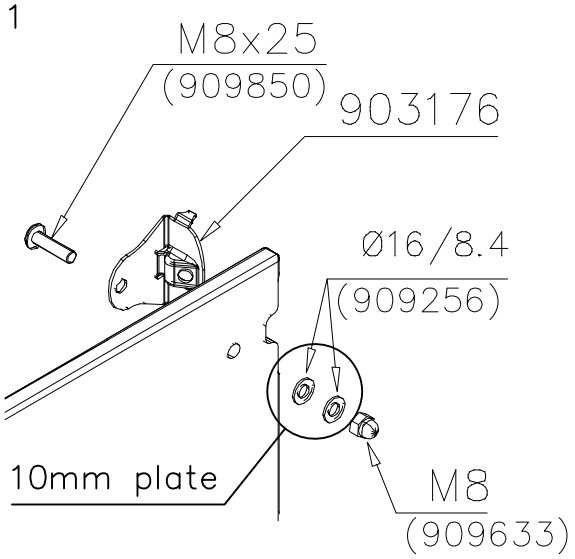

DET 2

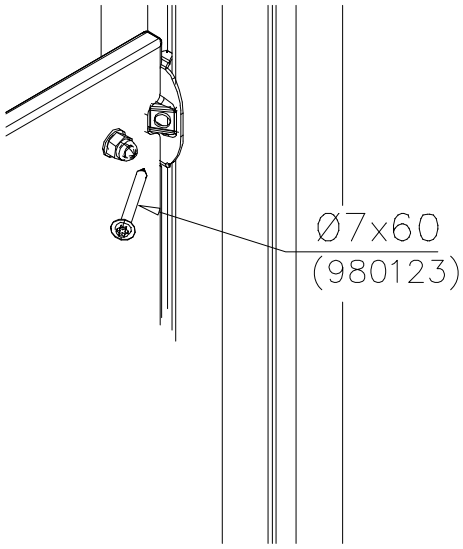

DET 3

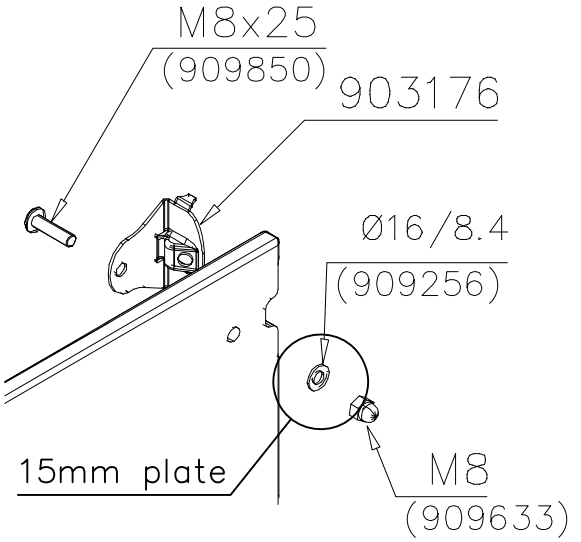

Copyright 1998 Lappset Group Ltd

LAPPSET®

GAME WALL

M80

DATE: 4.11.2019

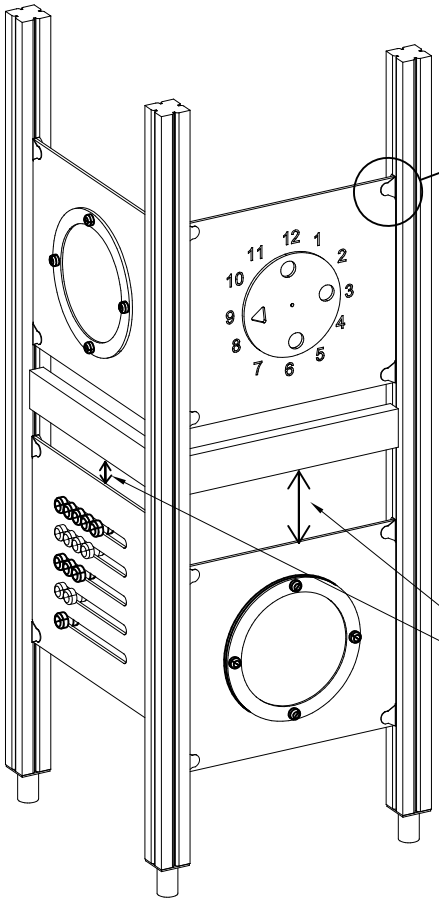

*Note:
No gaps between:
8–25mm
89–230mm

		PCS
1	903176	4
2	909850 M8x25	4
3	909256 Ø16/8.4x1.6	8
4	909633 M8	4
5	980123 Ø7x60	4

COLOR OPTIONS	
–701	BLUE
–702	YELLOW
–703	LIME
–704	DARK GRAY
–705	LIGHT GRAY
–706	RED
–707	GREEN
–708	FUXIA

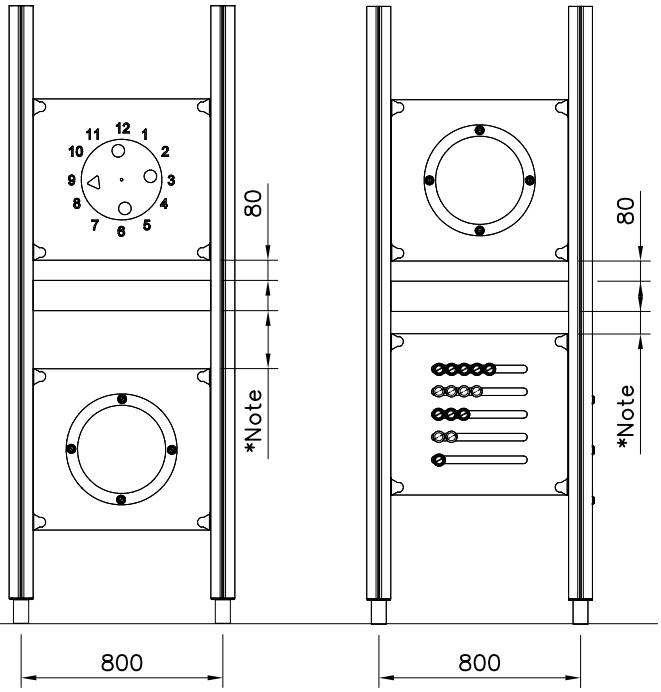

Copyright Lappset Group Ltd

LAPPSET®

GAME WALL

M80

DATE: 4.11.2019

GAME WALL OPTIONS

706766	706772	706308	707453
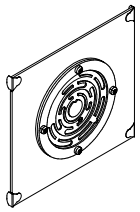 640x702	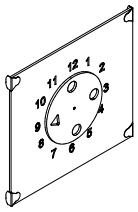 640x702	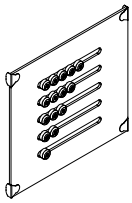 640x702	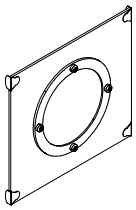 640x702
707209	**705705**	**707433**	**707386**
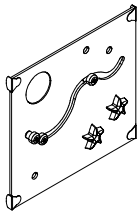 640x702	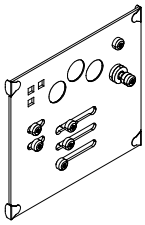 640x702	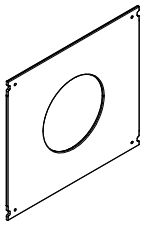 640x702	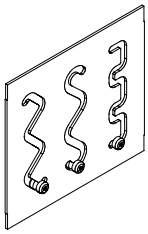 640x702
709403	**709358**	**709405**	
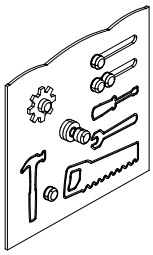 640x702	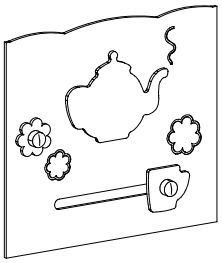 640x702	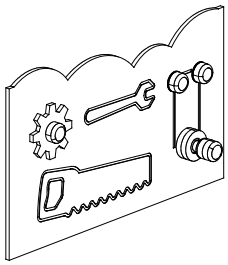 420x702	

DET 1

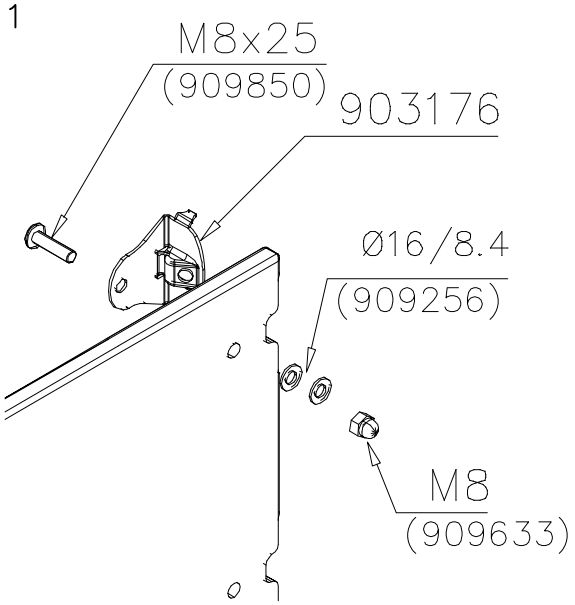

DET 2

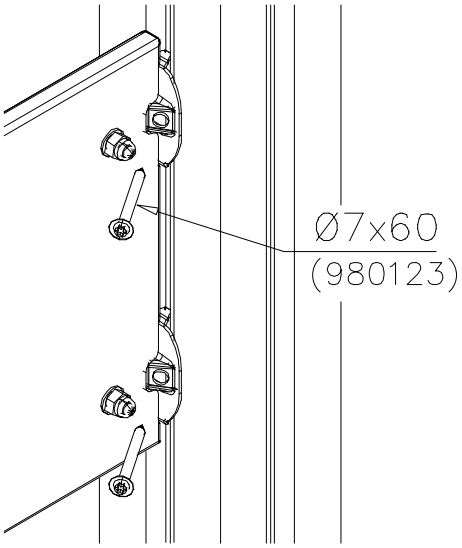

Copyright 1998 Lappset Group Ltd

1

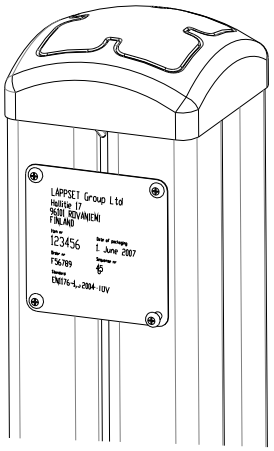

2

Tuotekyltti tulee tuotteen mukana yhdellä seuraavista tavoista:

1) Metallinen tuotekyltti ja kiinnitysruuvit

- Kiinnitä tuotekyltti ruuveilla tolppaan noin 2 metrin korkeuteen kuvan 1 mukaisesti.

2) Tuotekylttitarra

- Puhdista maalattu metalli- tai vaneripinta pölystä ja kosteudesta. Liimaa tarra kuvan 2 mukaisesti.
- Huom. Älä kiinnitä tarraa karheapintaiseen laminaattiin tai maalattuun puuhun.

Vår produktmärkning levereras på ett av följande sätt:

1) Produktskylt i metall

- Fäst skylten med de medföljande skruvarna

2) Självhäftande produktetikett

- Rengör den pulverlackerade metallytan eller laminatytan så att den blir fri från smuts och fukt. Fäst etiketten enligt fig. 2.
- Obs! Fäst ej etiketten på detaljer med skrovlig yta eller på målat trä.

Product label is delivered by one of following ways:

1) Metal product label and screws

- Fasten the label with screws.

2) Label sticker

- Clean the painted metal or plywood surface from dirt and moisture. Fasten the sticker as shown in the figure 2.
- Note. Do not attach the sticker to rough surfaced laminate or painted wood.

La plaque d’informations produit est livrée sous l’une de ces 3 formes :

1) Plaque métallique et vis

- Fixez la plaque à l’aide des vis.

2) Etiquette autocollante

- Avant de coller l’étiquette, nettoyez le composant métallique peint ou la plaque de contreplaqué, de toute saleté. La surface doit être sèche (voir image 2).
- Attention, ne pas coller l’étiquette sur une surface lamellé-collée irrégulière ou sur du bois peint.

Die Auslieferung des Produktaufklebers erfolgt auf eine dieser Arten:

1) Produkt-Schild aus Metall incl. Schrauben

- Die Befestigung des Schildes erfolgt mittels der Schrauben.

2) Aufkleber

- Entfernen Sie zunächst Schmutz und Feuchtigkeit vom lackierten Metall bzw. von der Holzoberfläche und bringen Sie den Aufkleber wie im Bild oben rechts beschrieben auf den gesäuberten Untergrund auf.
- Beachten Sie: Bringen Sie den Aufkleber nicht auf raues laminiertes oder lackiertes Holz an.

LAPPSET®

FINNO

909521

DATE: **15.6.2003**

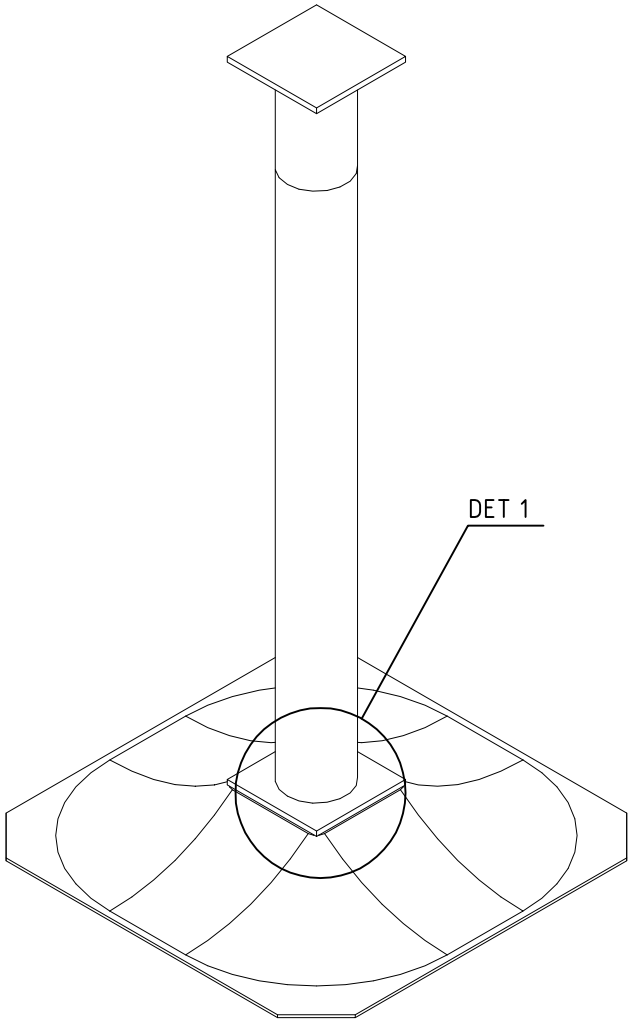

1	909511	PCS 1	2 909519	PCS 1
3	909637 M10	PCS 4	4 909638 Ø20/10.5	PCS 8
5	909639 M10x25	PCS 4		PCS
		PCS		PCS
		PCS		PCS
		PCS		PCS
		PCS		PCS
		PCS		PCS

DET 1

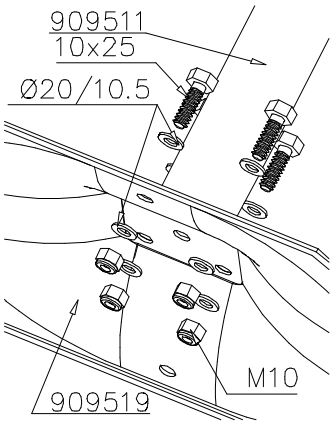

Copyright Lappset Group Ltd

LAPPSET®

A10251

FLORA

DATE: 17.1.2018

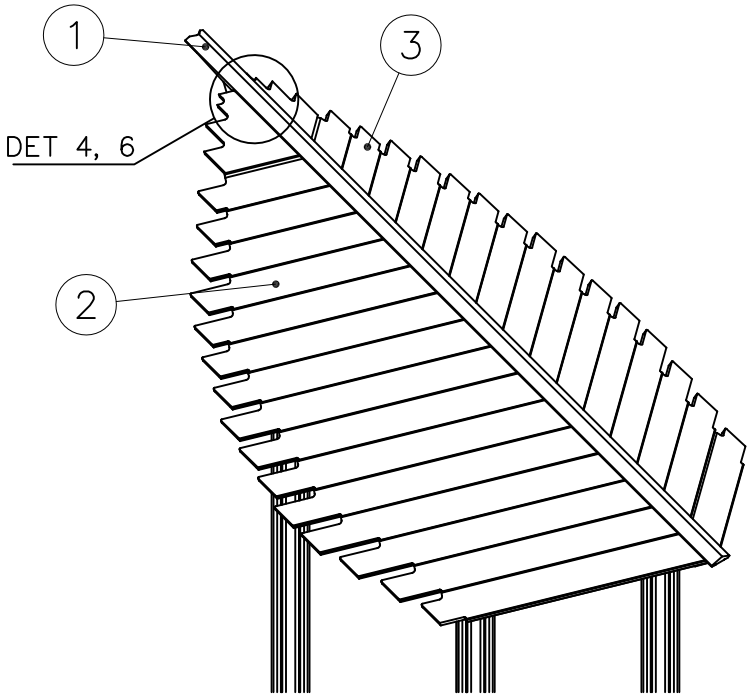

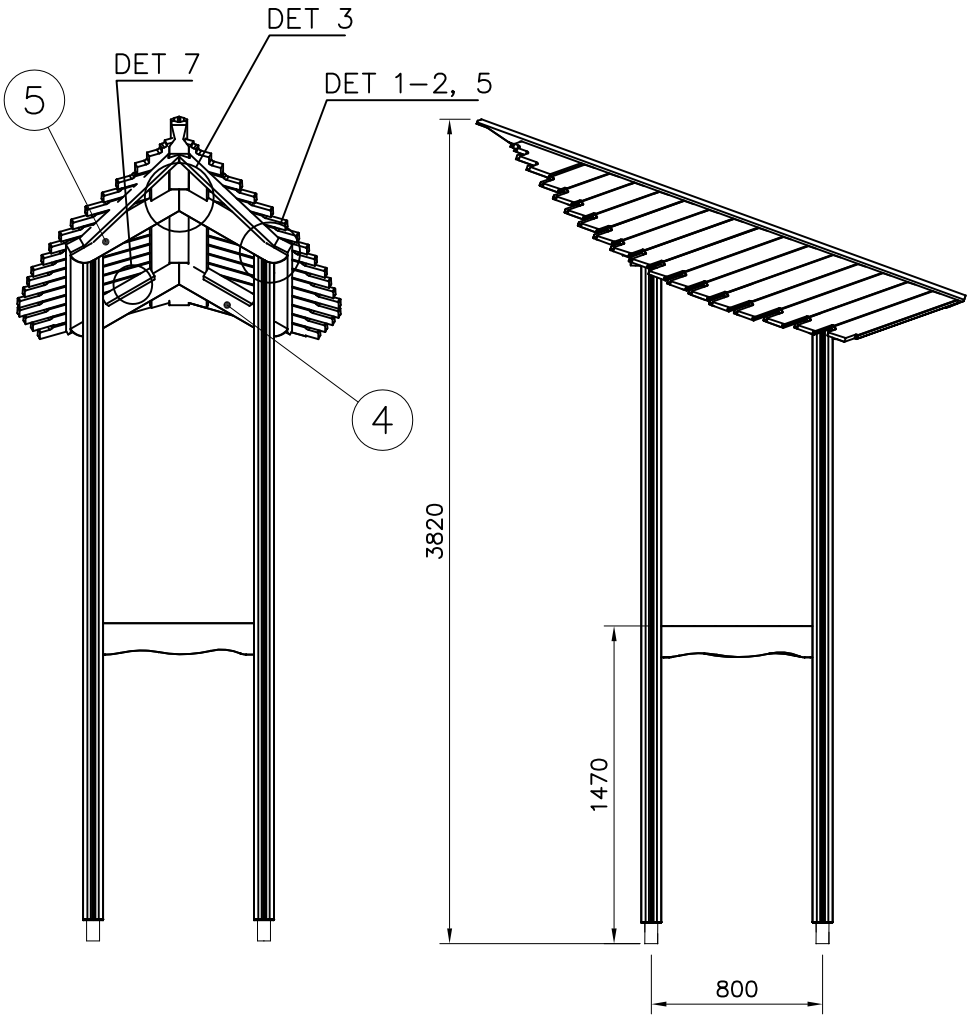

1	P12350	PCS	2	P12353	PCS
	L=2400	1			1
3	P12352	PCS	4	705528	PCS
		1			1
5	705529	PCS	6	900240	PCS
		1		Ø8x70	8
7	905087	PCS	8	909137	PCS
		4		M12x160	4
9	909248	PCS	10	980128	PCS
	M12	4		Ø7x40	6
11	980154	PCS			PCS
	Ø24/13	4			
		PCS			PCS
		PCS			PCS

Copyright Lappset Group Ltd

LAPPSET®

A10251

FLORA

DATE: 17.1.2017

DET 1

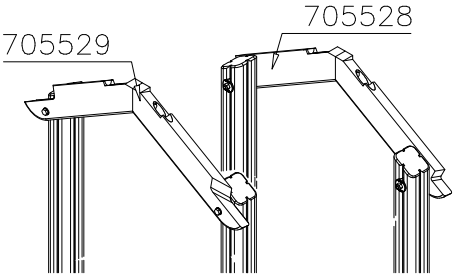

DET 2

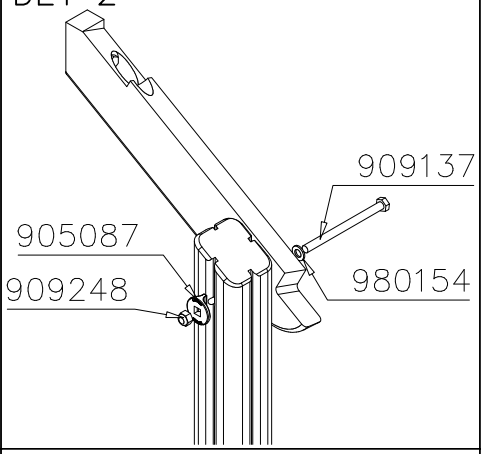

DET 3

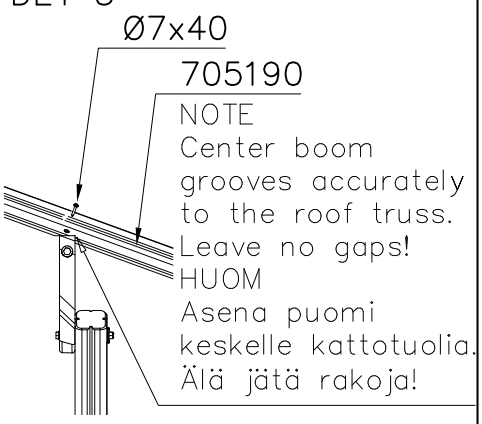

DET 4

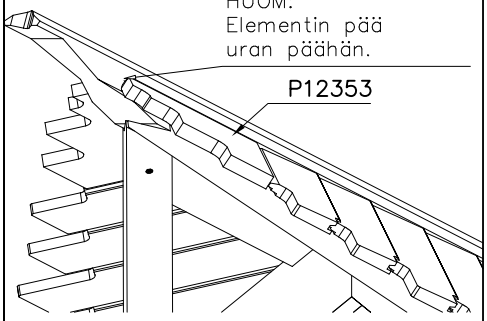

DET 5

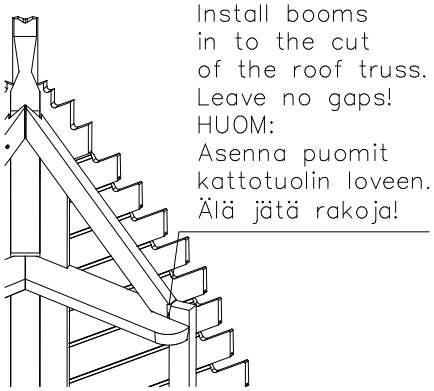

DET 6

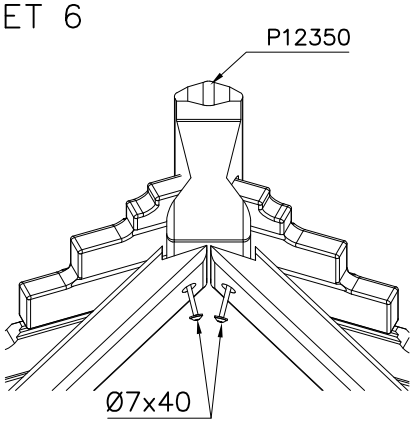

DET 7

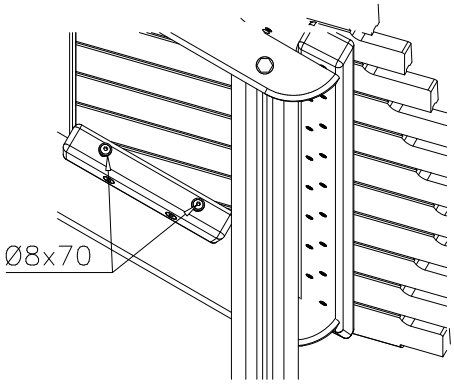

Copyright 1998 Lappset Group Ltd

LAPPSET®

FINNO

705230

DATE: 6.6.2014

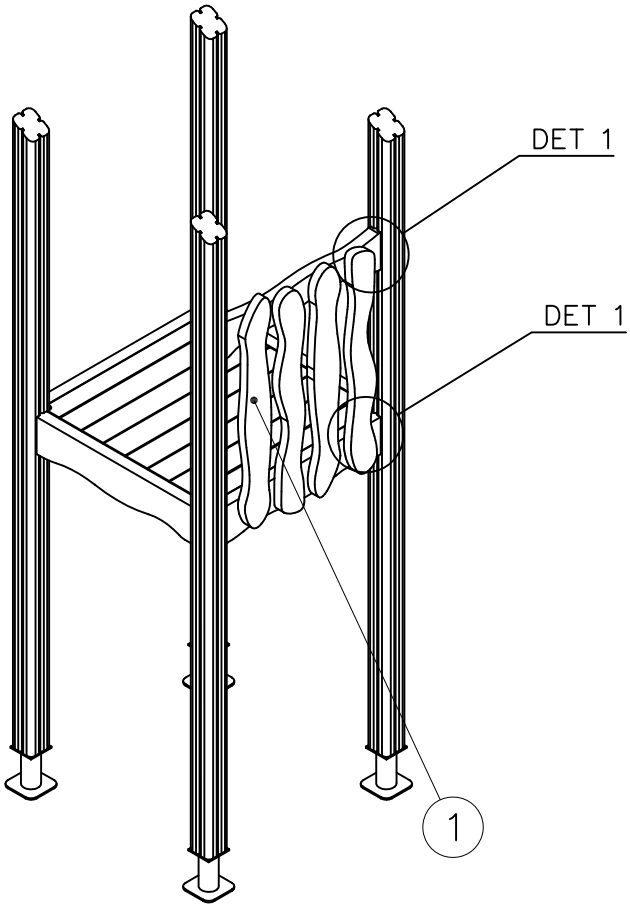

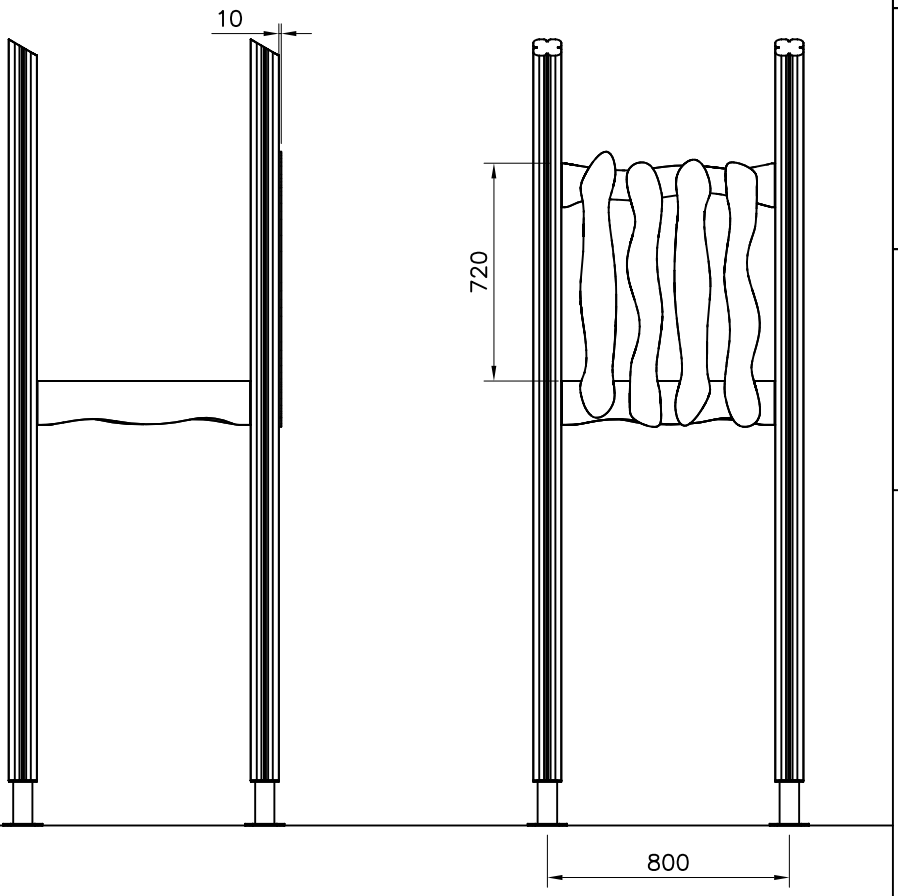

	PCS		PCS
1 705210 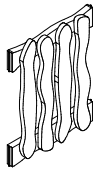	1	2 903093 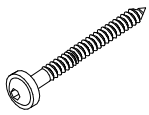 Ø8x90	8
	PCS		PCS
	PCS		PCS
	PCS		PCS
	PCS		PCS
	PCS		PCS

DET 1

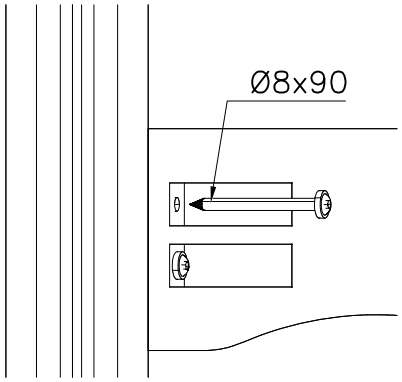

Copyright Lappset Group Ltd