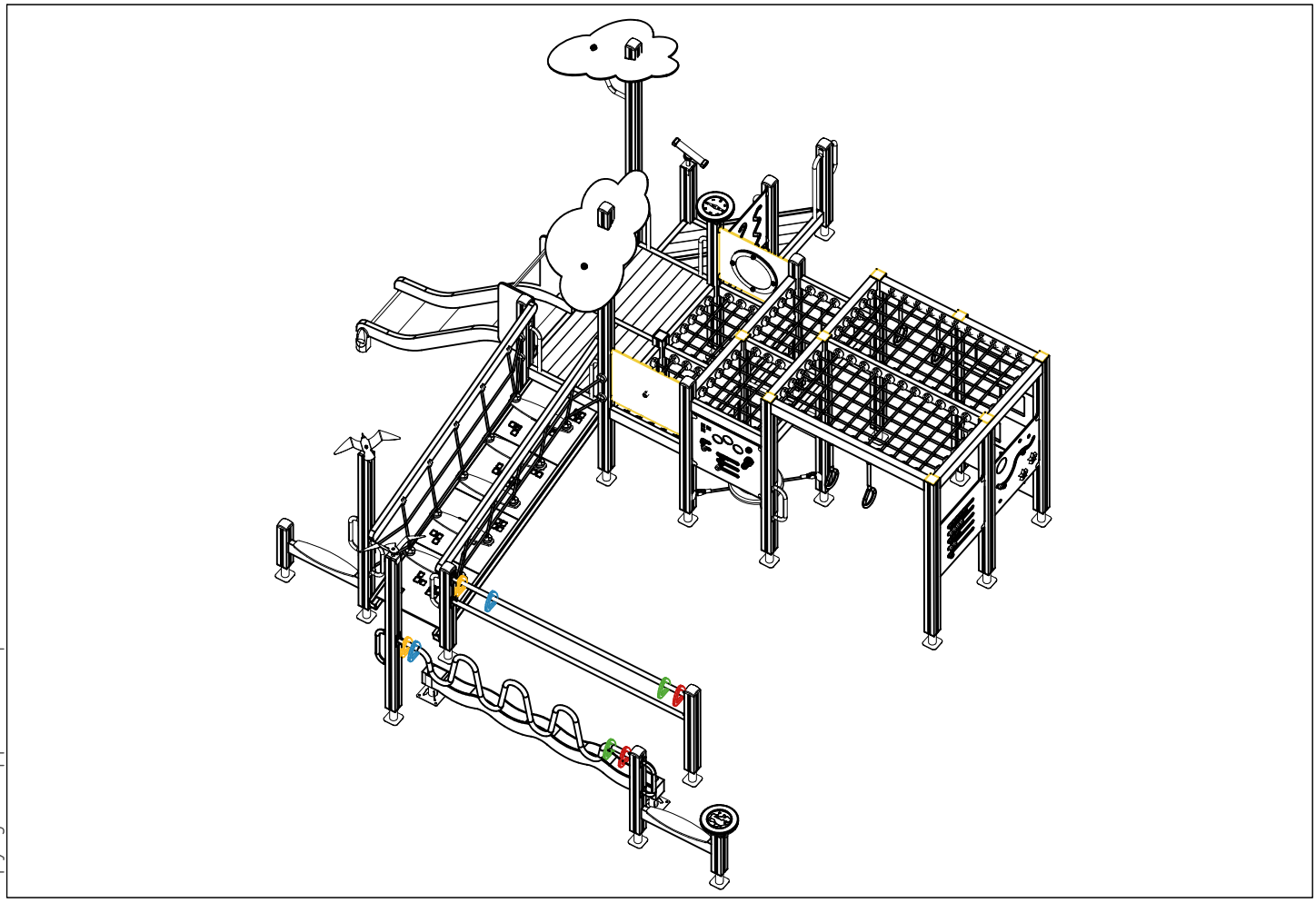
LAPPSET®

# FINNO

ASENNUSOHJE
MONTERINGSANSVISNING
INSTALLATION INSTRUCTION
AUFBAUANLEITUNG
NOTICE D'INSTALLATION

DATE: 19.7.2021

# Q10918



Copyright Lappset Group Ltd

# LAPPSET®

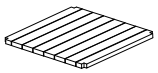
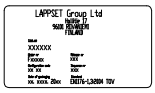
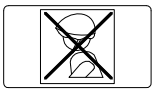
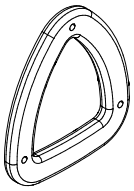
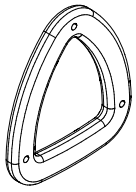
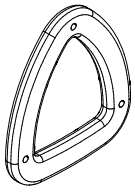
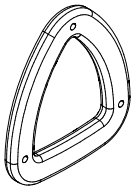
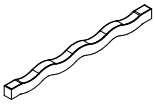
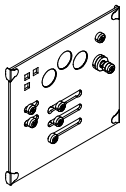
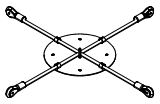
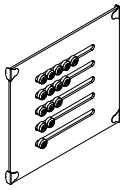
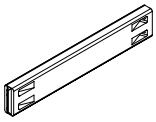
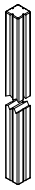
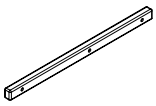
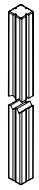
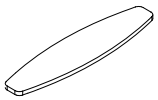
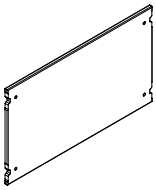
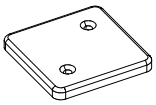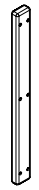
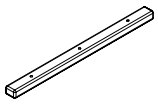
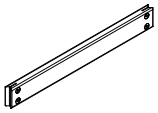
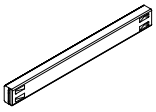
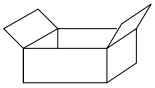
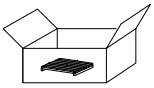
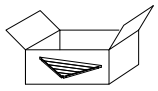
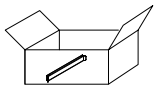
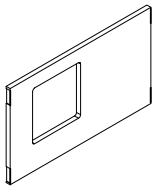
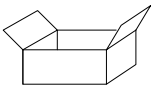
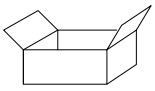
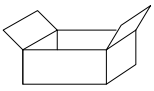
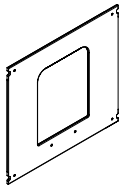
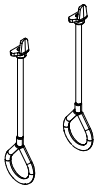
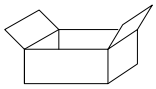
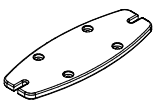
# Q10918



## FINNO

**DATE: 19.7.2021**



| 008985 | PCS | 008986 | PCS | 701401–602 | PCS | 702286 | PCS | 702339 | PCS | 705369–701 | PCS |
|---|---|---|---|---|---|---|---|---|---|---|---|
|  | 3 |  | 2 |  | 1 |  | 1 |  | 1 |  | 2 |
| 32x714x714 | | 750x750 | | L 1250 | | 90x50 | | 90x50 | | | |
| 705369–702 | PCS | 705369–706 | PCS | 705369–707 | PCS | 705590–602 | PCS | 705705–702 | PCS | 706059–305 | PCS |
|  | 2 |  | 2 |  | 2 |  | 1 |  | 1 |  | 1 |
| | | | | | | 120x200x2294 | | 10x640x702 | | L 926 | |
| 706308–702 | PCS | 706371–702 | PCS | 706439–602 | PCS | 706441–602 | PCS | 706443 | PCS | 706444–602 | PCS |
|  | 1 |  | 2 |  | 25 |  | 5 |  | 4 |  | 2 |
| 10x640x702 | | 15x345x750 | | L 704 | | 93x93x1550 | | 32x45x702 | | 93x93x3200 | |
| 706452–602 | PCS | 706453 | PCS | 706461 | PCS | 706481–702 | PCS | 706499–602 | PCS | 706505 | PCS |
|  | 1 |  | 7 |  | 2 |  | 9 |  | 1 |  | 2 |
| 600x780x1740 | | 15x145x600 | | 15x400x703 | | 93x93x10 | | 93x93x860 | | 35x70x730 | |
| 706508 | PCS | 706510–602 | PCS | 706511–602 | PCS | 706514–602 | PCS | 706534 | PCS | 706535 | PCS |
|  | 9 |  | 3 |  | 6 |  | 5 |  | 2 |  | 2 |
| 32x45x650 | | 45x120x1030 | | 93x93x1870 | | 70x120x1504 | | | | | |
| 706537 | PCS | 706538 | PCS | 706540–702 | PCS | 706551 | PCS | 706553 | PCS | 706557 | PCS |
|  | 3 |  | 3 |  | 4 |  | 26 |  | 1 |  | 4 |
| | | | | 20x702x415 | | | | | | | |
| 706727–702 | PCS | 706735–305 | PCS | 706742 | PCS | 706744 | PCS | 706766–702 | PCS | 706772–702 | PCS |
|  | 1 |  | 2 |  | 2 |  | 1 |  | 1 |  | 1 |
| 10x702x640 | | | | | | 15x145x380 | | | | | |

Copyright Lappset Group Ltd

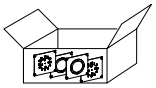
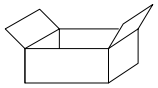
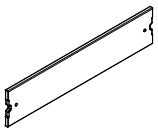
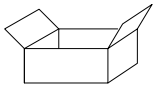
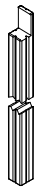
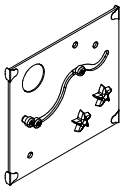
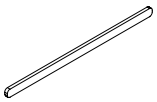
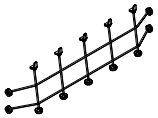
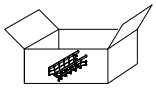
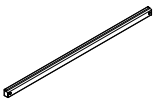
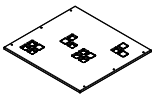
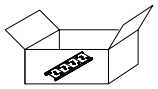
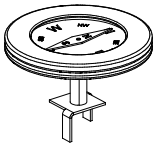
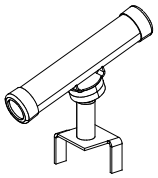
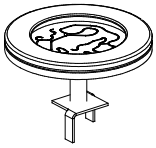
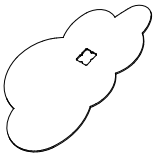
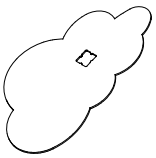
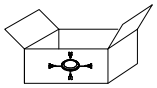
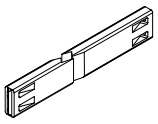
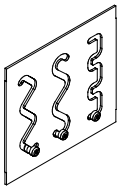
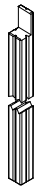
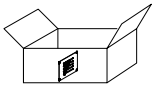
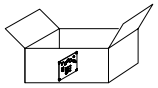
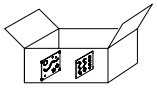
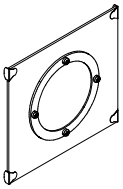
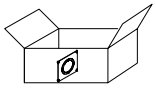
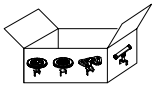
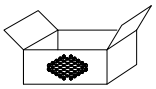
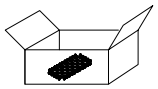
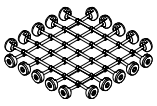
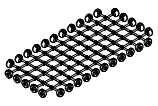
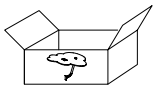
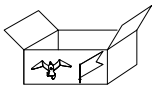
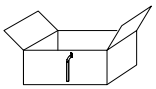
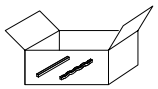
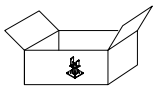
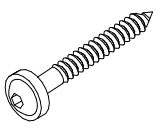
# LAPPSET®

## FINNO

# Q10918



DATE: 19.7.2021

| 706778 | PCS | 706885 | PCS | 706894–602 | PCS | 706896 | PCS | 706897 | PCS | 706905 | PCS |
|---|---|---|---|---|---|---|---|---|---|---|---|
|  | 2 |  | 1 |  L 950 | 5 |  15x150x703 | 1 |  | 1 |  93x93x1870 | 1 |
| 706905–602 | PCS | 707209–702 | PCS | 707255–602 | PCS | 707260–305 | PCS | 707268 | PCS | 707271–602 | PCS |
|  93x93x1870 | 2 |  10x640x702 | 1 |  45x120x2480 | 2 |  2375x600 | 2 |  | 1 |  70x95x2480 | 2 |
| 707272–702 | PCS | 707284 | PCS | 707303–701 | PCS | 707304 | PCS | 707305–703 | PCS | 707328–701 | PCS |
|  15x630x590 | 4 |  | 1 |  | 1 |  | 2 |  | 1 |  10x750x1290 | 1 |
| 707328–702 | PCS | 707331–602 | PCS | 707373 | PCS | 707374–602 | PCS | 707386–702 | PCS | 707422–602 | PCS |
|  10x750x1290 | 1 |  93x93x470 | 2 |  | 1 |  L 1504 | 1 |  10x640x702 | 1 |  93x93x1370 | 1 |
| 707446 | PCS | 707449 | PCS | 707450 | PCS | 707453–702 | PCS | 707454 | PCS | 707585 | PCS |
|  | 1 |  | 1 |  | 2 |  10x640x702 | 1 |  | 1 |  | 4 |
| 707588 | PCS | 707589 | PCS | 707590–305 | PCS | 707595–305 | PCS | 707665 | PCS | 707693 | PCS |
|  | 4 |  | 2 |  755x755 | 4 |  755x1555 | 2 |  | 2 |  | 2 |
| 707732 | PCS | 707785 | PCS | 707899 | PCS | 900240 | PCS | 900733 | PCS | 901868 | PCS |
|  | 7 |  | 1 |  FASTENER KIT | 2 |  Ø8x70 | 14 |  Ø450x83 | 1 |  Ø34x598 | 1 |

Copyright Lappset Group Ltd

# LAPPSET®

## Q10918



**FINNO**

**DATE: 19.7.2021**

| | | | | | | | | | | | | | | | | | | | | | | | |
|---|---|---|---|---|---|---|---|---|---|---|---|---|---|---|---|---|---|---|---|---|---|---|---|
| 901879 | PCS | 2 | 902487 | PCS | 2 | 903093 | PCS | 124 | 905138 | PCS | 11 | 905196 | PCS | 11 | 905780 | PCS | 2 |
| | | | 65x65 | | | Ø8x90 | | | GRAY | | | GRAY | | | 120x120x150 | | |
| 906632−217 | PCS | 1 | 906635−216 | PCS | 5 | 906635−217 | PCS | 2 | 907688−216 | PCS | 3 | 907694−216 | PCS | 2 | 907701−216 | PCS | 4 |
| | | | | | | | | | | | | L 704 | | | | | |
| 908207−216 | PCS | 2 | 908253−217 | PCS | 2 | 908257−217 | PCS | 1 | 908357−206 | PCS | 2 | 909256 | PCS | 24 | 909506 | PCS | 8 |
| 336x392x40 | | | 2304x130x60 | | | 2304x660x60 | | | | | | Ø16/8.4x1.6 | | | Ø3.5x13 | | |
| 909531 | PCS | 26 | 980107 | PCS | 18 | 980123 | PCS | 60 | 980131 | PCS | 51 | | PCS | | | PCS | |
| 130x130x150 | | | Ø6x60 | | | Ø7x60 | | | Ø6x60 | | | | | | | | |
| | PCS | | | PCS | | | PCS | | | PCS | | | PCS | | | PCS | |
| | PCS | | | PCS | | | PCS | | | PCS | | | PCS | | | PCS | |
| | PCS | | | PCS | | | PCS | | | PCS | | | PCS | | | PCS | |

Copyright Lappset Group Ltd

LAPPSET®

# Q10918

FINNO

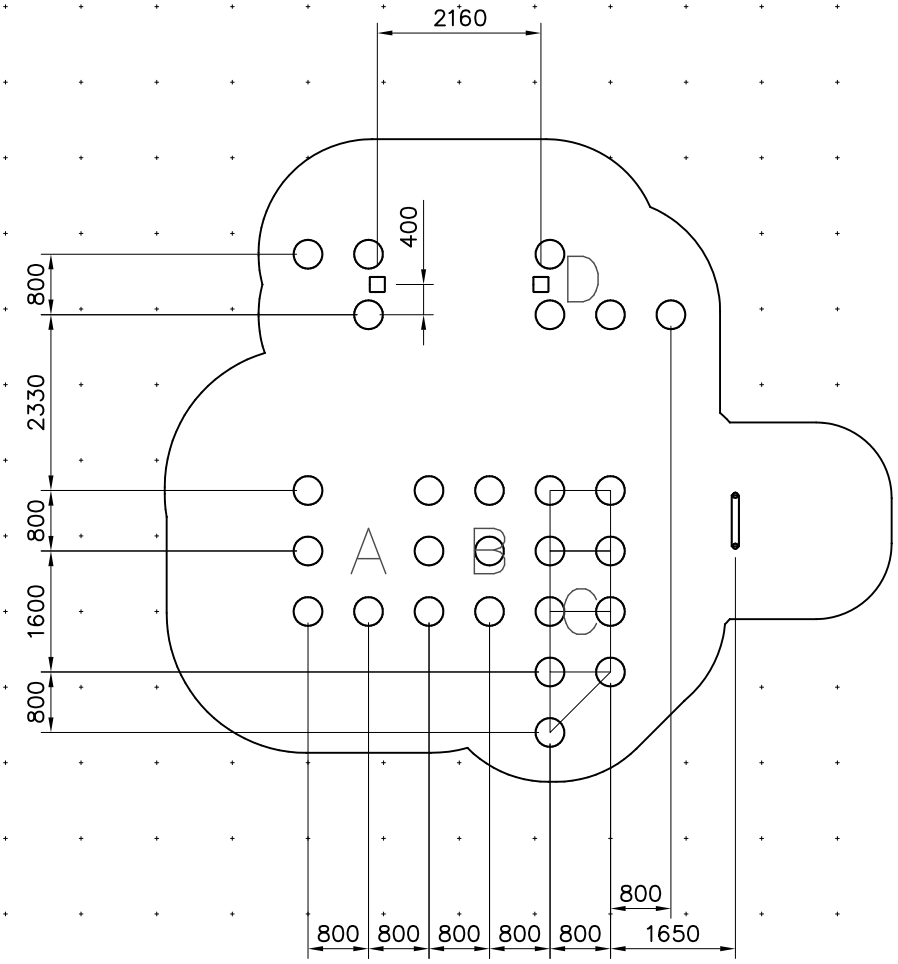
DATE: 19.7.2021



EN/AS Impact Area 58 m2

1:100

0 5



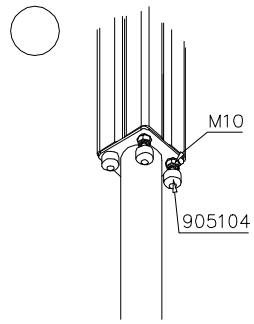

Copyright Lappset Group Ltd

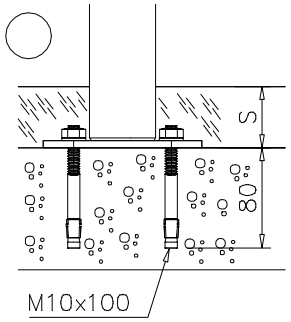
**LAPPSET®**
**FINNO**

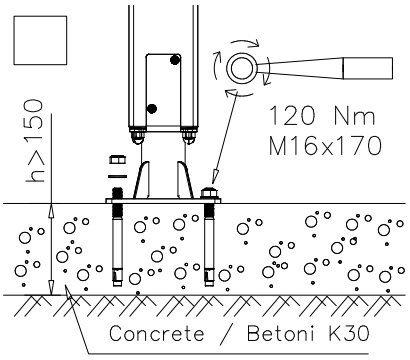
# Q10918

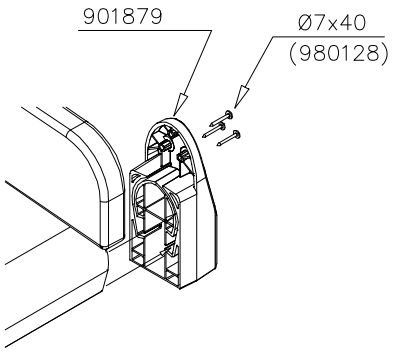
**DATE:** 19.7.2021

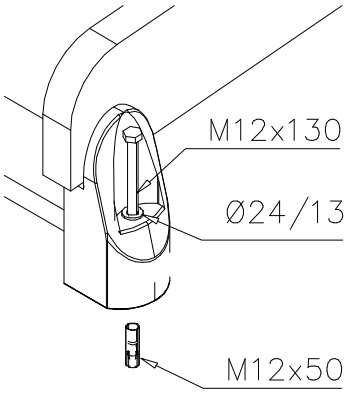
**4A**

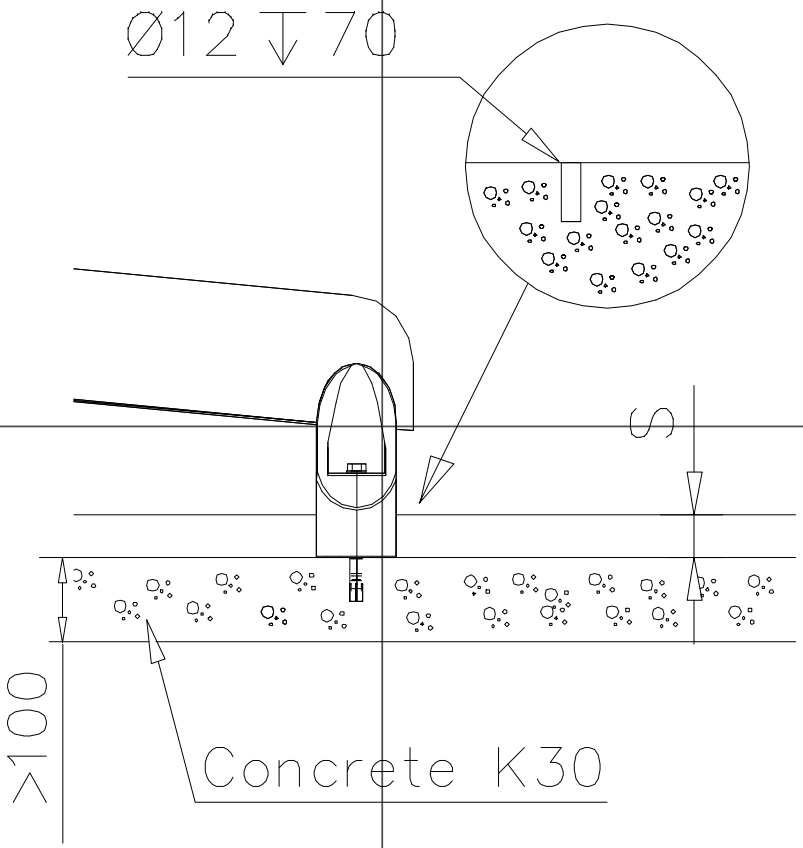



Copyright Lappset Group Ltd

LAPPSET®

FINNO

# Q10918

**DATE:** **19.7.2021**



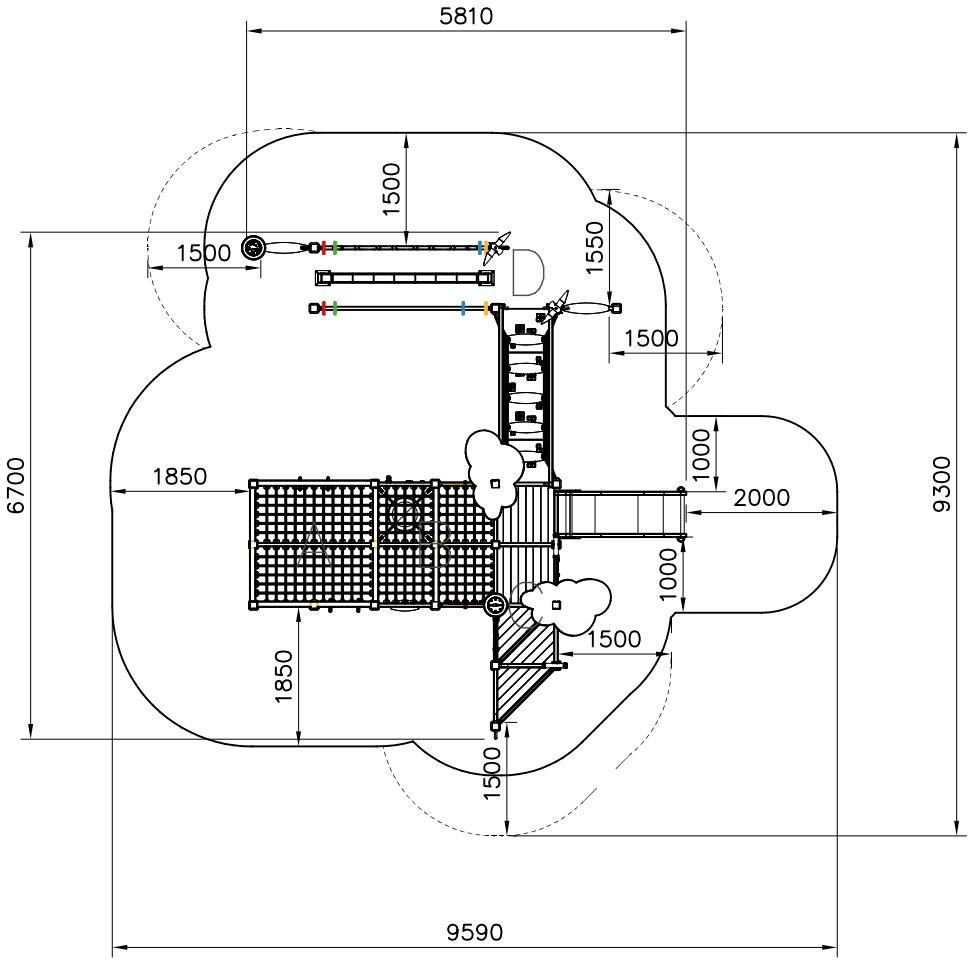
EN/AS Impact Area 58 m2

Falling Space 64.6 m2

Max Falling Height 2020 mm

1:100

0 5m




Copyright Lappset Group Ltd

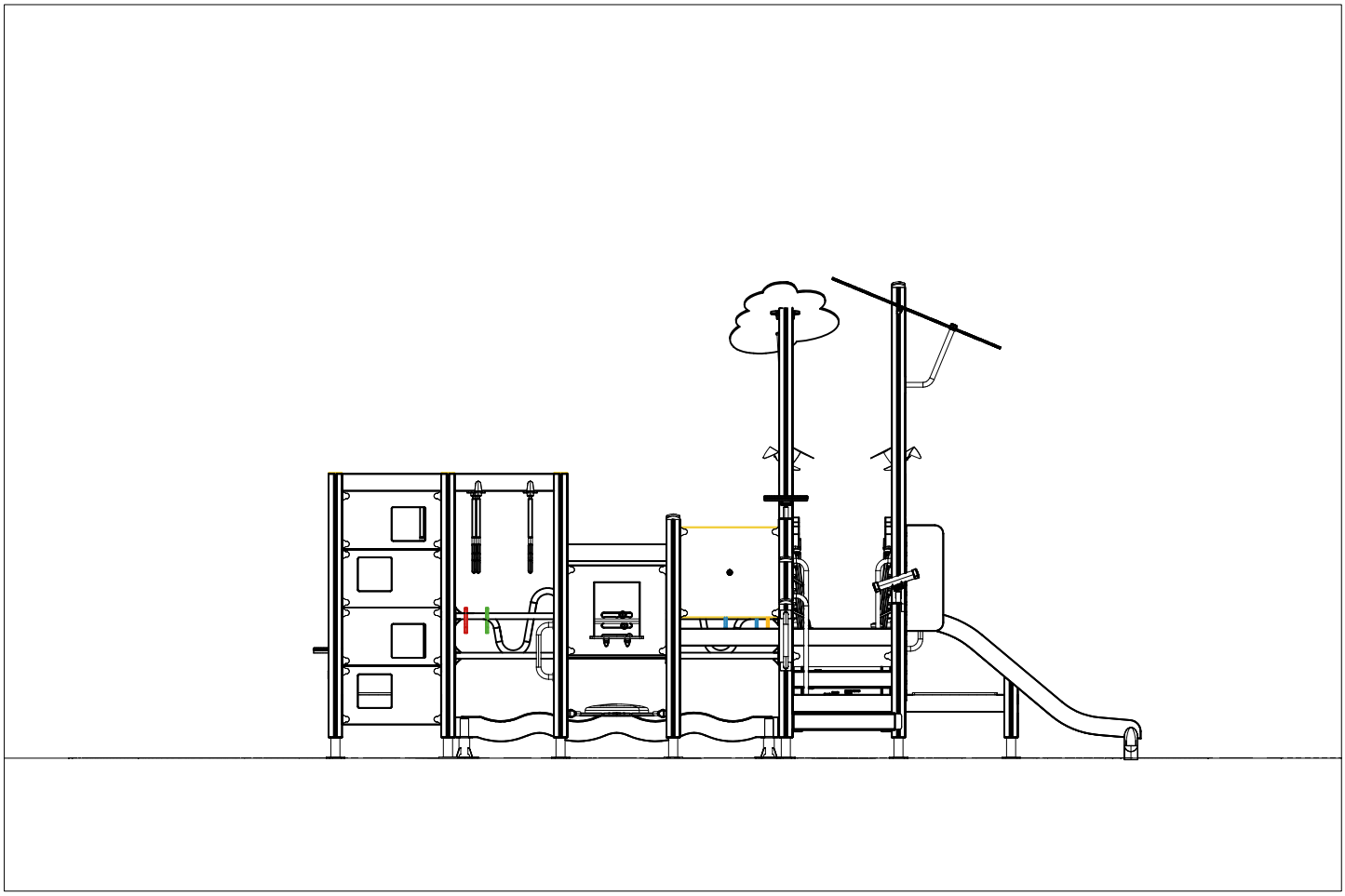
LAPPSET®

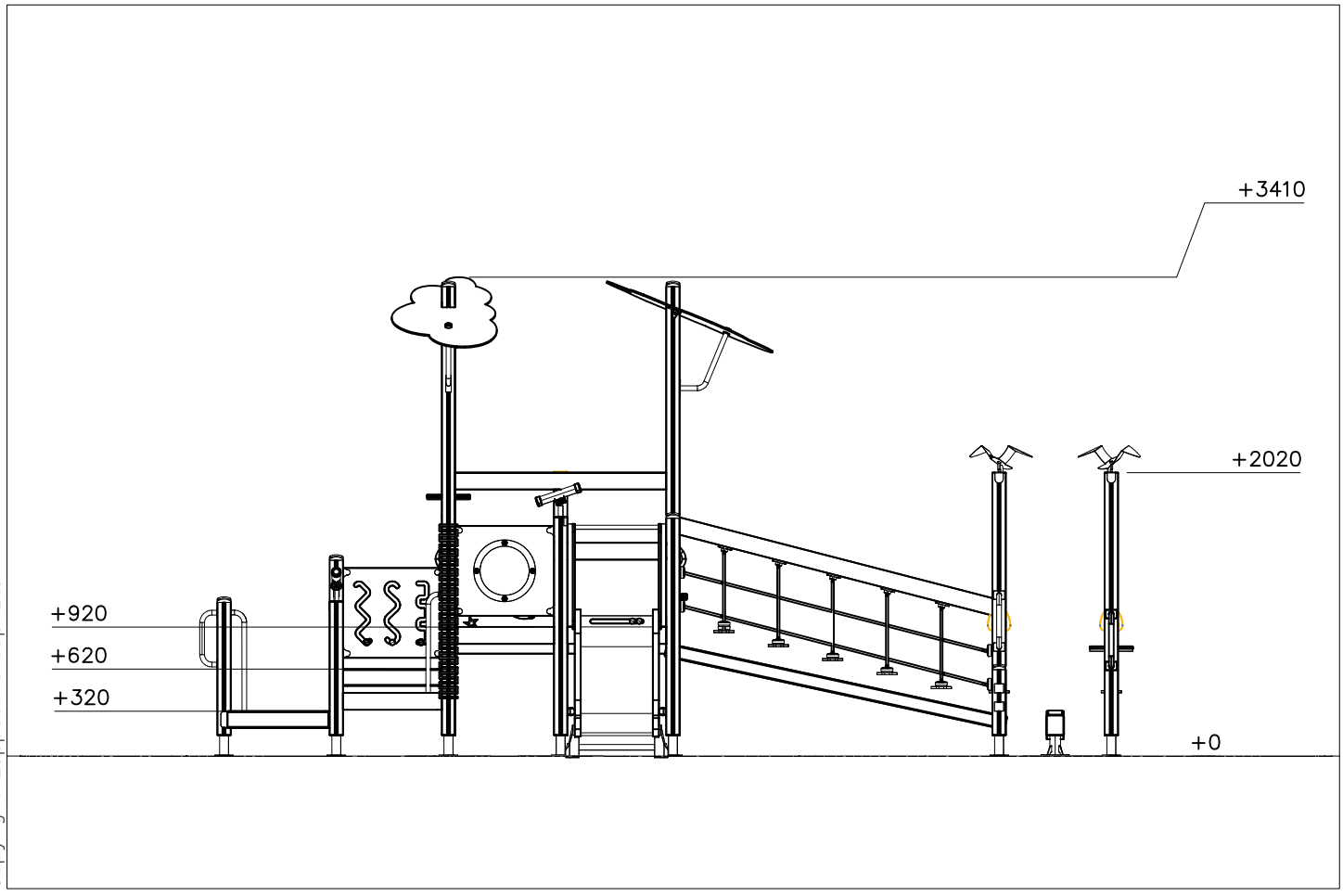
FINNO

Q10918

**DATE:** **19.7.2021**

5A






Copyright Lappset Group Ltd

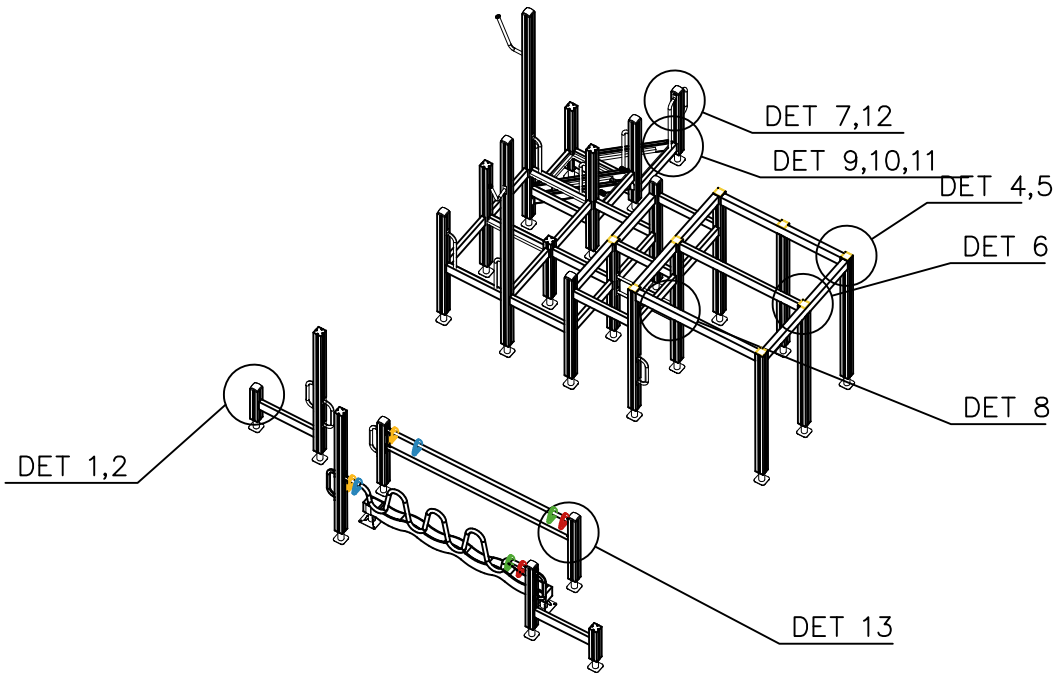
LAPPSET®

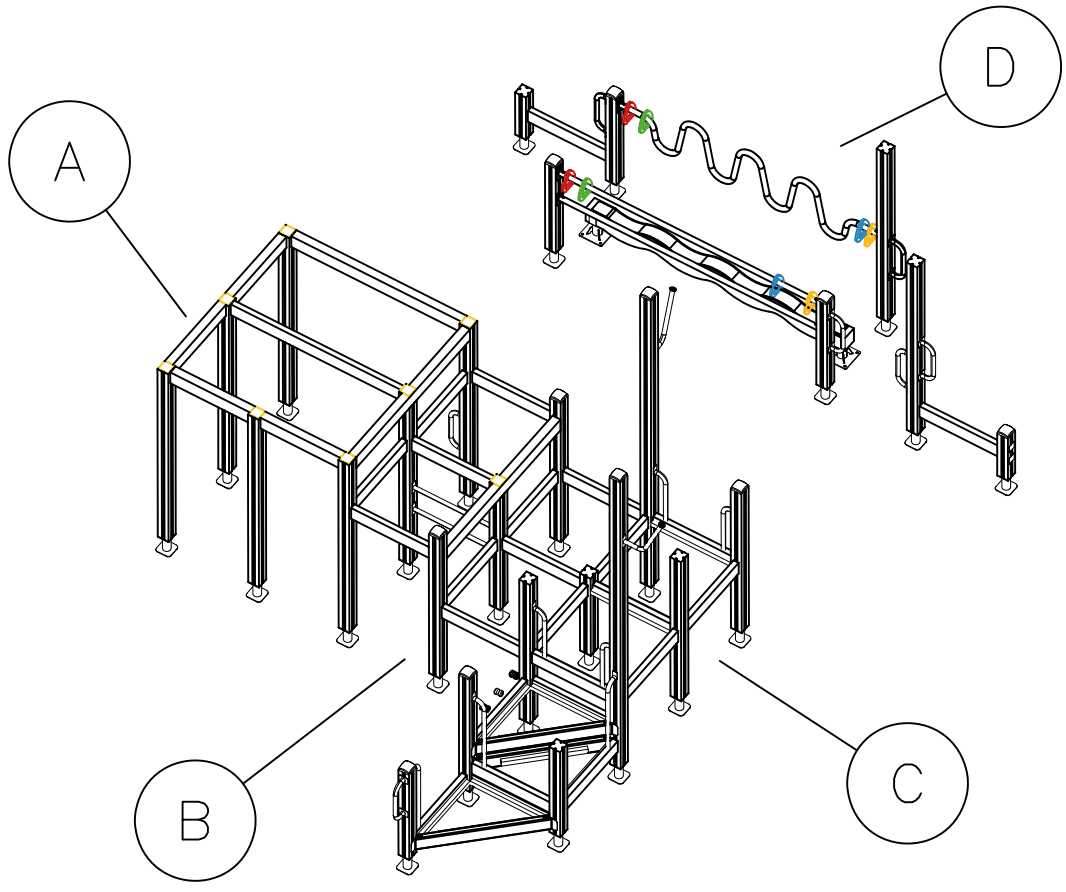
FINNO

# Q10918

DATE: 19.7.2021






Copyright Lappset Group Ltd

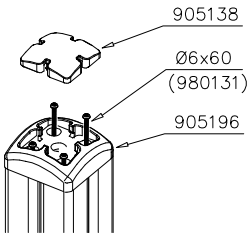
**LAPPSET®**
**FINNO**

# Q10918

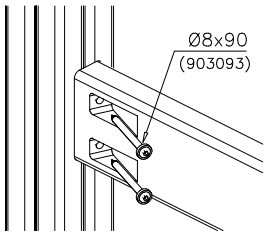
**DATE:** 19.7.2021

# 6A

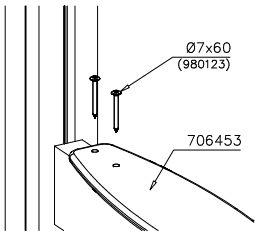
DET 1



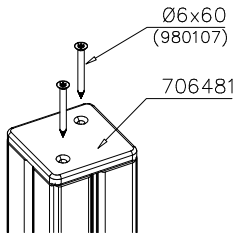

DET 2



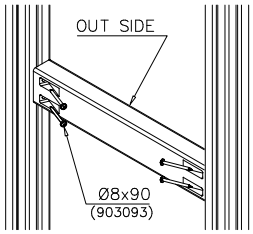

DET 3



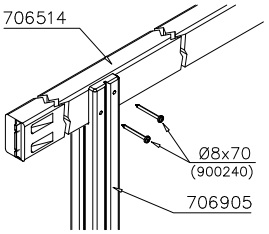

DET 4



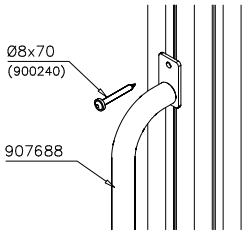

DET 5



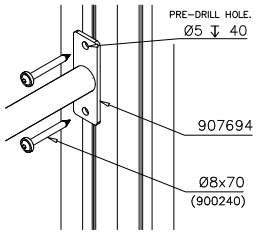

DET 6



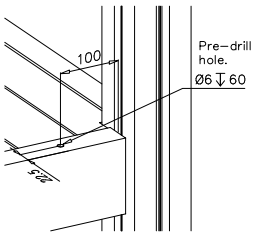

DET 7



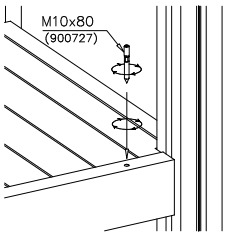

DET 8



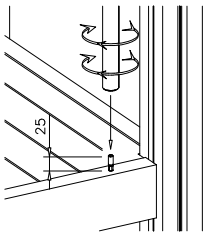

DET 9



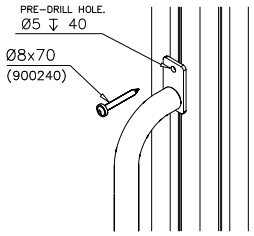

DET 10



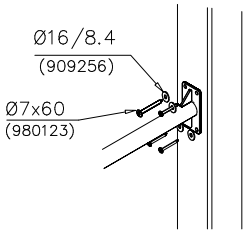

DET 11




DET 12




DET 13



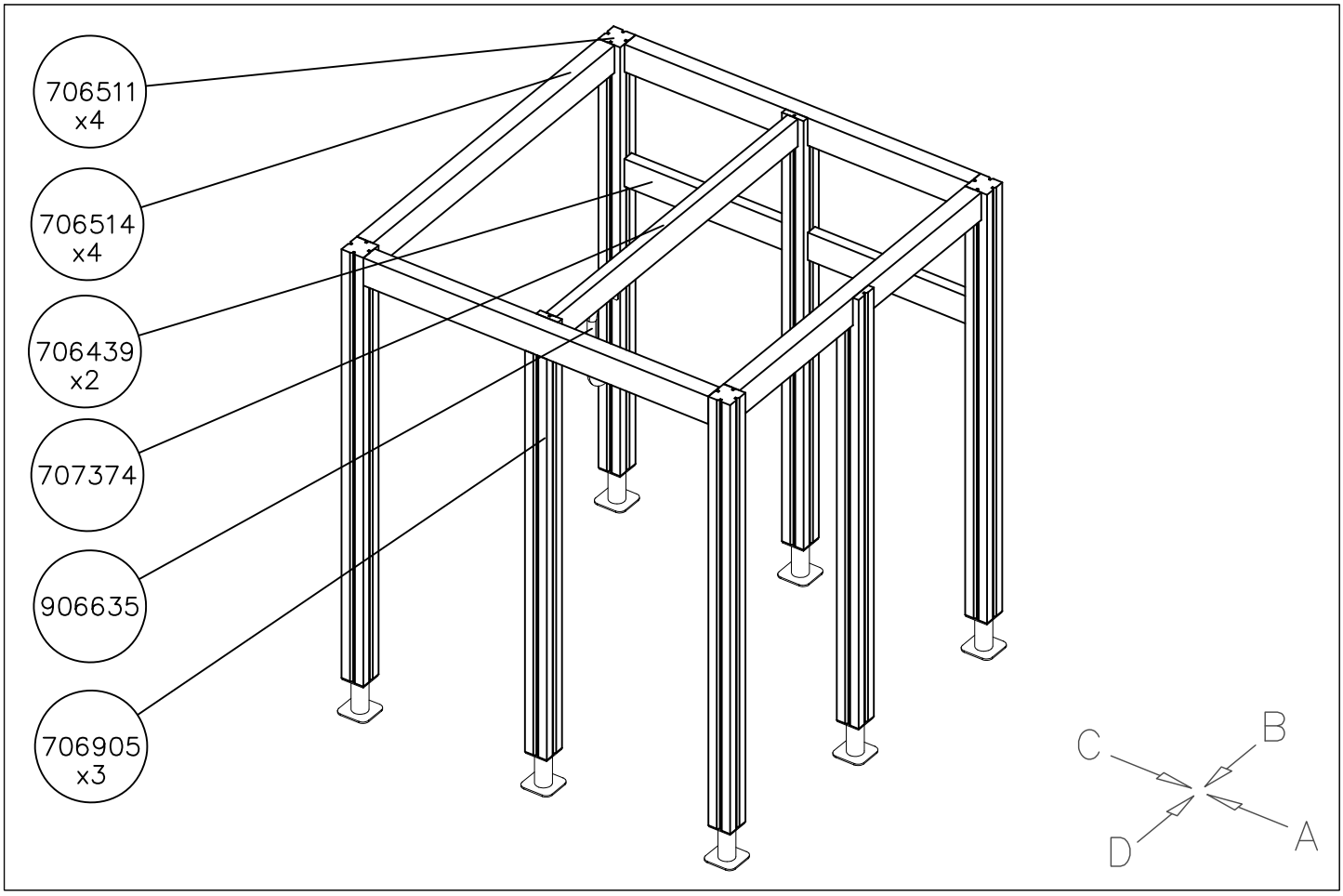

Copyright Lappset Group Ltd

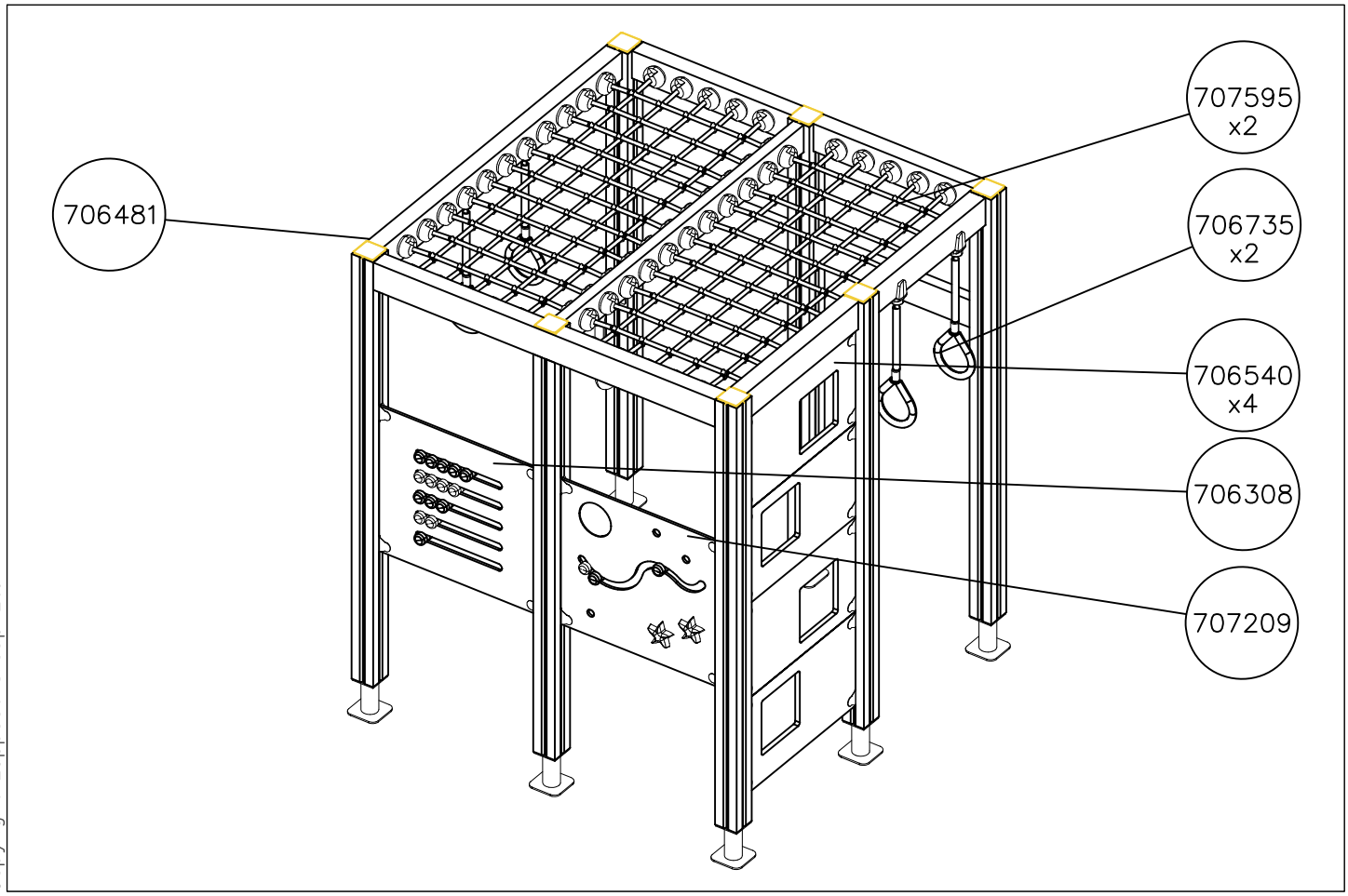
LAPPSET®
FINNO

# Q10918

DATE: 19.7.2021

# TOWER A
# 7




Copyright Lappset Group Ltd

LAPPSET®
FINNO

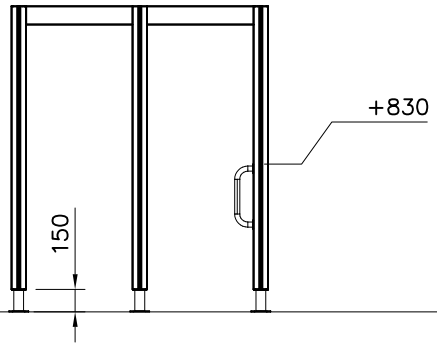
# Q10918

DATE: 19.7.2021

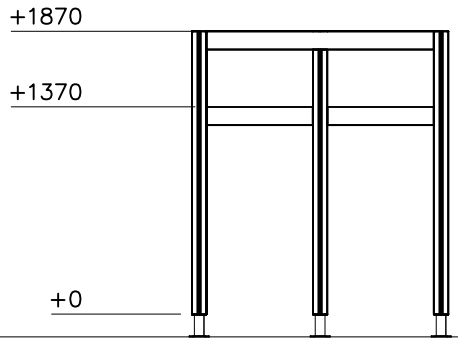
# TOWER A
# 7a

1:50

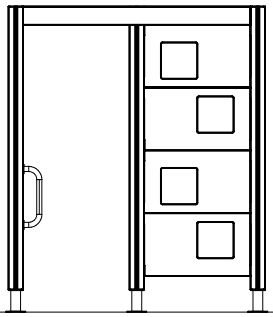
A



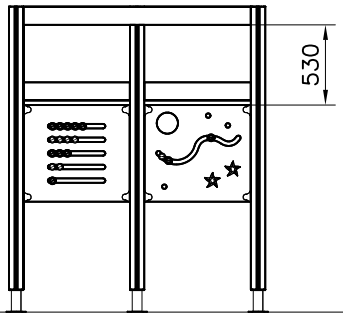

B




C



D



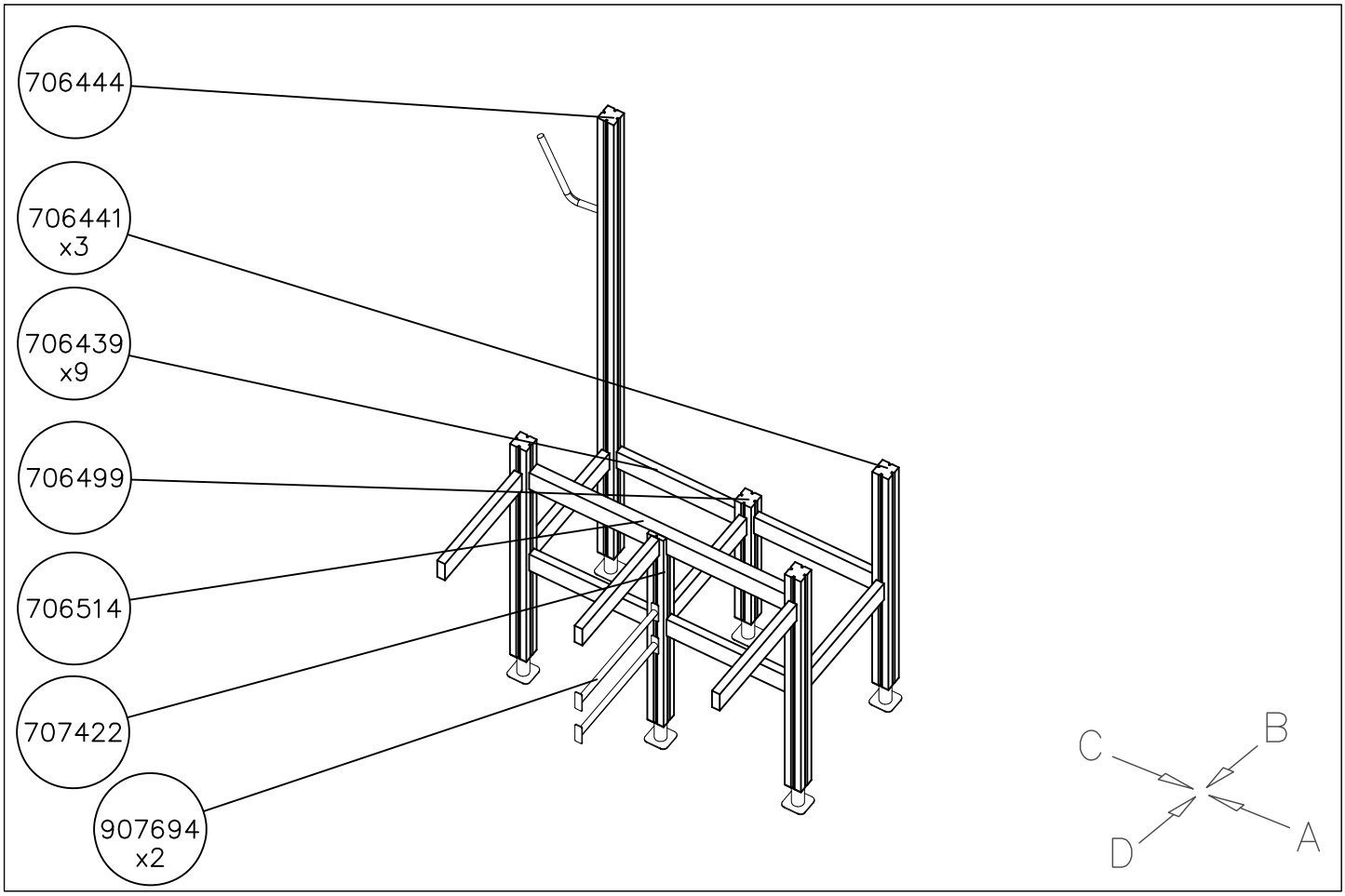

Copyright Lappset Group Ltd

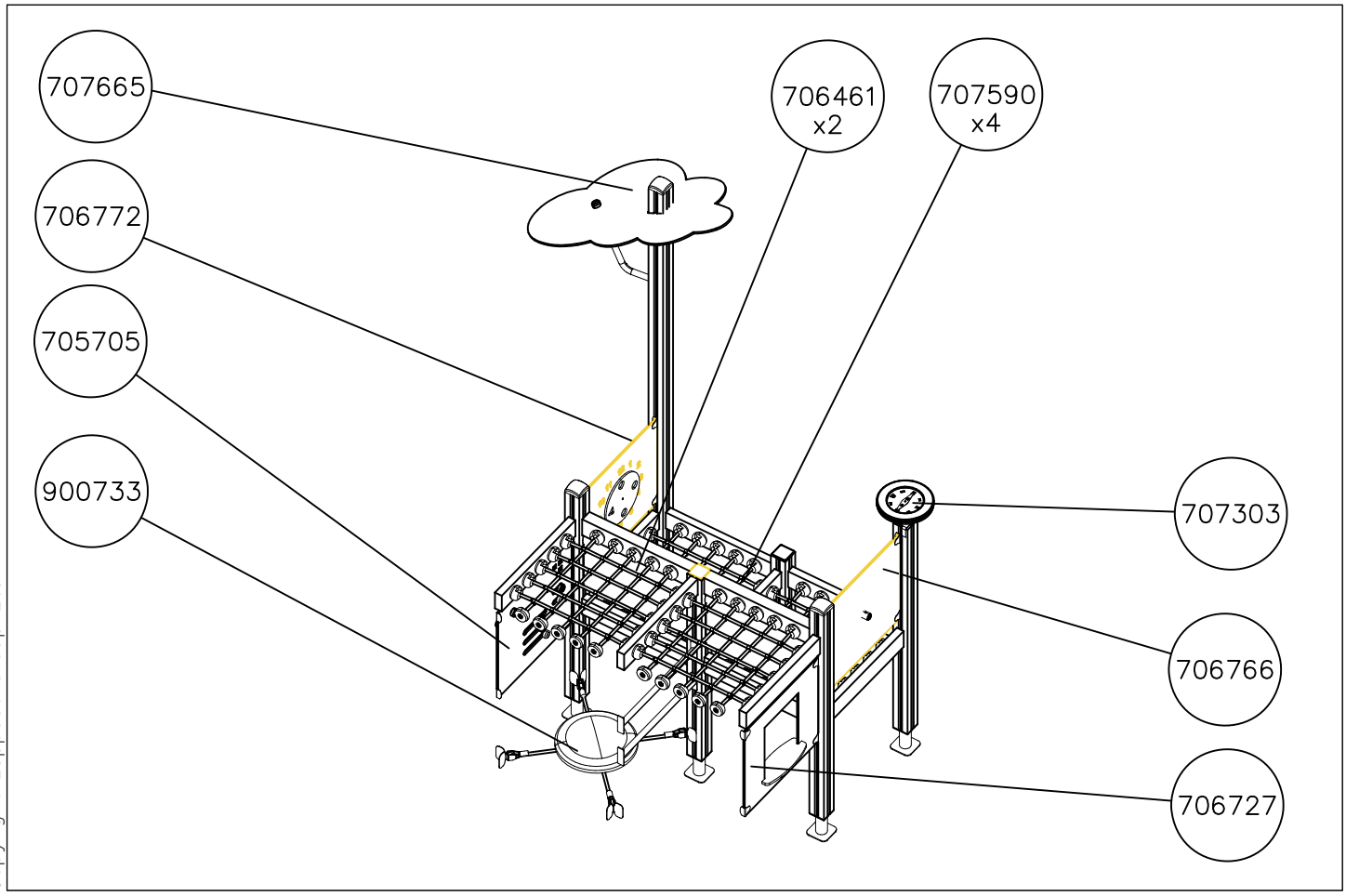
LAPPSET®
FINNO

# Q10918

DATE: 19.7.2021

# TOWER B
# 7b




Copyright Lappset Group Ltd

LAPPSET®
FINNO

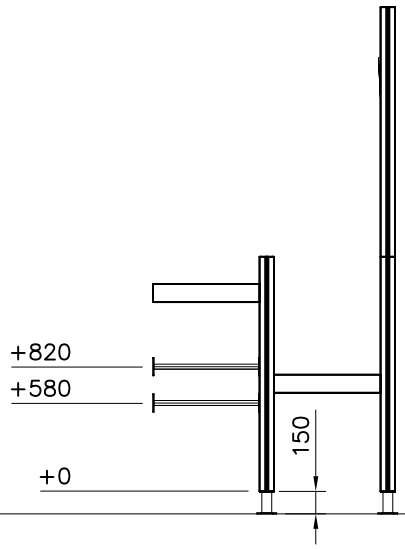
# Q10918

DATE: 19.7.2021

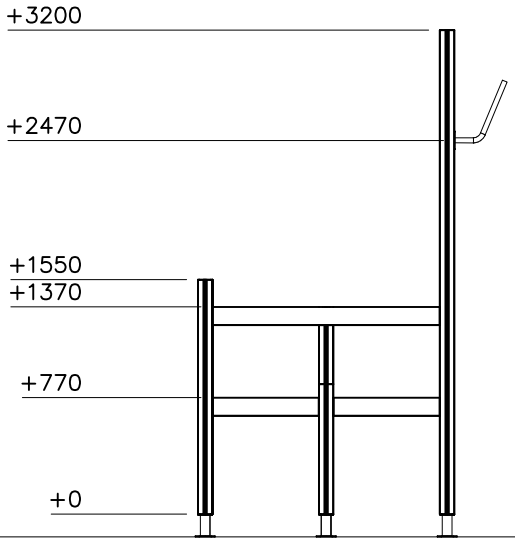
# TOWER B
# 7c

1:50

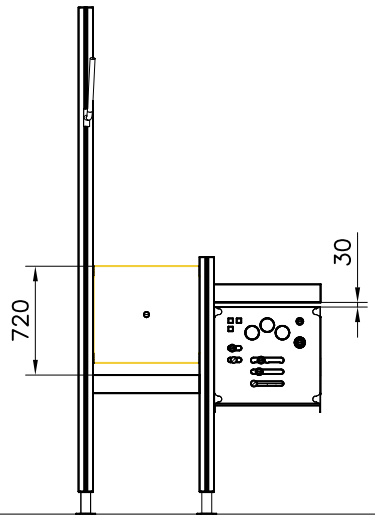
A



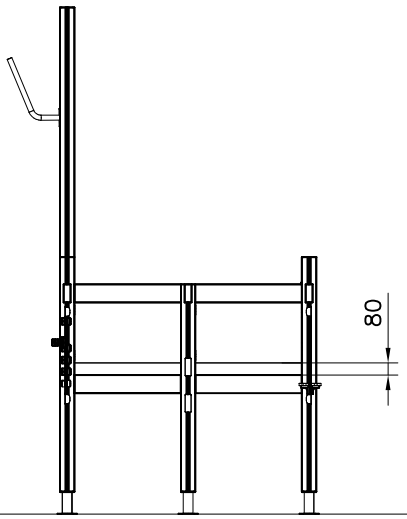

B




C




D



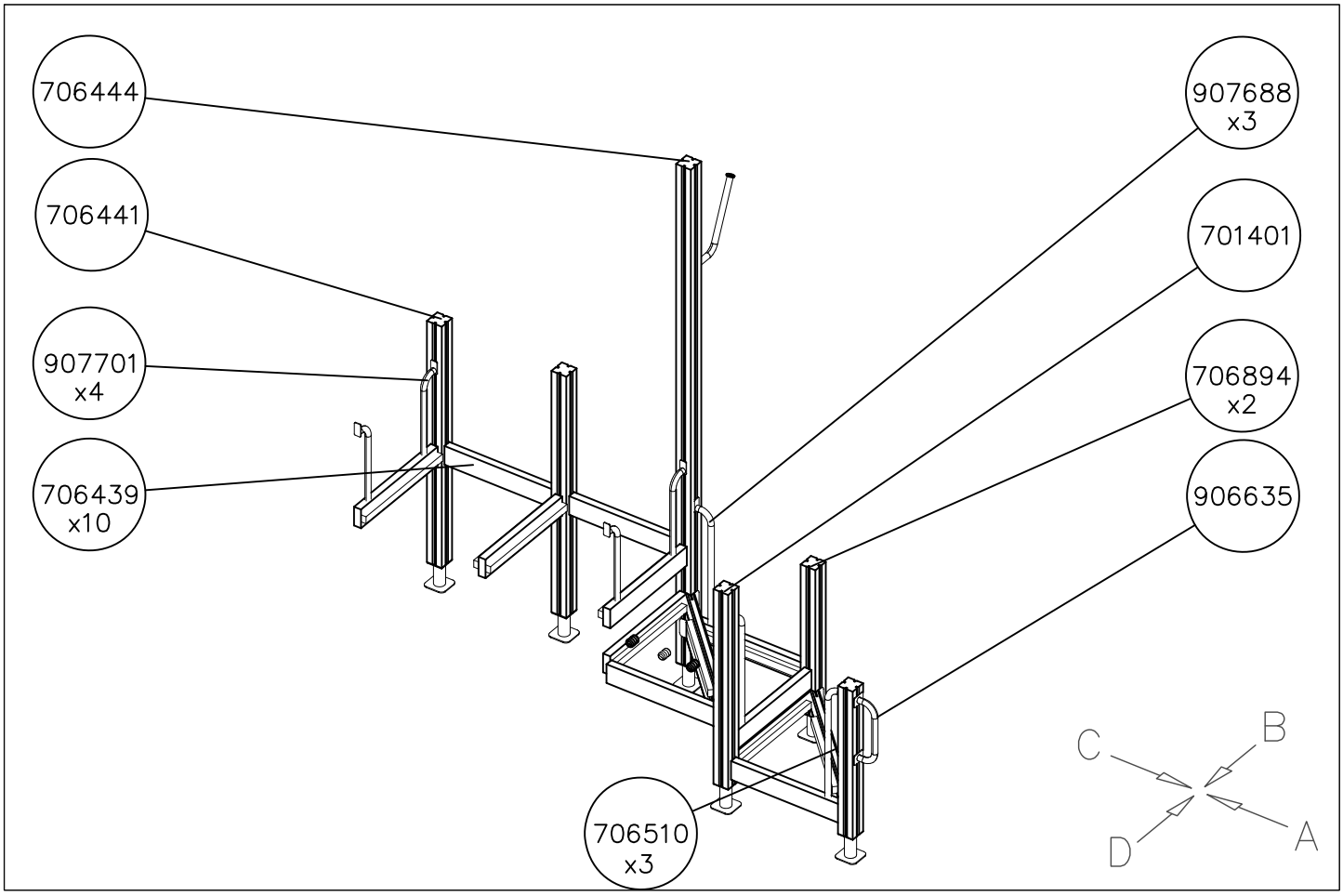

Copyright Lappset Group Ltd

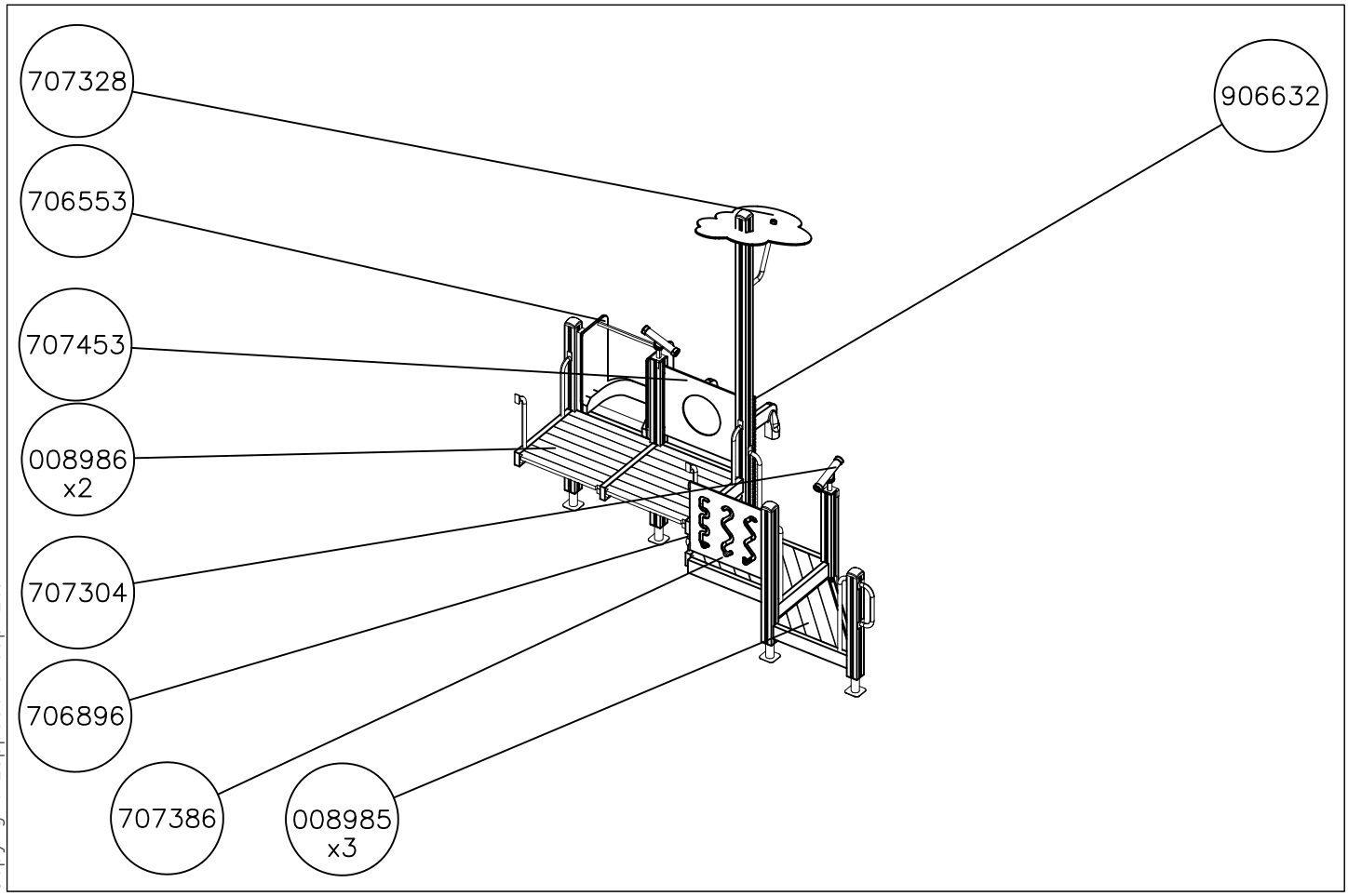
LAPPSET®
FINNO

# Q10918

DATE: 19.7.2021

# TOWER C
# 7d




Copyright Lappset Group Ltd

LAPPSET®
FINNO

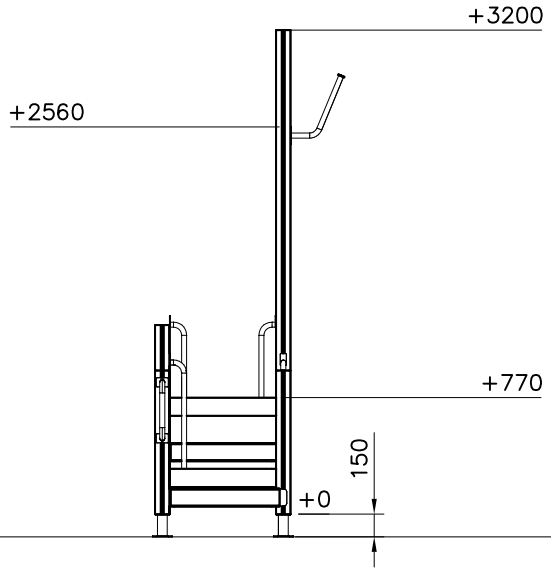
# Q10918

DATE: 19.7.2021

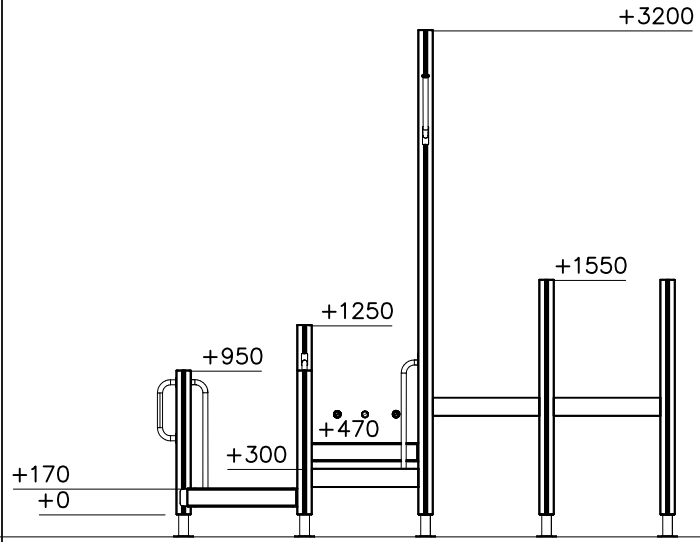
# TOWER C
# 7e

1:50

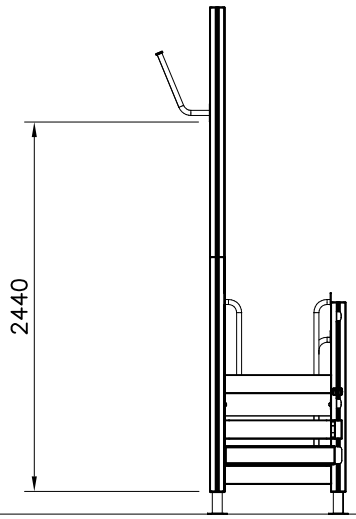
A



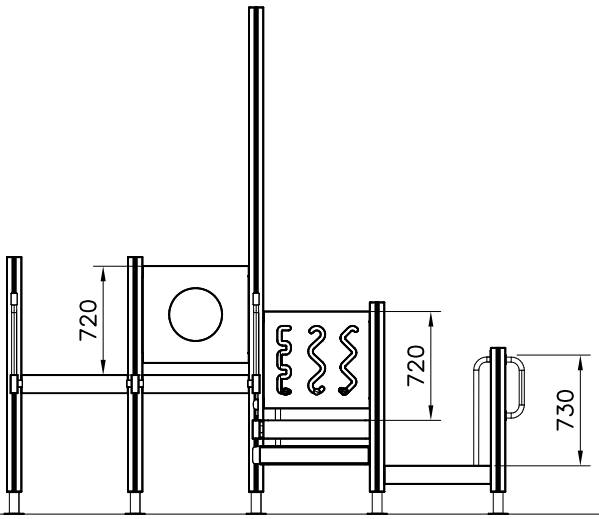

B




C




D



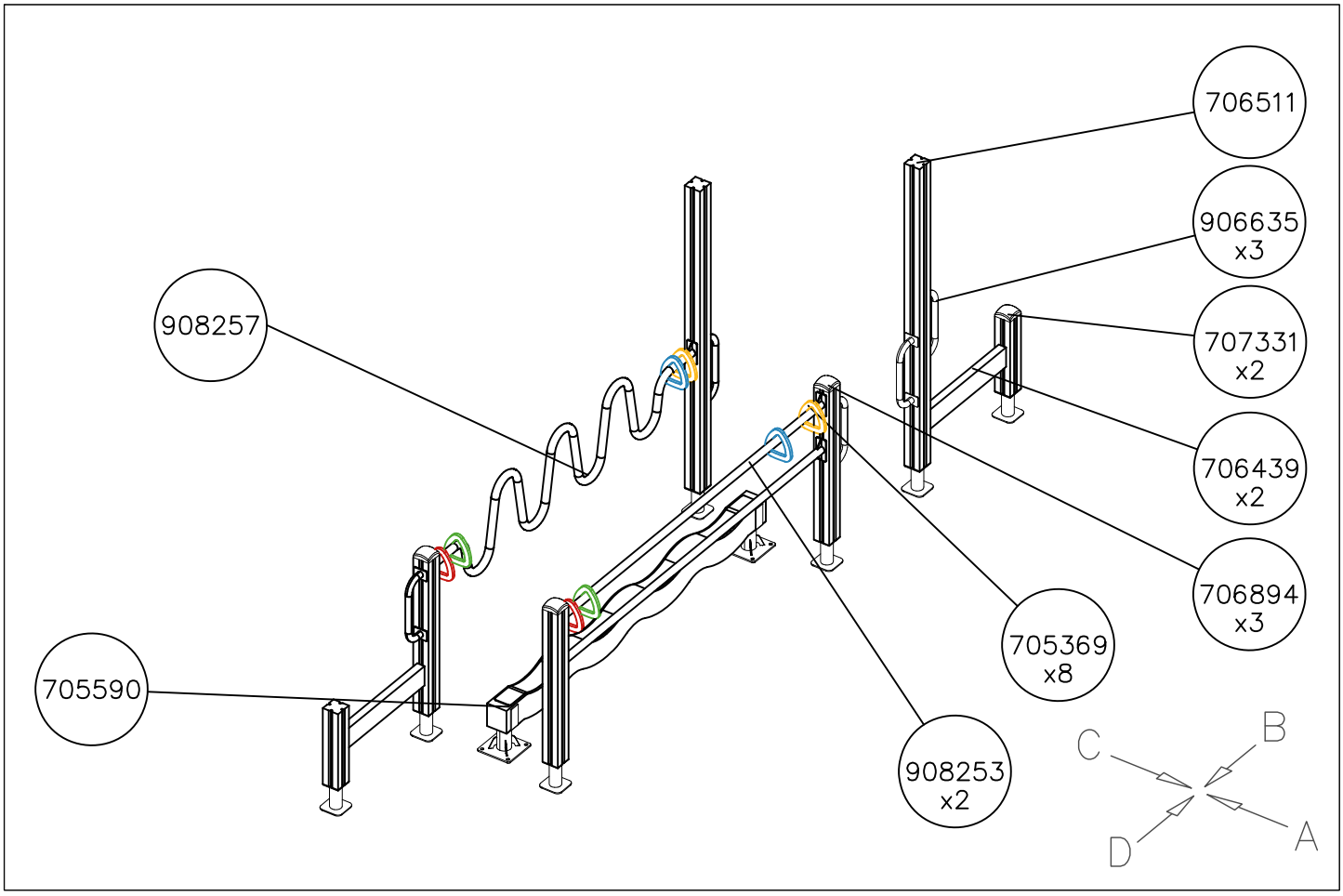

Copyright Lappset Group Ltd

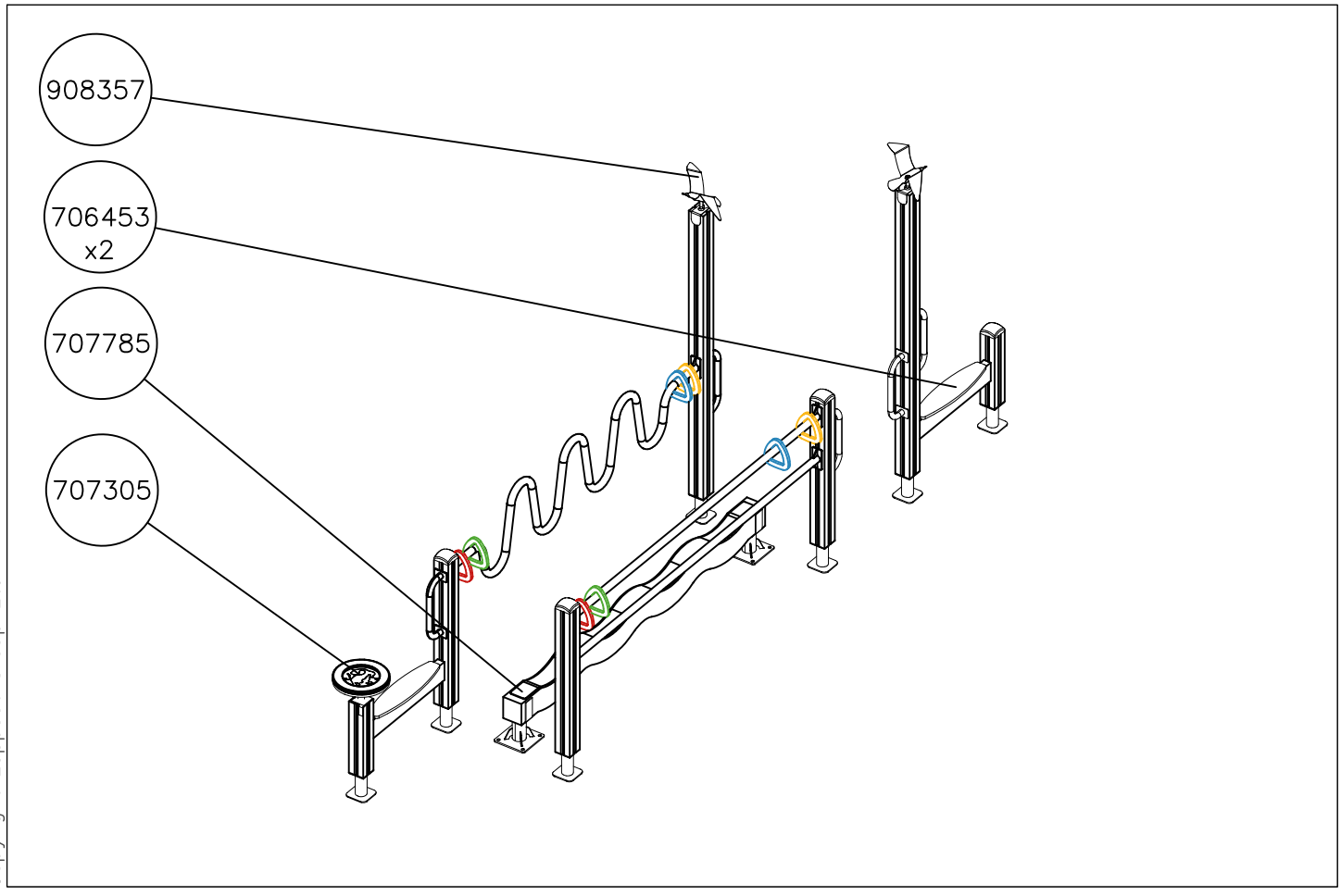
LAPPSET®
FINNO

# Q10918

DATE: 19.7.2021

# TOWER D
# 7f




Copyright Lappset Group Ltd

LAPPSET®
FINNO

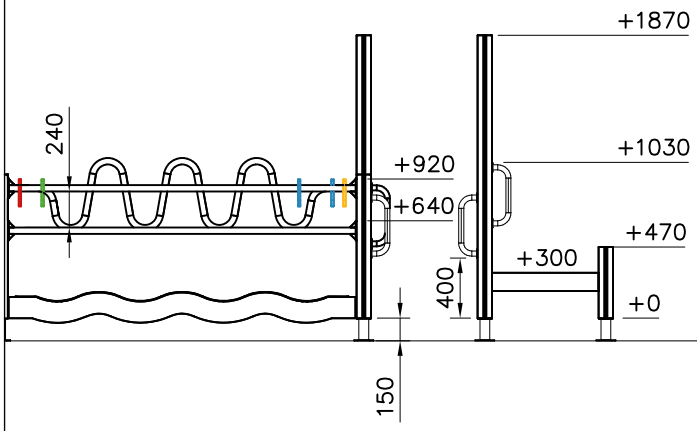
# Q10918

DATE: 19.7.2021

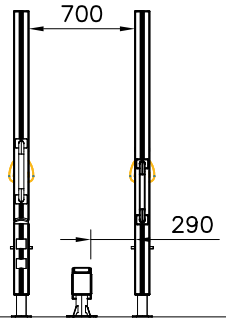
## TOWER D
## 7g

1:50

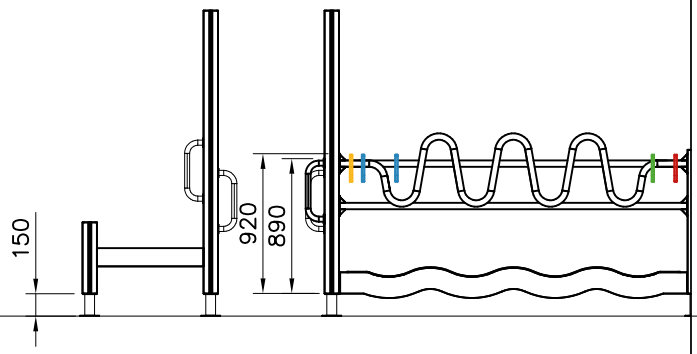
A



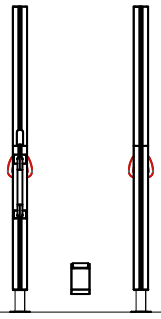

B




C




D



Copyright Lappset Group Ltd

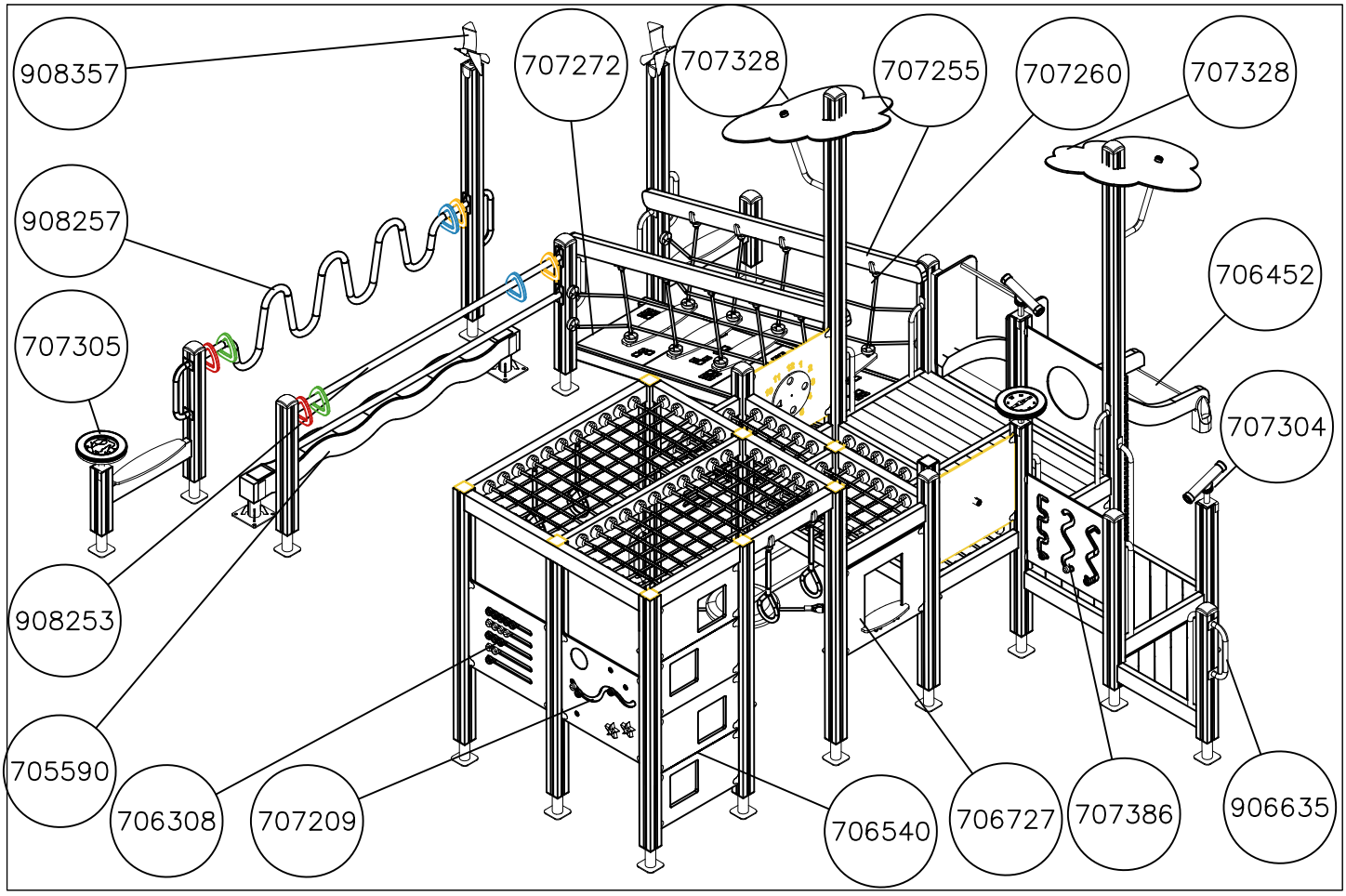
LAPPSET®

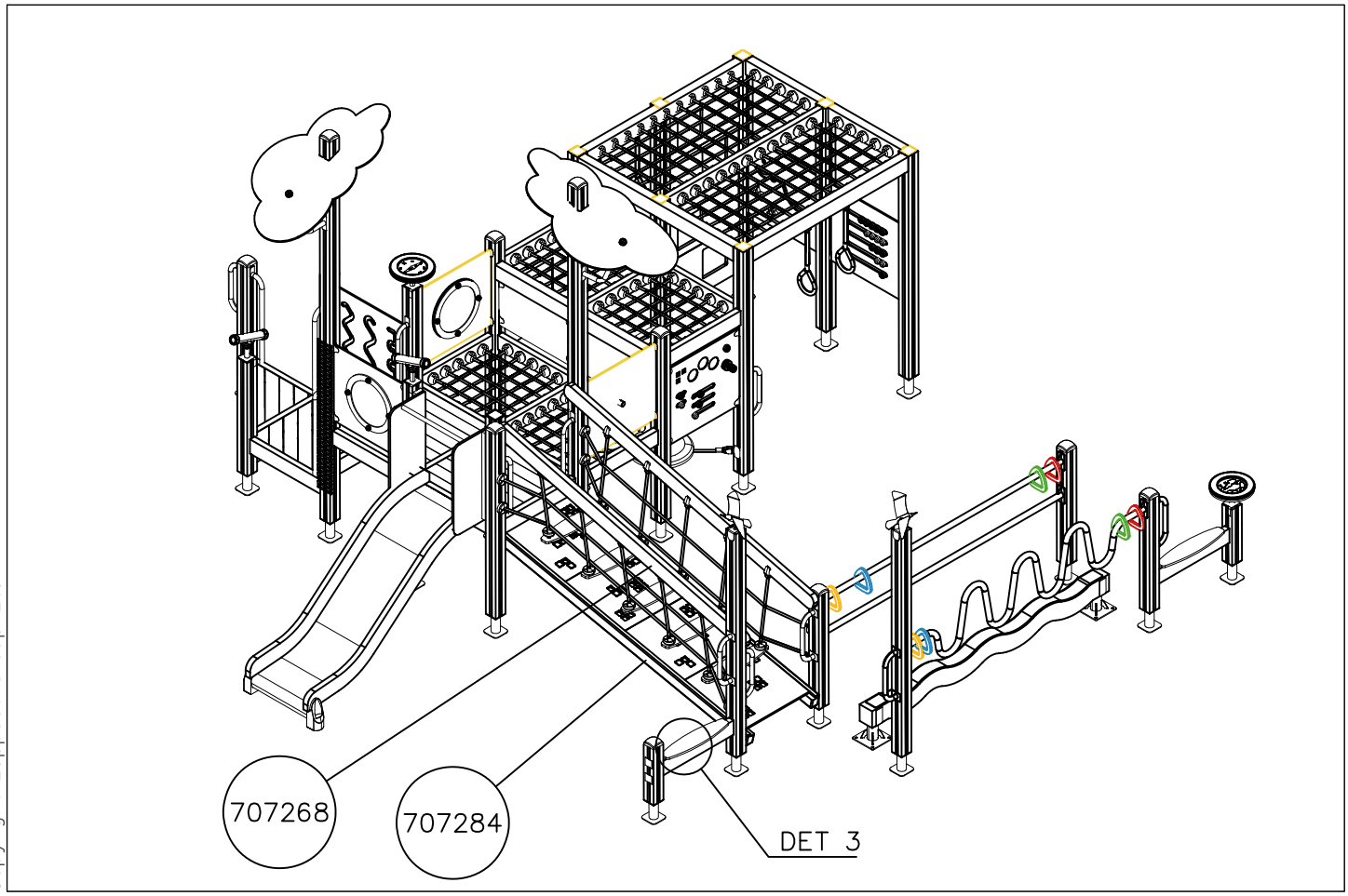
Q10918

FINNO

**DATE:** **19.7.2021**






Copyright Lappset Group Ltd

1. Tarkista tuoteosaluettelon ja osiin merkittyjen tuotenumeroiden avulla, että kaikki osat sisältyvät toimitukseen.

2. Valitse välineelle paikka ottaen huomioon valmistajan asennusohjeessa ilmoittamat turvaetäisyydet. Valitessasi välineen asennussuuntaa, huomioi mahdollinen altistuminen voimakkaalle auringonpaisteelle tai tuulelle. Tasoita alue ja tee ohjeen mukaiset perustustyöt. Varmista, että perustusosien alapuolinen maa on **tiivistetty riittävästi**. Tarvittaessa pohjamaa tulee vaihtaa murskeeseen tai vastaavaan kantavaan maa-ainekseen. Iskua vaimentavan pintamateriaalin vahvuus määräytyy laskentakaavan perusteella, joka esitetään perustusohjeen lisäsivulla.

3. Välineen rungon pystystysohje esitetään sivulla 6. Yksityiskohtaiset kuvat asennuksesta on koottu erillisille ohjesivuille, joissa ne on ryhmitelty kiinnitystavan mukaan. Runkoon kiinnitettävistä komponenteista on erilliset moduuliohjeet. Noudata valmistajan asennusohjeessa ilmoittamia mitoituksia.

4. Tarkasta, että väline on suorassa ja perustukseltaan tukeva. Syväperusteisissa välineissä on suoritettava **riittävä maan tiivistäminen** kaivantojen täytön yhteydessä.

5. Tee käyttöönottotarkastus ennen välineen käyttöönottoa toimitukseen sisältyvän pöytäkirjan mukaisesti. Pöytäkirja tulee dokumentoida. Muista, että pääsy välineeseen tulee estää, kunnes se on valmis, turvallinen ja kaikki asennustarvikkeet on viety pois.

Copyright Lappset Goup Ltd

1. Kontrollera stycklistan och delarna i förpackningen med hjälp av produktnumren.

2. När du väljer platsen för utrustningen bör du beakta de säkerhetsavstånd som tillverkaren meddelat i monteringsanvisningarna. När du väljer monteringsriktning måste du beakta eventuell exponering för solsken eller vind. Jämna ut underlaget och utför grundarbetet i enlighet med instruktionerna. Säkra att marken under fundamentet är tillräckligt komprimerad. Vid behov kan man ersätta jorden med krossad sten eller motsvarande bärande jordmaterial. Styrkan på det slagdämpande ytmaterialet bestäms med hjälp av beräkningsformeln som presenteras på fundamentinstruktionernas tilläggssida.

3. Monteringsanvisningarna till utrustningens stomme finns på sidan 6. Detaljerade bilder av installationen har samlats på separata instruktionssidor, där de har grupperats enligt monteringsmetod. Det finns specifika modulanvisningar till de komponenter som ska sättas fast i stommen. Följ de dimensioner som tillverkaren gett i monteringsanvisningarna.

4. Kontrollera att utrustningen står rakt och stabilt. För utrustningar med djupt fundament måste man komprimera jorden ordentligt när man fyller igen groparna.

5. Innan utrustningen tas i bruk ska en slutbesiktning i enlighet med protokollet i leveransen utföras. Protokollet måste dokumenteras. Kom ihåg att tillträde till utrustningen måste förhindras tills den är färdig monterad, säker och alla monteringstillbehör avlägsnats.

Copyright Lappset Goup Ltd

1. Use the parts list and the markings on the components to make sure that you have all of the necessary parts.

2. Choose a location for the product, taking into account the safety margins specified in the mounting instructions. When deciding on the orientation of the product, pay attention to potential sun and wind loads. Level the ground and prepare the foundations as instructed. Make sure that the ground underneath the foundations is solidly packed. If necessary, replace soil with wood chips or some other sturdy material. The thickness of the safety surfacing should be calculated using the formula supplied with the mounting instructions.

3. Assemble the frame of the product in accordance with the instructions on page 6. Detailed instructions for the different mounting alternatives are shown in the supplement. Separate instructions are provided for the modular components that will be attached to the frame. Please follow the stated measurements carefully.

4. Make sure that the product is mounted straight and firmly into the ground. Remember to pack the soil carefully when refilling the excavation around deep-mounted structures.

5. Inspect the installation thoroughly using the checklist provided. Document the completed checklist carefully. Remember to stop children from using the product until it has been fully built and safety-tested and all mounting equipment has been cleared away.

Copyright Lappset Goup Ltd

1. Überprüfen Sie die Lieferung auf Vollständigkeit, indem Sie das Teileverzeichnis mit der Lieferung abgleichen.

2. Wählen Sie einen Standort für das Gerät und berücksichtigen Sie die vom Hersteller in der Installationsanleitung genannten Sicherheitsabstände. Bei der Ausrichtung des Gerätes beachten Sie den möglichen Einfluss von starker Sonneneinstrahlung oder Wind. Ebnen Sie den Bereich und führen Sie die Fundamentarbeiten nach der Anleitung durch. Stellen Sie sicher, dass der Boden unter den Fundamentteilen ausreichend verdichtet ist. Wenn nötig, muss das Untergrundmaterial durch Split oder ein anderes tragfähiges Material ausgetauscht werden. Die Stärke des stoßdämpfenden Oberflächenmaterials wird auf Grundlage einer Formel berechnet, die im Anhang der Anleitung für die Fundamente dargestellt ist.

3. Die Aufbauanleitung für den Rahmen des Gerätes finden Sie auf Seite 6. Detaillierte Bilder der Installation sind auf gesonderten Anleitungsseiten zusammengestellt, auf denen sie nach ihrer Befestigungsweise geordnet sind. Für die am Geräterahmen befestigten Komponenten gibt es besondere Modulanleitungen. Halten Sie die in der Installationsanleitung vom Hersteller genannten Maße ein.

4. Überprüfen Sie, dass das Gerät in Waage steht und sicher am Boden verankert ist. Bei Geräten mit Tiefenfundamenten muss der Boden beim Auffüllen des Aushubs ausreichend verdichtet oder betoniert werden.

5. Führen Sie eine Inbetriebnahmeüberprüfung entsprechend des im Lieferumfang enthaltenen Protokolls durch, bevor das Gerät benutzt wird. Das Protokoll muss aktenkundig dokumentiert werden. Denken Sie daran, dass der Zugang zum Gerät verhindert werden muss, bis es fertig und sicher ist und alle Installationswerkzeuge entfernt sind.

Copyright Lappset Goup Ltd

1. Vérifier à l'aide de la liste des pièces et des numéros de produit marqués sur les pièces que la livraison comprend toutes les pièces nécessaires.

2. Choisir un bon emplacement pour l'équipement, compte tenu des distances de sécurité indiquées par le fabricant dans les instructions de montage. Tenir compte de l'exposition éventuelle aux forts rayons de soleil ou au vent lors du choix du sens de montage de l'équipement. Egaliser la surface de l'emplacement choisi et effectuer les travaux de fondation conformément aux instructions. S'assurer que le sol sous les pièces de fondation a été suffisamment compacté. Si besoin est, le sol de fondation doit être remplacé par des pierres concassées ou un matériau portant similaire. L'épaisseur du matériau de surface anti-choc est calculée selon la formule indiquée à la page supplémentaire des instructions de fondation.

3. Les instructions d'érection de l'ossature de l'équipement sont indiquées à la page 6. Les images détaillées du montage sont adjointes aux pages d'instruction séparées où elles sont groupées selon le mode de fixation. Des instructions modulaires séparées sont données pour les composants à fixer sur l'ossature. Respecter les mesures données par le fabricant dans les instructions de montage.

4. Vérifier que l'équipement est droit et que sa fondation est solide. Dans le cas des équipements dont la fondation se trouve sous le sol, le sol doit être suffisamment compacté lors du remplissage des trous.

5. Effectuer un contrôle de mise en service conforme au procès-verbal compris dans la livraison avant la mise en service de l'équipement. Ce procès-verbal doit être documenté. Ne pas oublier d'empêcher l'accès à l'équipement jusqu'à ce que celui-ci soit prêt et sûr et que tous les outils de montage aient été enlevés.

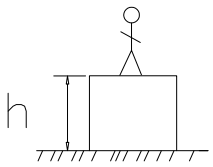
Copyright Lappset Goup Ltd

# LAPPSET®

## Impact Area EN 1176

REF:
DATE: 20.2.2018

**4x**



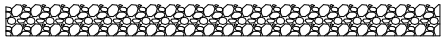

### h < 600

Without movement and therefore without Impact Area

Totally hard surfaces.

Note. Lappset does not recommend totally hard surfaces at all.

E.g. concrete or asphalt



### h < 600

With movement e.g. rocking

Materials with very limited impact attenuating properties.

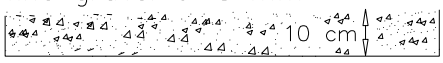
E.g. wood



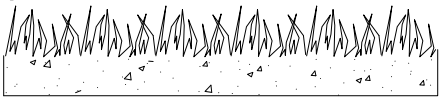
### h < 1000

Materials with significant impact attenuating properties.

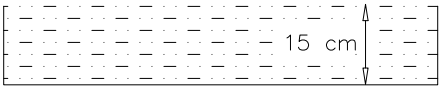
fine gravel 0–8 mm




grass



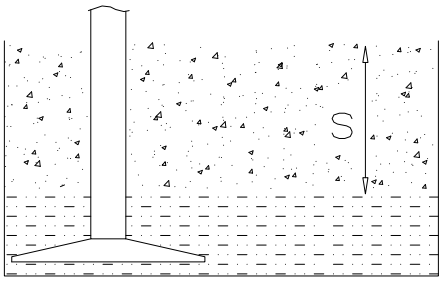
unsorted sand




### h < 3000

Loose fill material

E.g.
sand/gravel 0,25...8 mm D60/D10<3,0
Woodchips 5...30 mm
bark 20...80 mm

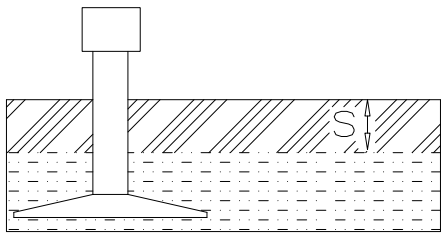



| S | h |
|---|---|
| 30 cm | < 2,0 m |
| 40 cm | < 3,0 m |

Syntethic granulates

| S | h |
|---|---|
| 40 mm | ~> 1,2...1,3 m |
| 50 mm | ~> 1,5...1,7 m |
| 60 mm | ~> 1,8...2,0 m |
| 70 mm | ~> 2,1...2,5 m |

Note. For accurate values, see manufacturer's instructions.

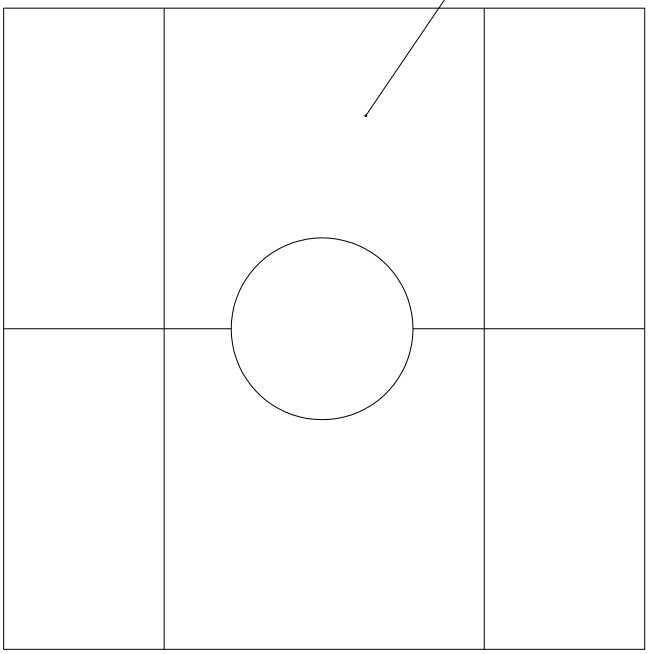


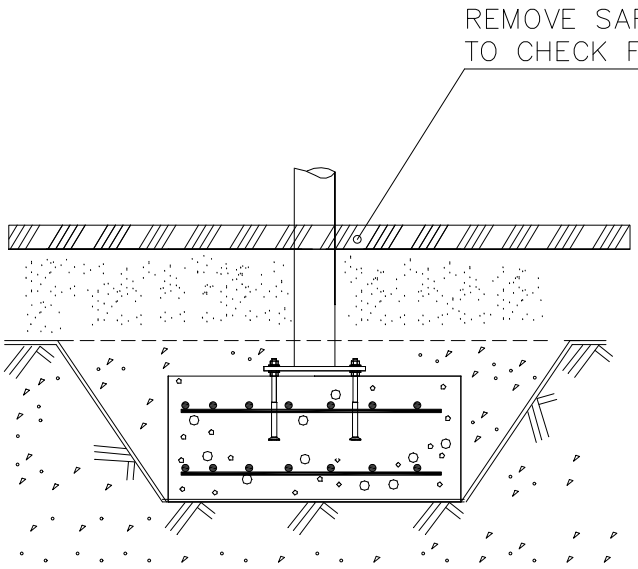

Copyright Lappset Group Ltd

# LAPPSET®

## EN 1176 FOUNDATION

REF:
DATE: 20.2.2018




Copyright Lappset Group Ltd

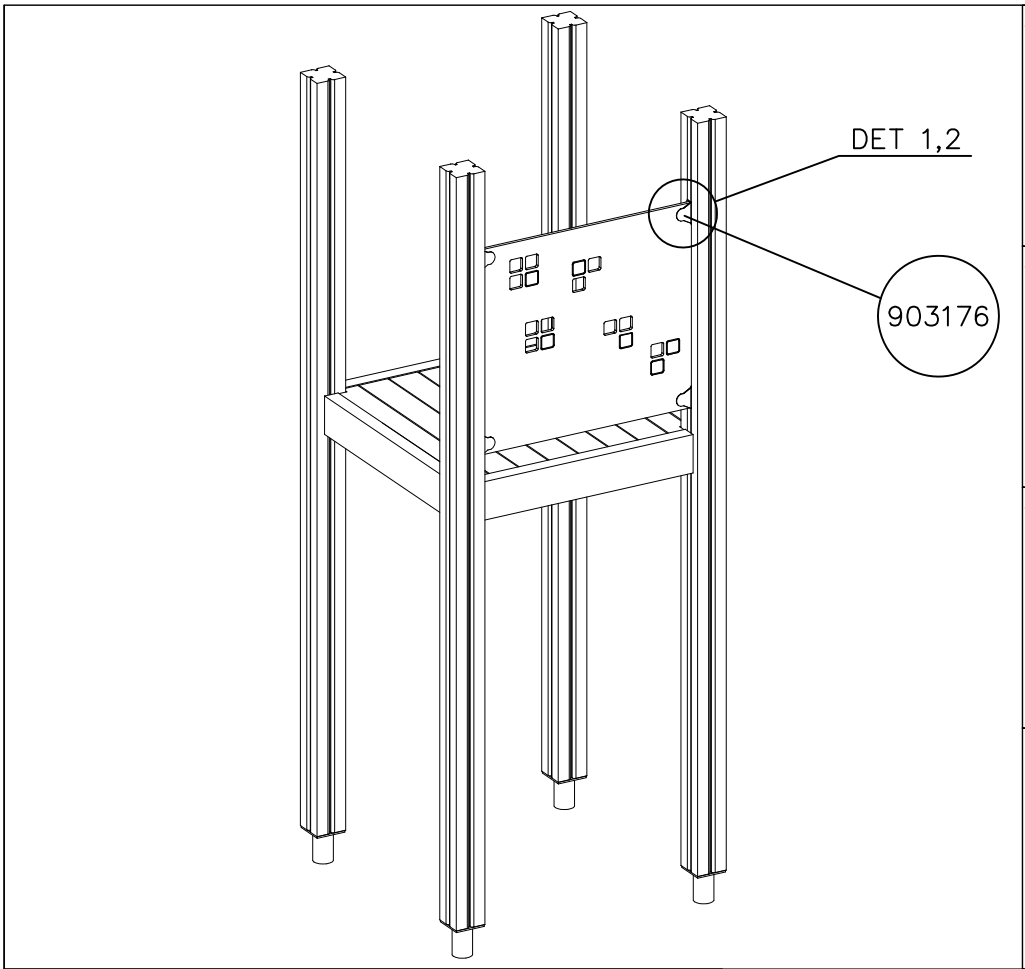
# LAPPSET®

# WALLS 4 points

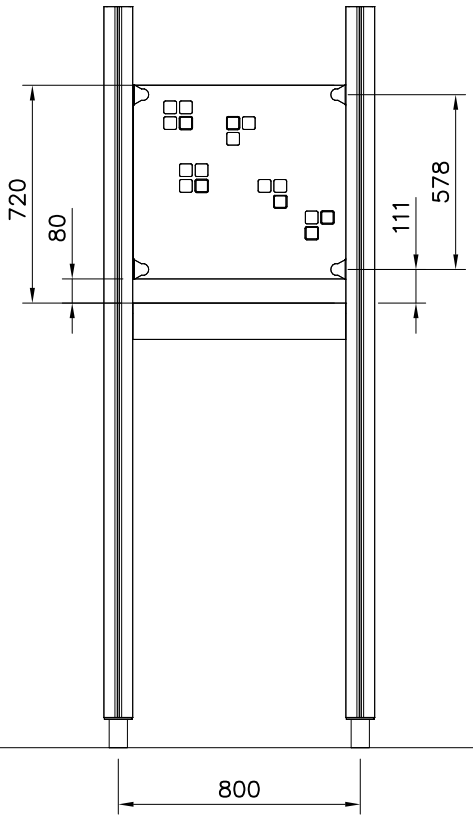
**HPL**

**DATE: 29.3.2016**






| | | | | | |
|---|---|---|---|---|---|
| ① 903176 | PCS | 4 | ② 909850 | PCS | 4 |
| | | | M8x25 | | |
| ③ 909256 | PCS | 8 | ④ 909633 | PCS | 4 |
| Ø16/8.4x1.6 | | | M8 | | |
| ⑤ 980123 | PCS | 4 | | PCS | |
| Ø7x60 | | | | | |
| | PCS | | | PCS | |




Copyright Lappset Group Ltd

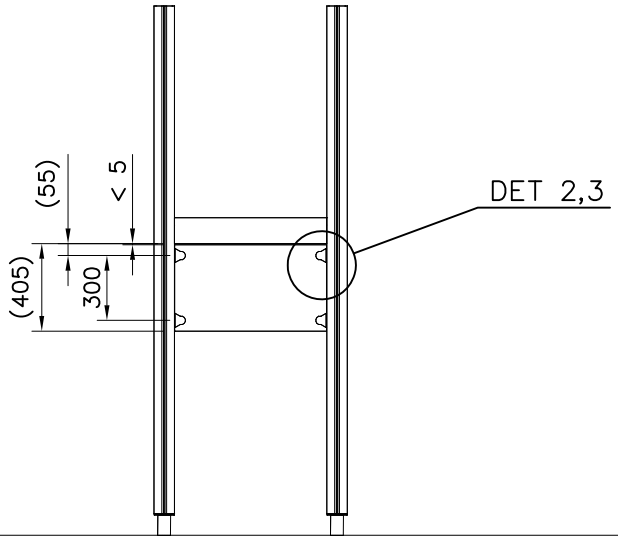
# LAPPSET®

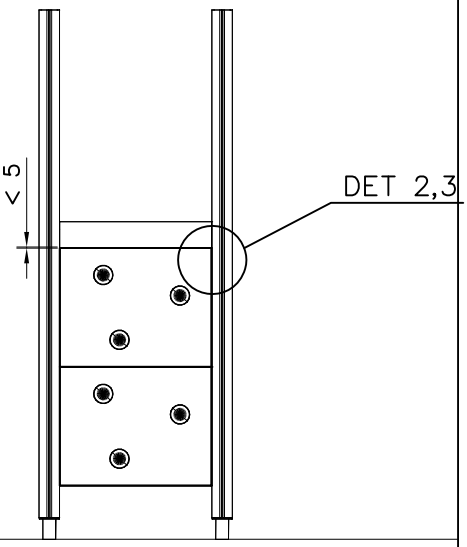
# WALLS 4 points

**HPL**

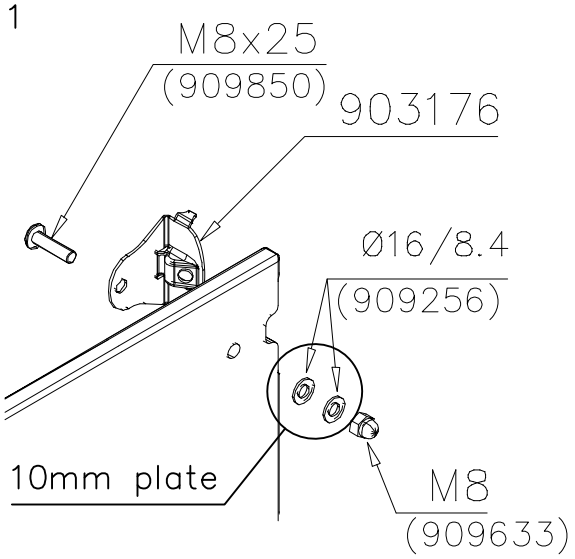
**DATE: 29.3.2016**



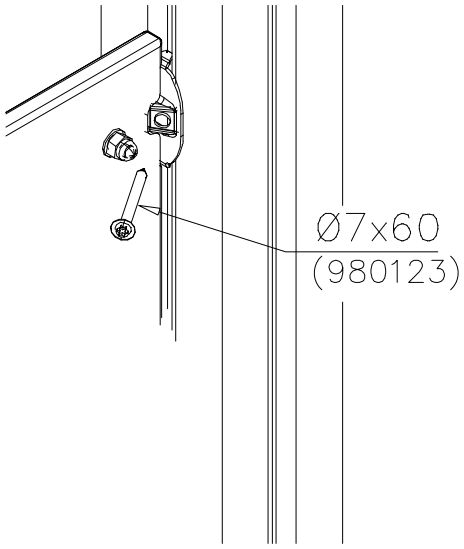


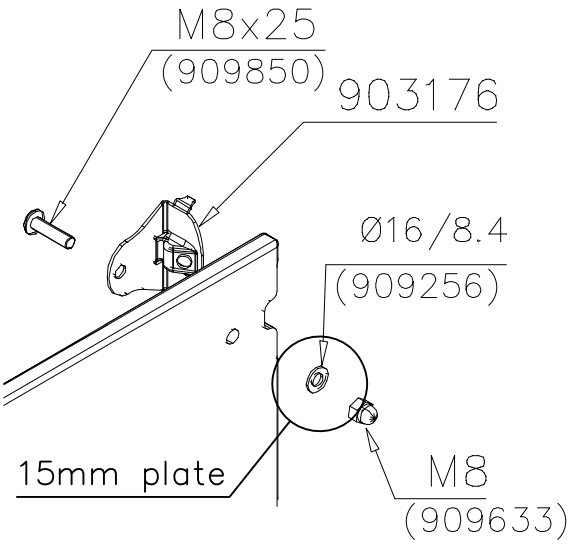

DET 1




DET 2




DET 3




Copyright 1998 Lappset Group Ltd

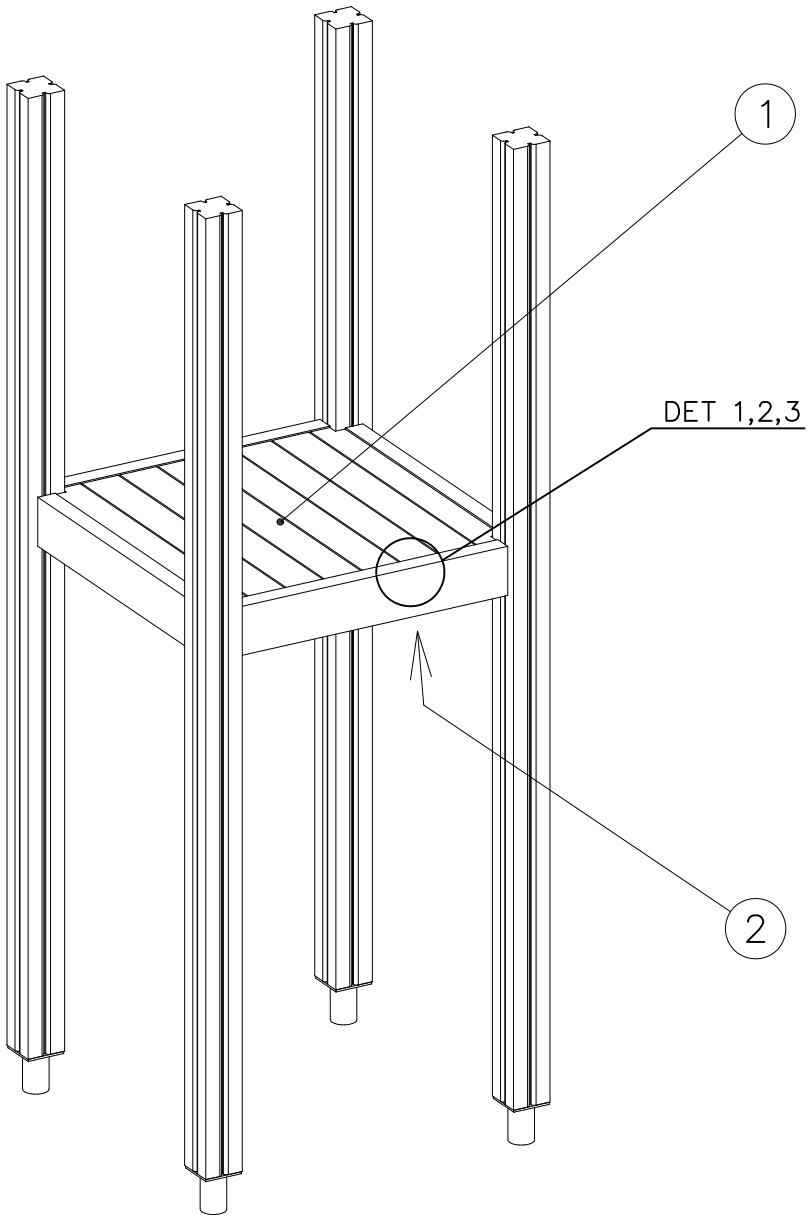
# LAPPSET®

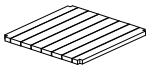
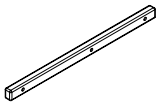
# FLOOR

**FINNO**

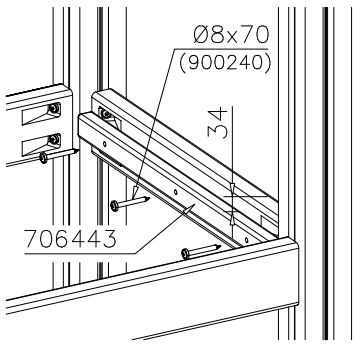
DATE: 28.11.2014






| ① 008986 | PCS | ② 706443 | PCS |
|---|---|---|---|
|  | 1 |  | 2 |
| 750x750 | | 32x45x702 | |
| ③ 900240 | PCS | ④ 980101 | PCS |
|  | 6 |  | 8 |
| Ø8x70 | | Ø4.5x70 | |
| | PCS | | PCS |
| | PCS | | PCS |
| | PCS | | PCS |

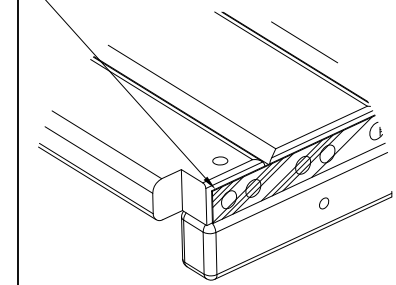
DET 1



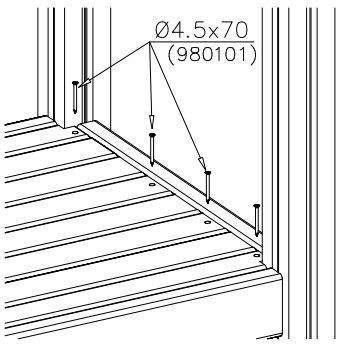

DET 2

Naulanauha kannatinlistan puolelle.

Nail list to the bottom.



DET 3




Copyright Lappset Group Ltd

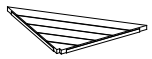
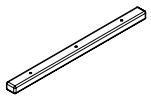
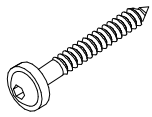
# LAPPSET®

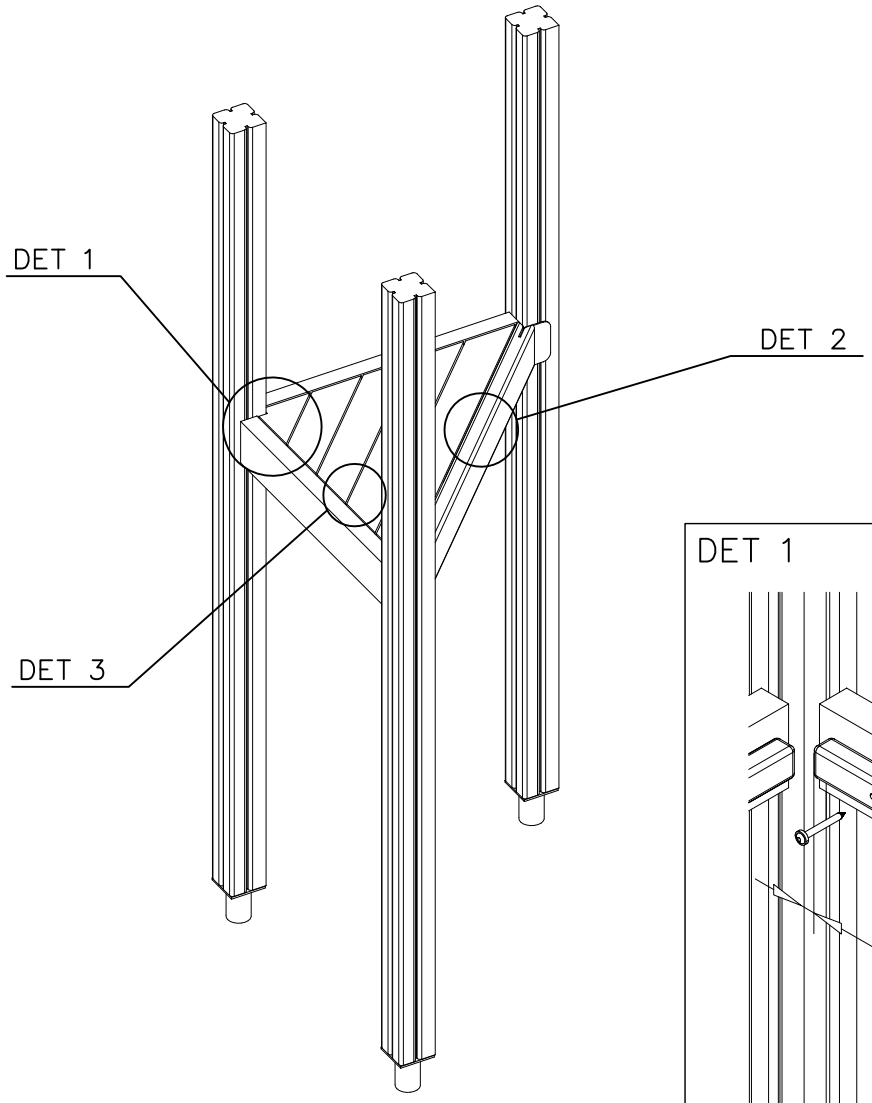
# DIAG. FLOOR

**FINNO**

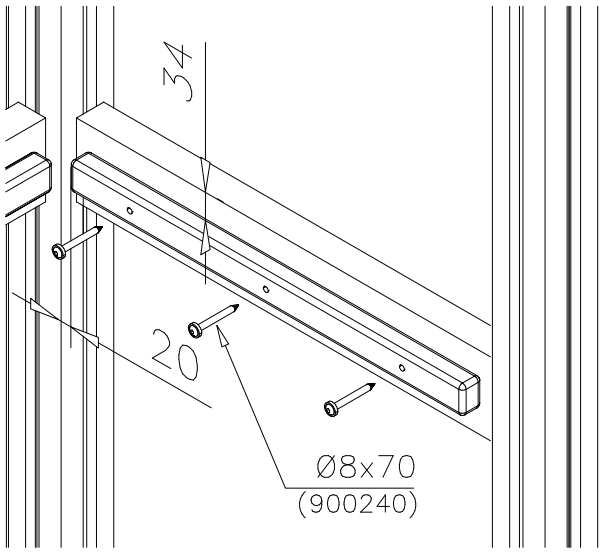
DATE: 28.3.2014



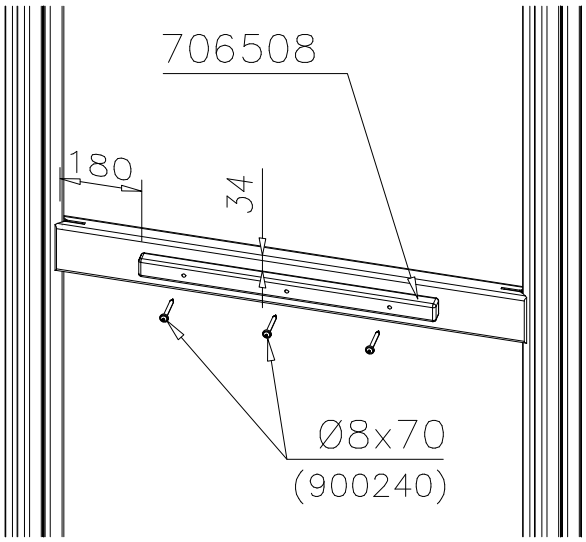
| ① 008985 | PCS | ② 706508 | PCS |
|---|---|---|---|
|  | 1 |  | 3 |
| 32x714x714 | | 32x45x650 | |
| ③ 900240 | PCS | ④ 980101 | PCS |
|  | 9 |  | 6 |
| Ø8x70 | | Ø4.5x70 | |



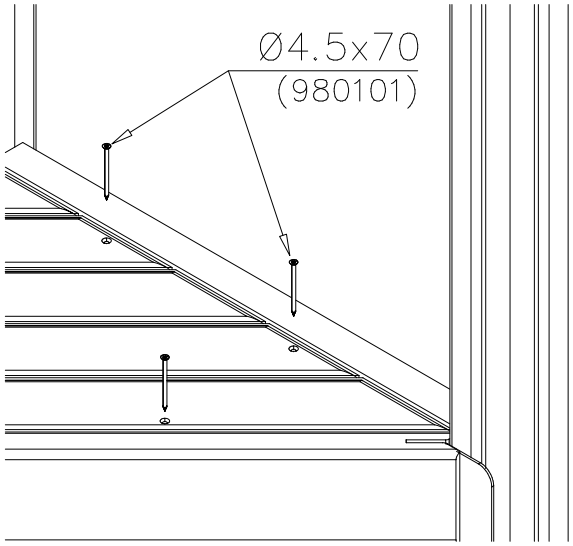

DET 1




DET 2




DET 3




Copyright Lappset Group Ltd

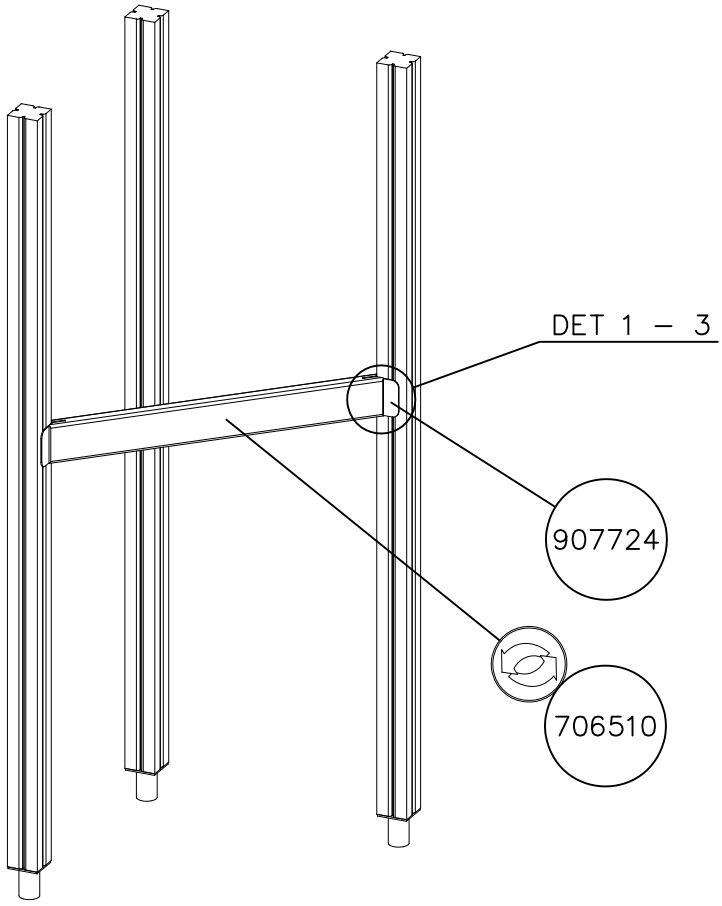
# LAPPSET®

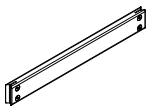
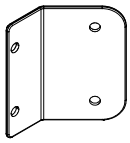
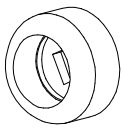
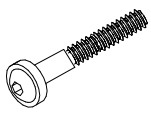
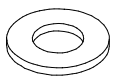
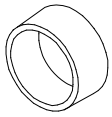
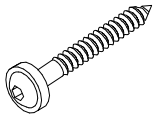
# BOOM

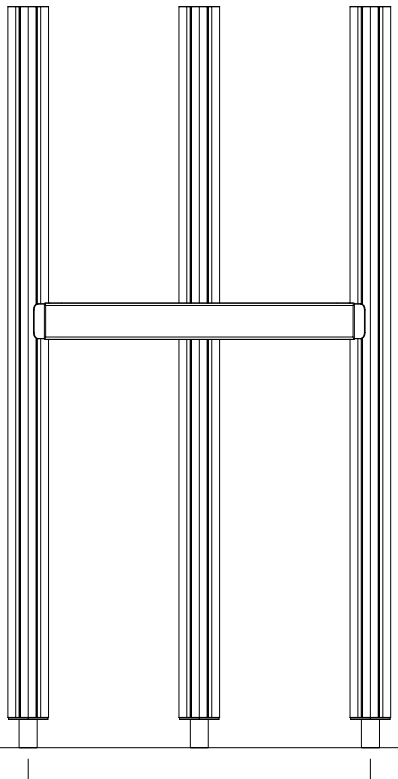
**FINNO**

DATE: 21.3.2014



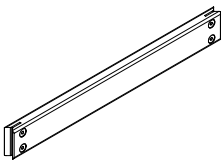



| | | PCS | | PCS |
|---|---|---|---|---|
| ① 706510 |  45x120x1030 | 1 | ② 907724  | 2 |
| ③ 905083 |  Ø32 | 4 | ④ 909866  M8x60 | 4 |
| ⑤ 980151 |  Ø16/8.4 | 4 | ⑥ 980150  M8 | 4 |
| ⑦ 905112 |  Ø22 | 4 | ⑧ 900240  Ø8x70 | 4 |




BOOM OPTIONS

706510



45x120x1030

| | |
|---|---|
| 706510–602 | DARK BROWN |
| 706510–603 | LIGHT BROWN |
| 706510–604 | LIGHT GRAY |

Copyright Lappset Group Ltd

# LAPPSET®

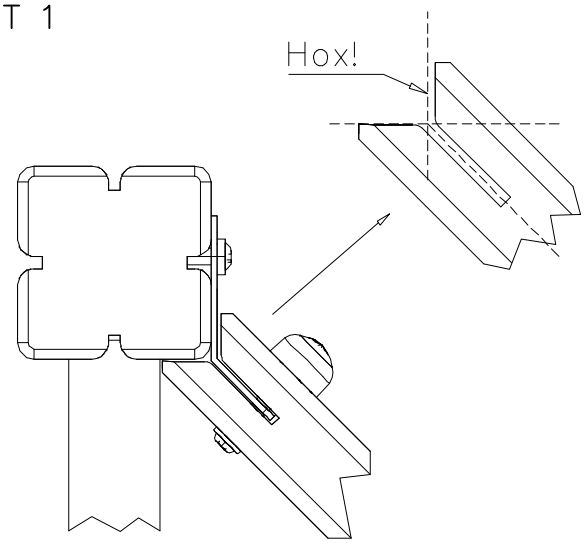
# BOOM

**FINNO**

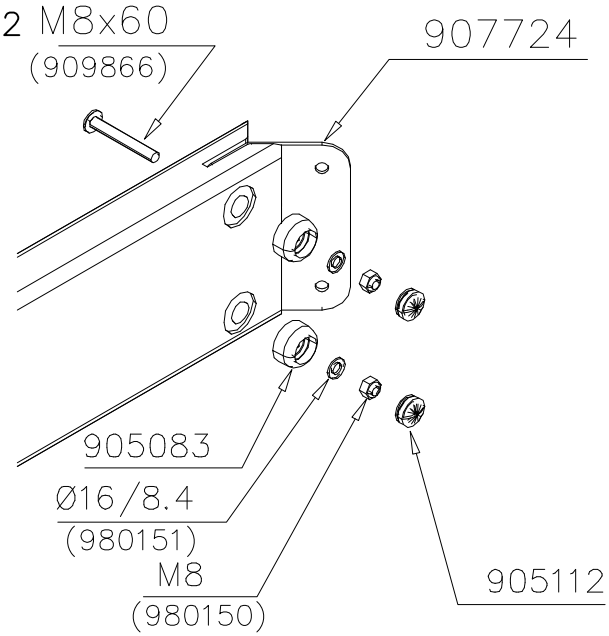
**DATE: 21.3.2014**



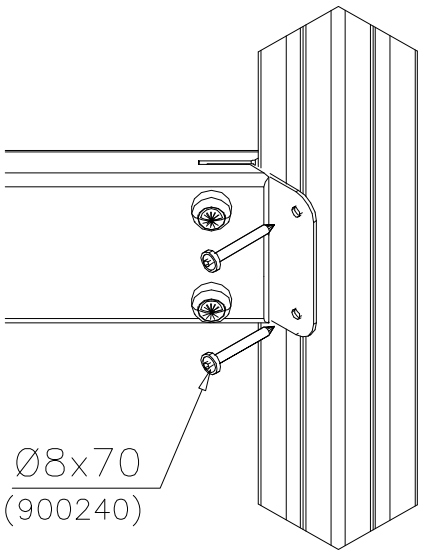
DET 1




DET 2




DET 3




Copyright 1998 Lappset Group Ltd

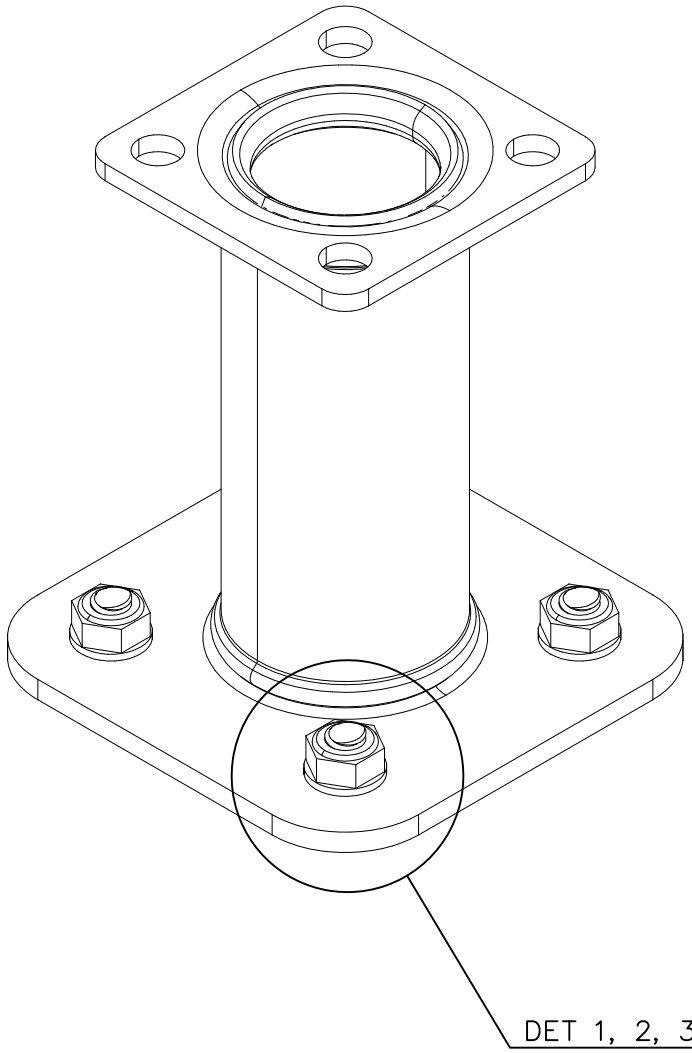
# LAPPSET®

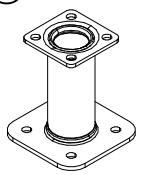
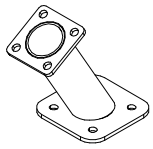
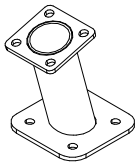
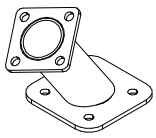
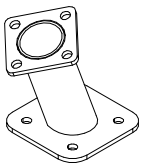
# BASE

**FINNO**

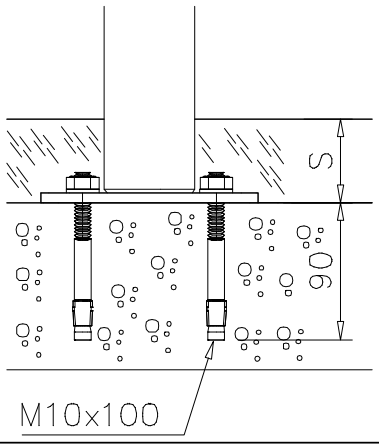
DATE: 26.6.2012



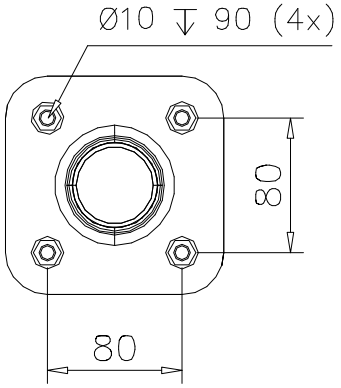



| | | | | | |
|---|---|---|---|---|---|
| ① 909531  | PCS | 1 | ① 909513  60° | PCS | 1 |
| ① 909514  75° | PCS | 1 | ① 902056  57° | PCS | 1 |
| ① 902062  70° | PCS | 1 | | PCS | |
| | PCS | | | PCS | |
| | PCS | | | PCS | |
| ② 909628   M10x100 | PCS | 4 | | PCS | |

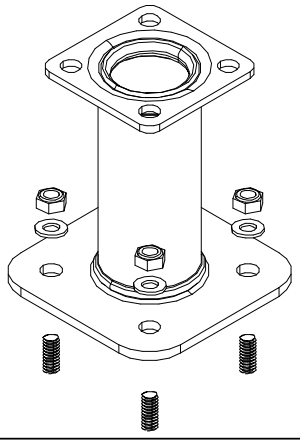
DET 1




DET 2




DET 3



Copyright Lappset Group Ltd

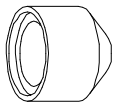
# LAPPSET®

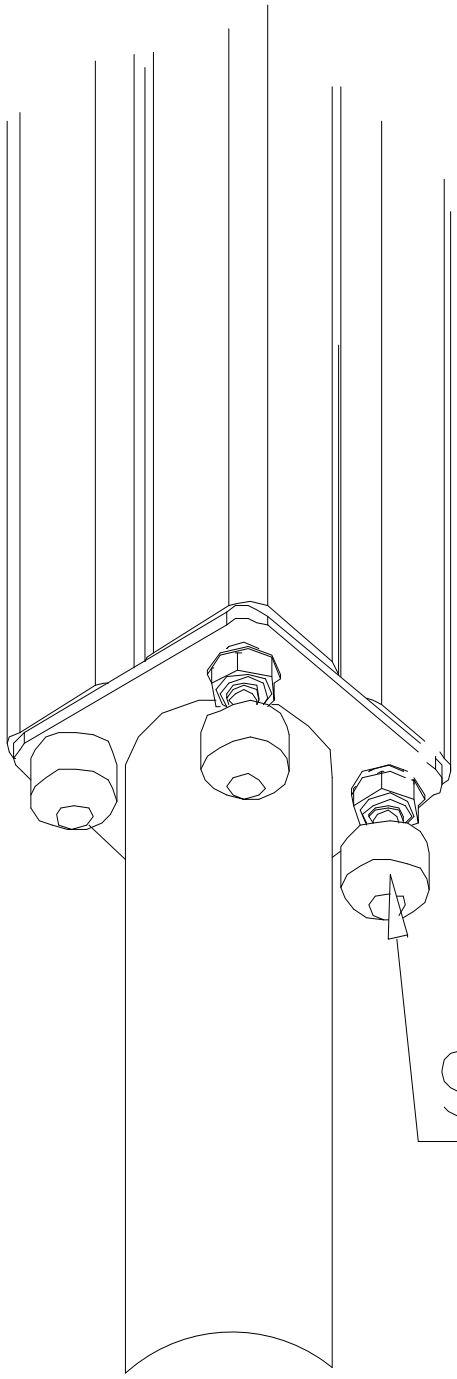
# FOOT

## BETON FOUNDATION

DATE: 27.10.2015

1(1)

| | | | | |
|---|---|---|---|---|
| ② 905104  M10 | PCS 4 | | | PCS |
| | PCS | | | PCS |




Copyright Lappset Group Ltd

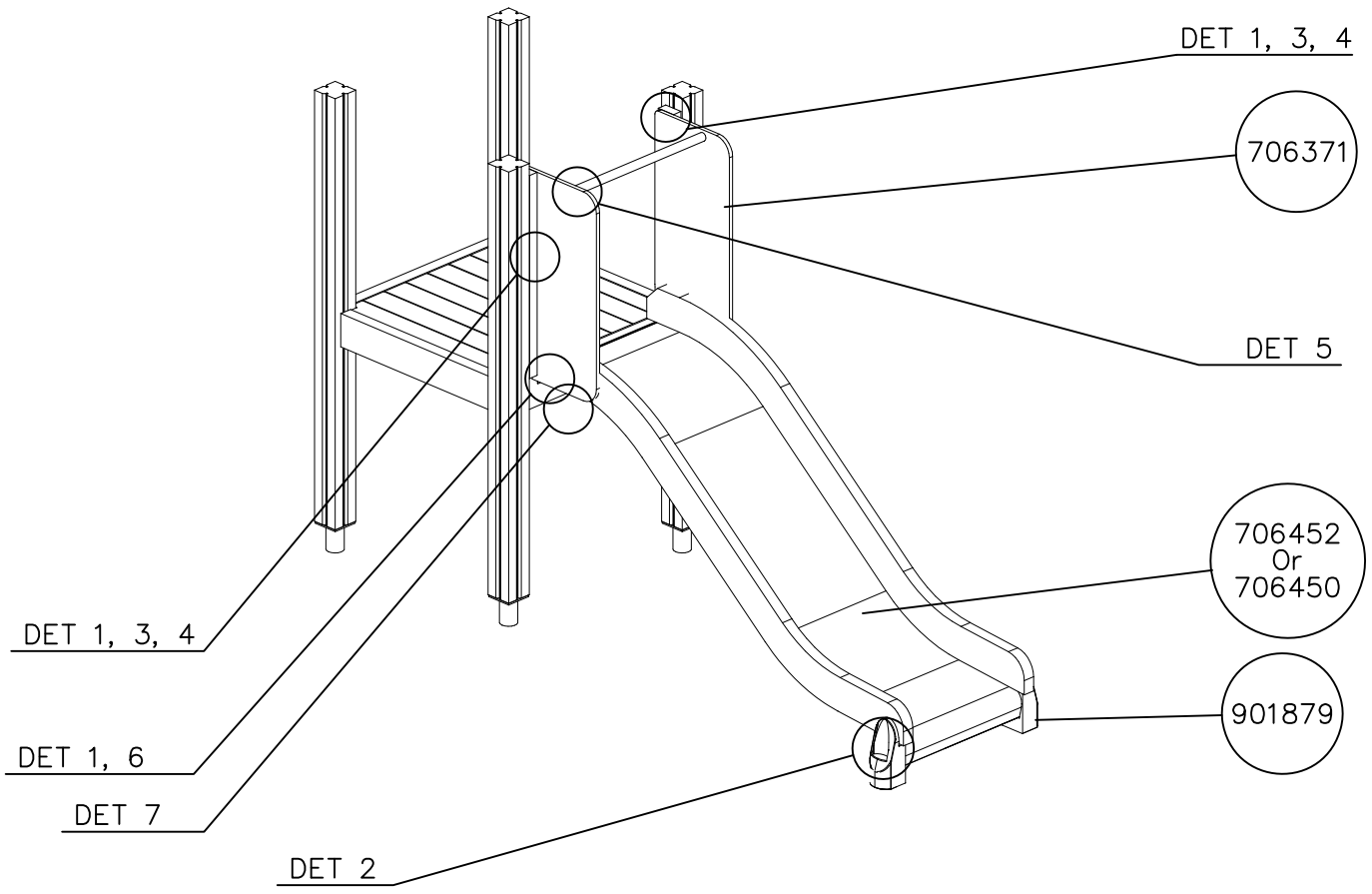
# LAPPSET®

# SLIDE

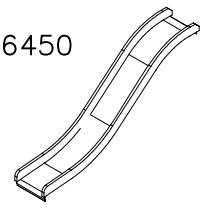
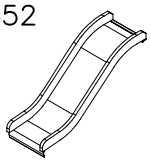
## SURF. FOUNDATION

DATE: 3.11.2017






SLIDE OPTIONS

| | | | |
|---|---|---|---|
| 706450  | 706450–602 | DARK BROWN | |
| | 706450–603 | LIGHT BROWN | |
| | 706450–604 | LIGHT GRAY | |
| 706452  | 706450–602 | DARK BROWN | |
| | 706450–603 | LIGHT BROWN | |
| | 706450–604 | LIGHT GRAY | |

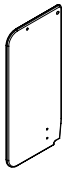
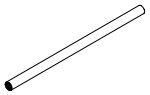
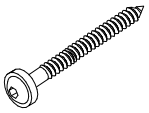
WALL OPTIONS

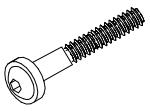
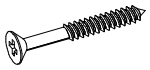
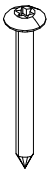
| | | | | |
|---|---|---|---|---|
| 706371  | 706371–701 | BLUE | 706371–707 | GREEN |
| | 706371–702 | YELLOW | 706371–708 | FUXIA |
| | 706371–703 | LIME | | |
| | 706371–704 | DRARK GRAY | | |
| | 706371–705 | LIGHT GRAY | | |
| | 706371–706 | RED | | |

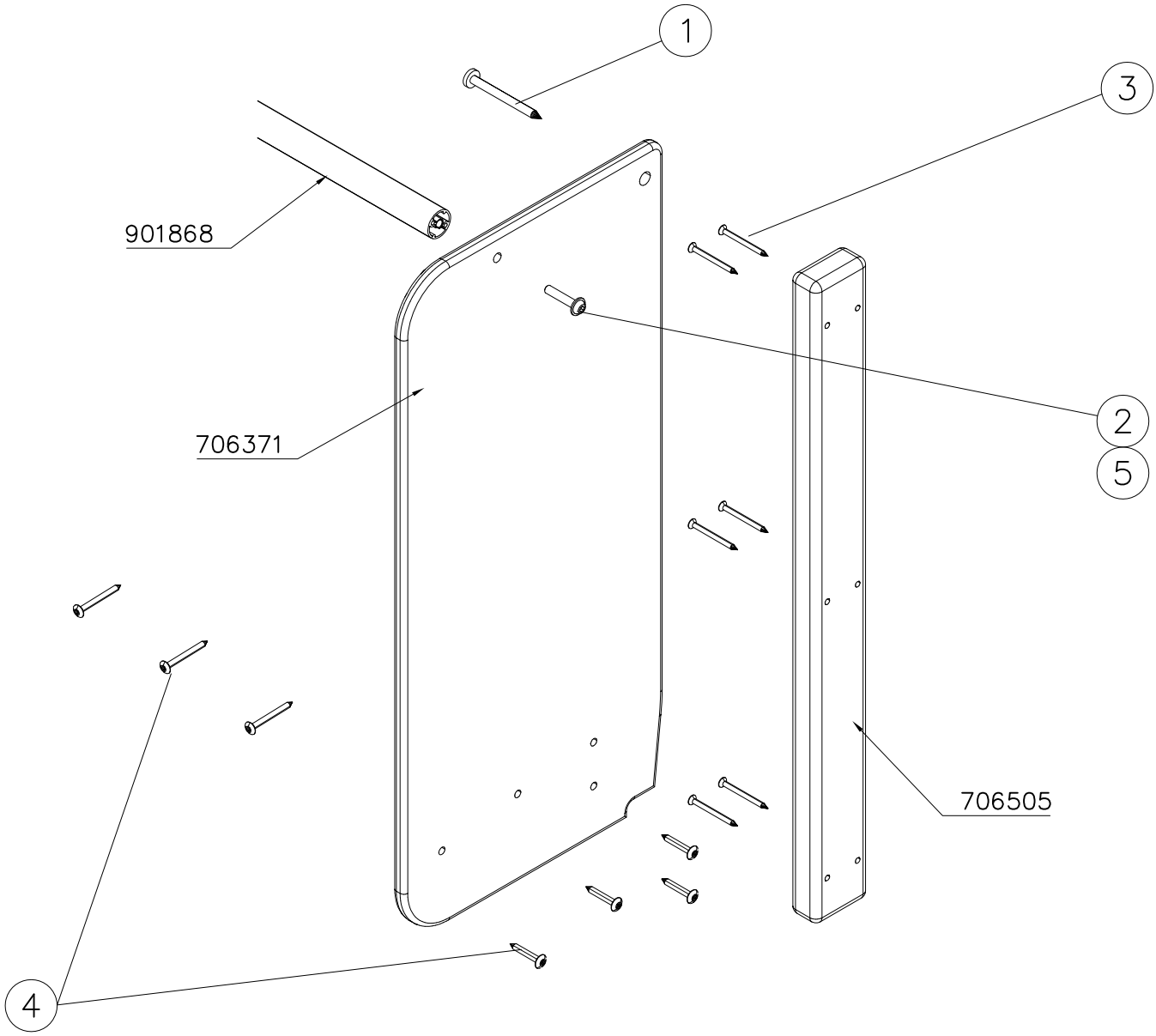
Copyright Lappset Group Ltd

# LAPPSET SLIDE WOOD

**80M** DATE: 3.11.2017 **2(5)**

| | PCS | | PCS | | PCS | | PCS | | PCS | | PCS |
|---|---|---|---|---|---|---|---|---|---|---|---|
| ○ SLIDE | 1 | ○ SLIDE | 1 | ○ 706371 | 2 | ○ 706505 | 2 | ○ 901868 | 1 | ① 903093 | 2 |
|  | |  | |  | |  | |  | |  | |
| +1470 | | +870 | | 15x345x750 | | 35x70x730 | | Ø34x598 | | Ø8x90 | |

| | PCS | | PCS | | PCS | | PCS |
|---|---|---|---|---|---|---|---|
| ② 909876 | 2 | ③ 980100 | 12 | ④ 980128 | 11 | ⑤ 999561 | 1 |
|  | |  | |  | |   | |
| M8x40 | | Ø5x60 | | Ø7x40 | | 10g | |




Copyright 1998 Lappset Group Ltd

# LAPPSET®

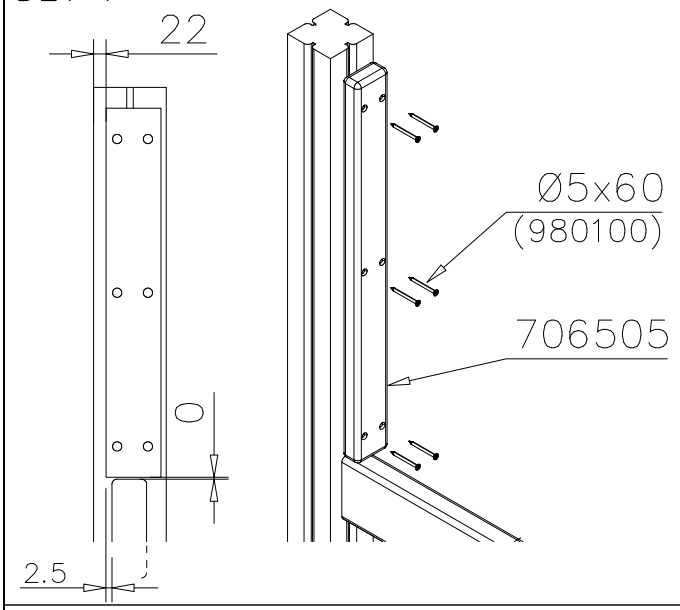
# SLIDE WOOD

**80M**

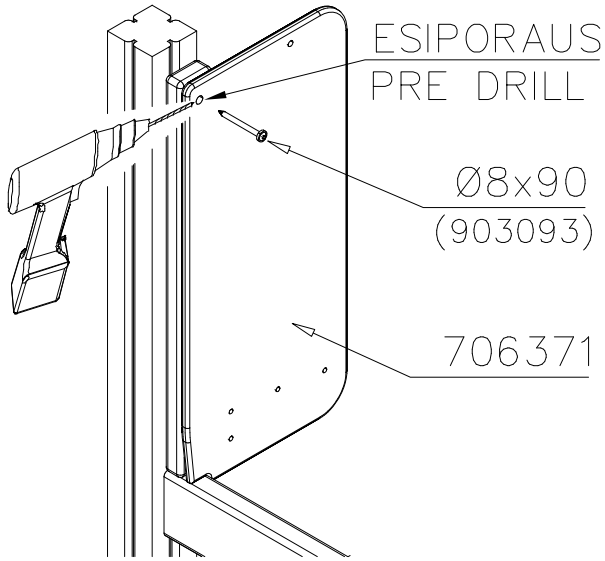
**DATE: 3.11.2017**



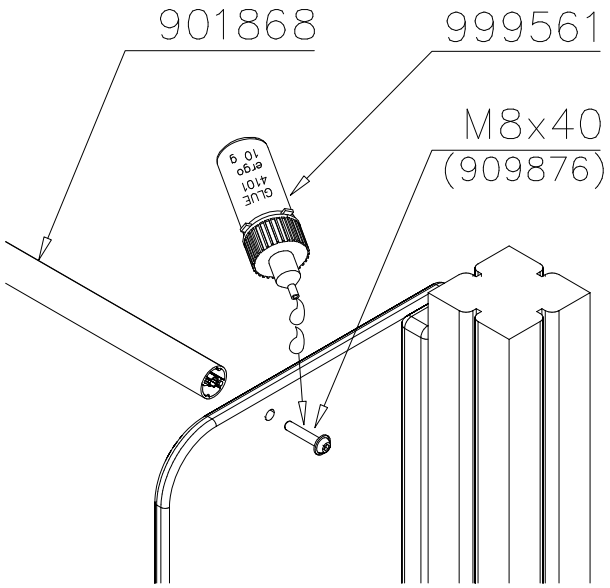
DET 1



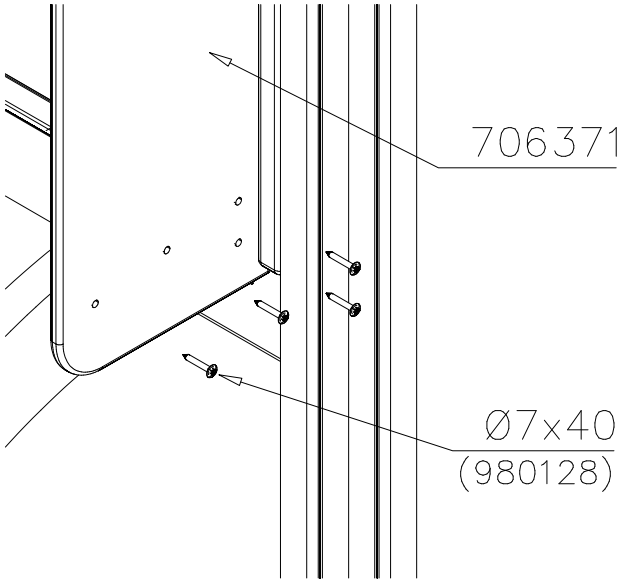

DET 2



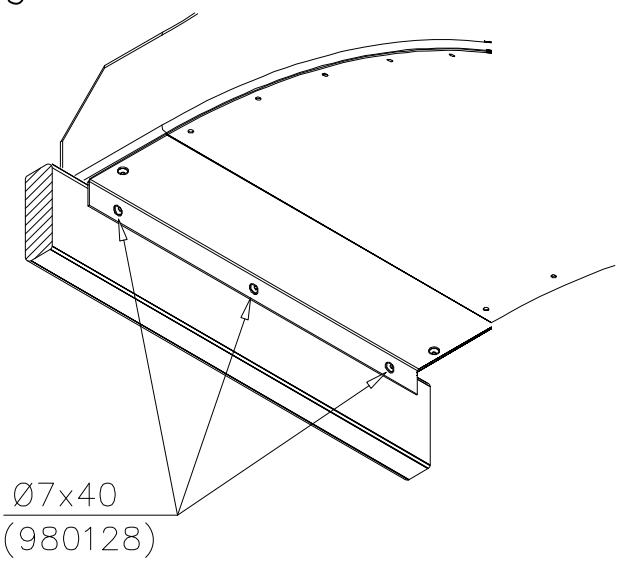

DET 3




DET 4




DET 5




Copyright 1998 Lappset Group Ltd

# LAPPSET

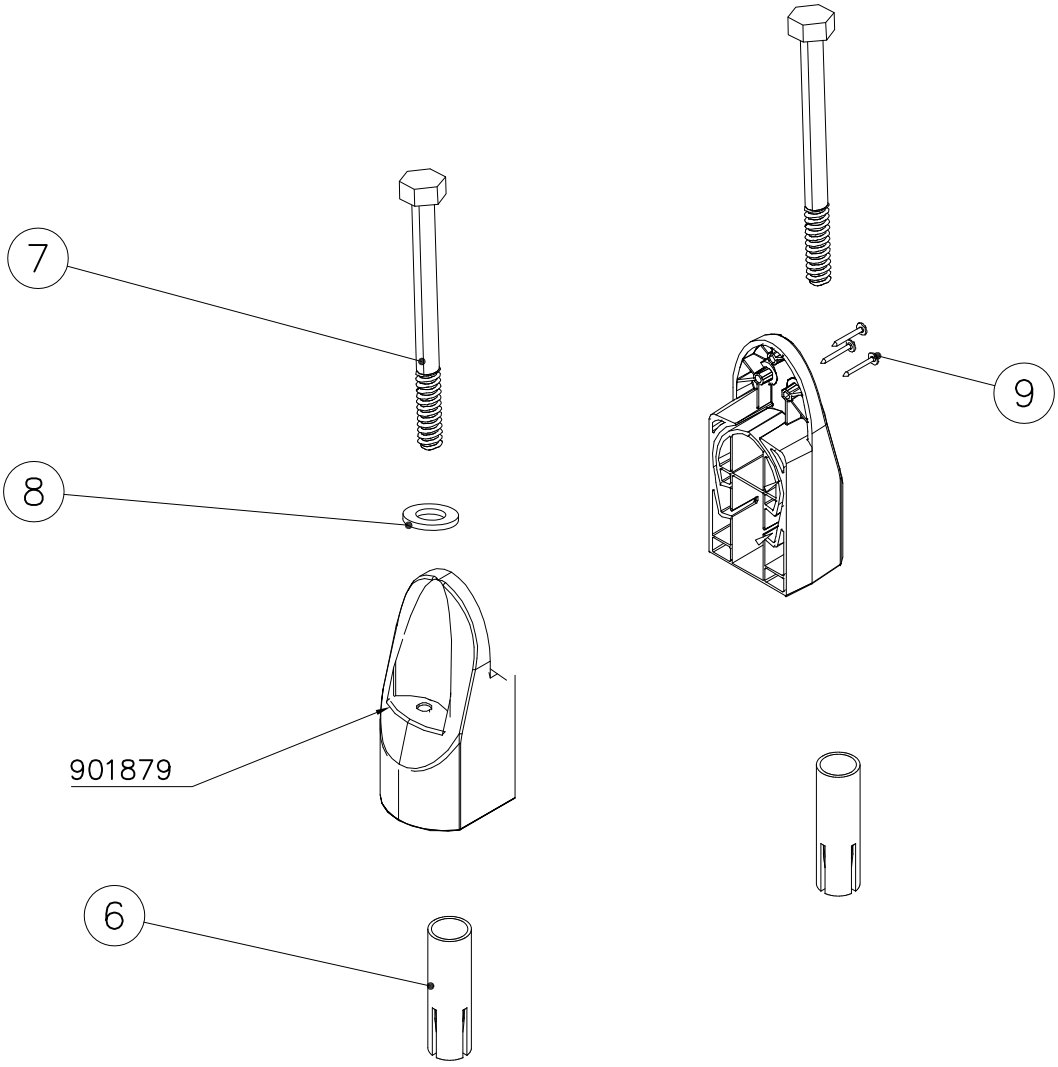
## SURFACE FOUNDATION

# SLIDE WOOD

DATE: 3.11.2017



| | PCS | 6 909509 | PCS | 7 909139 | PCS | 8 980154 | PCS | 9 980128 | PCS |
|---|---|---|---|---|---|---|---|---|---|
| 901879 | 2 | M12x50 | 2 | M12x130 | 2 | Ø24/13 | 4 | Ø7x40 | 6 |




Copyright 1998 Lappset Group Ltd

# LAPPSET

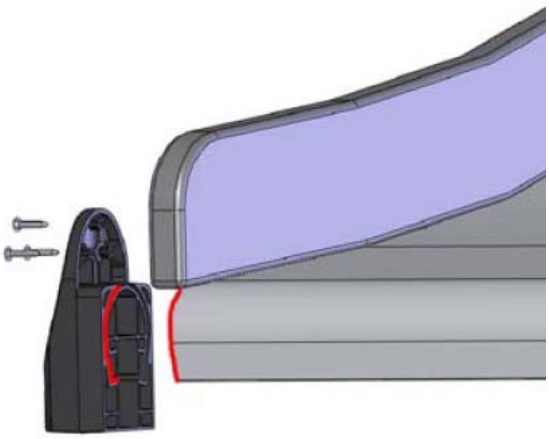
## SURFACE FOUNDATION

## SLIDE WOOD

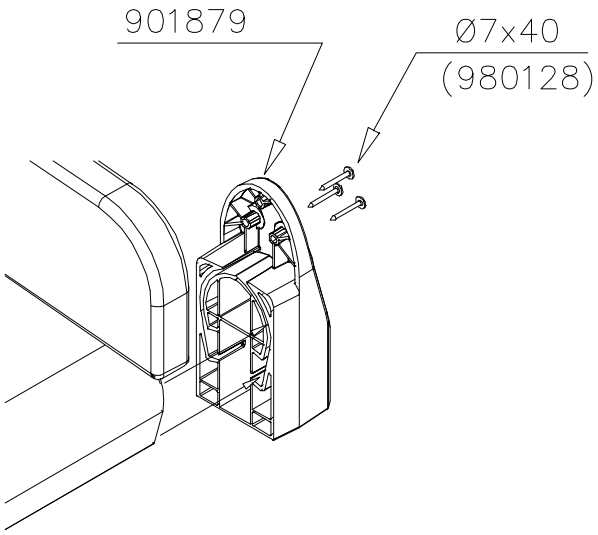
DATE: 3.11.2017



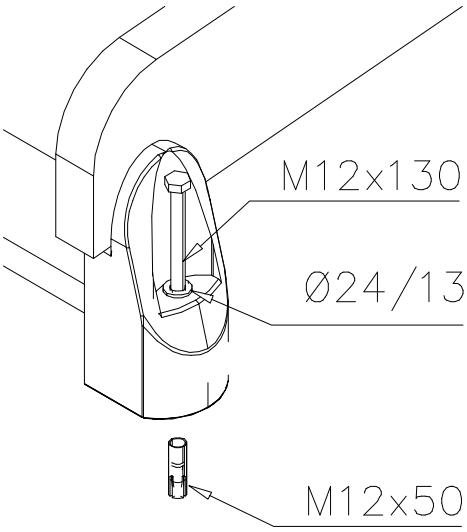
DET 7



Insert sheet metal IN to the plastic cover.




DET 8




Copyright 1998 Lappset Group Ltd

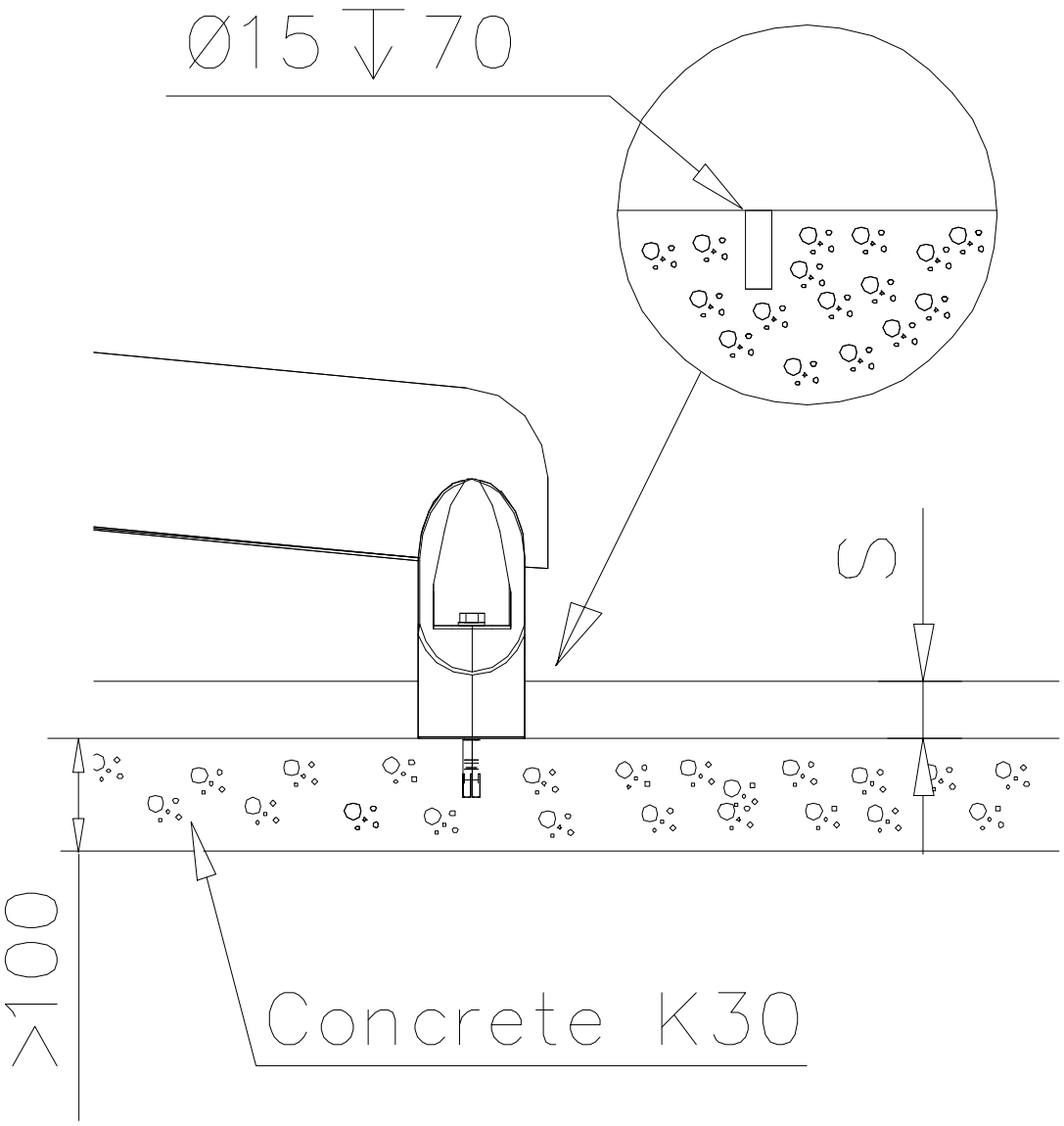
# LAPPSET

## SURFACE FOUNDATION

# SLIDE WOOD

DATE: 25.4.2024






Copyright 1998 Lappset Group Ltd

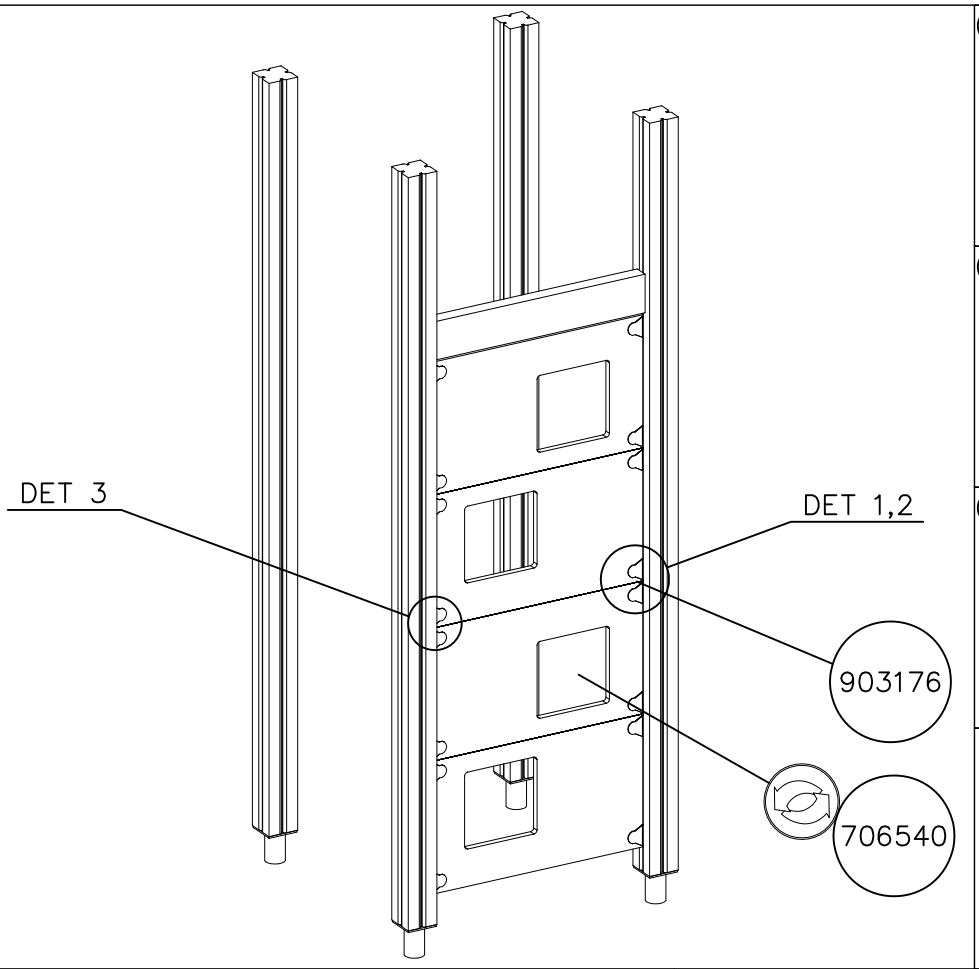
# LAPPSET®

# CLIMBING WALL

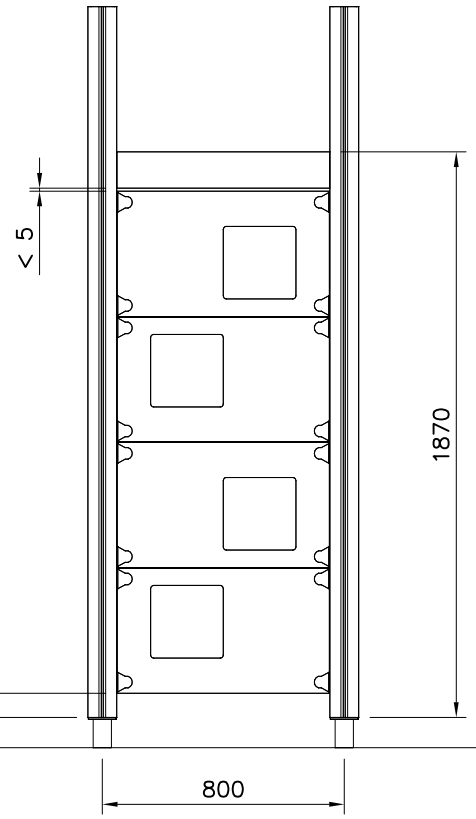
**HPL**

DATE: 14.8.2017






| | | | | | |
|---|---|---|---|---|---|
| ① 903176 | PCS | 4 | ② 909852 | PCS | 4 |
| | | | M8x30 | | |
| ③ 909256 | PCS | 4 | ④ 909633 | PCS | 4 |
| Ø16/8.4x1.6 | | | M8 | | |
| ⑤ 980123 | PCS | 4 | | PCS | |
| Ø7x60 | | | | | |
| | PCS | | | PCS | |




| WALL OPTIONS | | |
|---|---|---|
| 706540 | 706540–701 | BLUE |
| | 706540–702 | YELLOW |
| | 706540–703 | LIME |
| | 706540–704 | DARK GRAY |
| | 706540–705 | LIGHT GRAY |
| | 706540–706 | RED |
| | 706540–707 | GREEN |
| 20x702x415 | 706540–708 | FUXIA |

Copyright Lappset Group Ltd

# LAPPSET®

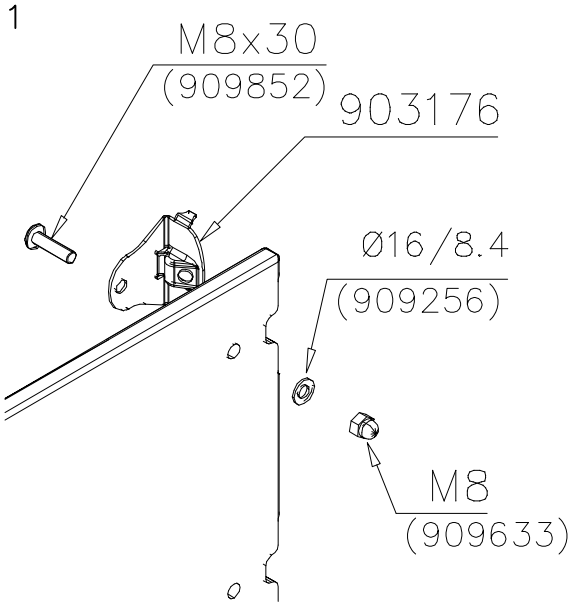
# CLIMBING WALL

**HPL**

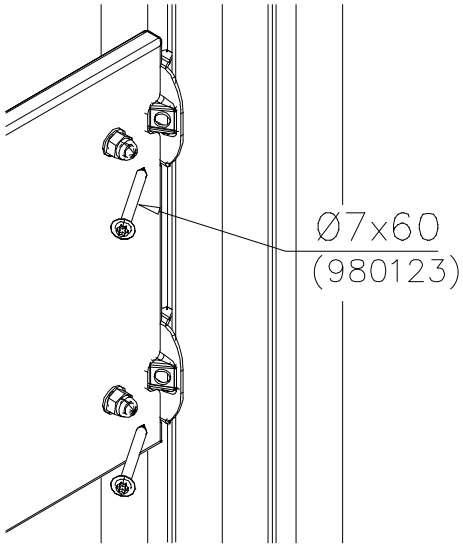
**DATE: 14.8.2017**



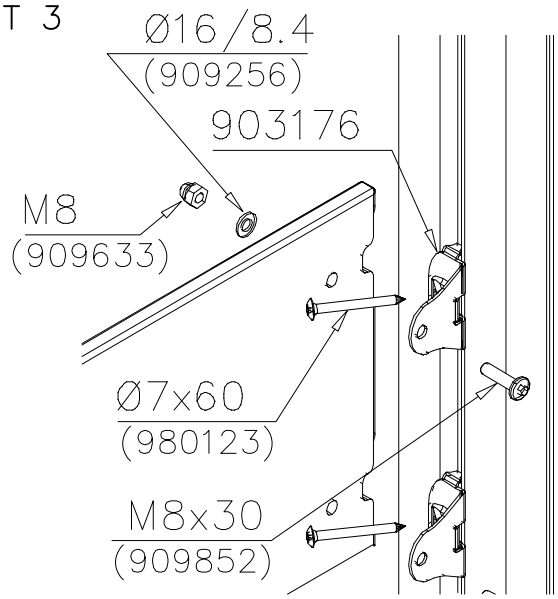
DET 1




DET 2




DET 3




Copyright 1998 Lappset Group Ltd

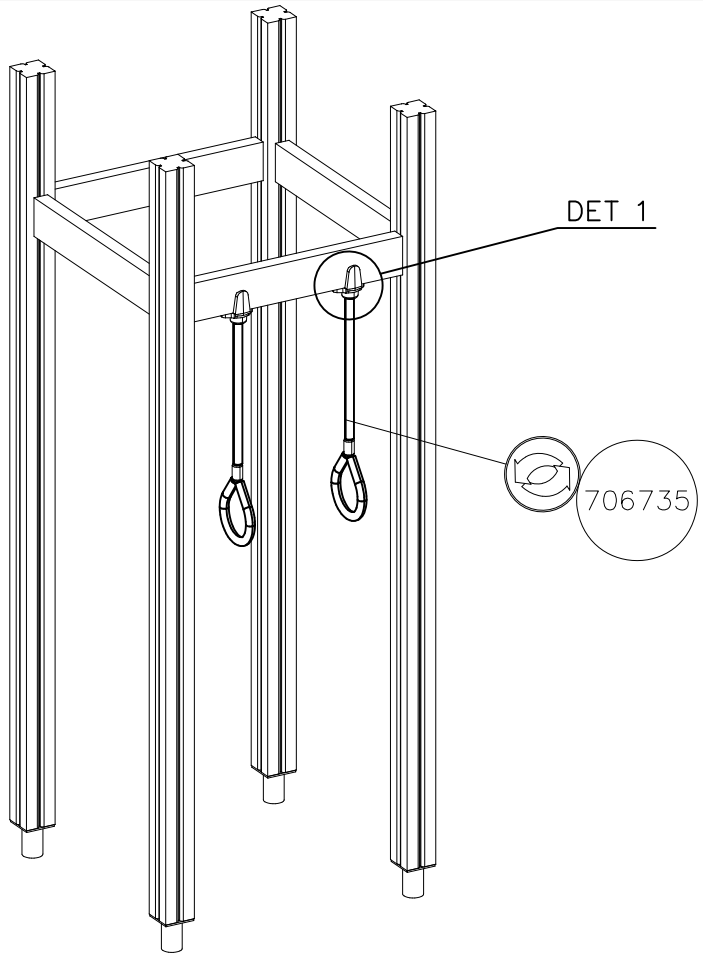
# LAPPSET®

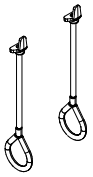
# RINGS

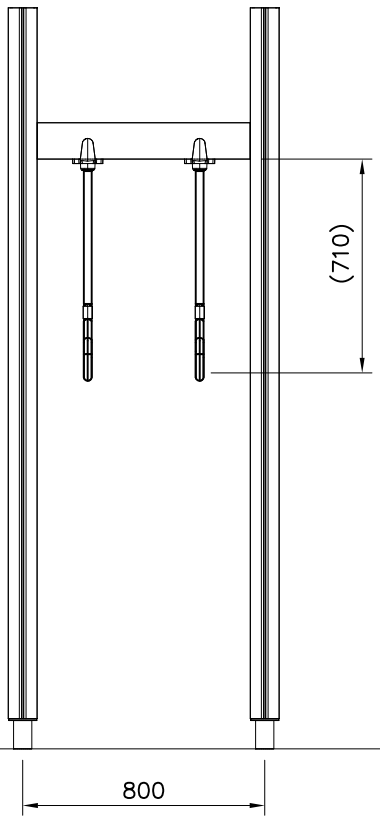
**FINNO**

DATE: 11.12.2024

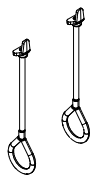





| | | PCS | | PCS |
|---|---|---|---|---|
| ① 980123  Ø7x60 | | 4 | ② 980128  Ø7x40 | 2 |
| | | PCS | | PCS |
| | | PCS | | PCS |
| ○ 706735  | | PCS 1 | | PCS |

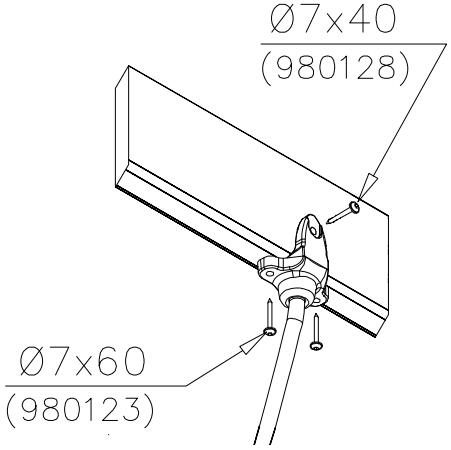



RINGS OPTIONS



| | |
|---|---|
| 706735–301 | BLUE |
| 706735–302 | RED |
| 706735–303 | BEIGE |
| 706735–304 | GRAY |
| 706735–305 | BLACK |
| 706735–306 | YELLOW |

DET 1




Copyright Lappset Group Ltd

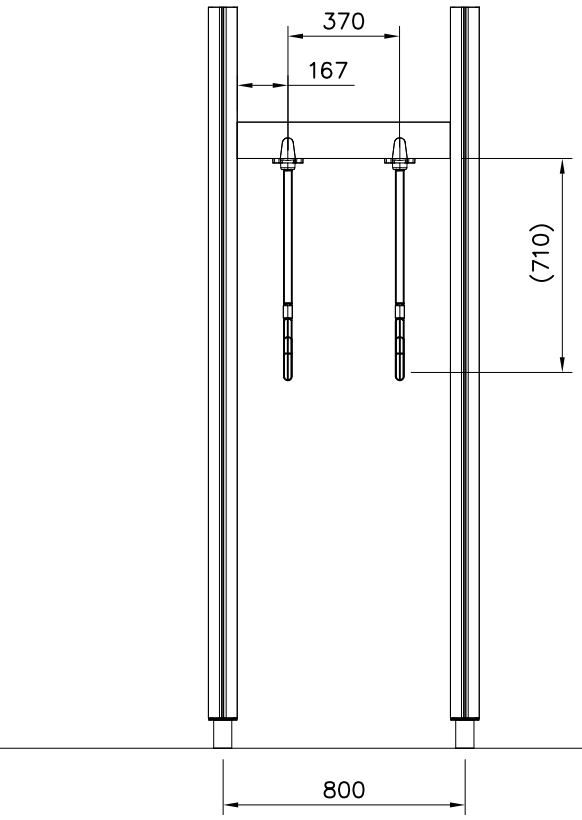
# LAPPSET®

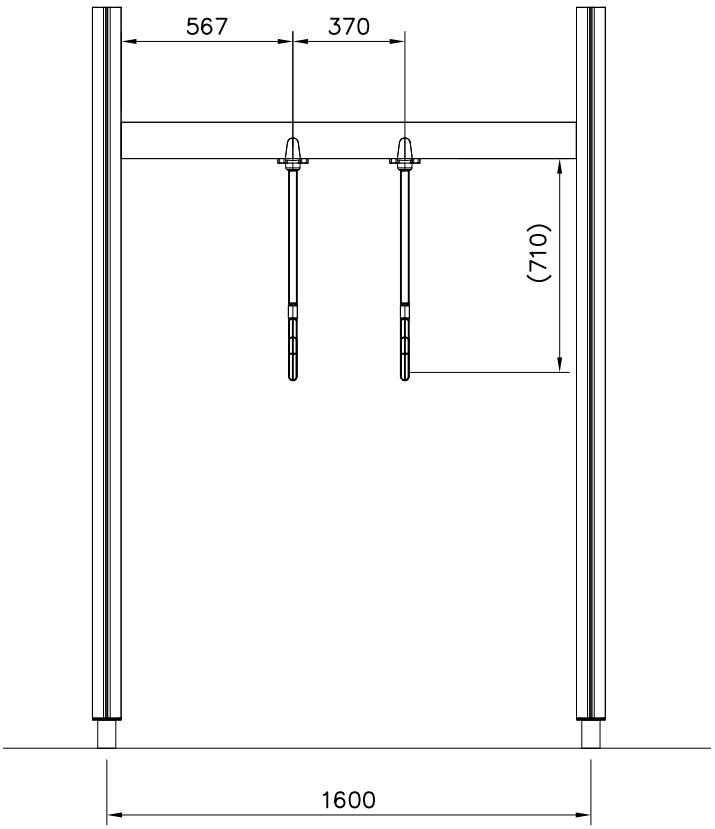
## FINNO

# RINGS

DATE: 11.12.2024






Copyright Lappset Group Ltd

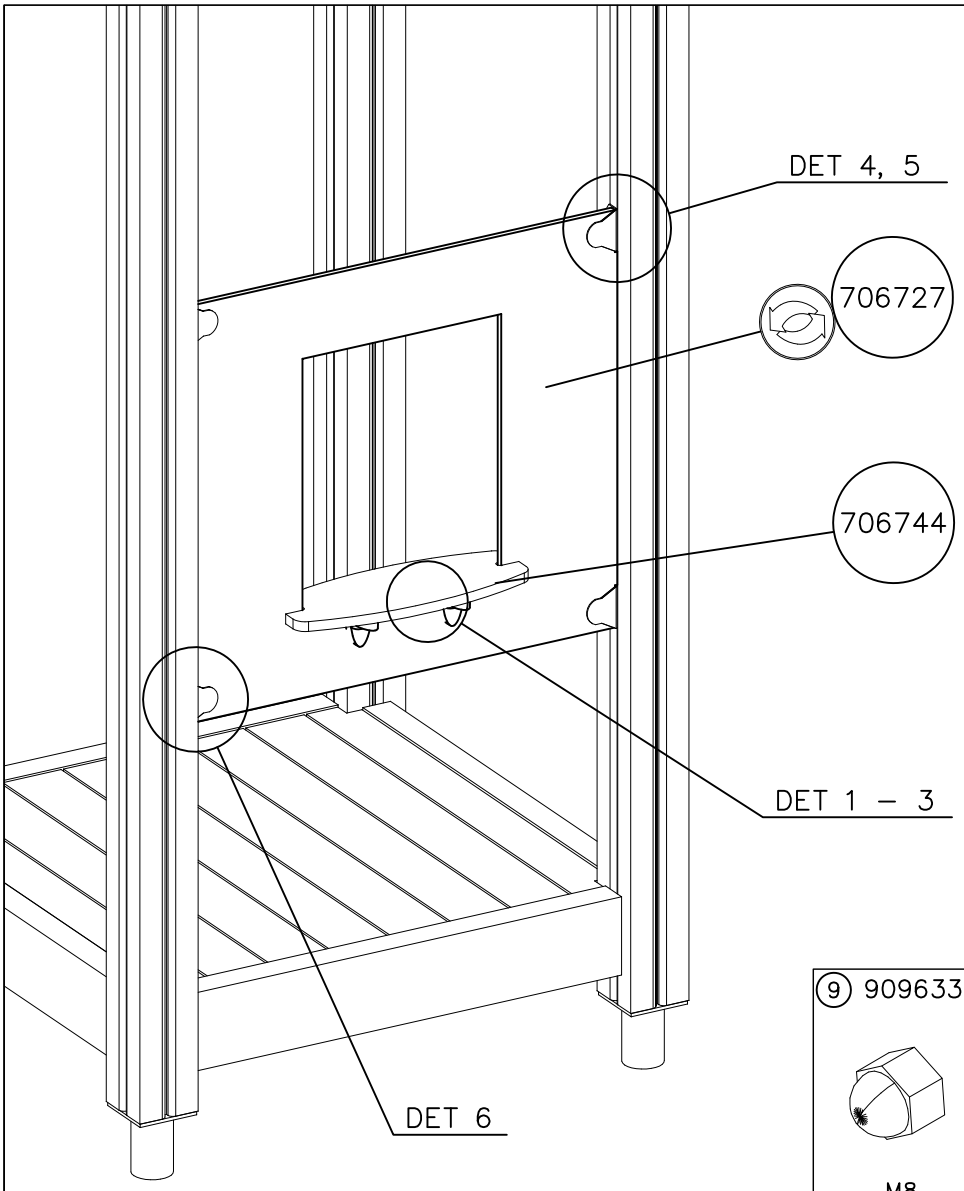
# LAPPSET®

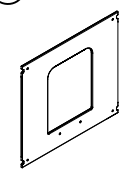
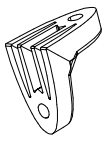
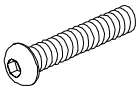
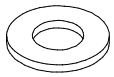
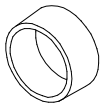
# DESK

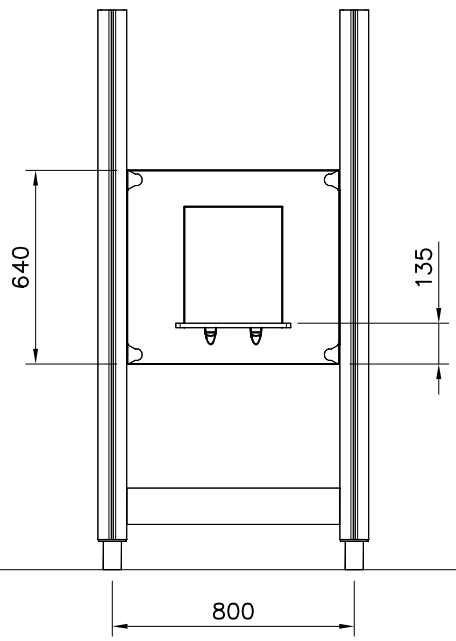
## FINNO

DATE: 27.7.2015



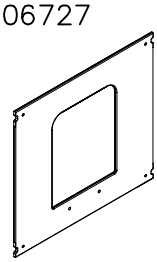



| | | PCS | | PCS |
|---|---|---|---|---|
| ① 706727 |  10x702x640 | 1 | ② 706744 | 1 |
| ③ 901570 |  36x55x55 | 4 | ④ 903176 | 4 |
| ⑤ 909855 |  M8x35 | 2 | ⑥ 909850 | 8 |
| ⑦ 909256 |  Ø16/8.4x1.6 | 8 | ⑧ 980150 | 6 |
| ⑨ 909633 |  M8 | 4 | ⑩ 980123 | 4 |
| ⑪ 905112 |  Ø22 | 4 | | |




WALL OPTIONS

706727

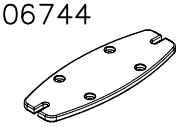


10x640x702

| | |
|---|---|
| 706727–701 | BLUE |
| 706727–702 | YELLOW |
| 706727–703 | LIME |
| 706727–704 | DARK GRAY |
| 706727–705 | LIGHT GRAY |
| 706727–706 | RED |
| 706727–707 | GREEN |
| 706727–708 | FUXIA |

WALL OPTIONS

706744



15x145x380

706744 DARK GRAY

Copyright Lappset Group Ltd

# LAPPSET®

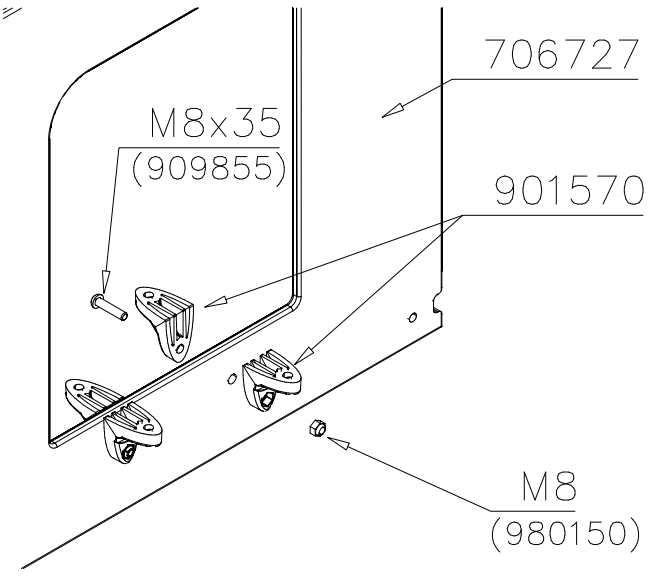
# DESK

**FINNO**

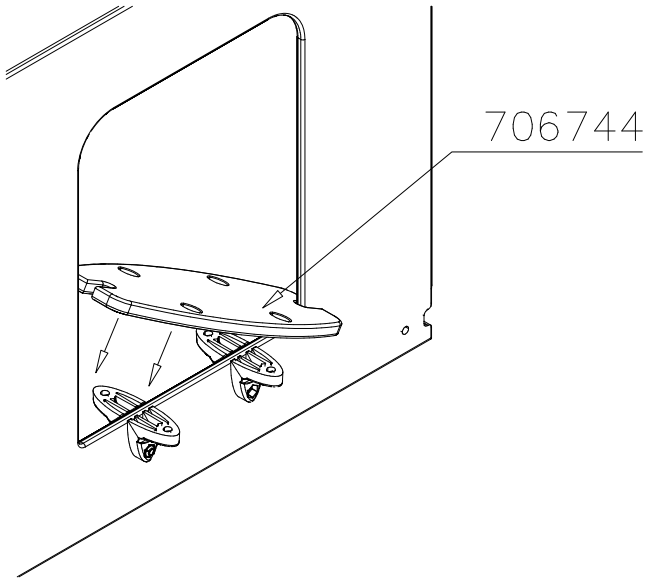
DATE: 27.7.2015



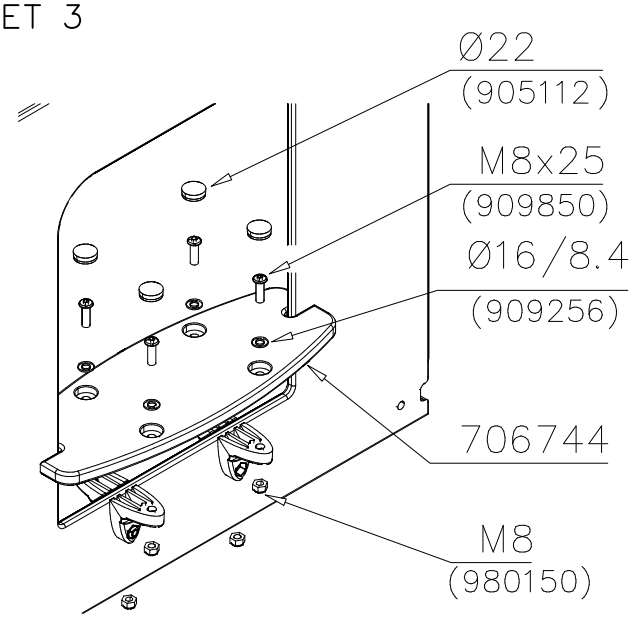
DET 1



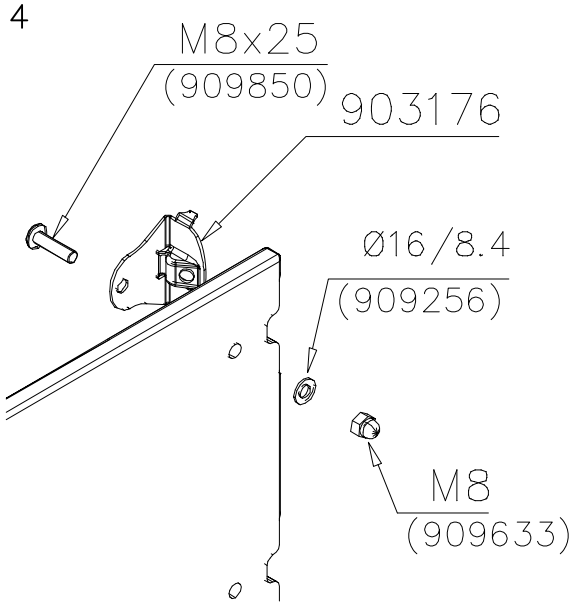

DET 2



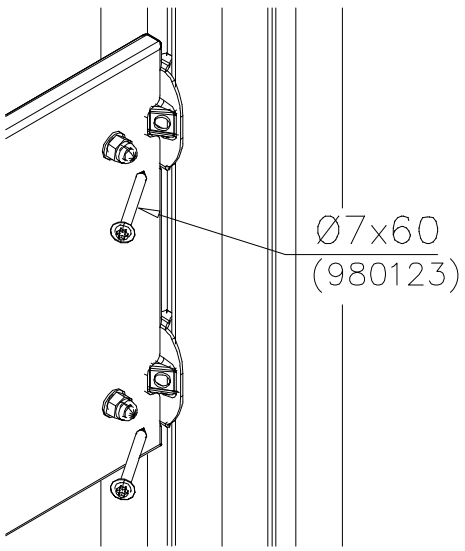

DET 3



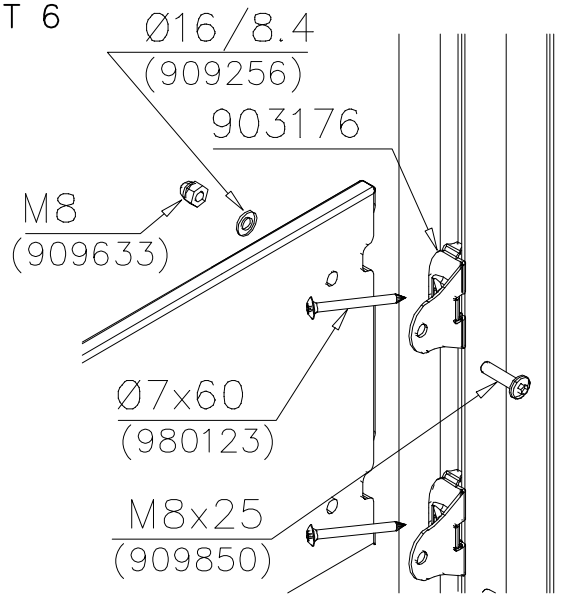

DET 4




DET 5




DET 6




Copyright 1998 Lappset Group Ltd

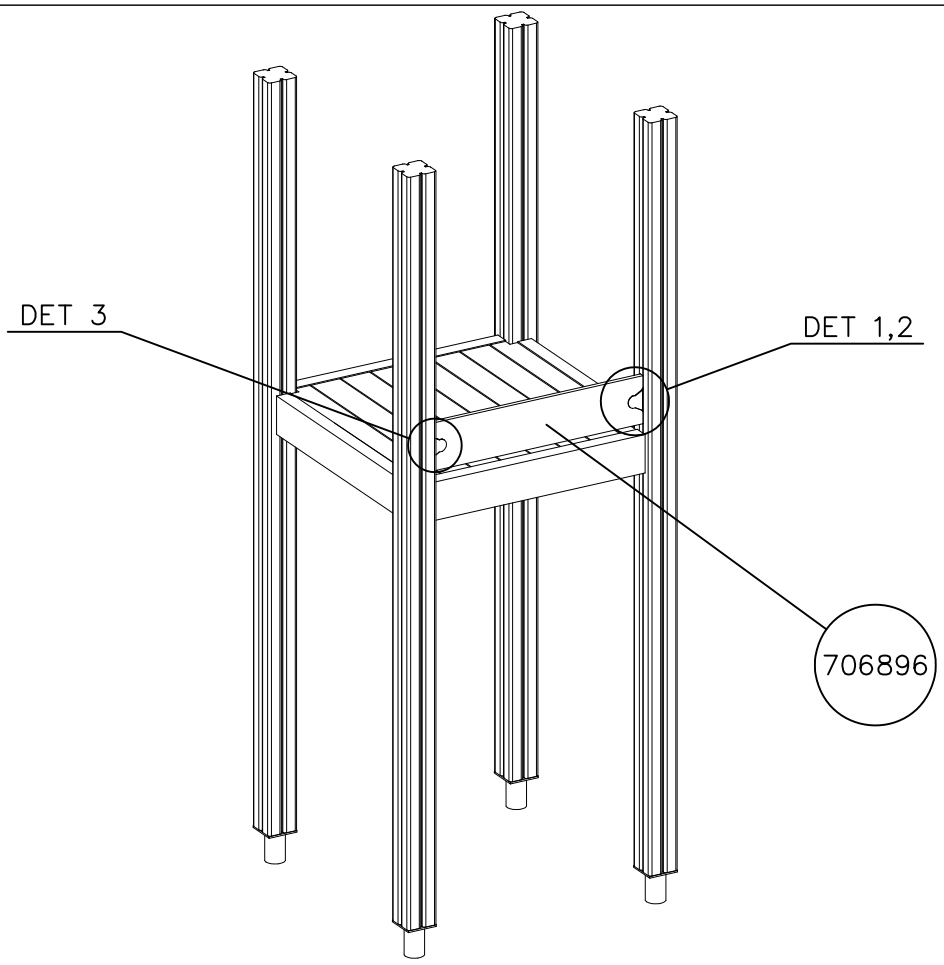
# LAPPSET®

# PLATE

**FINNO**

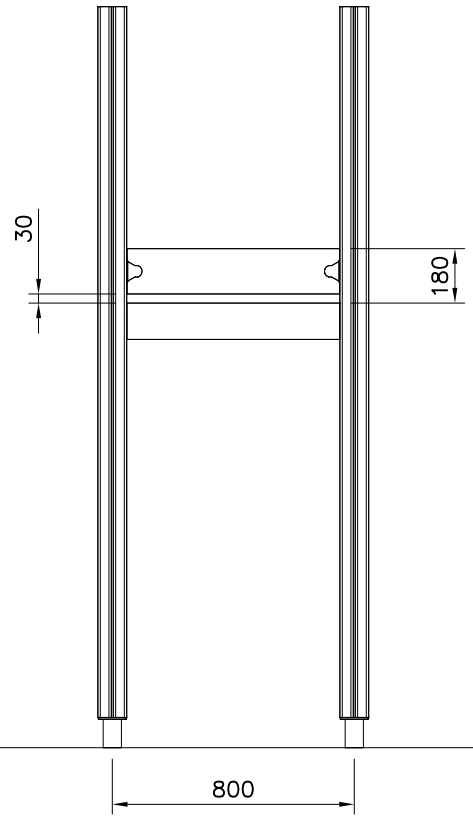
DATE: 21.8.2014

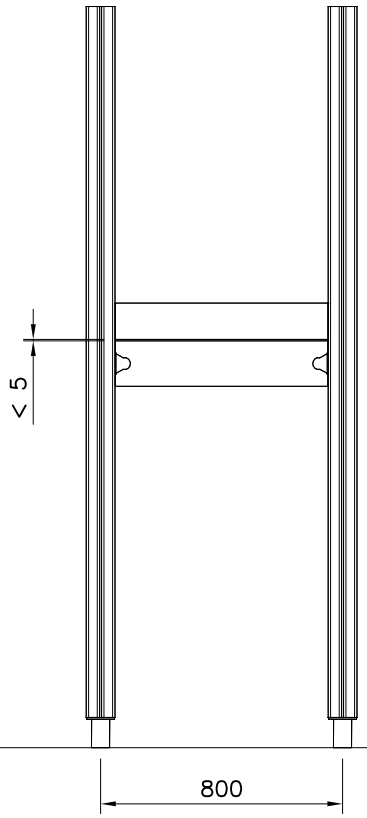





| | | | | | |
|---|---|---|---|---|---|
| ① 706896 | PCS | 1 | ② 903176 | PCS | 2 |
| 15x150x703 | | | | | |
| ③ 909850 | PCS | 2 | ④ 909256 | PCS | 2 |
| M8x25 | | | Ø16/8.4x1.6 | | |
| ⑤ 909633 | PCS | 2 | ⑥ 980123 | PCS | 2 |
| M8 | | | Ø7x60 | | |
| | PCS | | | PCS | |

OR




Copyright Lappset Group Ltd

# LAPPSET®

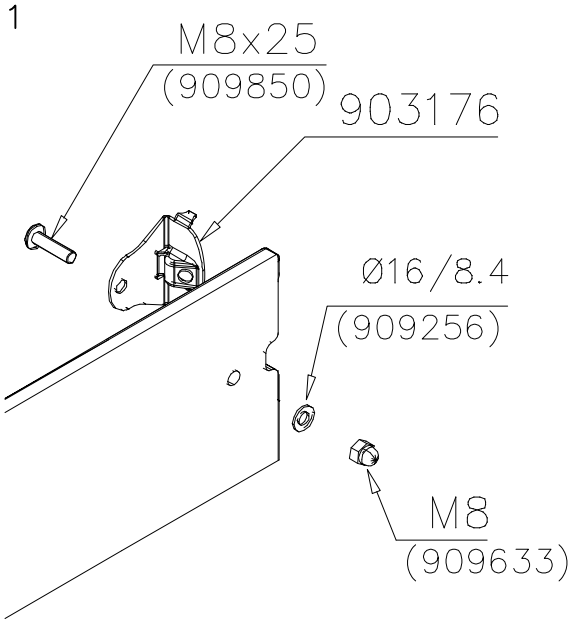
# PLATE

**FINNO**

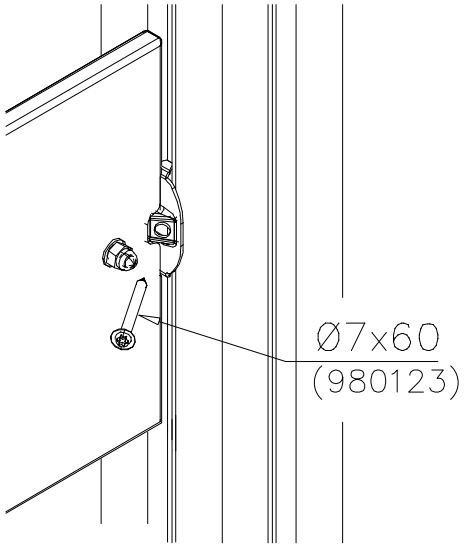
DATE: 21.8.2014



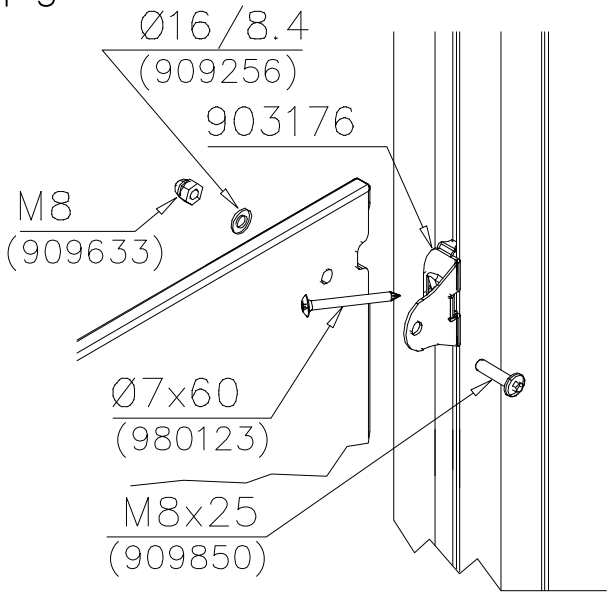
DET 1




DET 2




DET 3




Copyright 1998 Lappset Group Ltd

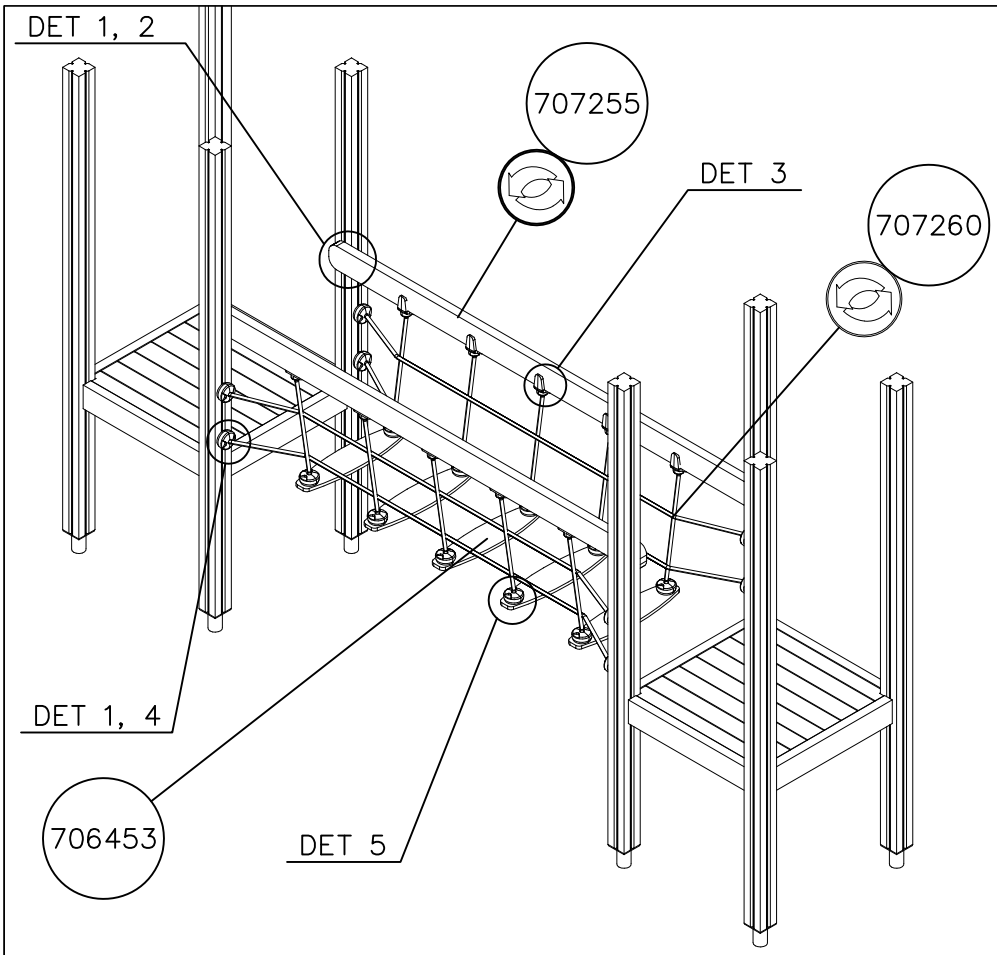
# LAPPSET®

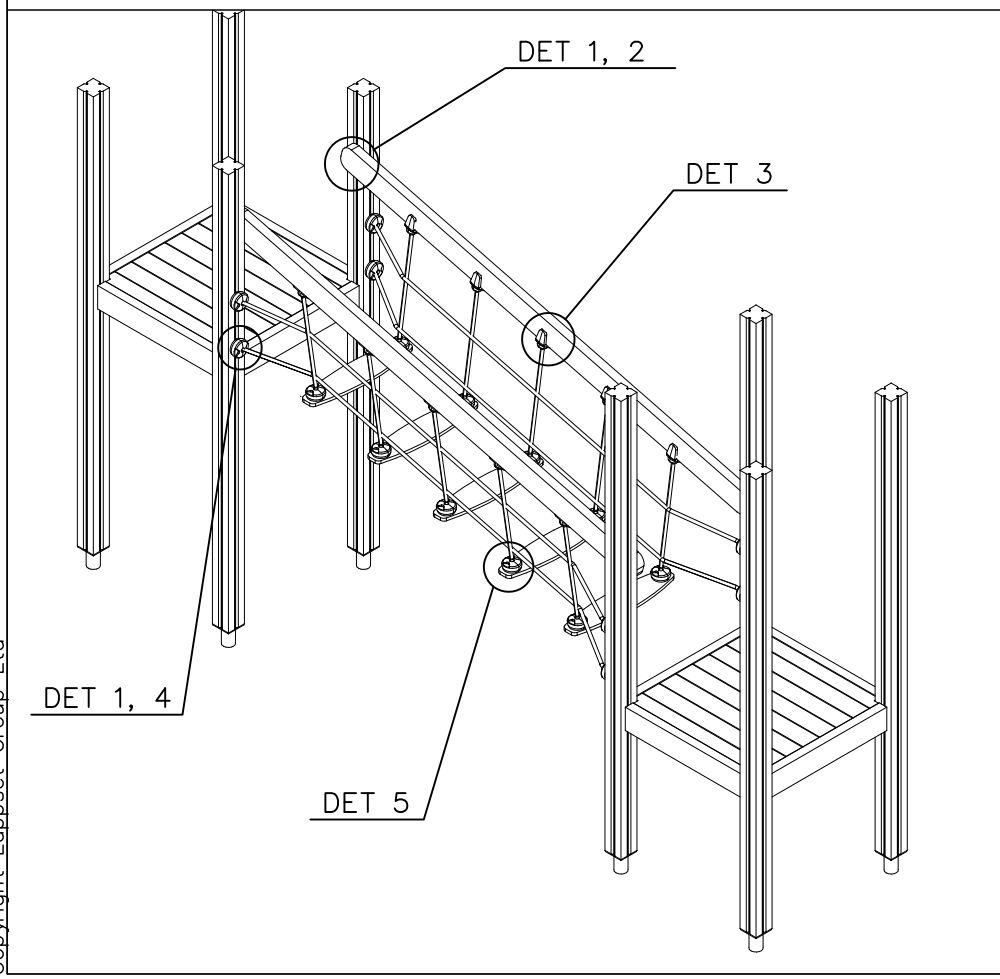
# BRIDGE

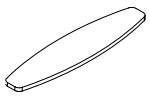
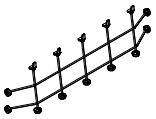
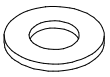
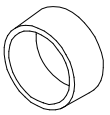
## FINNO

DATE: 24.8.2015






| | | PCS | | PCS |
|---|---|---|---|---|
| ① 706453 |  15x145x600 | 5 | ② 707255 | 2 |
| ③ 707260 |  2375x600 | 2 | ④ 905083 | 4 |
| ⑤ 980151 |  Ø16/8.4 | 4 | ⑥ 909232 | 4 |
| ⑦ 905112 |  Ø22 | 4 | ⑧ 900240 | 16 |
| ⑨ 980123 |  Ø7x60 | 20 | ⑩ 980128 | 10 |
| ⑪ 980150 |  M8 | 20 | ⑫ 901899 | 20 |
| | | | | |
| | | | | |

Copyright Lappset Group Ltd

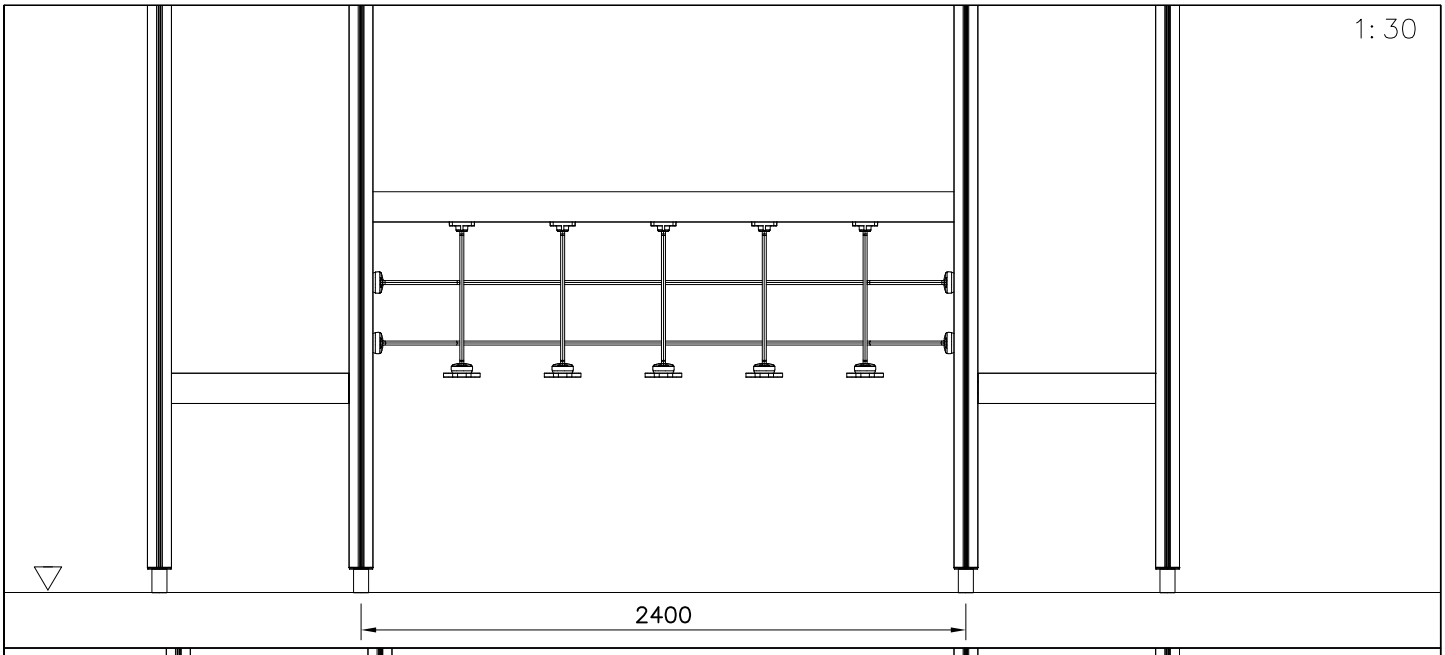
# LAPPSET® BRIDGE

## FINNO

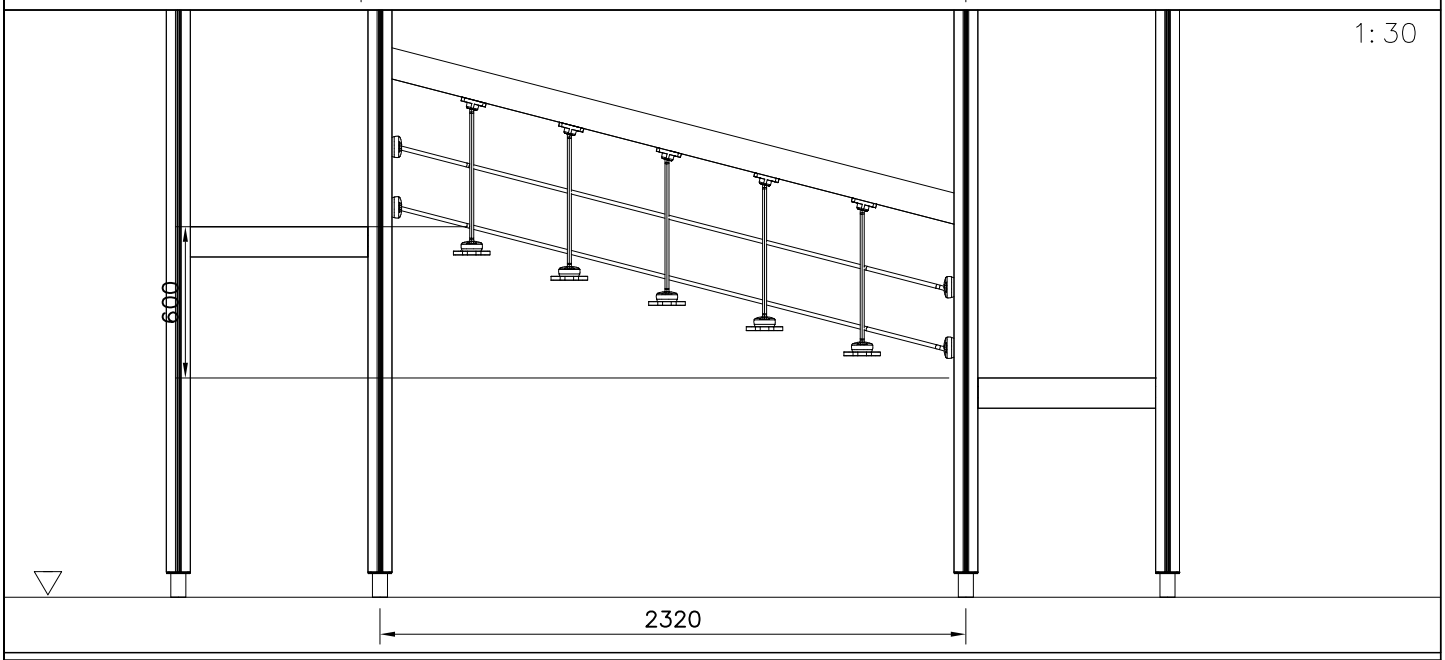
DATE: 24.8.2015



1: 30

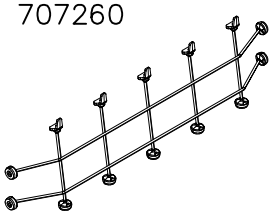



1: 30




NET OPTIONS

707260

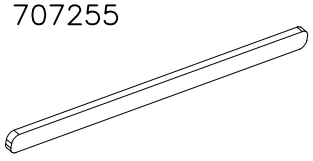


2375x600

| | |
|---|---|
| 707260–301 | BLUE |
| 707260–302 | RED |
| 707260–303 | BEIGE |
| 707260–304 | GRAY |
| 707260–305 | BLACK |
| 707260–306 | YELLOW |

RAILING OPTIONS

707255



45x120x2480

| | | | |
|---|---|---|---|
| 707255–605 | DARK GRAY | 707255–609 | GREEN |
| 707255–606 | GRAY | 707255–610 | YELLOW |
| 707255–607 | RED | 707255–611 | LIME |
| 707255–608 | BLUE | 707255–612 | FUXIA |

Copyright 1998 Lappset Group Ltd

# LAPPSET®

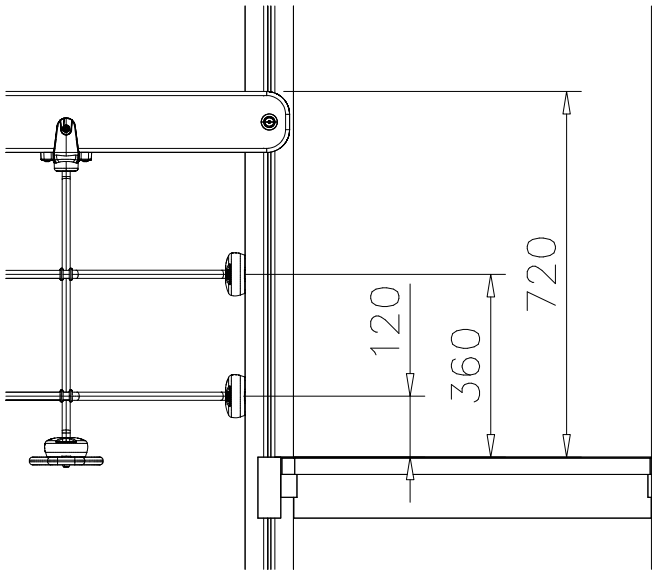
# BRIDGE

**FINNO**

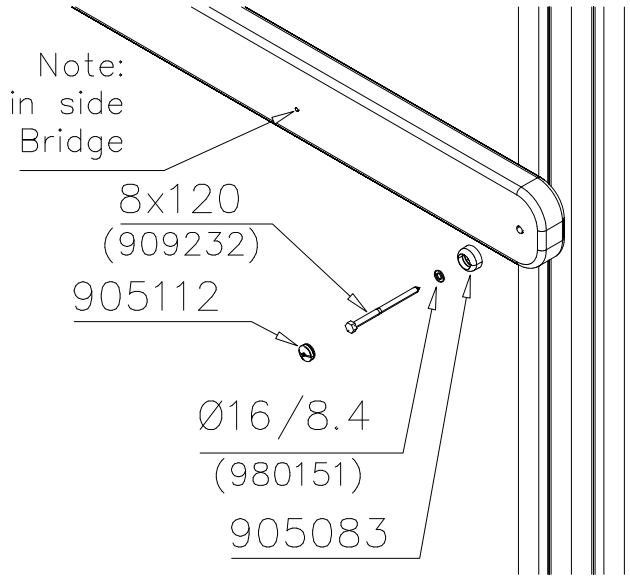
**DATE: 24.8.2015**



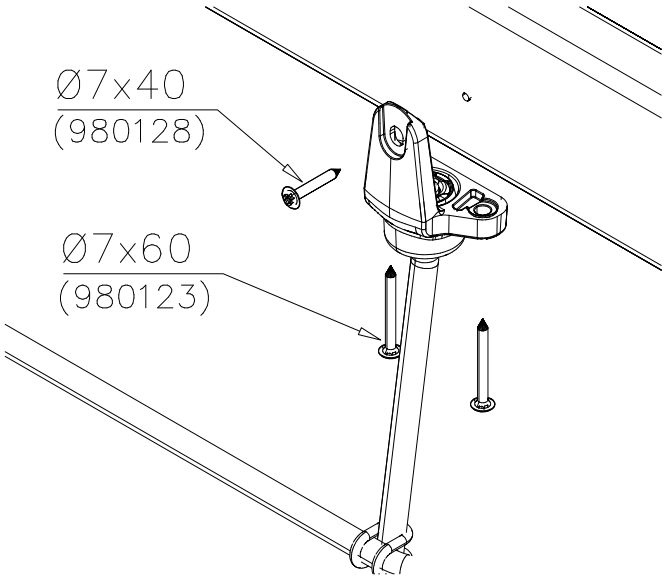
DET 1



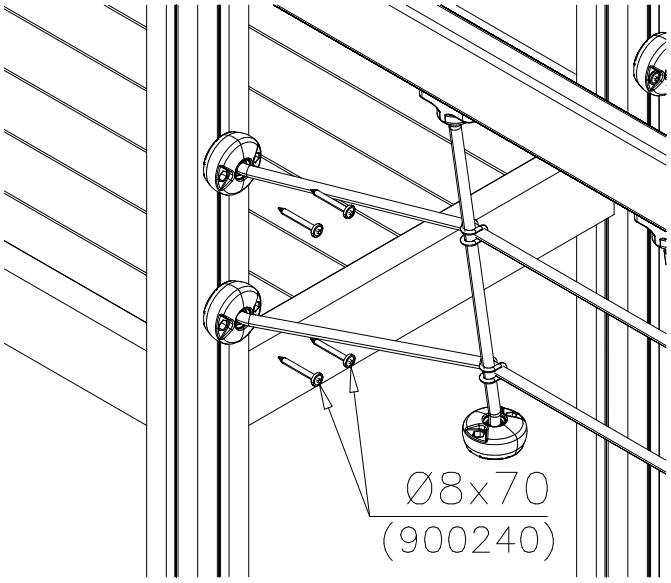

DET 2



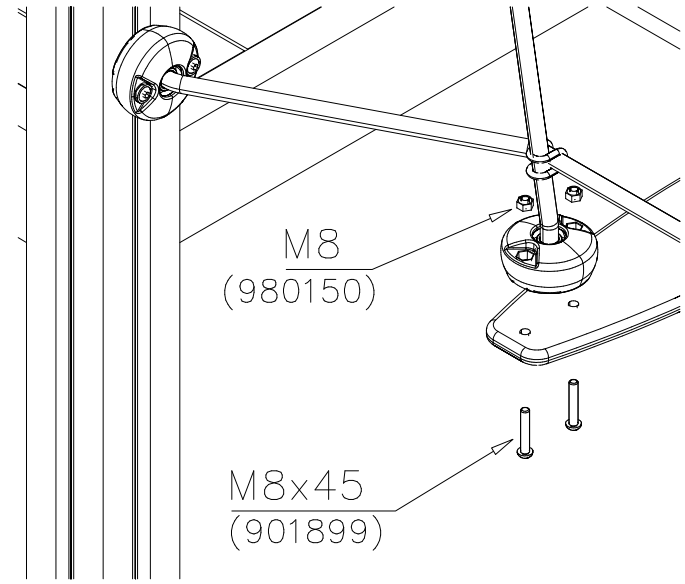

DET 3




DET 4




DET 5




DET 6

Copyright 1998 Lappset Group Ltd

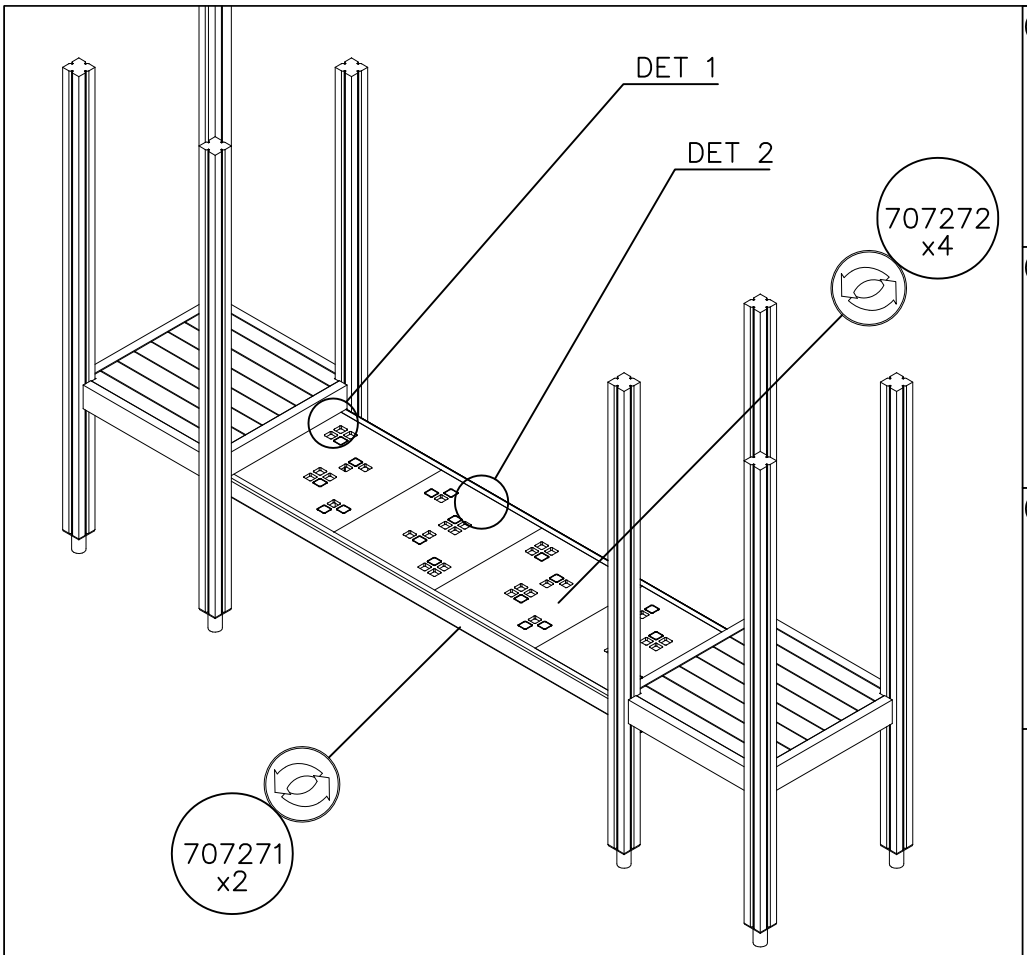
# LAPPSET®

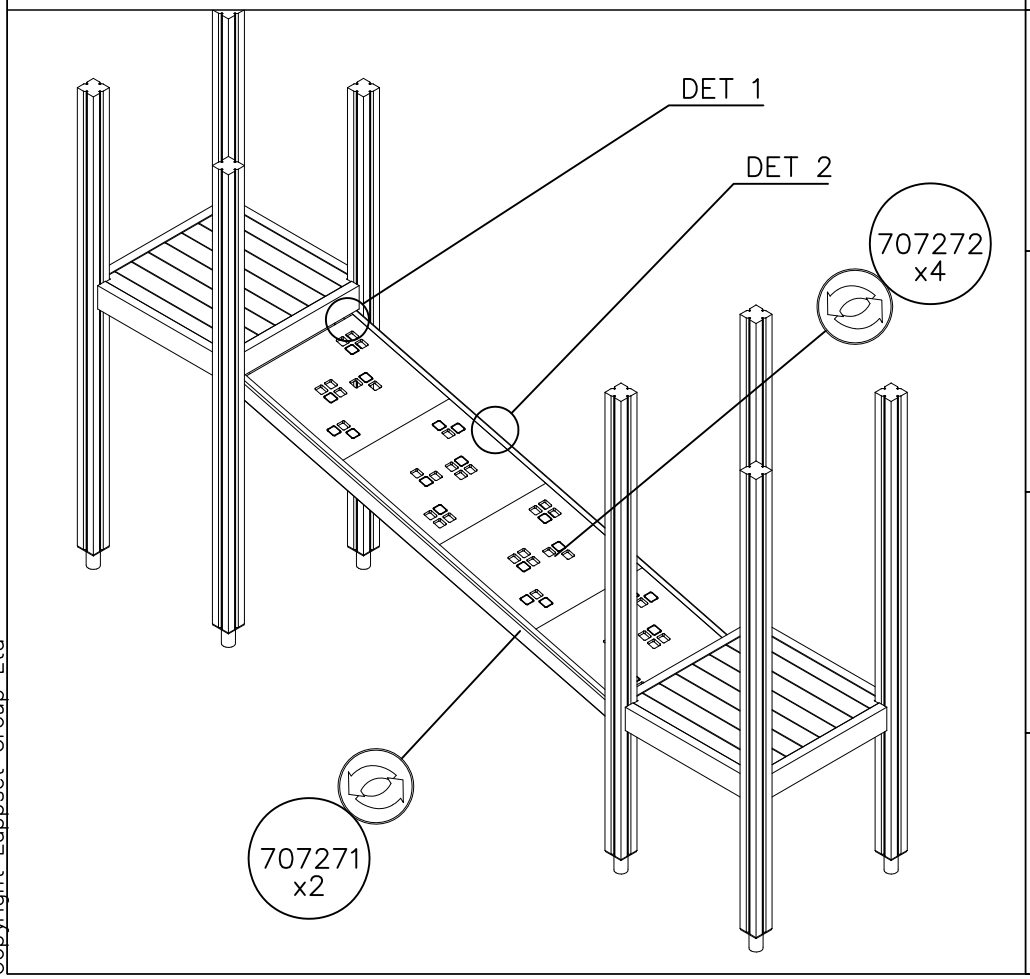
# PLANE

**FINNO**

DATE: 25.8.2015






| | | | | | |
|---|---|---|---|---|---|
| ① 707271 | PCS | 2 | ② 707272 | PCS | 4 |
| 70x95x2480 | | | 15x630x590 | | |
| ③ 980154 | PCS | 4 | ④ 909224 | PCS | 4 |
| Ø24/13 | | | 12x100 | | |
| ⑤ 905103 | PCS | 4 | ⑥ 980123 | PCS | 24 |
| PT-28/32-H | | | Ø7x60 | | |
| | PCS | | | PCS | |
| | PCS | | | PCS | |
| | PCS | | | PCS | |
| | PCS | | | PCS | |
| | PCS | | | PCS | |

Copyright Lappset Group Ltd

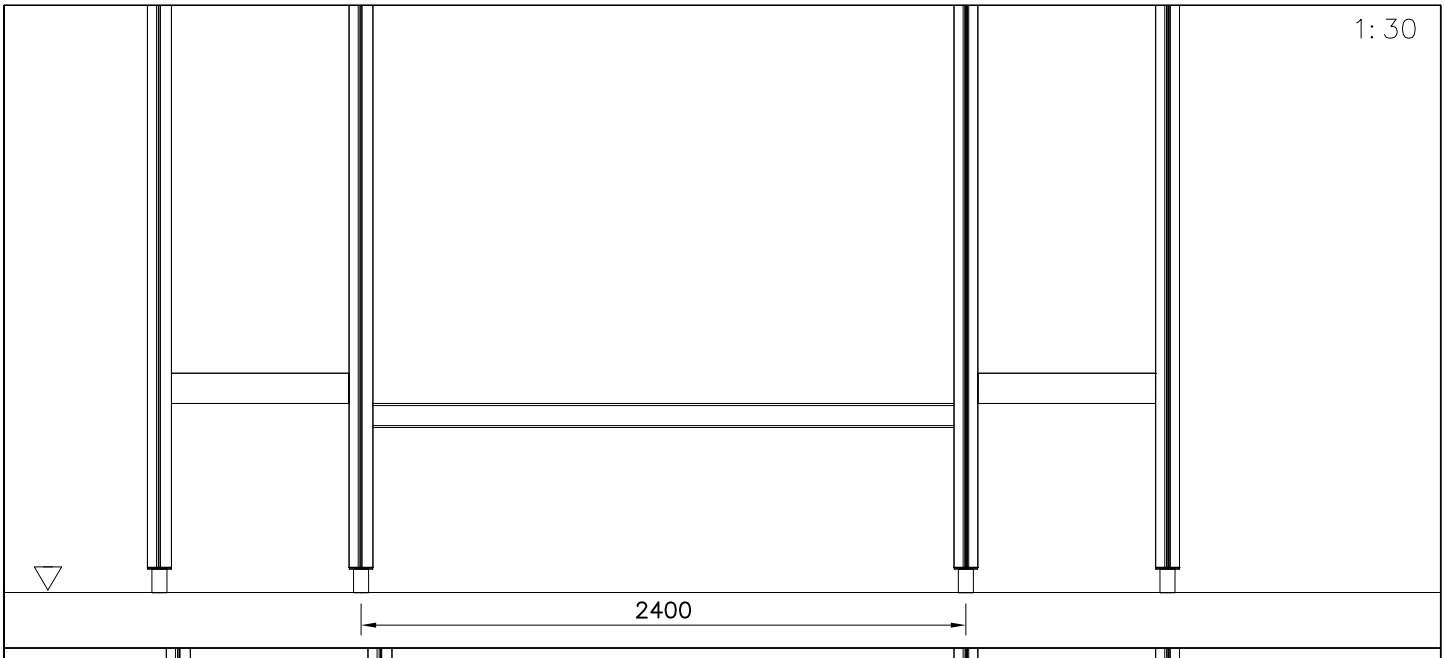
# LAPPSET®

# PLANE

## FINNO

DATE: 25.8.2015





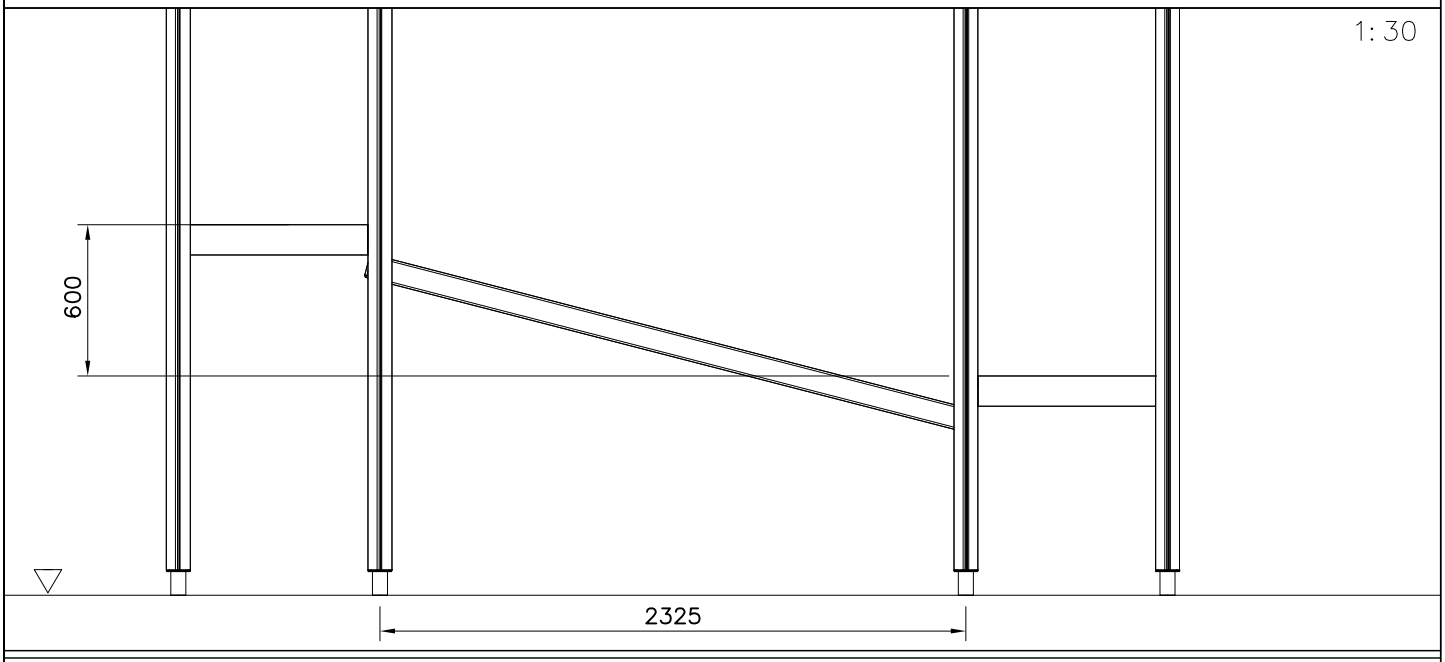
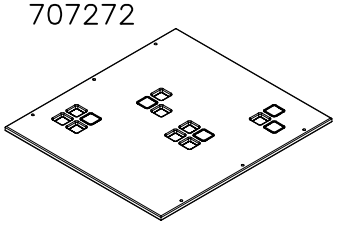




PLATE OPTIONS

707272

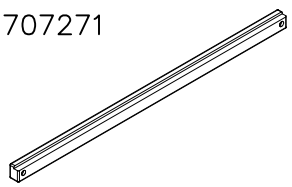


15x630x590

| | | | |
|---|---|---|---|
| 707272–701 | BLUE | 707272–707 | GREEN |
| 707272–702 | YELLOW | 707272–708 | FUXIA |
| 707272–703 | LIME | | |
| 707272–704 | DARK GRAY | | |
| 707272–705 | GRAY | | |
| 707272–706 | RED | | |

BOOM OPTIONS

707271



70x95x2480

| | |
|---|---|
| 707271–602 | DARK BROWN |
| 707271–603 | LIGHT BROWN |
| 707271–604 | LIGHT GRAY |

Copyright 1998 Lappset Group Ltd

# LAPPSET®

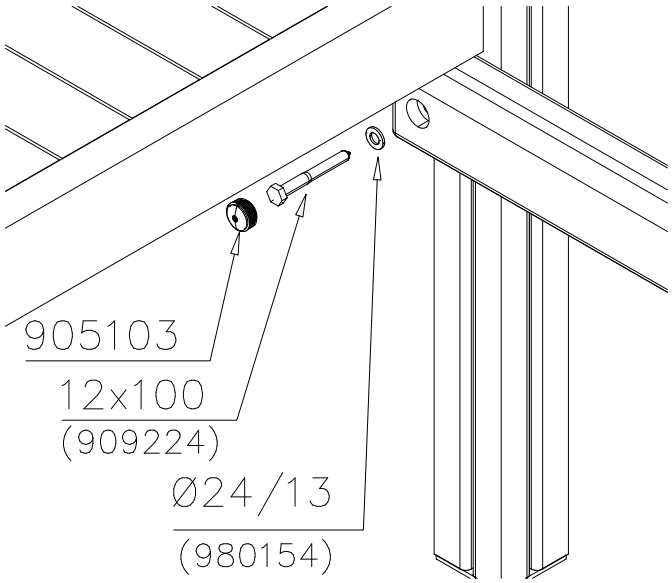
# PLANE

**FINNO**

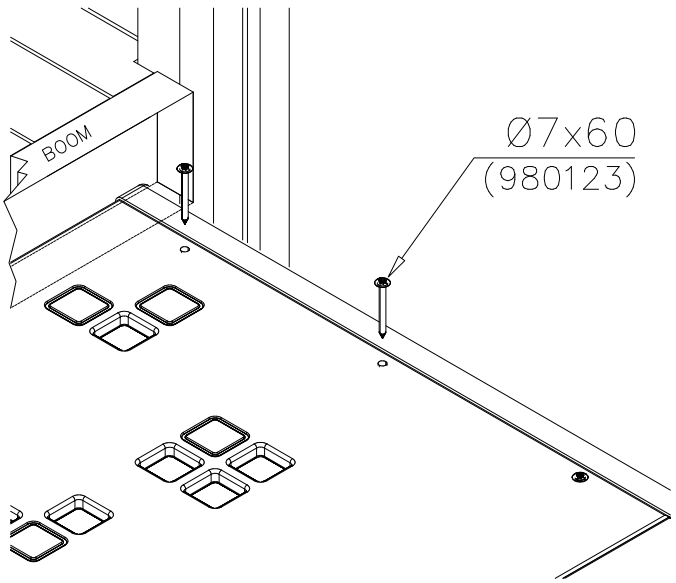
DATE: 25.8.2015



DET 1




DET 2




DET 3

DET 4

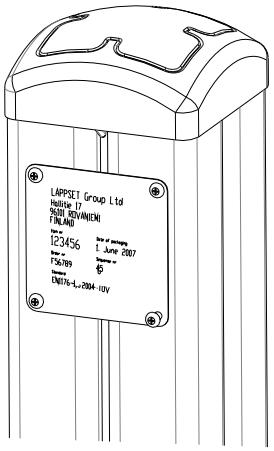
DET 5

DET 6

Copyright 1998 Lappset Group Ltd

16.2.2021

1




2




**Tuotekyltti tulee tuotteen mukana yhdellä seuraavista tavoista:**

**1) Metallinen tuotekyltti ja kiinnitysruuvit**

- Kiinnitä tuotekyltti ruuveilla tolppaan noin 2 metrin korkeuteen kuvan 1 mukaisesti.

**2) Tuotekylttitarra**

- Puhdista maalattu metalli- tai vaneripinta pölystä ja kosteudesta. Liimaa tarra kuvan 2 mukaisesti.
- Huom. Älä kiinnitä tarraa karheapintaiseen laminaattiin tai maalattuun puuhun.

---

**Vår produktmärkning levereras på ett av följande sätt:**

**1) Produktskylt i metall**

- Fäst skylten med de medföljande skruvarna

**2) Självhäftande produktetikett**

- Rengör den pulverlackerade metallytan eller laminatytan så att den blir fri från smuts och fukt. Fäst etiketten enligt fig. 2.
- Obs! Fäst ej etiketten på detaljer med skrovlig yta eller på målat trä.

---

**Product label is delivered by one of following ways:**

**1) Metal product label and screws**

- Fasten the label with screws.

**2) Label sticker**

- Clean the painted metal or plywood surface from dirt and moisture. Fasten the sticker as shown in the figure 2.
- Note. Do not attach the sticker to rough surfaced laminate or painted wood.

---

**La plaque d'informations produit est livrée sous l'une de ces 3 formes :**

**1) Plaque métallique et vis**

- Fixez la plaque à l'aide des vis.

**2) Etiquette autocollante**

- Avant de coller l'étiquette, nettoyez le composant métallique peint ou la plaque de contreplaqué, de toute saleté. La surface doit être sèche (voir image 2).
- Attention, ne pas coller l'étiquette sur une surface lamellé-collée irrégulière ou sur du bois peint.

---

**Die Auslieferung des Produktaufklebers erfolgt auf eine dieser Arten:**

**1) Produkt-Schild aus Metall incl. Schrauben**

- Die Befestigung des Schildes erfolgt mittels der Schrauben.

**2) Aufkleber**

-Entfernen Sie zunächst Schmutz und Feuchtigkeit vom lackierten Metall bzw. von der Holzoberfläche und bringen Sie den Aufkleber wie im Bild oben rechts beschrieben auf den gesäuberten Untergrund auf.
- Beachten Sie: Bringen Sie den Aufkleber nicht auf raues laminiertes oder lackiertes Holz an.

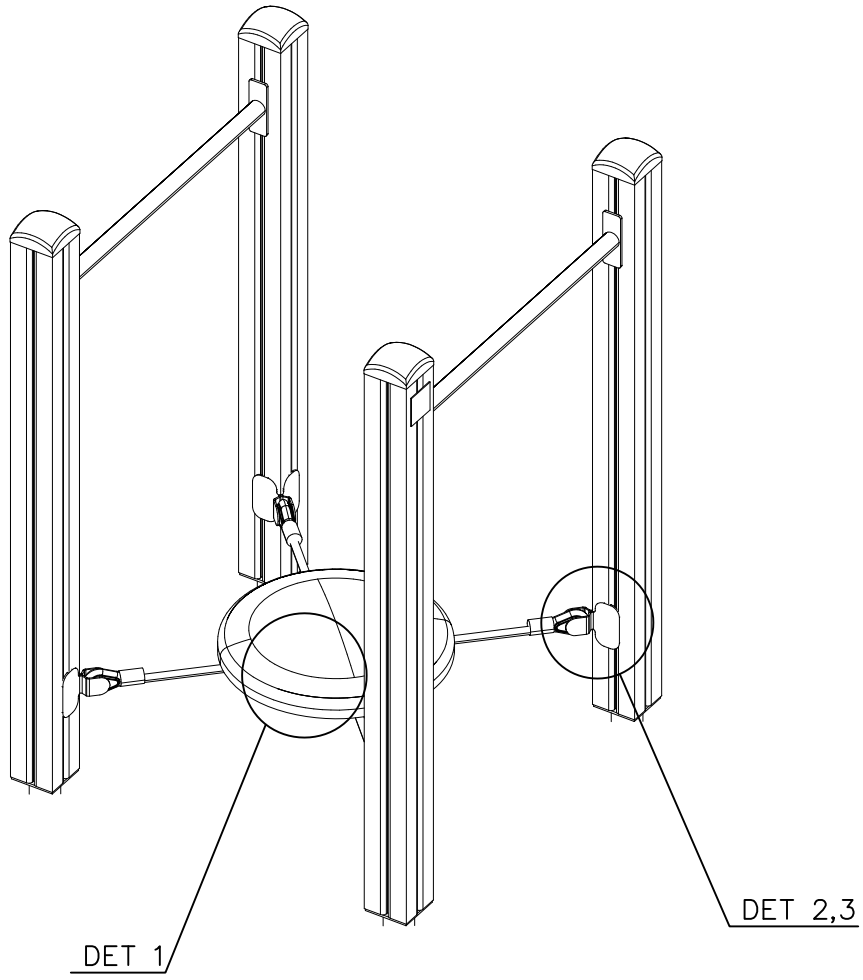
# LAPPSET®

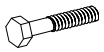
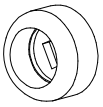
# 707373

## FINNO

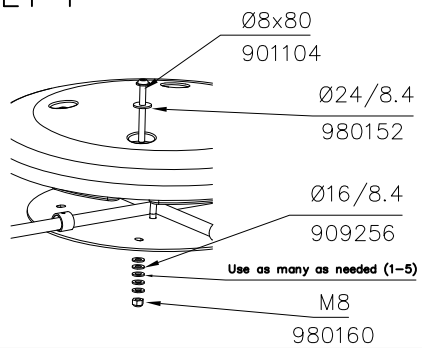
DATE: 14.12.2022



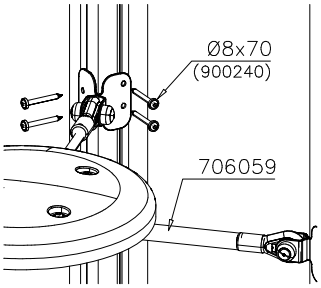



| | | PCS | | PCS |
|---|---|---|---|---|
| ① 929561 |  | 8 | ② 909568  M8x55 | 4 |
| ③ 901104  M8x80 | | 4 | ④ 900240  Ø8x70 | 16 |
| ⑤ 905083  Ø32 | | 8 | ⑥ 909256  Ø16/8.4 | 28 |
| ⑦ 980152  Ø24/8.4 | | 4 | ⑧ 980160  M8 | 4 |
| ⑨ 905112  Ø22 | | 8 | ⑩ 909633  M8 | 4 |
| | | PCS | | PCS |
| | | PCS | | PCS |
| | | PCS | | PCS |

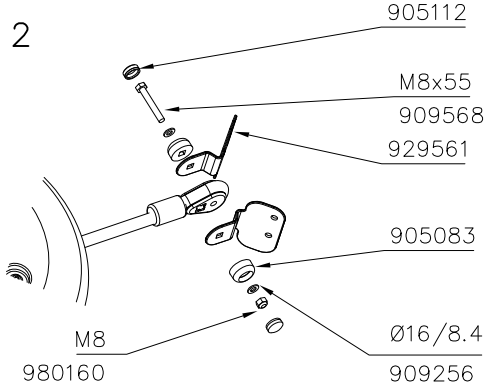
DET 1




DET 3




DET 2




Copyright Lappset Group Ltd

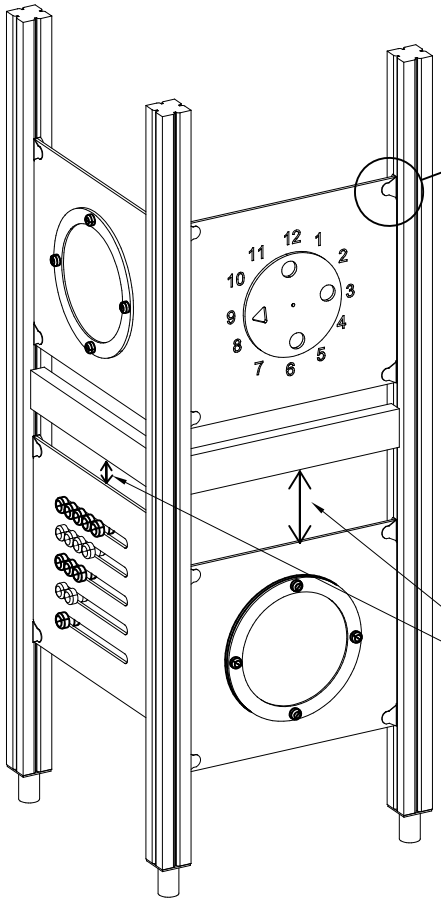
# LAPPSET®

# GAME WALL

**M80**

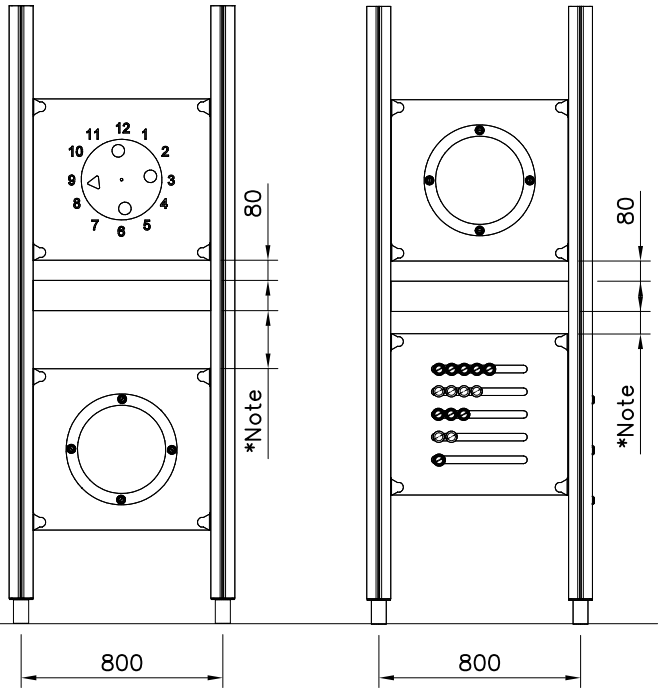
DATE: 4.11.2019






| | | | | | |
|---|---|---|---|---|---|
| ① 903176 | PCS | 4 | ② 909850 | PCS | 4 |
| | | | M8x25 | | |
| ③ 909256 | PCS | 8 | ④ 909633 | PCS | 4 |
| Ø16/8.4x1.6 | | | M8 | | |
| ⑤ 980123 | PCS | 4 | | PCS | |
| Ø7x60 | | | | | |

| COLOR OPTIONS | |
|---|---|
| –701 | BLUE |
| –702 | YELLOW |
| –703 | LIME |
| –704 | DARK GRAY |
| –705 | LIGHT GRAY |
| –706 | RED |
| –707 | GREEN |
| –708 | FUXIA |




Copyright Lappset Group Ltd

# LAPPSET®

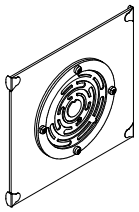
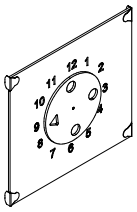
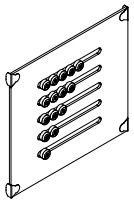
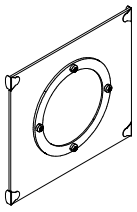
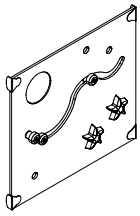
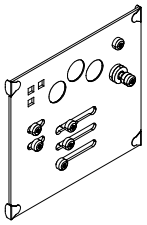
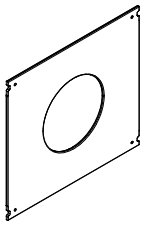
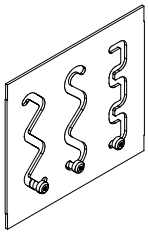
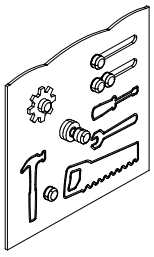
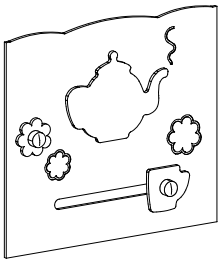
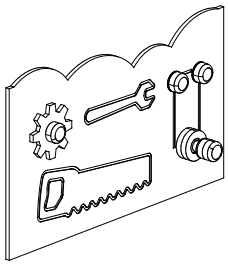
# GAME WALL

**M80**

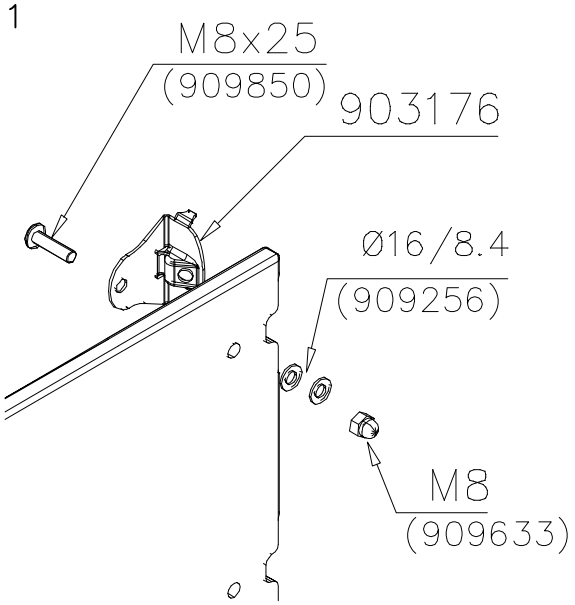
**DATE: 4.11.2019**



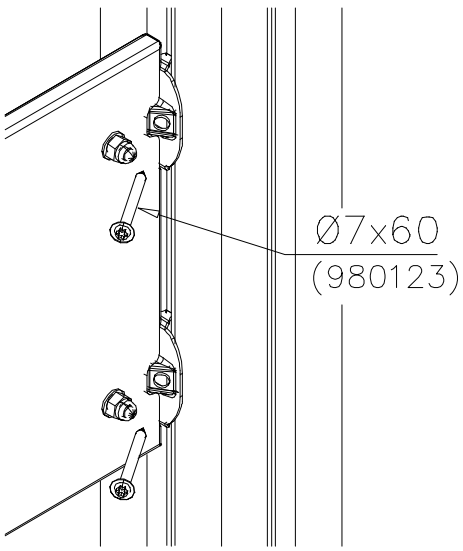
GAME WALL OPTIONS

| 706766 | 706772 | 706308 | 707453 |
|---|---|---|---|
|  640x702 |  640x702 |  640x702 |  640x702 |
| **707209** | **705705** | **707433** | **707386** |
|  640x702 |  640x702 |  640x702 |  640x702 |
| **709403** | **709358** | **709405** | |
|  640x702 |  640x702 |  420x702 | |

DET 1




DET 2




Copyright 1998 Lappset Group Ltd

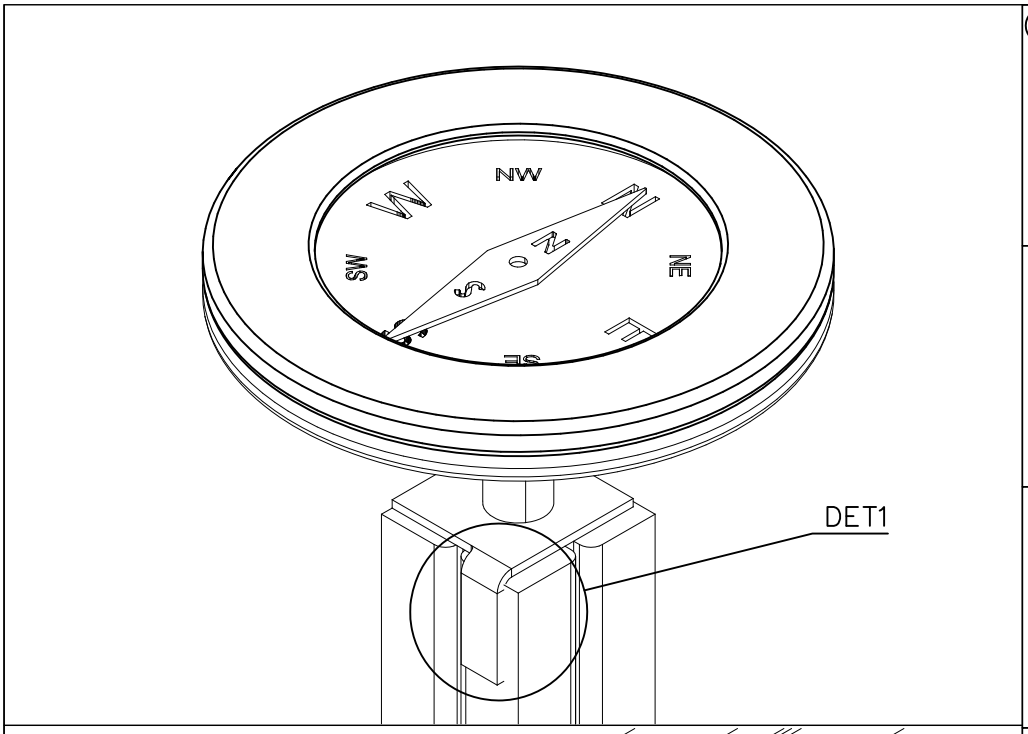
# LAPPSET®

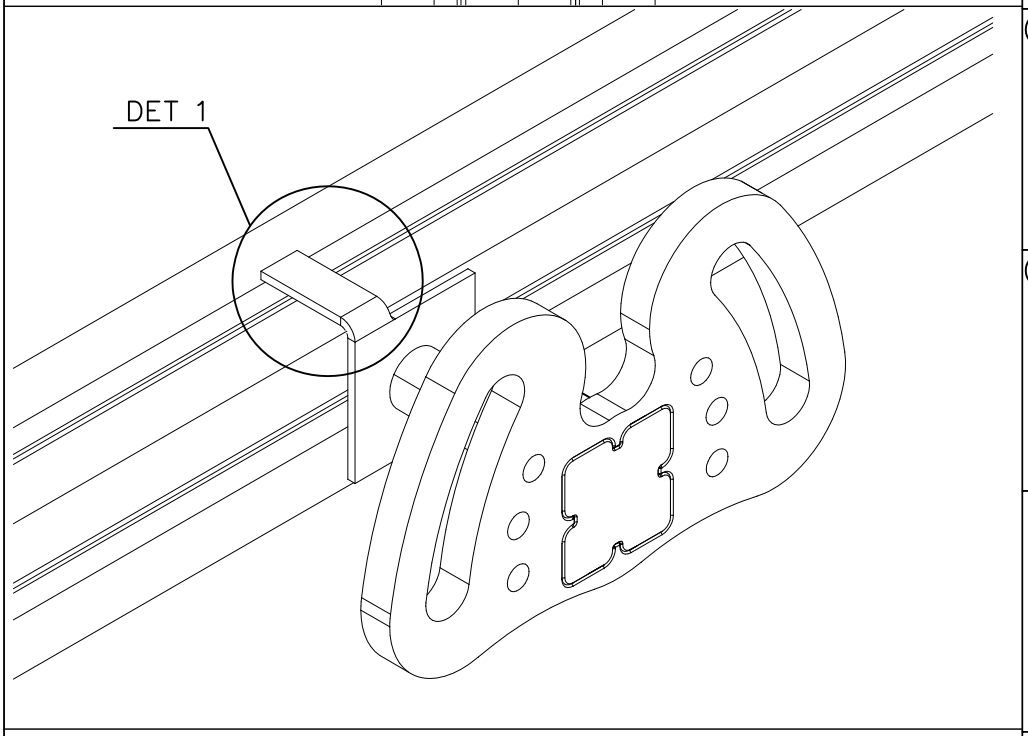
# 707585

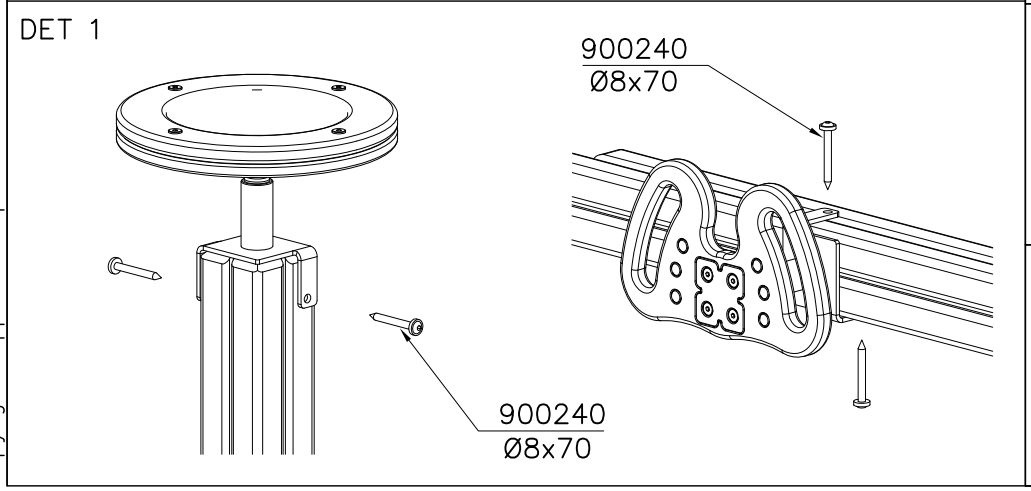
## FINNO

DATE: 15.3.2016

1(1)




| | | | | |
|---|---|---|---|---|
| ① 900240 Ø8x70 | PCS 2 | | | PCS |
| | PCS | | | PCS |
| | PCS | | | PCS |
| ○ 707302 | PCS 1 | ○ 707303 | | PCS 1 |
| ○ 707304 | PCS 1 | ○ 707305 | | PCS 1 |
| | PCS | | | PCS |
| | PCS | | | PCS |
| | PCS | | | PCS |

Copyright Lappset Group Ltd

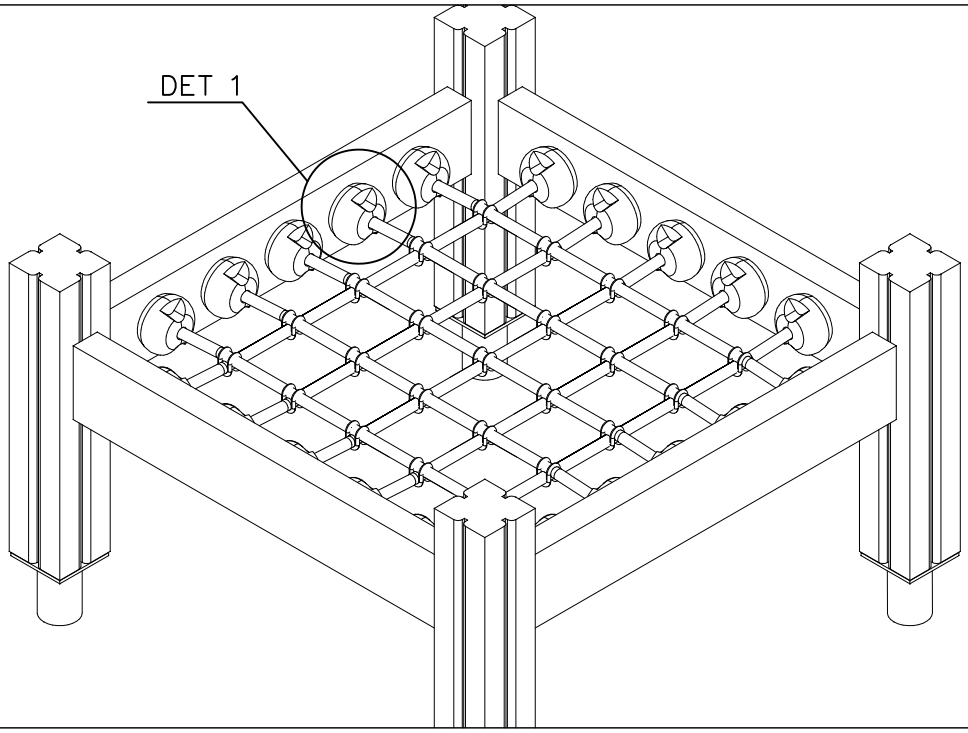
# LAPPSET®

# 707588

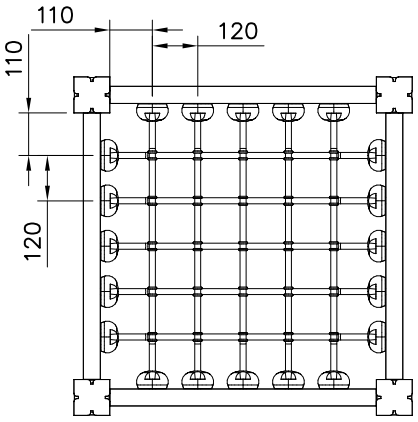
**FINNO**

DATE: 11.10.2016

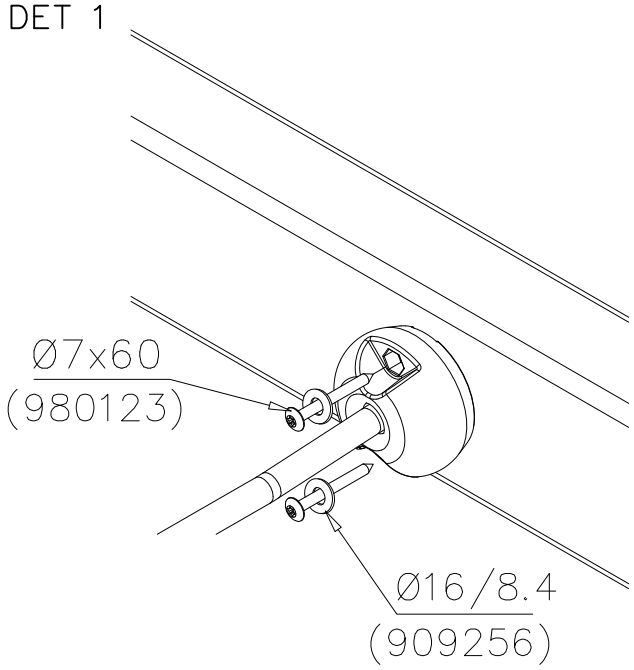





| | | | | | |
|---|---|---|---|---|---|
| ① 980123 | PCS | 40 | ② 909256 | PCS | 40 |
| Ø7x60 | | | Ø16/8.4 | | |
| | PCS | | | PCS | |
| | PCS | | ○ 707590 | PCS | |
| | | | 755x755 | | |
| | PCS | | | PCS | |
| | PCS | | | PCS | |




DET 1




Copyright Lappset Group Ltd

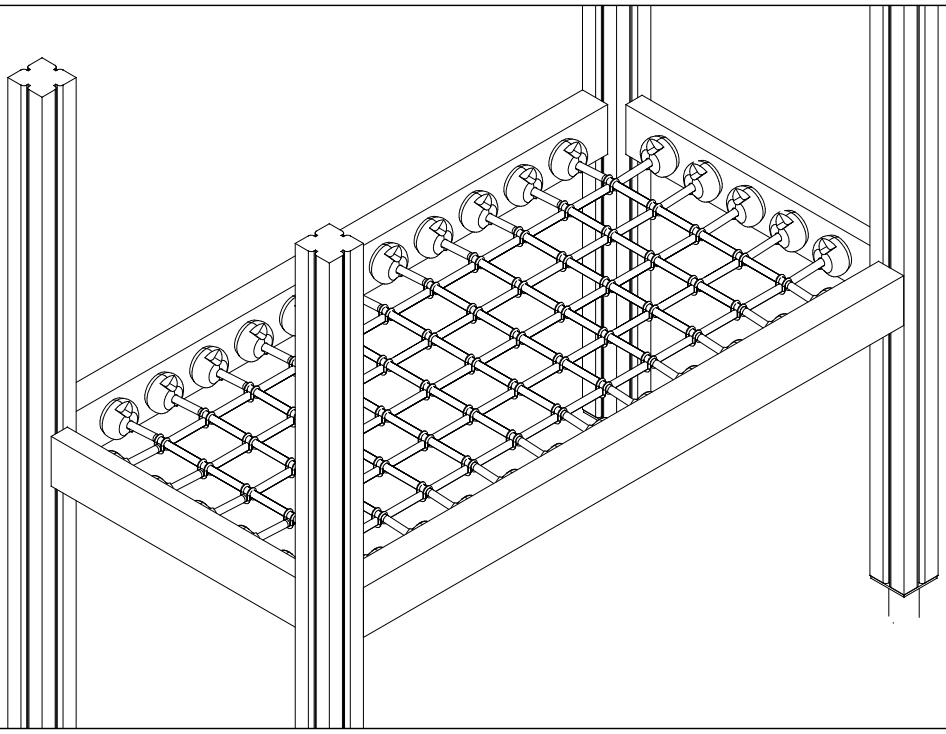
# LAPPSET®

# 707589

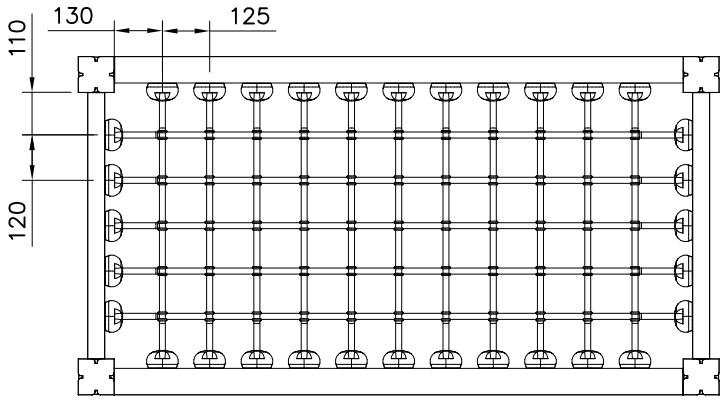
**FINNO**

DATE: 31.1.2017

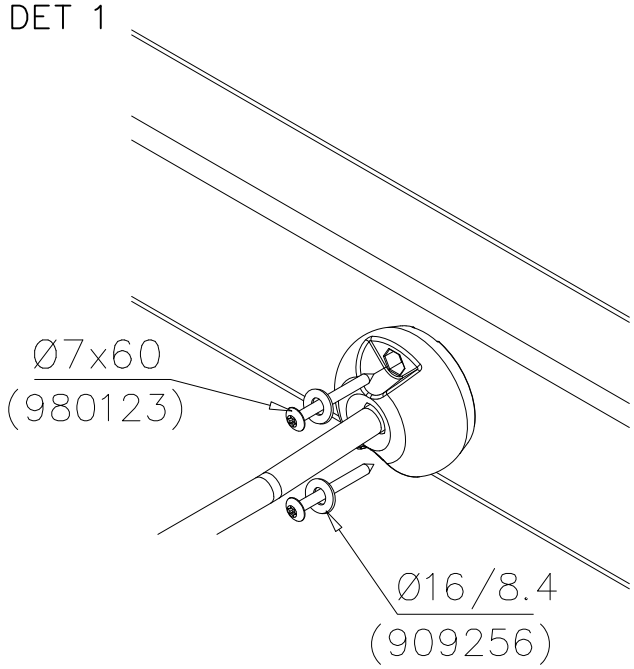




| | | | | | |
|---|---|---|---|---|---|
| ① 980123 | PCS | 64 | ② 909256 | PCS | 64 |
| Ø7x60 | | | Ø16/8.4 | | |
| | PCS | | | PCS | |
| | PCS | | ○ 707595 | PCS | |
| | | | 755x1555 | | |
| | PCS | | | PCS | |
| | PCS | | | PCS | |




DET 1




Copyright Lappset Group Ltd

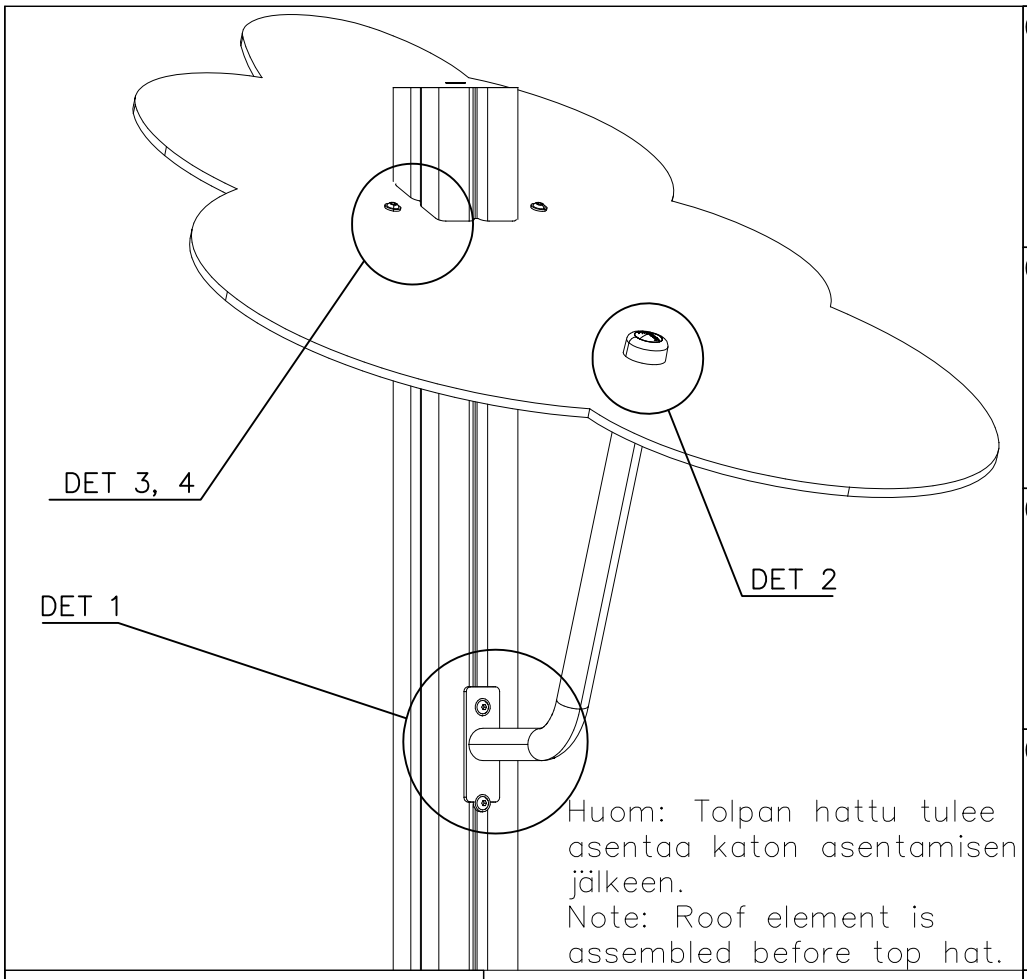
# LAPPSET®

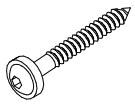
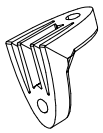
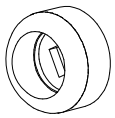
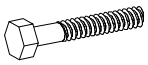
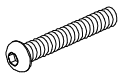
# 707665

**FINNO**

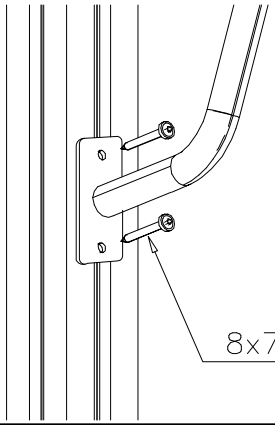
DATE: 10.3.2016

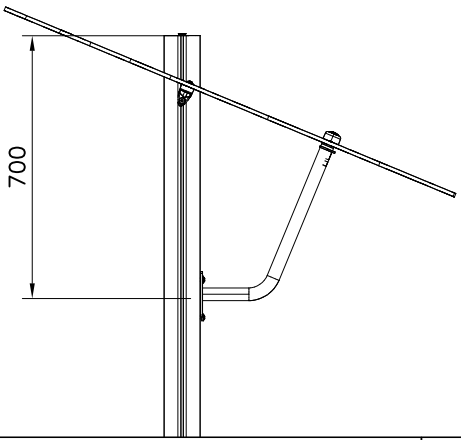




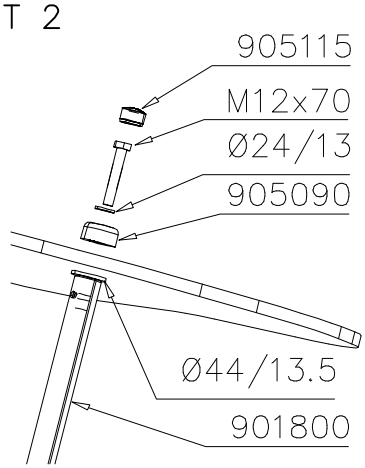

| | | PCS | | PCS |
|---|---|---|---|---|
| ① 900240 |  Ø8x70 | 4 | ② 901570  36x55x55 | 2 |
| ③ 980154 |  Ø24/13 | 1 | ④ 905086  Ø44/13,5 | 1 |
| ⑤ 905090 |  Ø45 | 1 | ⑥ 905115  Ø30 | 1 |
| ⑦ 909142 |  M12x70 | 1 | ⑧ 980160  M8 | 2 |
| ⑨ 909852 |  M8x30 | 2 | | |
| | | | | |

DET 1

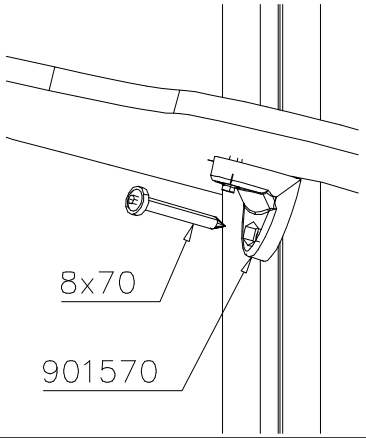


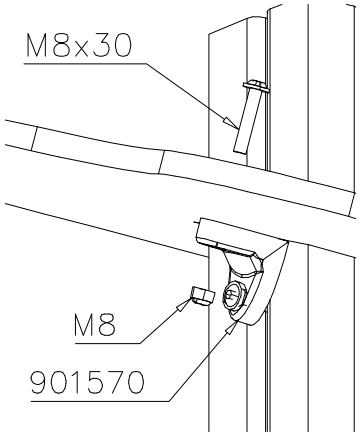

DET 2




DET 3




DET 4




Copyright Lappset Group Ltd

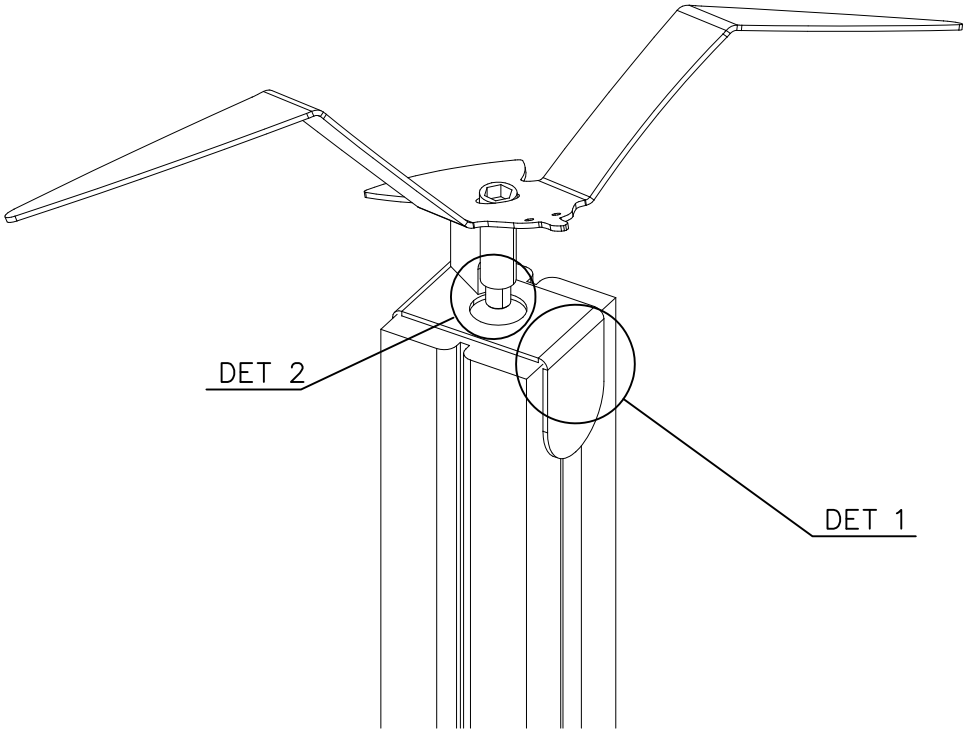
# LAPPSET®

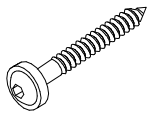
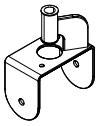
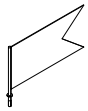
# 707693

**FINNO**

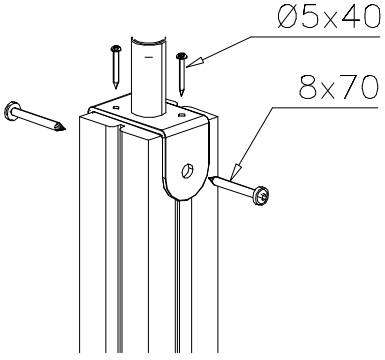
DATE: 24.3.2016



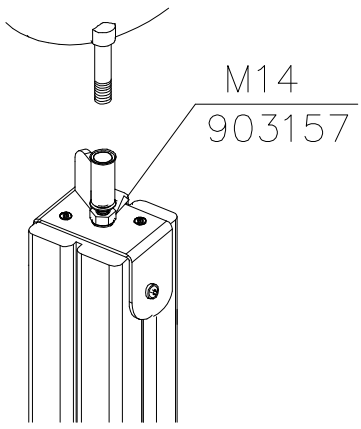



| | PCS | | PCS |
|---|---|---|---|
| ① 900240  Ø8x70 | 2 | ② 980106  Ø5x40 | 2 |
| ③ 907082  Ø8x70 | 1 | | |
| | | | |
| | | | |
| ○ 908357  | 1 | ○ 900793  | 1 |
| ○ 903157  M14 | 1 | | |
| | | | |
| | | | |

DET 1




DET 2




Copyright Lappset Group Ltd

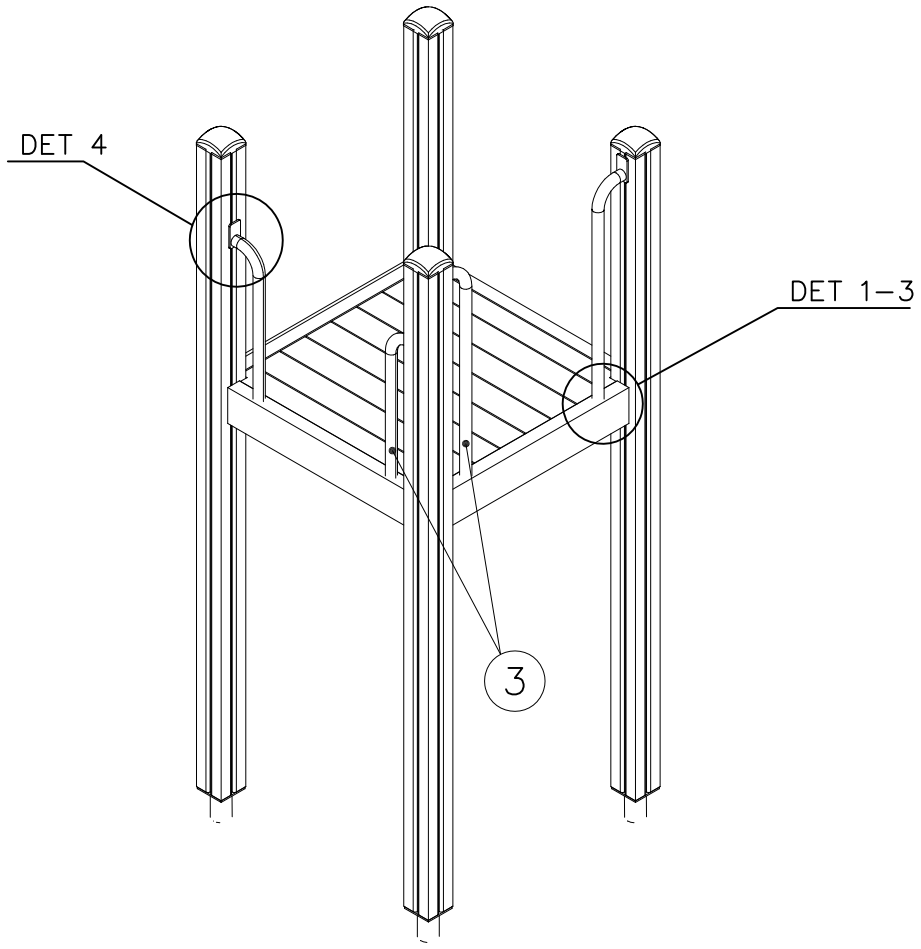
# LAPPSET®

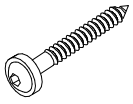
# GRIP

## FINNO

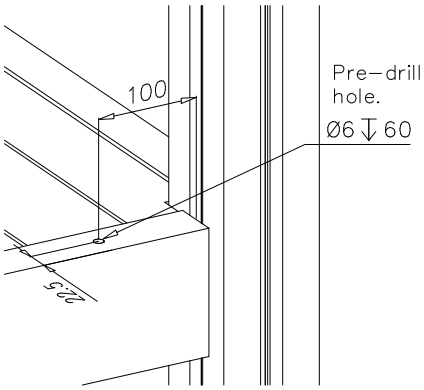
DATE: 18.1.2016



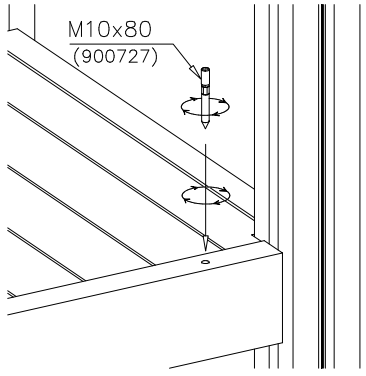



| | | | | | |
|---|---|---|---|---|---|
| ① 900240 | PCS | 1 | ② 900727 | PCS | 1 |
|  | | |  | | |
| Ø8x70 | | | M10x80 | | |
| | PCS | | | PCS | |
| ③ 907688 | PCS | 1 | ③ 907701 | PCS | 1 |
|  | | |  | | |
| 765 | | | 545 | | |
| | PCS | | | PCS | |
| | PCS | | | PCS | |
| | PCS | | | PCS | |
| | PCS | | | PCS | |
| | PCS | | | PCS | |

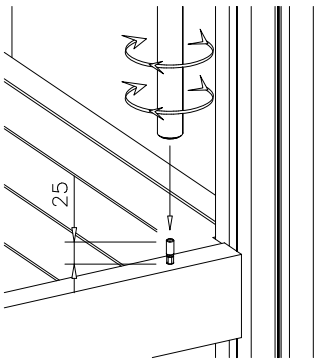
DET 1



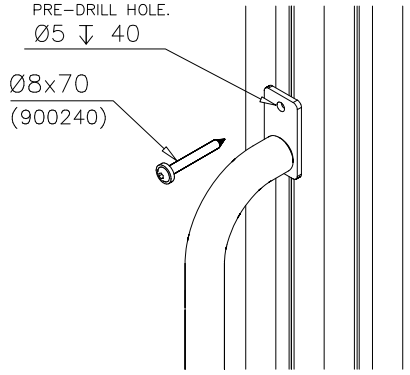

DET 2




DET 3




DET 4




Copyright Lappset Group Ltd

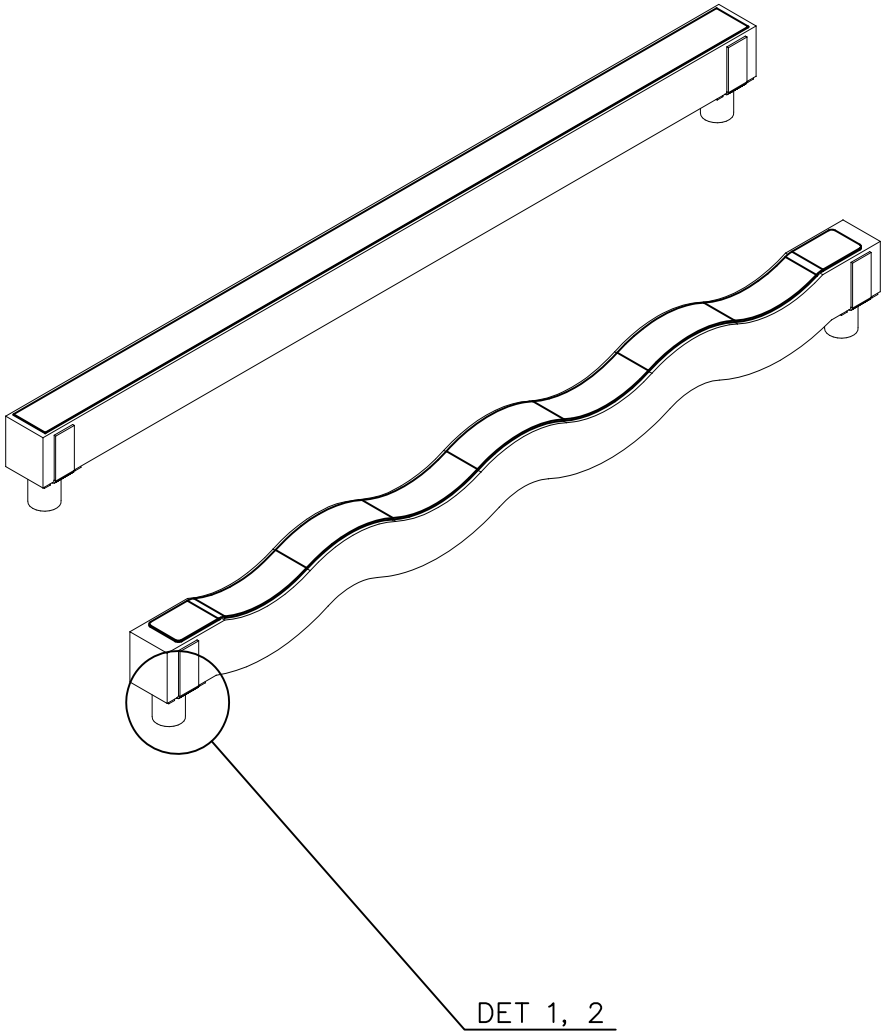
# LAPPSET®

# 707785

## FINNO

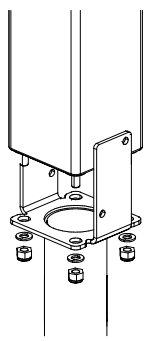
DATE: 21.4.2016

1(1)

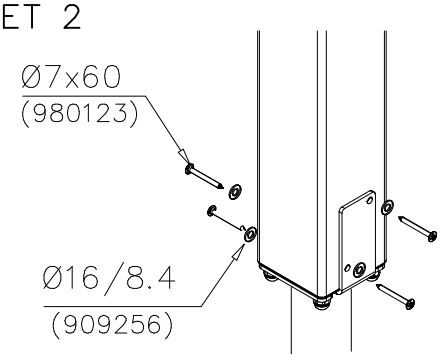



| | | | | |
|---|---|---|---|---|
| 1 980123 | PCS | 8 | 2 909256 | PCS 8 |
| Ø7x60 | | | Ø16/8.4 | |
| | PCS | | | PCS |
| | PCS | | | PCS |
| | PCS | | | PCS |
| ○ 705566 | PCS | | ○ 705590 | PCS |
| 140x120x2294 | | | 120x200x2294 | |
| ○ 905780 | PCS | | ○ 905761 | PCS |
| SURFACE | | | DEEP | |
| | PCS | | | PCS |
| | PCS | | | PCS |

DET 1



DET 2



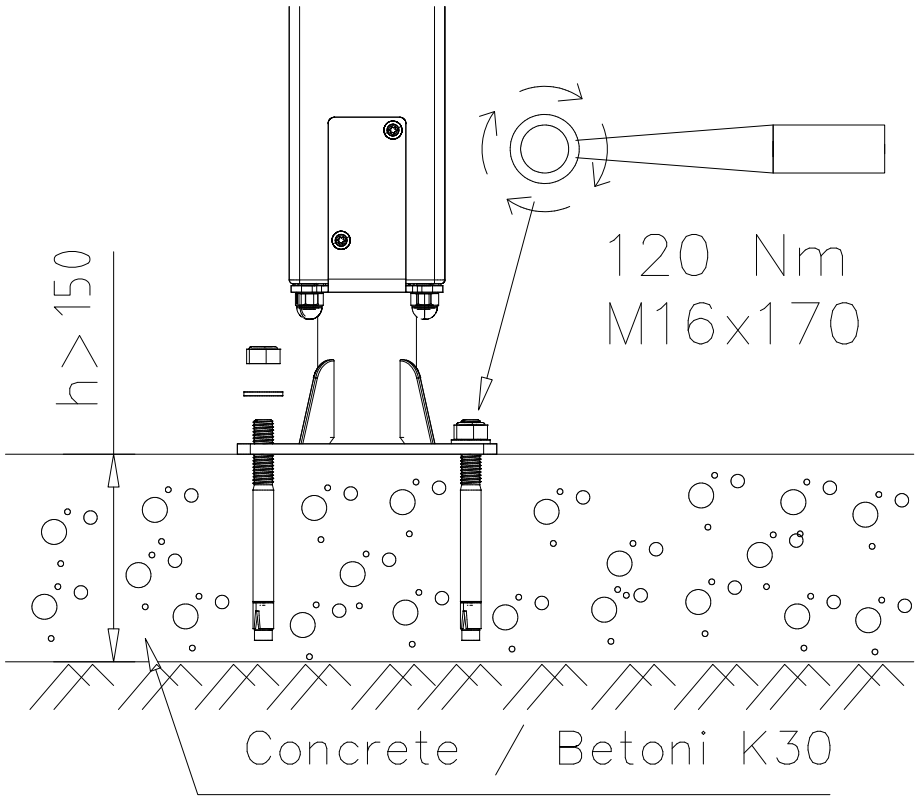

Copyright Lappset Group Ltd

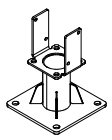
# LAPPSET®
## SURF. FOUNDATION

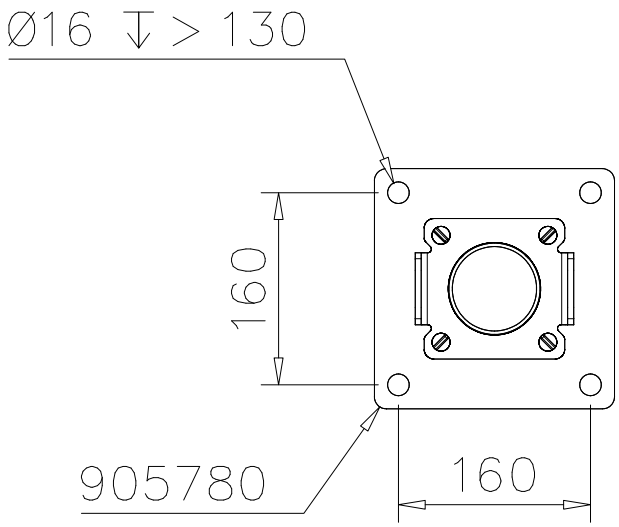
# FOOT 120x120 POST AND BEAMS

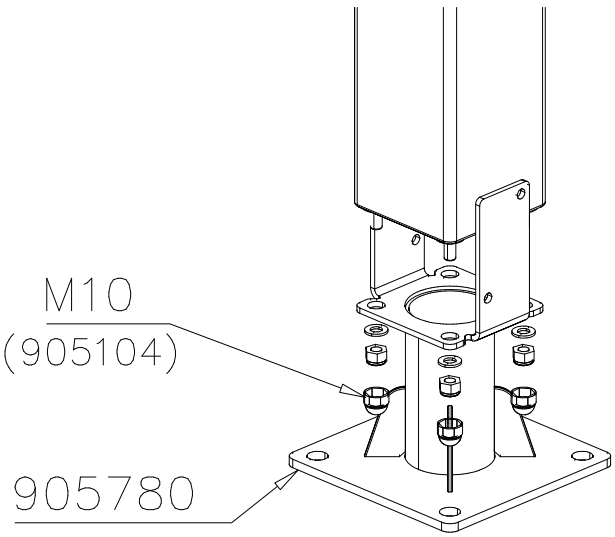
DATE: 21.4.2016

**4A**




| | PCS | | PCS |
|---|---|---|---|
| ① 904450 | 4 | ② 905104 | 4 |
|  M16x170 | |  M10 | |
| | | | |
| | | | |
| | | | |
| ○ 905780 | | | |
|  SURFACE | | | |




Copyright Lappset Group Ltd