LAPPSET®

FINNO

ASENNUSOHJE
MONTERINGSANSVISNING
INSTALLATION INSTRUCTION
AUFBAUANLEITUNG
NOTICE D'INSTALLATION

DATE: 6.8.2020

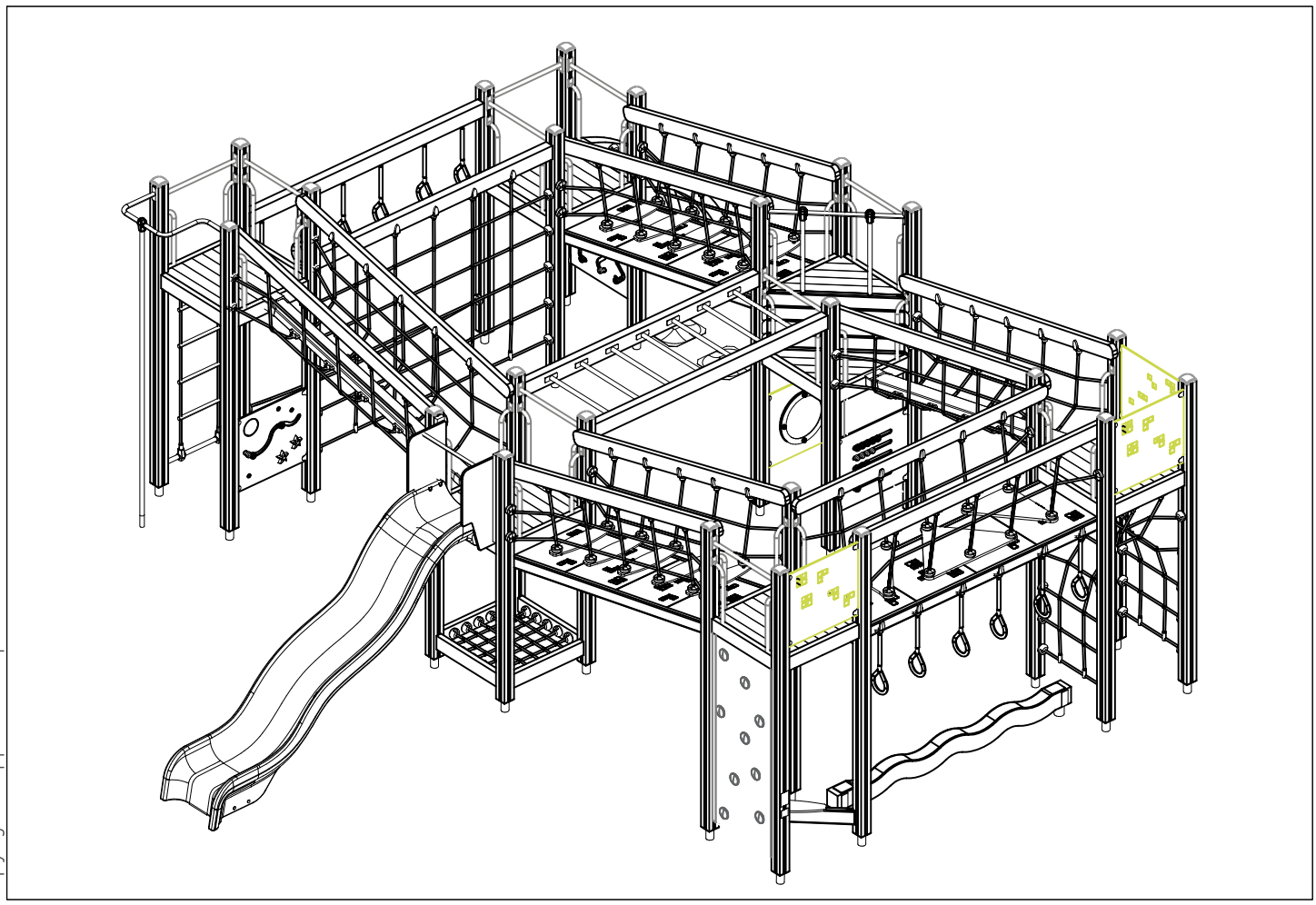

Copyright Lappset Group Ltd

LAPPSET®

FINNO

DATE: 6.8.2020

	PCS		PCS		PCS		PCS		PCS		PCS
008985	2	008986	5	701665	1	702286	1	702339	1	705590−602	1
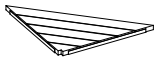		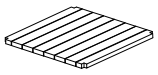						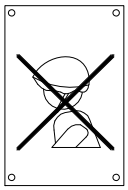		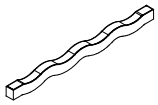	
32x714x714		750x750		45x95x555		65x65		118x78		120x200x2294	
706308−703	PCS	706436−703	PCS	706439−602	PCS	706443	PCS	706453	PCS	706484−602	PCS
1		3		28		10		11		9	
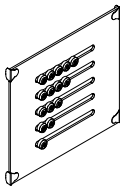		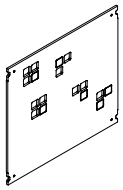		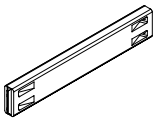		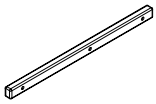		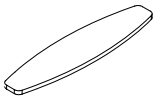			
10x640x702		10x640x702		L 704		32x45x702		15x145x600		93x93x2150	
706505	PCS	706508	PCS	706510−602	PCS	706531	PCS	706534	PCS	706535	PCS
2		6		6		26		3		5	
		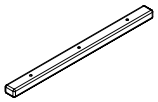		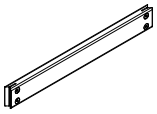		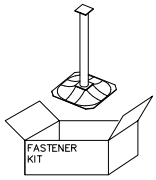		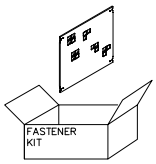		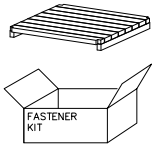	
35x70x730		32x45x650		45x120x1030							
706537	PCS	706538	PCS	706541	PCS	706542	PCS	706546	PCS	706560−703	PCS
2		6		1		1		1		1	
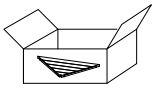		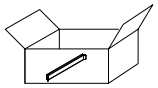		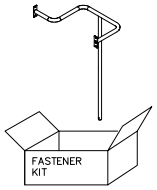		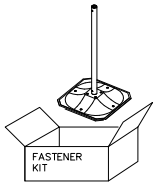		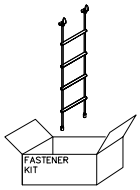		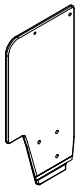	
										15x765x370	
706561−703	PCS	706609	PCS	706646	PCS	706735−305	PCS	706742	PCS	706766−703	PCS
1		2		2		9		9		1	
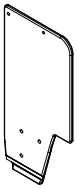		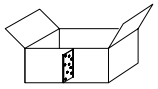		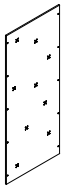		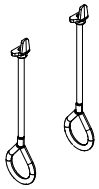		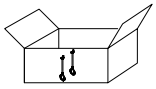		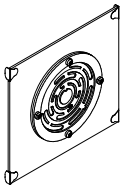	
15x765x370				12x686x1660							
706772−703	PCS	706778	PCS	706780−305	PCS	706810−602	PCS	706871−602	PCS	706872−602	PCS
1		2		1		15		1		1	
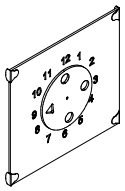		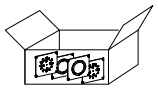		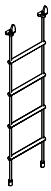		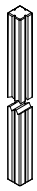					
						93x93x2650		95x1005x1365		95x1005x1365	
706873−305	PCS	706877	PCS	706981	PCS	707209−703	PCS	707255−611	PCS	707259−305	PCS
1		1		1		1		10		4	
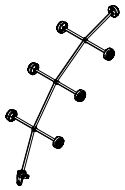		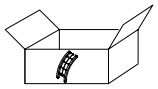		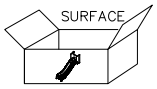		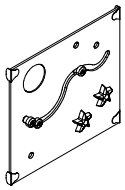		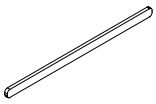		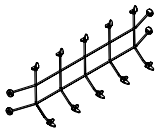	
1455x505				SLIDE 80M		10x640x702		45x120x2480		2340x800	

Copyright Lappset Group Ltd

LAPPSET®

FINNO

DATE: 6.8.2020

707260–305	PCS	707262	PCS	707265–305	PCS	707266	PCS	707267	PCS	707268	PCS
	4		2		2		1		2		2
2375x600		70x145x2235		2360x600		20x584x895		20x584x495			
707269	PCS	707270	PCS	707271–602	PCS	707272–703	PCS	707284	PCS	707285–305	PCS
	1		2		6		12		3		1
				70x95x2480		15x630x590				1600x2305	
707287	PCS	707288–305	PCS	707294–602	PCS	707341–305	PCS	707349	PCS	707386–703	PCS
	1		1		4		1		1		1
		L 2305		70x120x2304		1520x705				10x640x702	
707446	PCS	707450	PCS	707588	PCS	707590–305	PCS	707625	PCS	707732	PCS
	1		2		1		1		1		36
						755x755					
707785	PCS	707900	PCS	708046	PCS	900240	PCS	901868	PCS	901902	PCS
	1		2		2		64		1		6
		FASTENER KIT				Ø8x70		Ø30x598		30.7x60.9x100	
901916	PCS	902439	PCS	902474	PCS	903093	PCS	904451	PCS	905083	PCS
	1		1		1		128		1		4
L 650		Left Hand		Right Hand		Ø8x90		+1470		Ø32	
905112	PCS	905138	PCS	905196	PCS	905761	PCS	906503	PCS	907694–216	PCS
	4		24		24		2		4		17
Ø22		GRAY		GRAY		12x12x700		8x120		L 704	

Copyright Lappset Group Ltd

LAPPSET®

FINNO

DATE: 6.8.2020

907695–216	PCS	907701–216	PCS	907770	PCS	907817–216	PCS	907920–216	PCS	908021	PCS
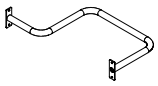	1		36	2x35/40x1659	4	L 2554	1	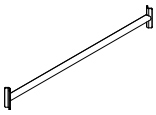 120x40x1029	1	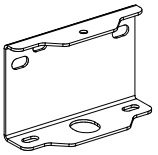 3x212x214	2
908044–216	PCS	909511	PCS	909519	PCS	980114	PCS	980123	PCS	980131	PCS
Ø33,7x679	2	90x90x650	26	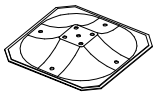 50x380x380	27	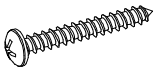 Ø4x20	8	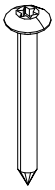 Ø7x60	4	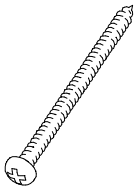 Ø6x60	96
980150	PCS	980151	PCS		PCS		PCS		PCS		PCS
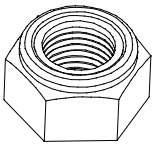 M8	4	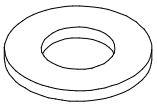 Ø16/8.4	4								
	PCS		PCS		PCS		PCS		PCS		PCS
	PCS		PCS		PCS		PCS		PCS		PCS
	PCS		PCS		PCS		PCS		PCS		PCS
	PCS		PCS		PCS		PCS		PCS		PCS

Copyright Lappset Group Ltd

LAPPSET®

FINNO

DATE: 6.8.2020

EN/AS Impact Area 87 m2

Falling Space 87.6 m2

Grid size = 1000mm

1: 75

0 3

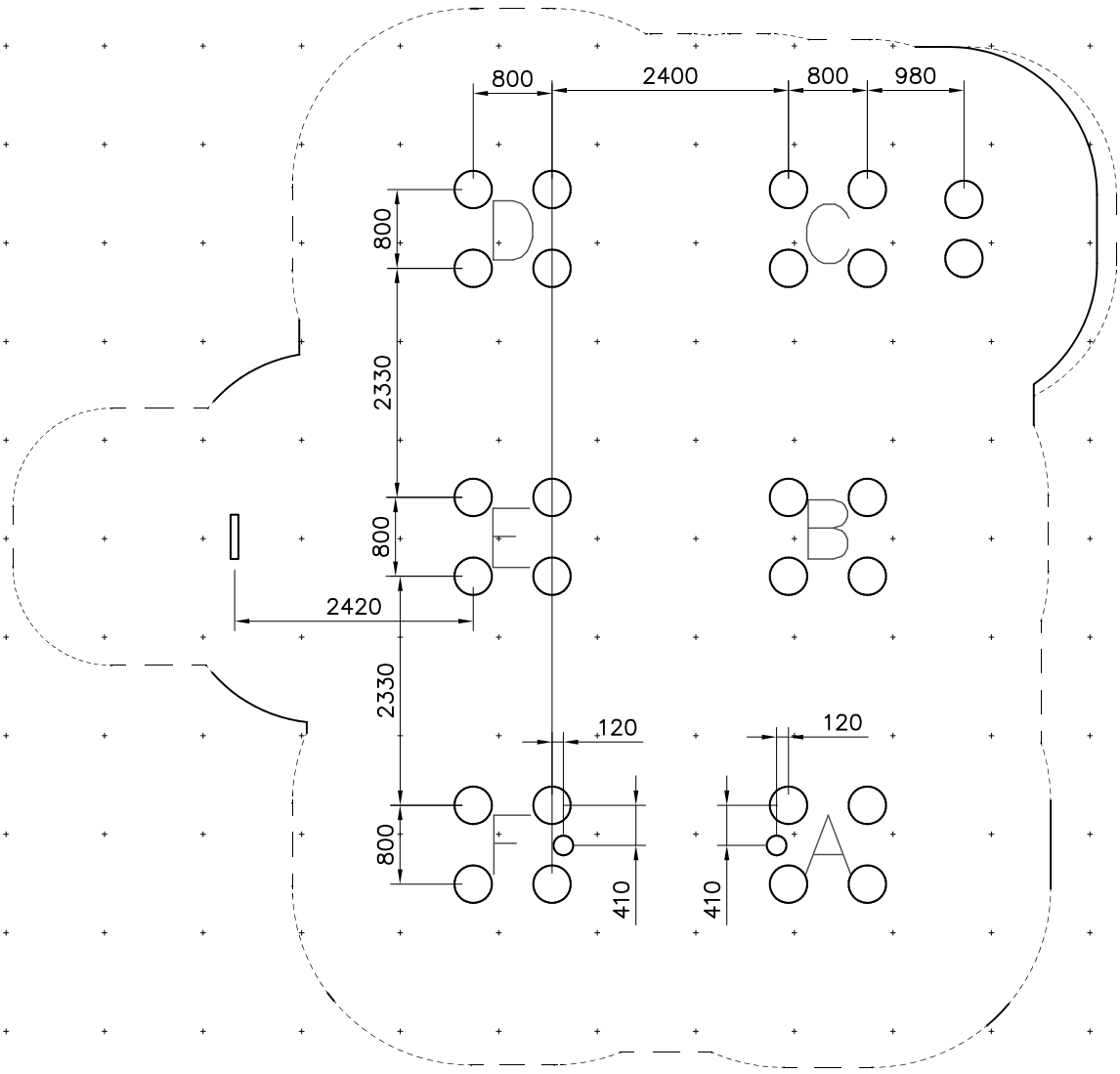

Copyright Lappset Group Ltd

LAPPSET®
FINNO

DATE: 6.8.2020

4A

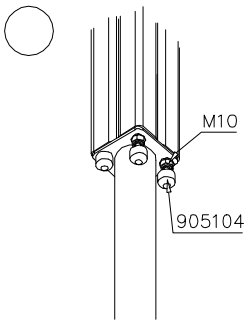

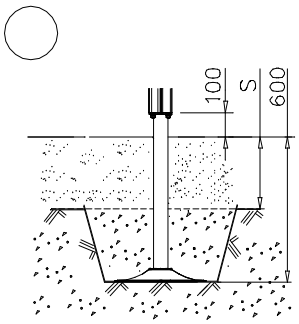

Copyright Lappset Group Ltd

LAPPSET®

FINNO

Q14865

DATE: 6.8.2020

5

EN/AS Impact Area 87 m2

Falling Space 87.6 m2

Max Falling Height 2150 mm

1:75

0 3

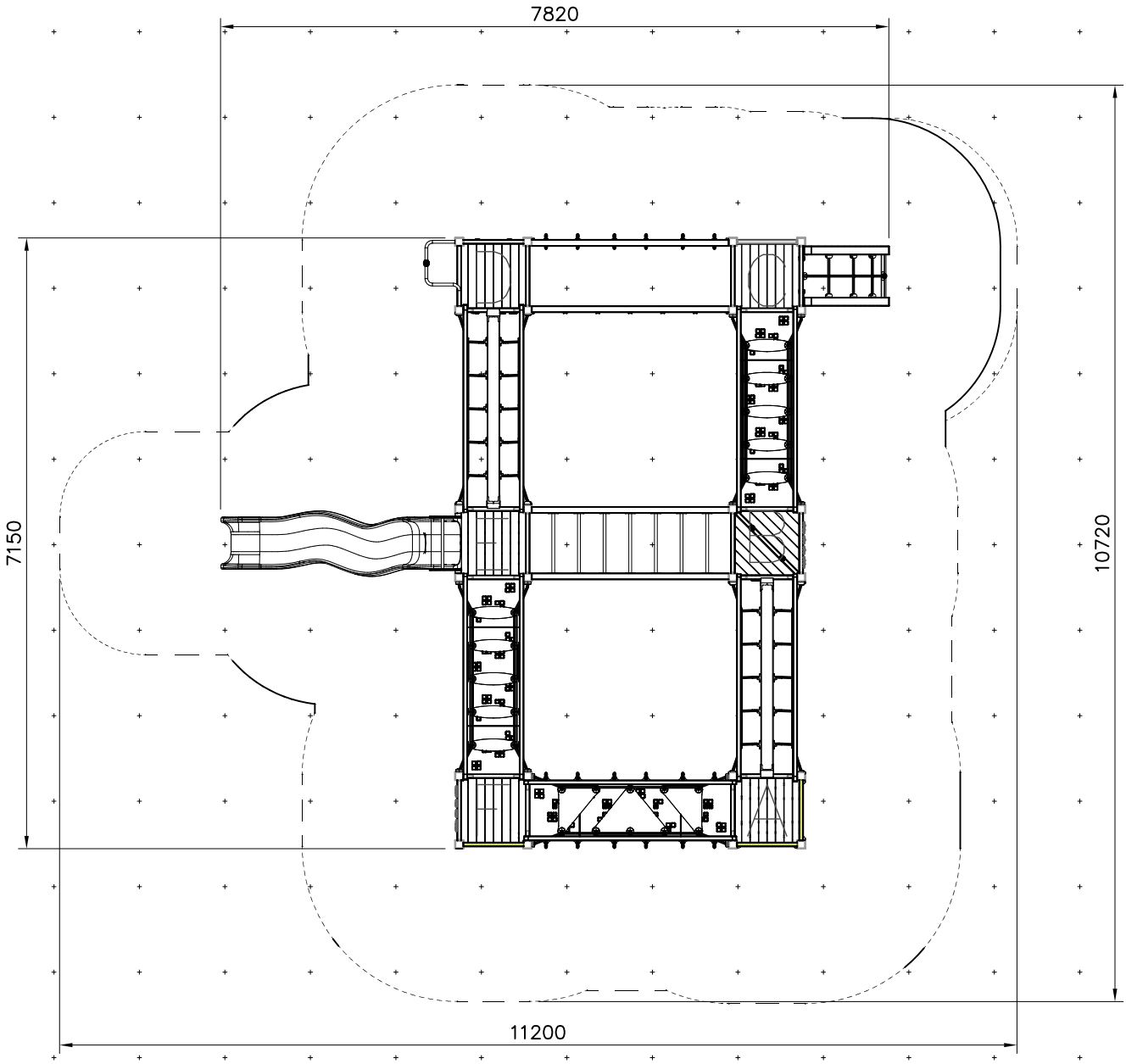

Copyright Lappset Group Ltd

LAPPSET®

FINNO

DATE: 6.8.2020

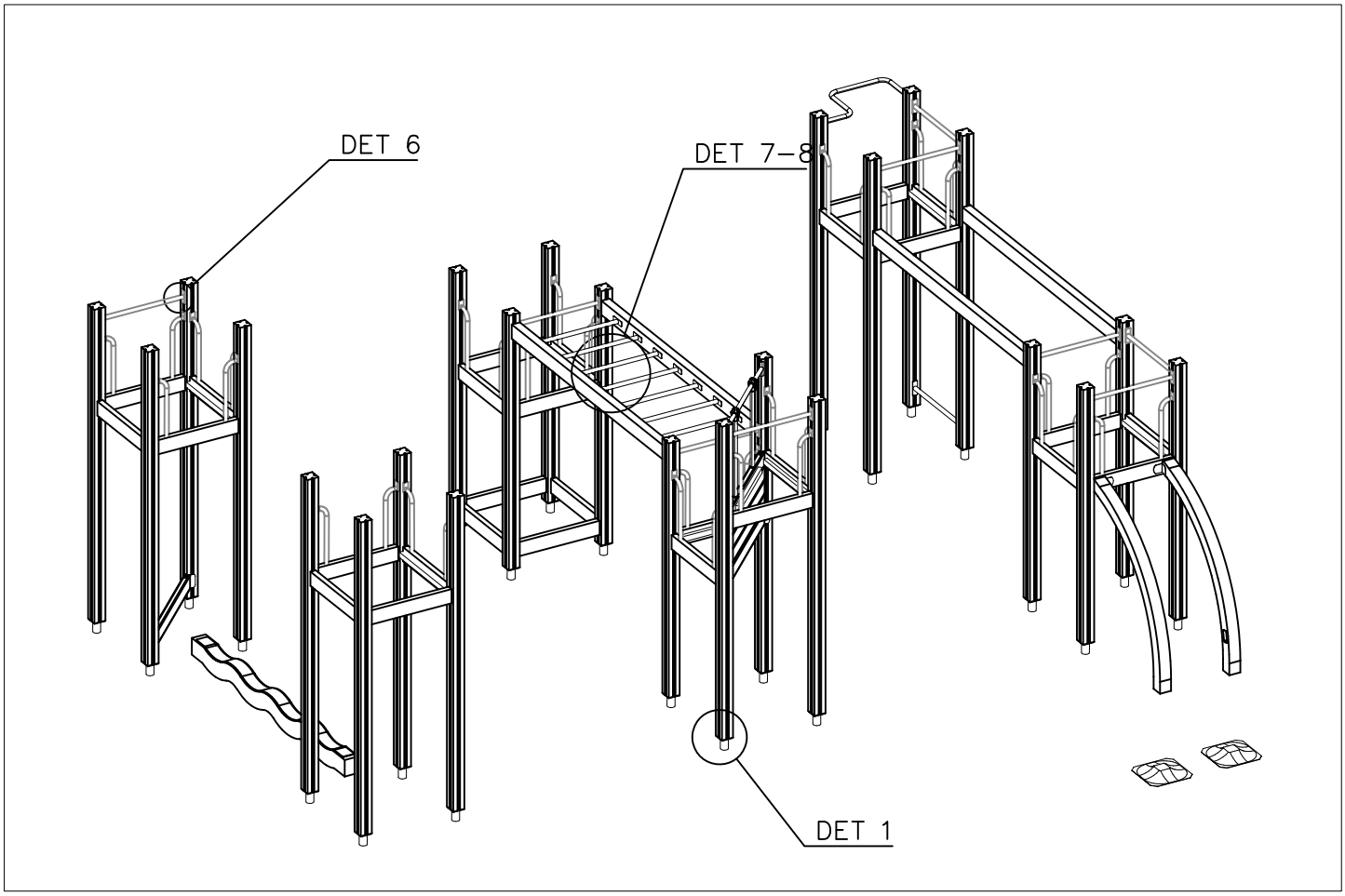

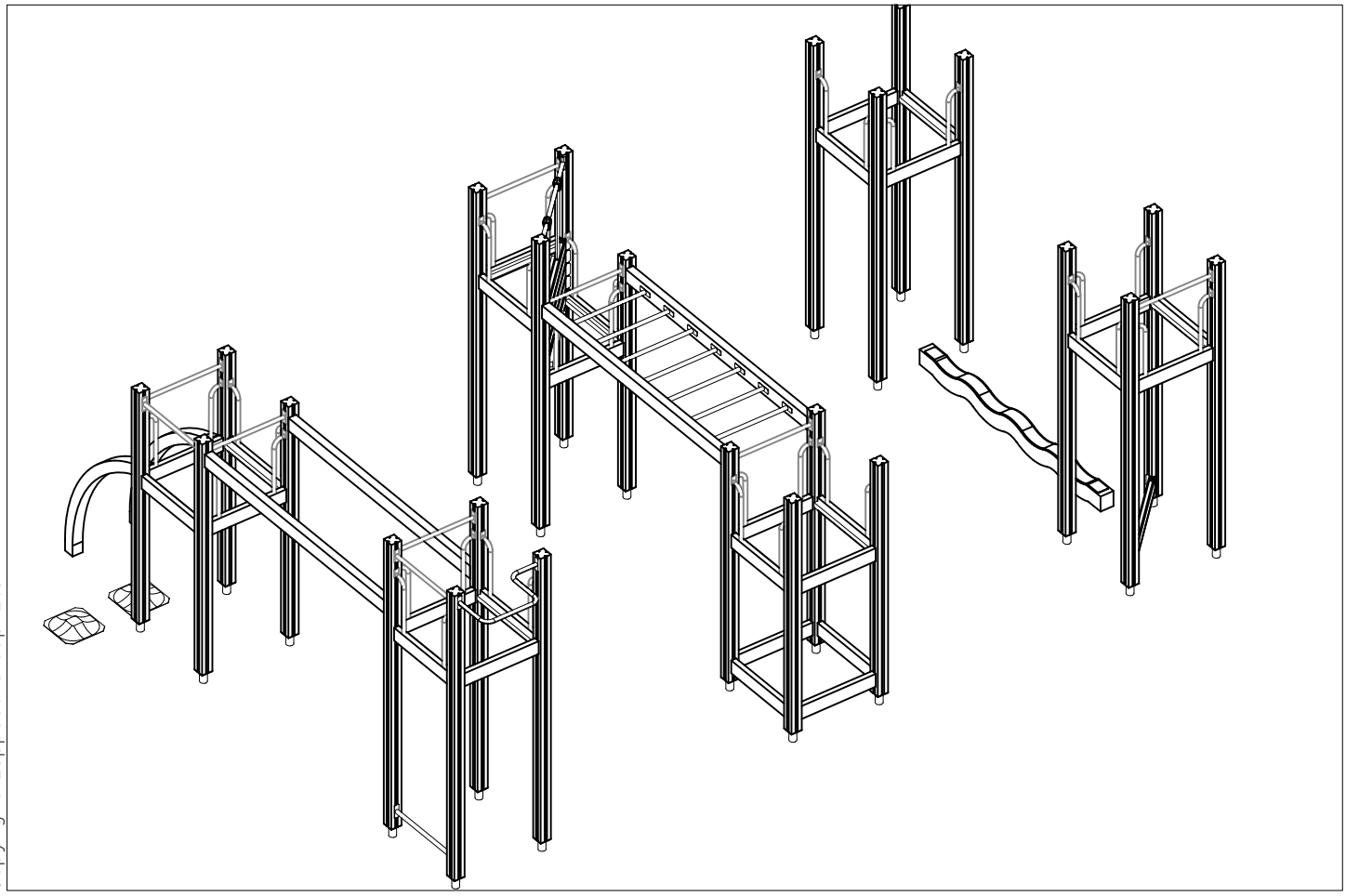

Copyright Lappset Group Ltd

LAPPSET®

FINNO

DATE: 6.8.2020

6A

DET 1

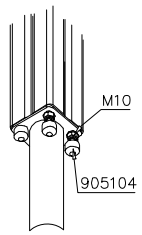

DET 2

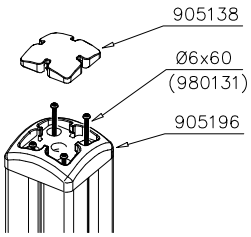

DET 3

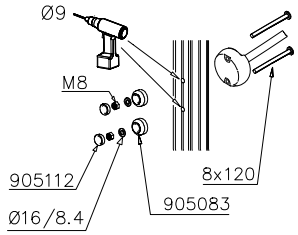

DET 4

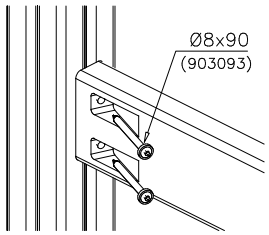

DET 5

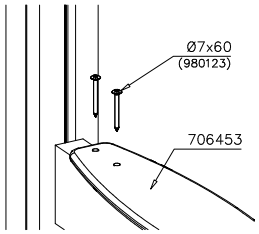

DET 6

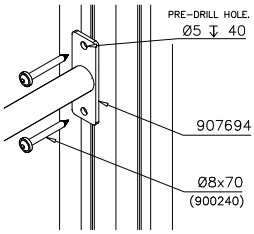

DET 7

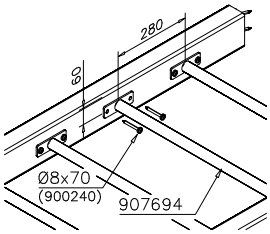

DET 8

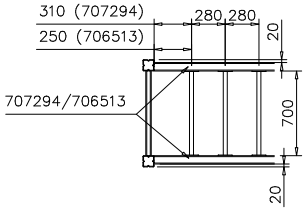

DET 9

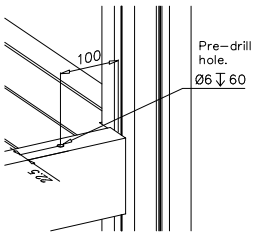

DET 10

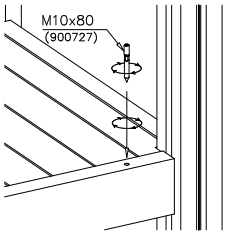

DET 11

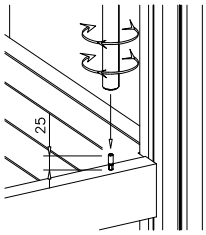

DET 12

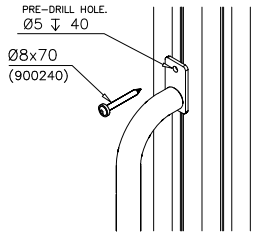

DET 13

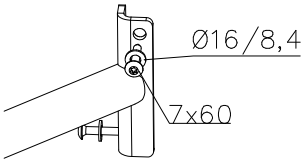

Copyright Lappset Group Ltd

LAPPSET®
FINNO

TOWER A
7

DATE: 6.8.2020

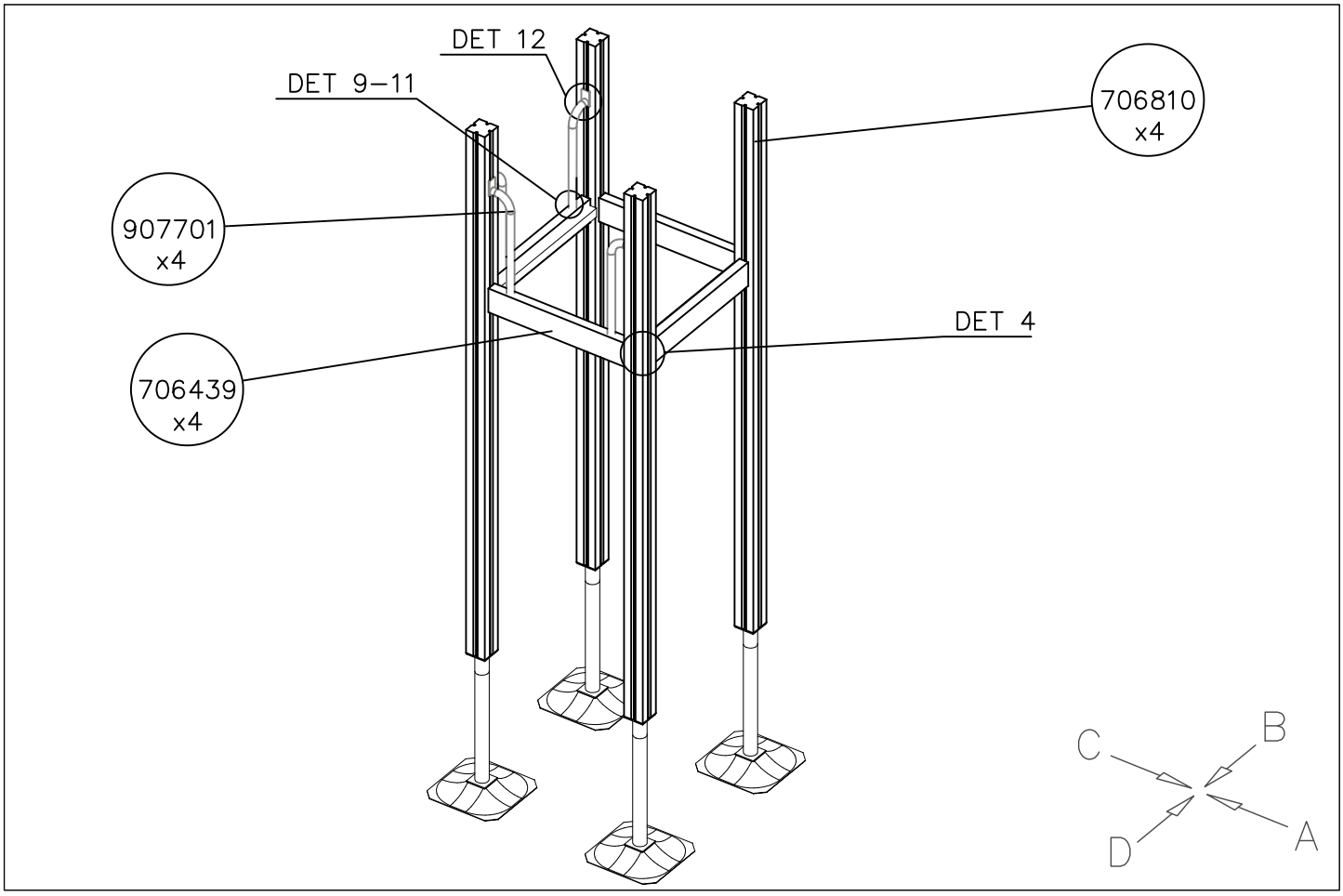

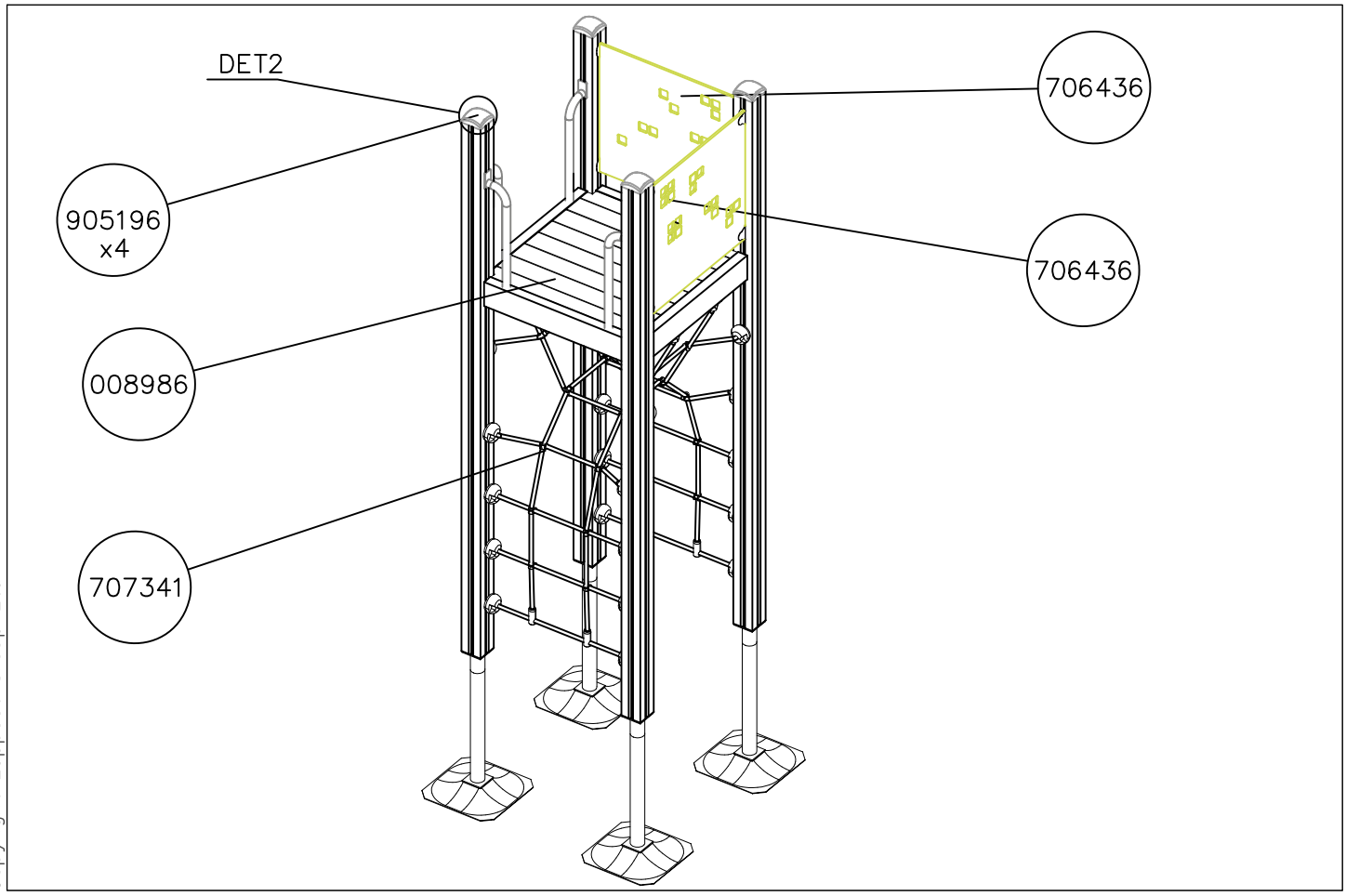

Copyright Lappset Group Ltd

LAPPSET®
FINNO

TOWER A
7a

DATE: 6.8.2020

1:50

A

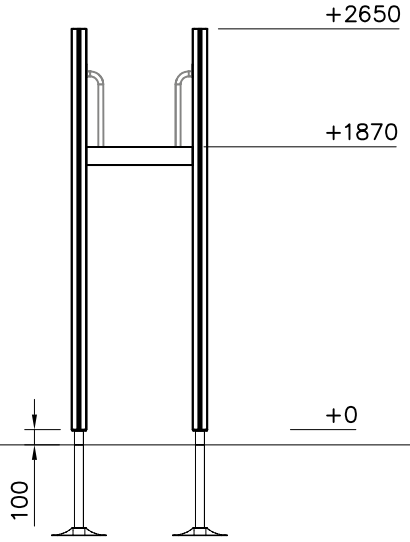

B

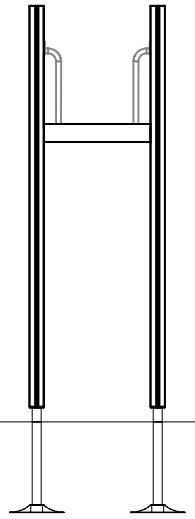

C

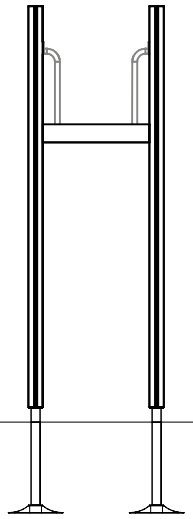

D

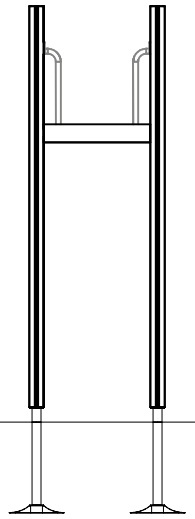

Copyright Lappset Group Ltd

LAPPSET®
FINNO

TOWER B
7b

DATE: 6.8.2020

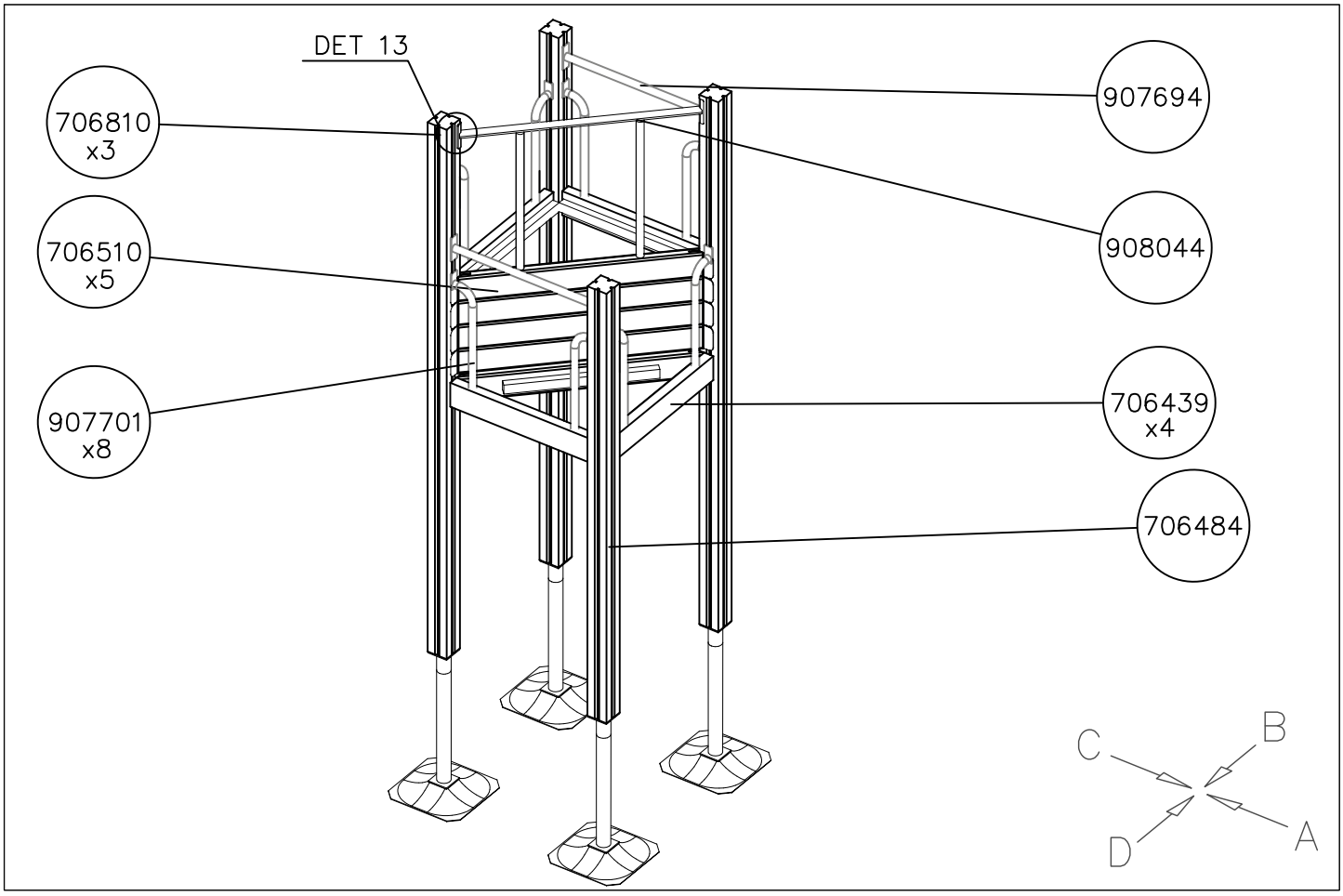

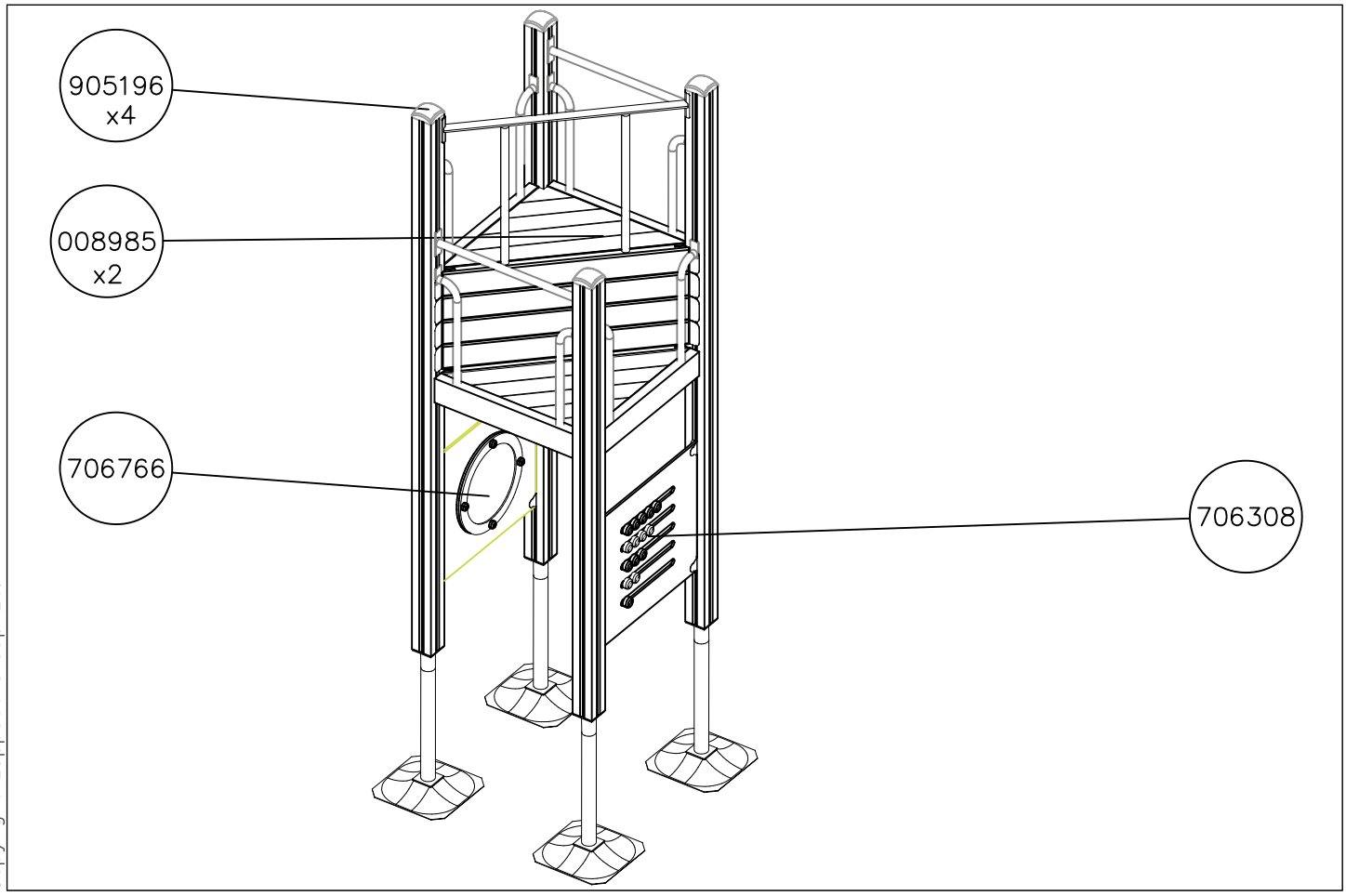

Copyright Lappset Group Ltd

LAPPSET®
FINNO

TOWER B
7c

DATE: 6.8.2020

1:50

A

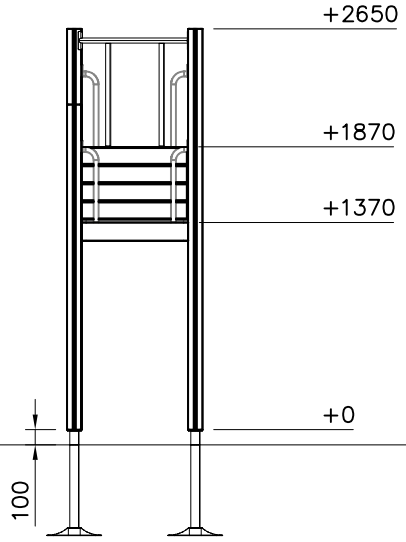

B

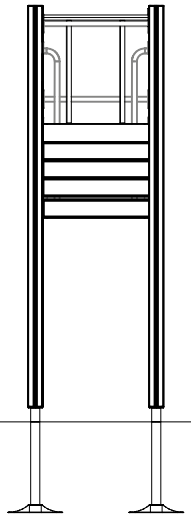

C

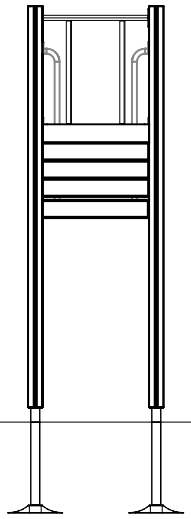

D

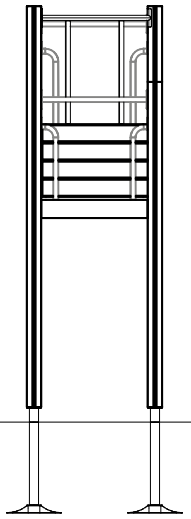

Copyright Lappset Group Ltd

LAPPSET®
FINNO

TOWER C
7d

DATE: 6.8.2020

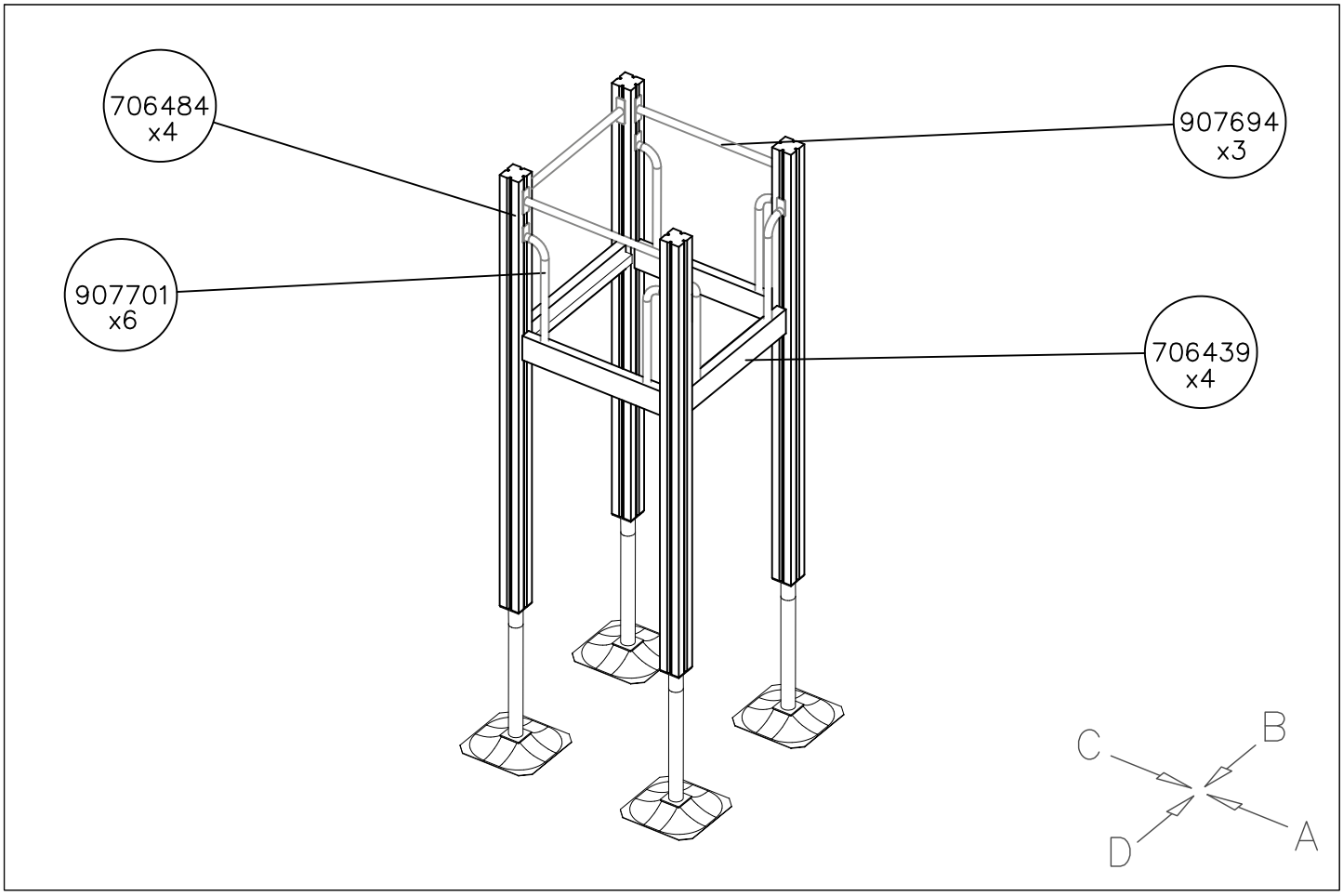

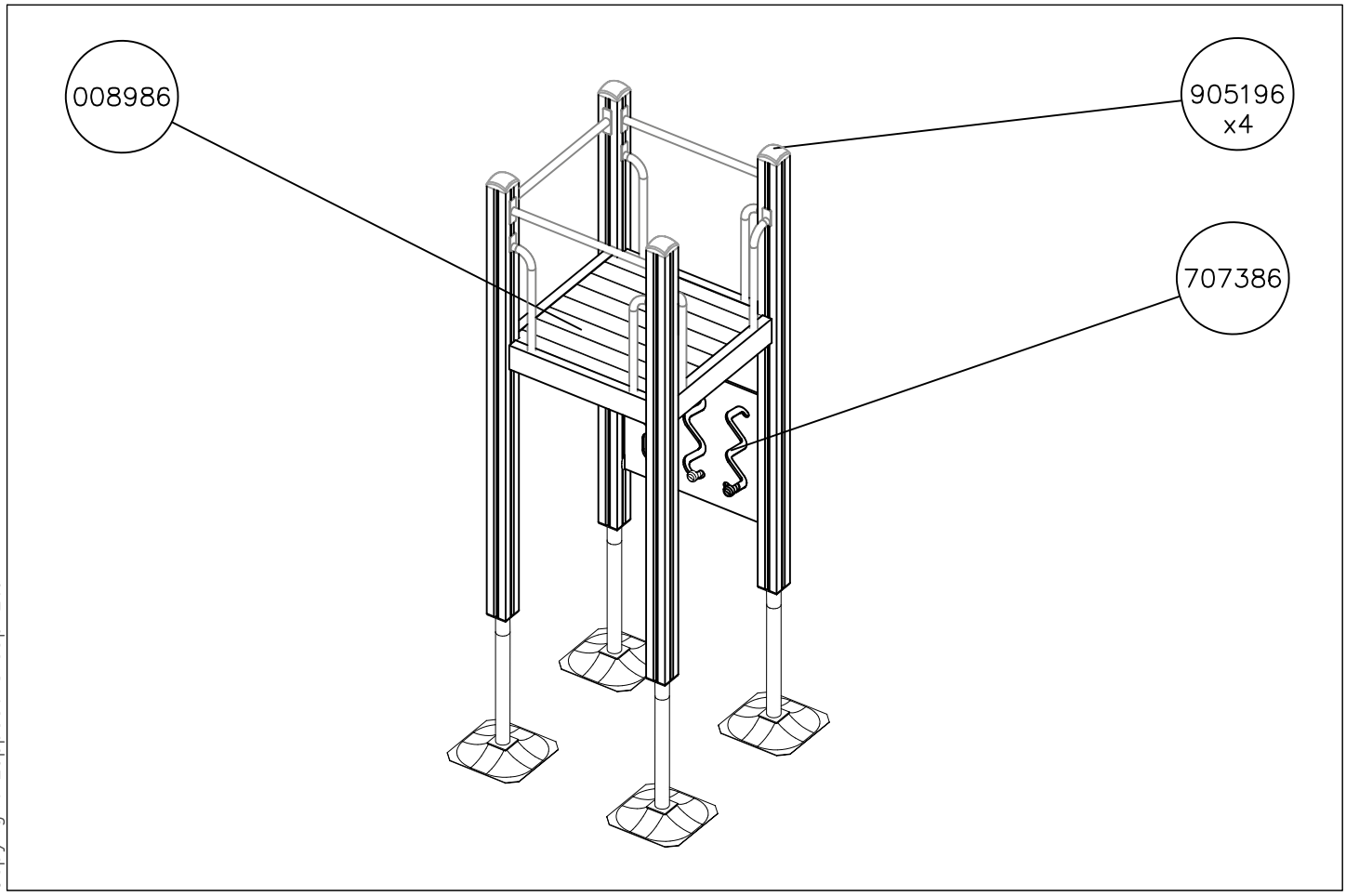

Copyright Lappset Group Ltd

LAPPSET®
FINNO

TOWER C
7e

DATE: 6.8.2020

1:50

A

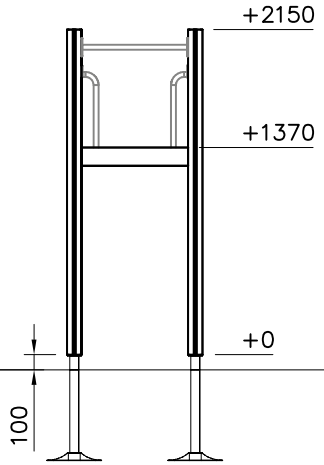

B

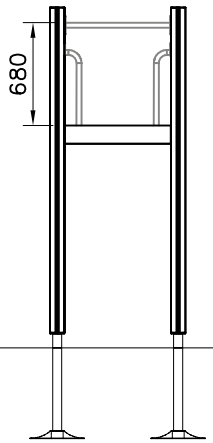

C

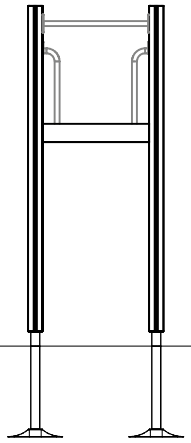

D

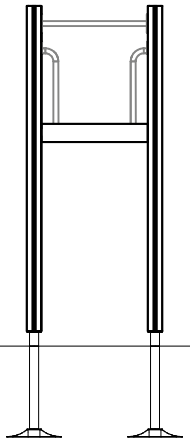

Copyright Lappset Group Ltd

LAPPSET®
FINNO

TOWER D
7f

DATE: 6.8.2020

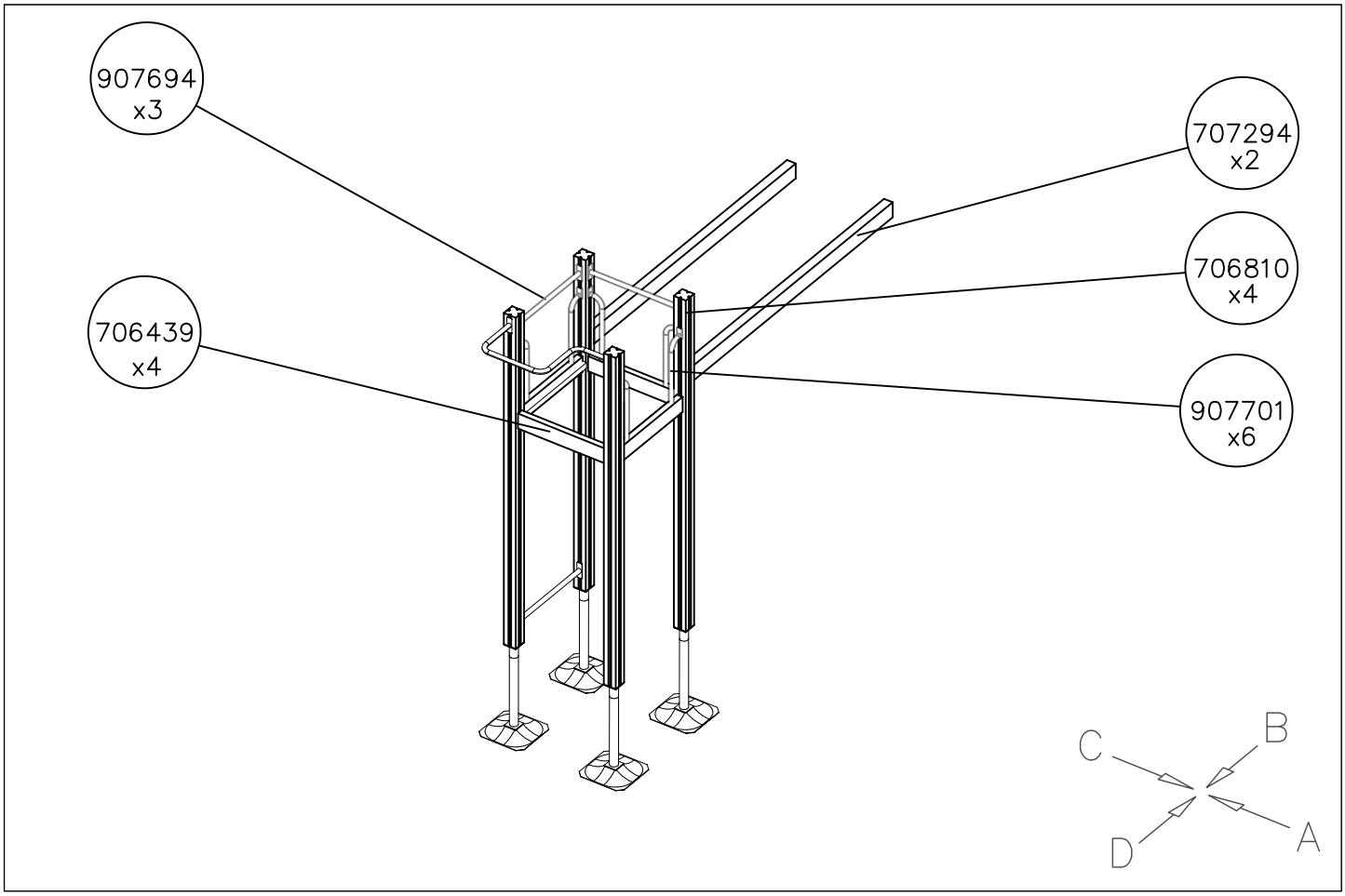

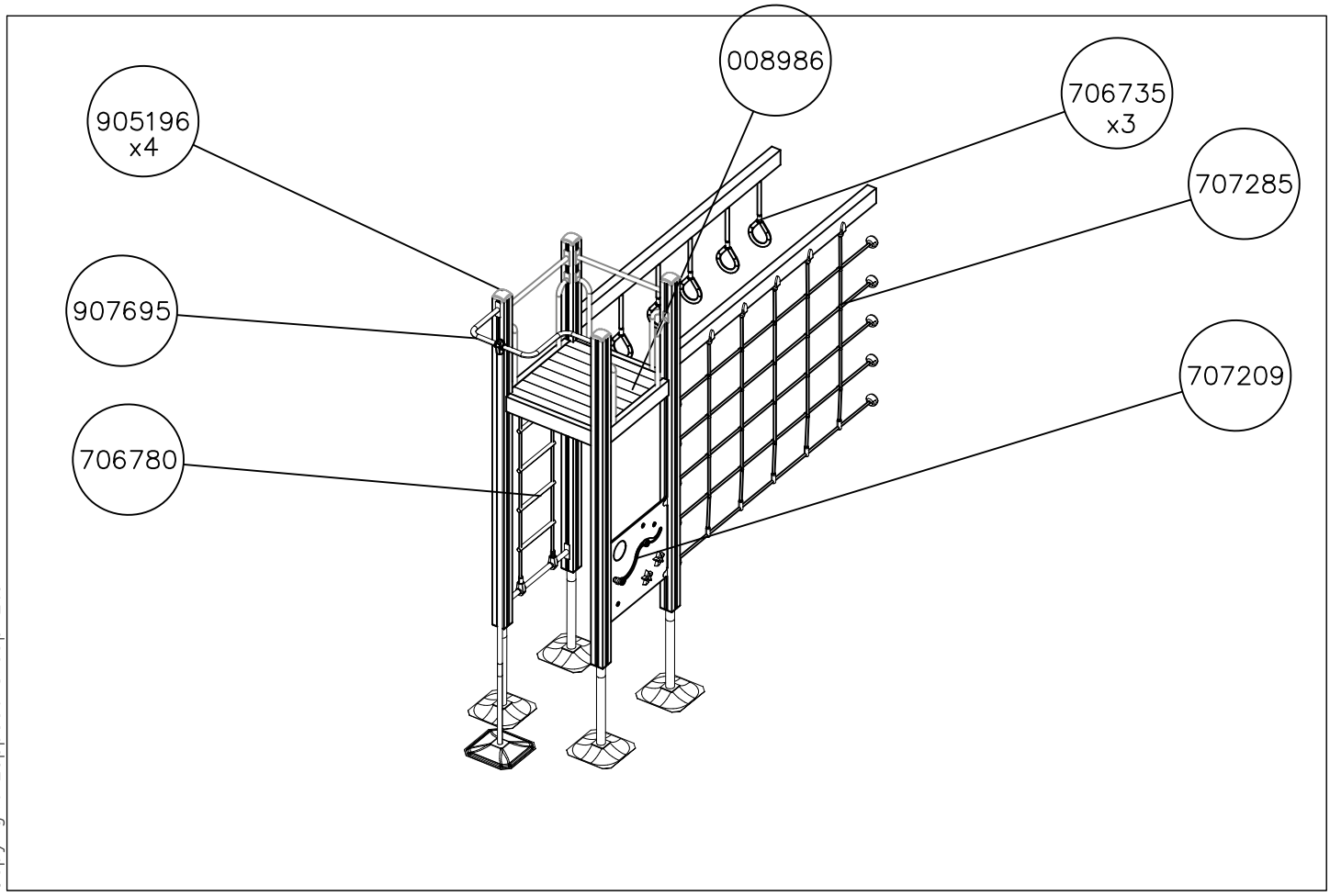

Copyright Lappset Group Ltd

LAPPSET®
FINNO

TOWER D
7g

DATE: 6.8.2020

1:50

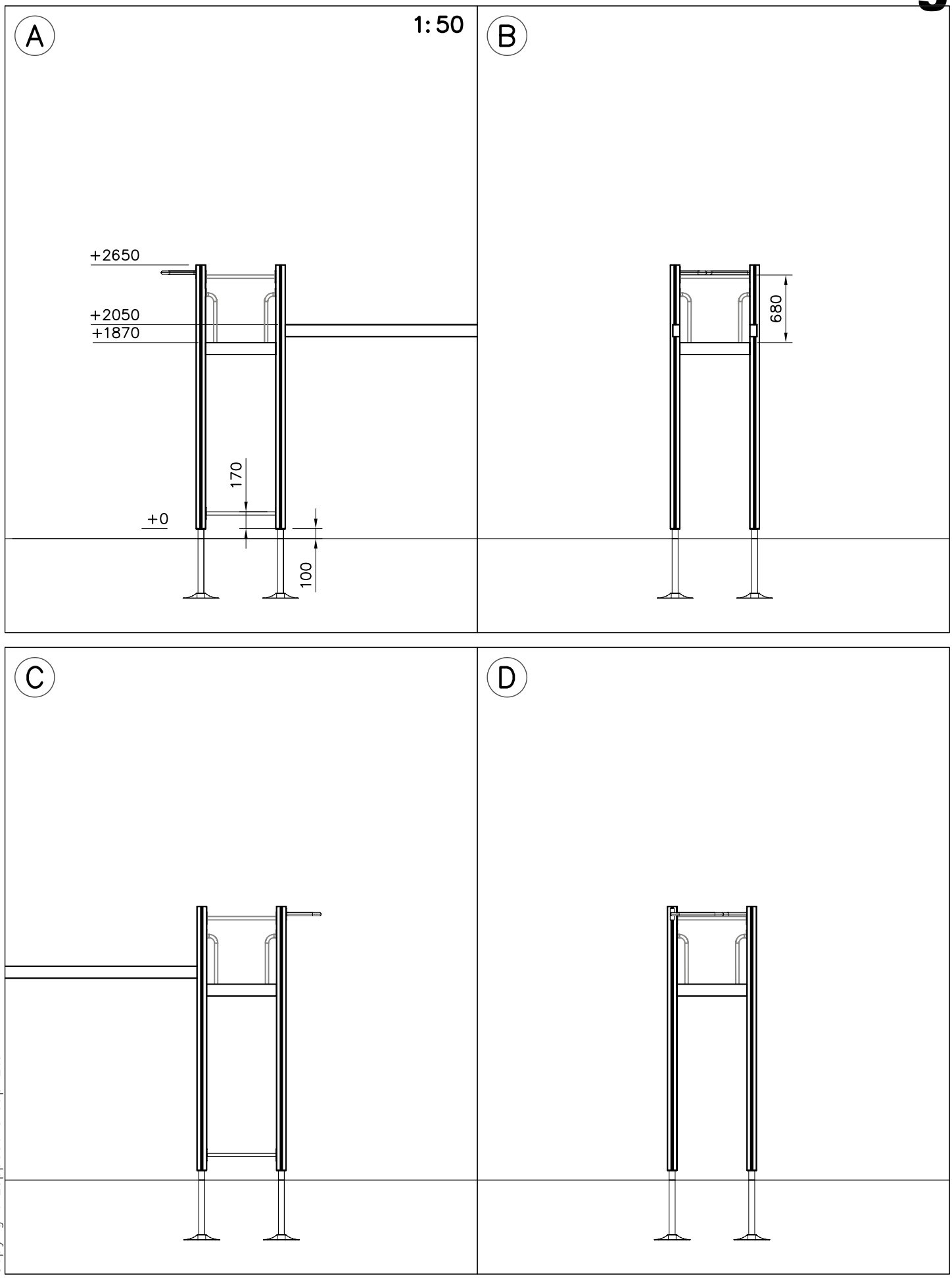

Copyright Lappset Group Ltd

LAPPSET®
FINNO

TOWER E
7h

DATE: 6.8.2020

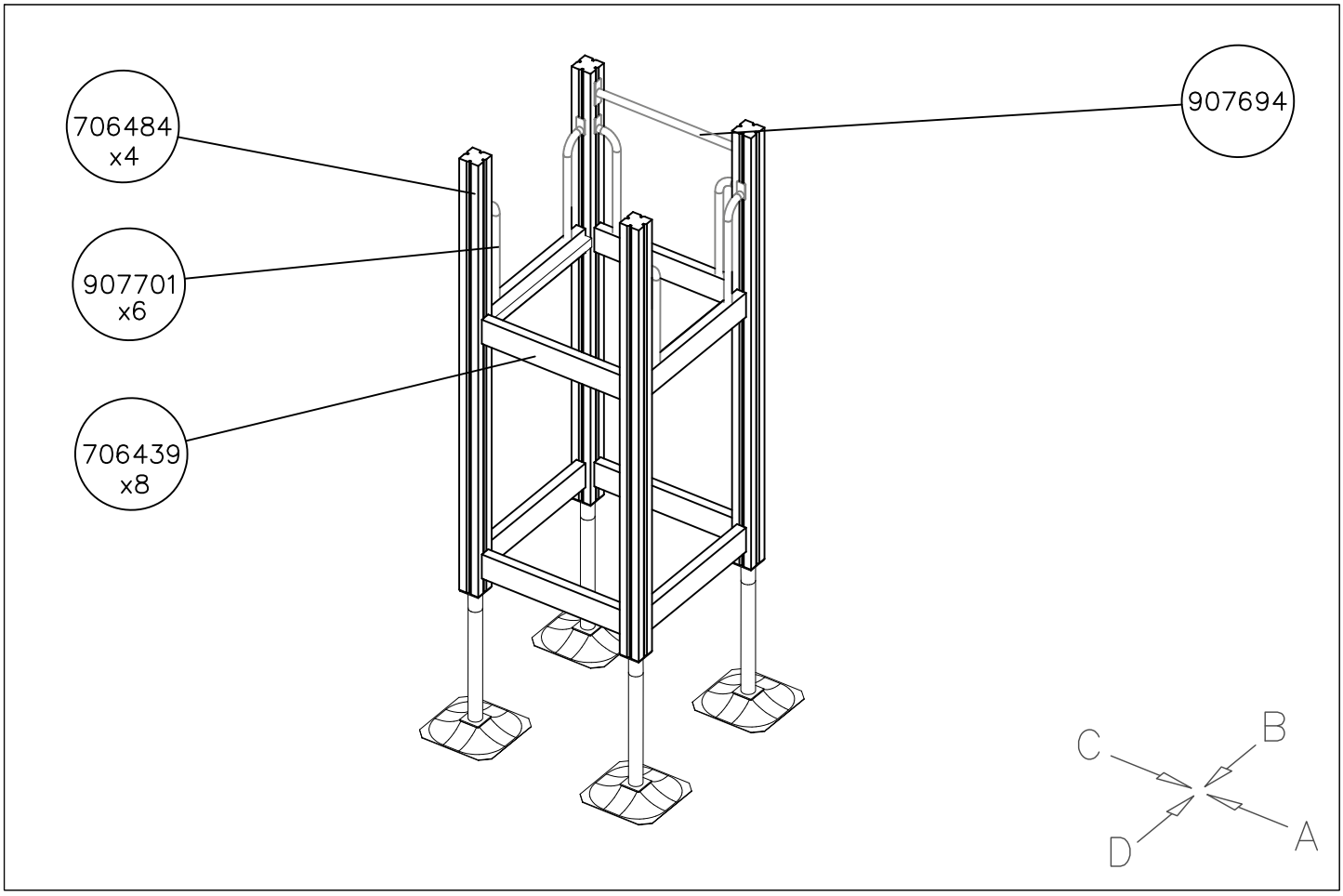

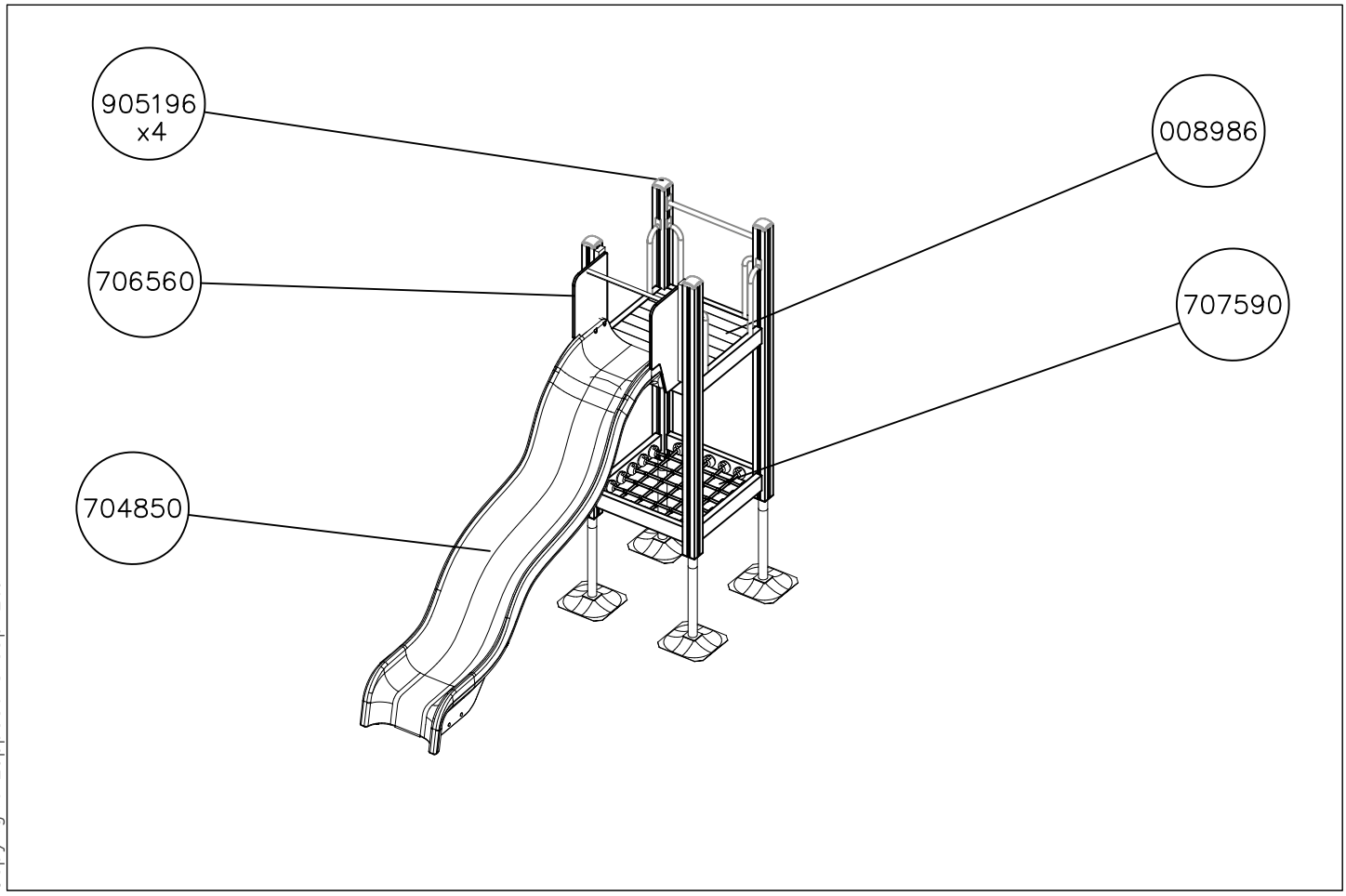

Copyright Lappset Group Ltd

LAPPSET®
FINNO

TOWER E 7i

DATE: 6.8.2020

1:50

A

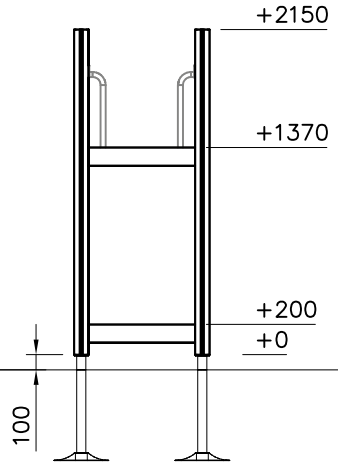

B

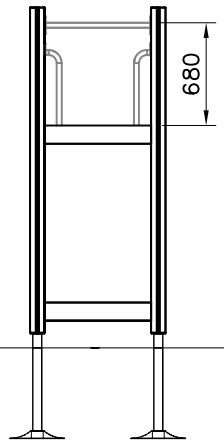

C

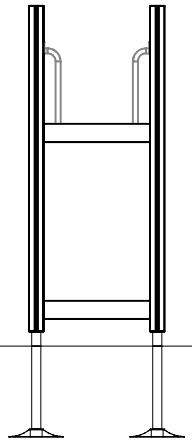

D

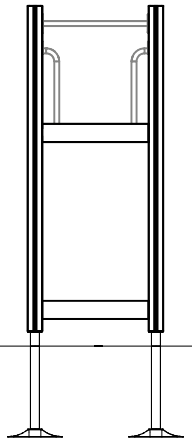

Copyright Lappset Group Ltd

LAPPSET®

FINNO

TOWER F

7j

DATE: 6.8.2020

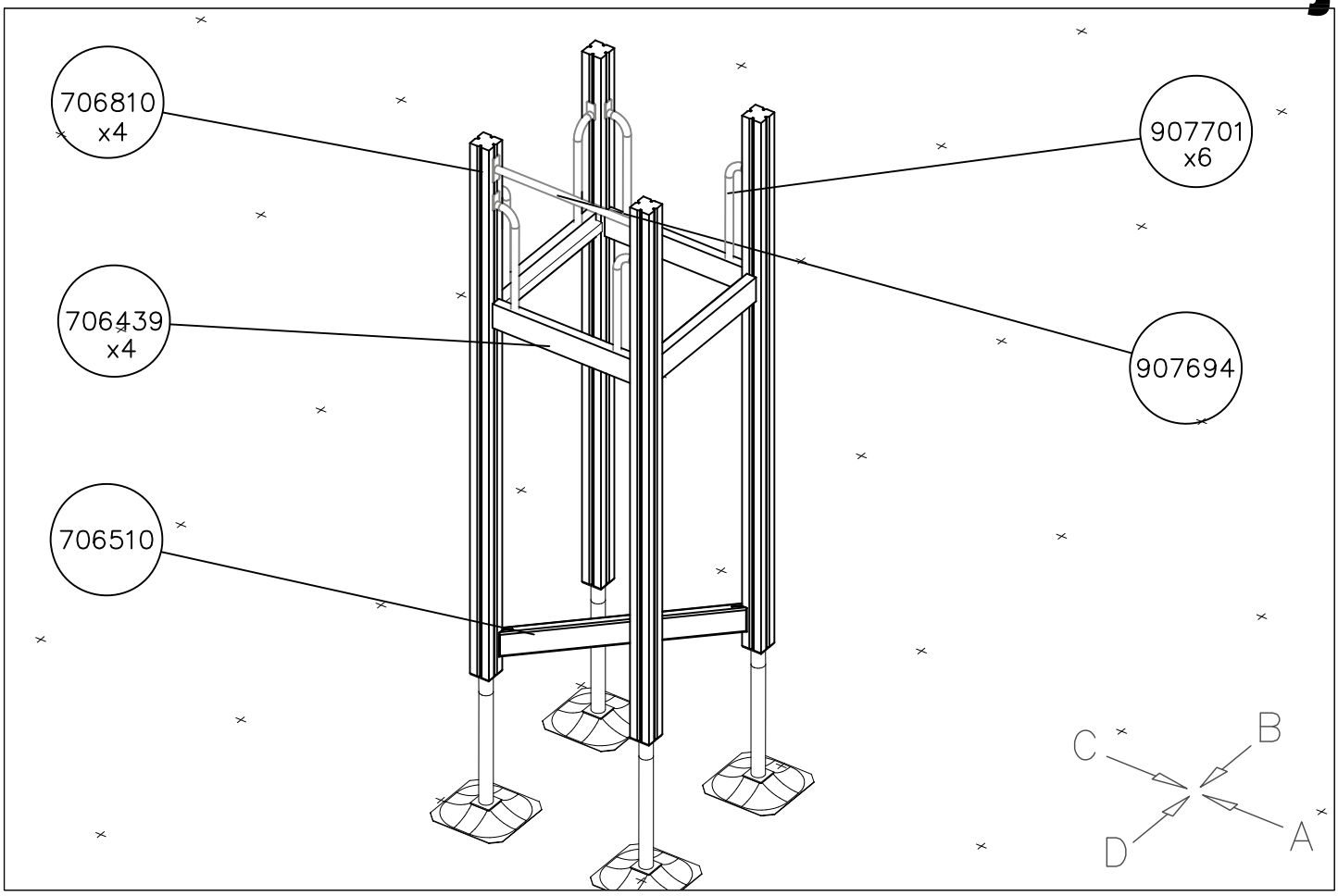

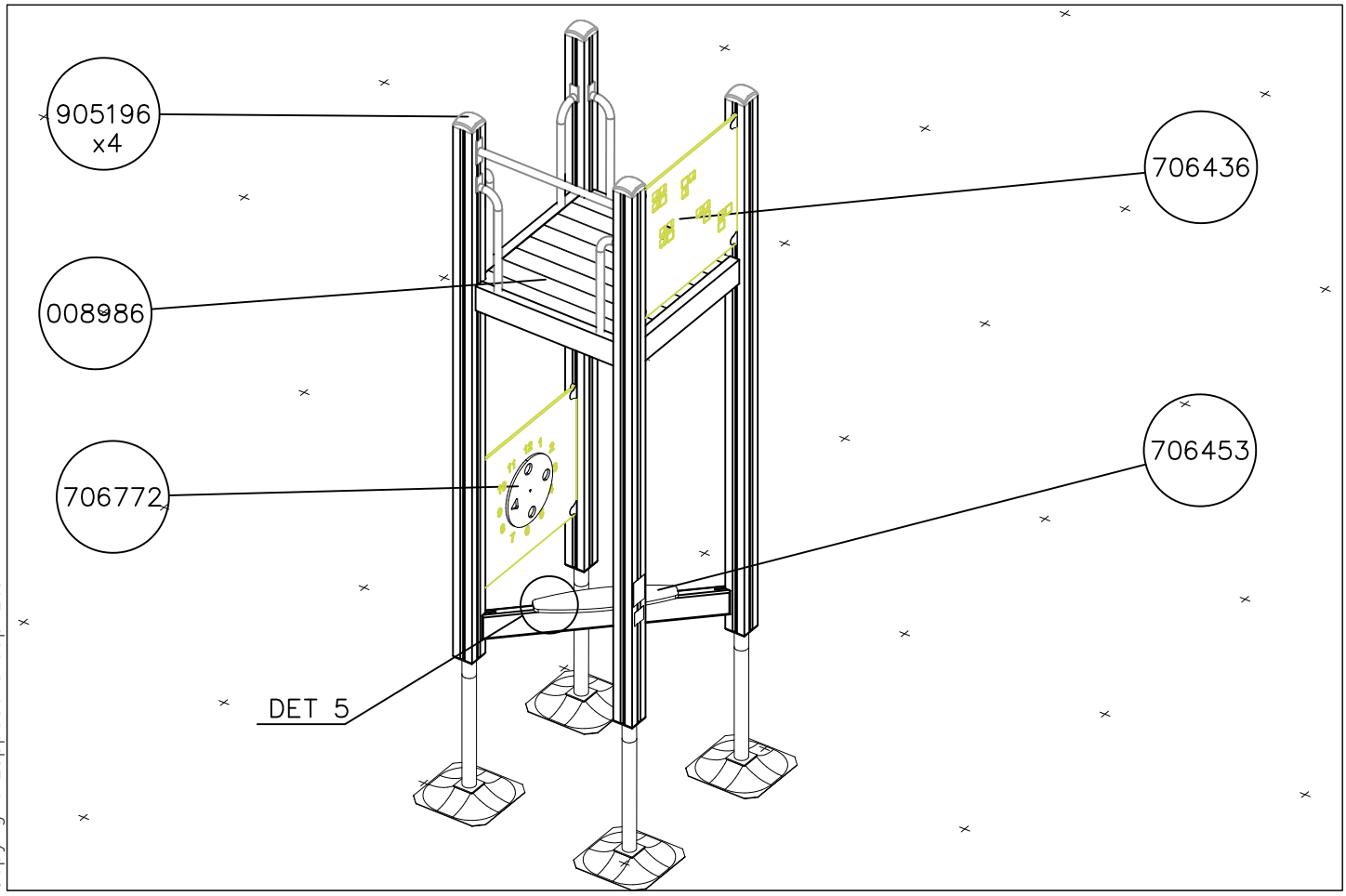

Copyright Lappset Group Ltd

LAPPSET®
FINNO

TOWER F
7k

DATE: 6.8.2020

1:50

A

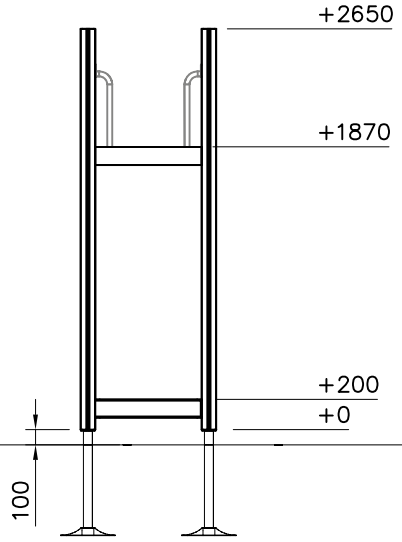

B

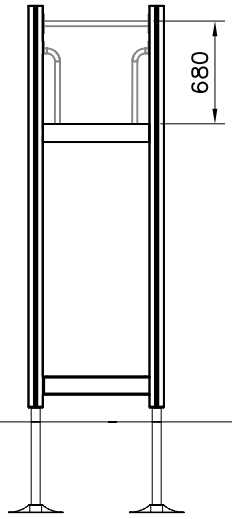

C

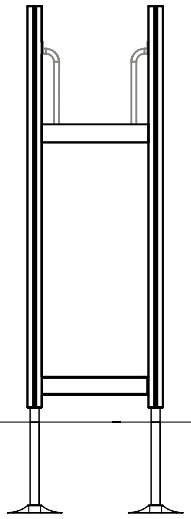

D

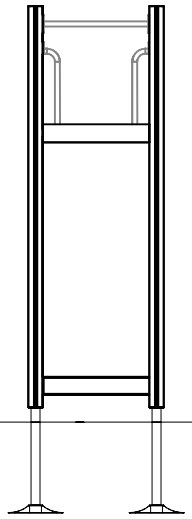

Copyright Lappset Group Ltd

LAPPSET®

FINNO

Q14865

DATE: 6.8.2020

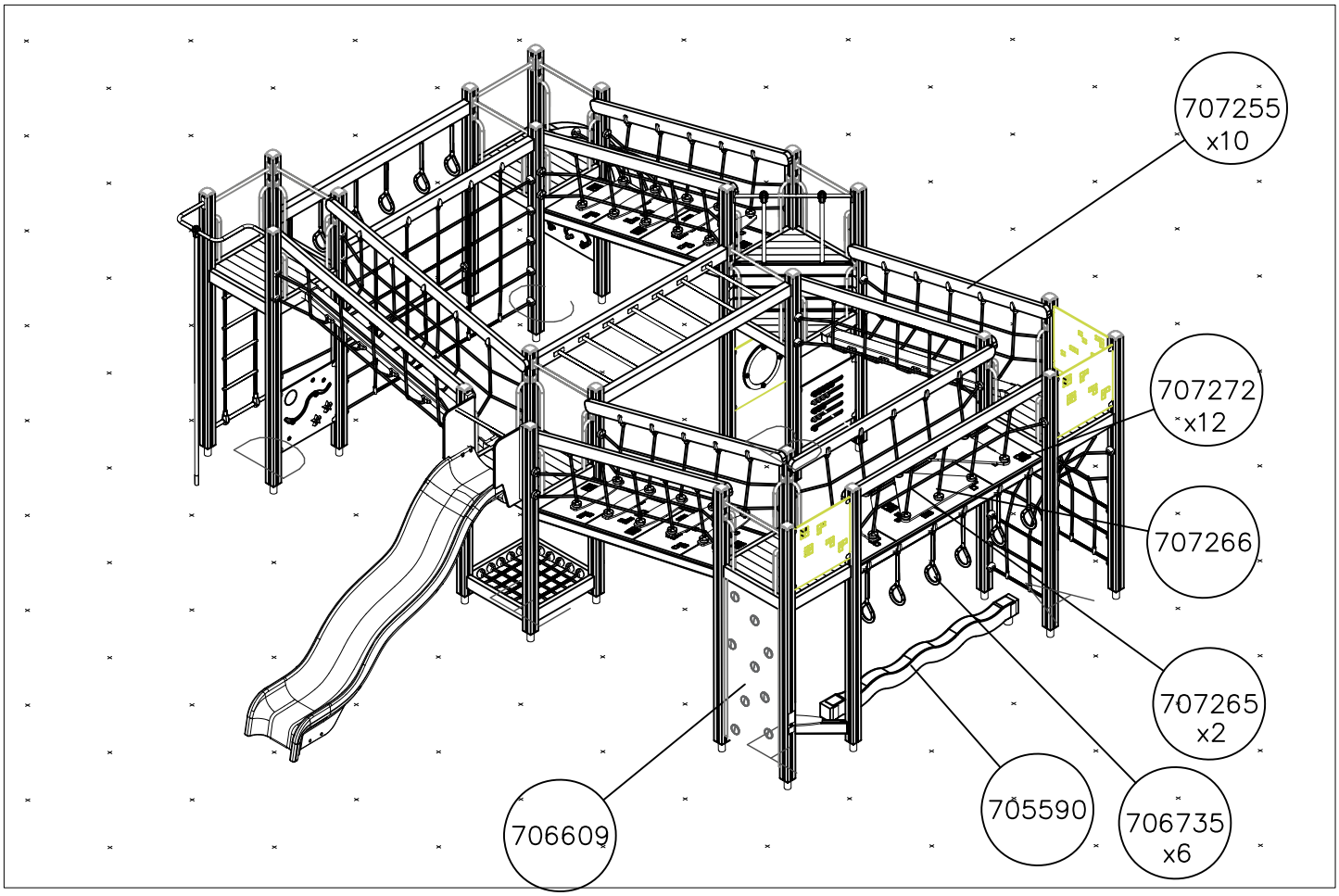

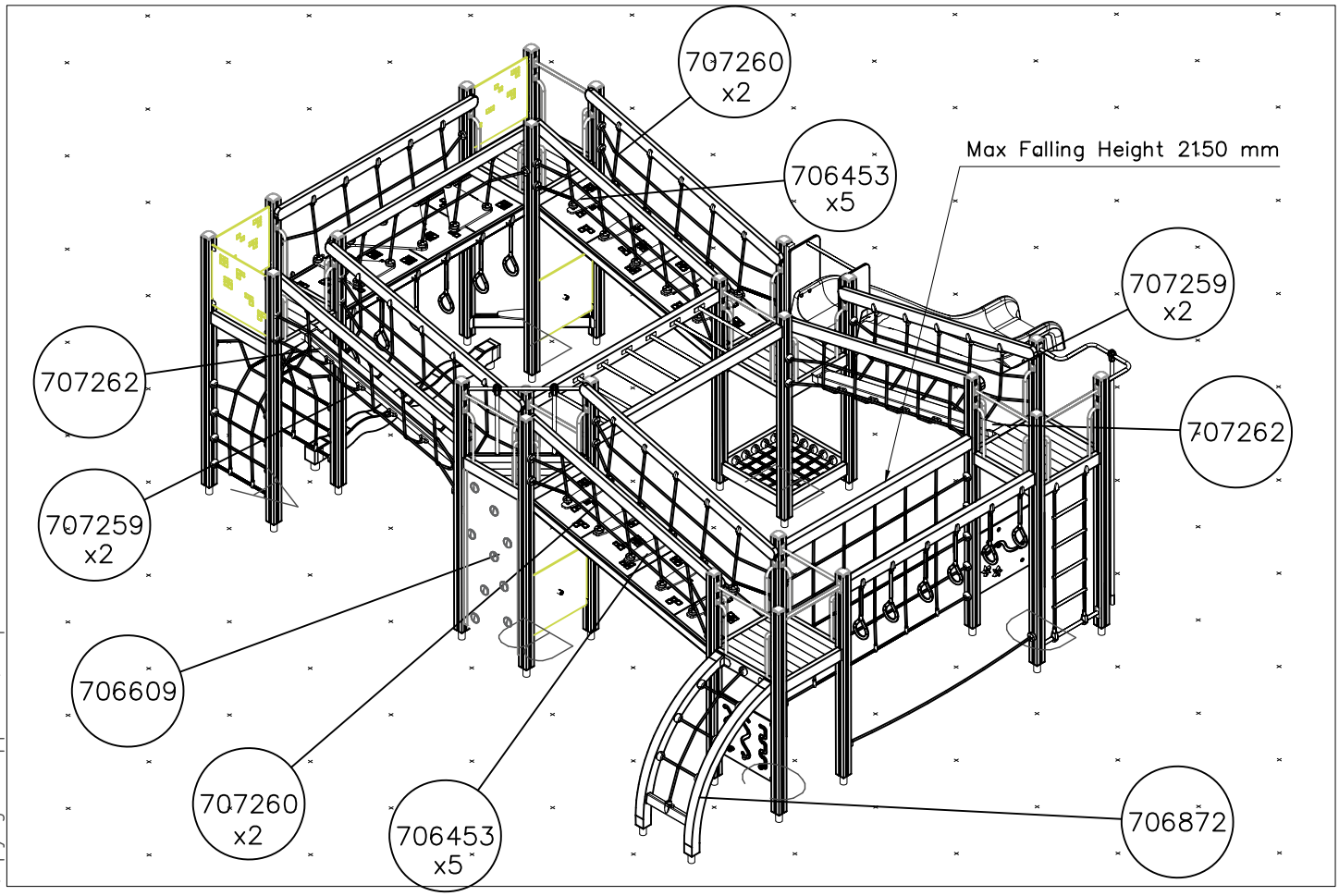

Copyright Lappset Group Ltd

1. Tarkista tuoteosaluettelon ja osiin merkittyjen tuotenumeroiden avulla, että kaikki osat sisältyvät toimitukseen.

2. Valitse välineelle paikka ottaen huomioon valmistajan asennusohjeessa ilmoittamat turvaetäisyydet. Valitessasi välineen asennussuuntaa, huomioi mahdollinen altistuminen voimakkaalle auringonpaisteelle tai tuulelle. Tasoita alue ja tee ohjeen mukaiset perustustyöt. Varmista, että perustusosien alapuolinen maa on **tiivistetty riittävästi**. Tarvittaessa pohjamaa tulee vaihtaa murskeeseen tai vastaavaan kantavaan maa-ainekseen. Iskua vaimentavan pintamateriaalin vahvuus määräytyy laskentakaavan perusteella, joka esitetään perustusohjeen lisäsivulla.

3. Välineen rungon pystystysohje esitetään sivulla 6. Yksityiskohtaiset kuvat asennuksesta on koottu erillisille ohjesivuille, joissa ne on ryhmitelty kiinnitystavan mukaan. Runkoon kiinnitettävistä komponenteista on erilliset moduuliohjeet. Noudata valmistajan asennusohjeessa ilmoittamia mitoituksia.

4. Tarkasta, että väline on suorassa ja perustukseltaan tukeva. Syväperusteisissa välineissä on suoritettava **riittävä maan tiivistäminen** kaivantojen täytön yhteydessä.

5. Tee käyttöönottotarkastus ennen välineen käyttöönottoa toimitukseen sisältyvän pöytäkirjan mukaisesti. Pöytäkirja tulee dokumentoida. Muista, että pääsy välineeseen tulee estää, kunnes se on valmis, turvallinen ja kaikki asennustarvikkeet on viety pois.

Copyright Lappset Goup Ltd

1. Kontrollera stycklistan och delarna i förpackningen med hjälp av produktnumren.

2. När du väljer platsen för utrustningen bör du beakta de säkerhetsavstånd som tillverkaren meddelat i monteringsanvisningarna. När du väljer monteringsriktning måste du beakta eventuell exponering för solsken eller vind. Jämna ut underlaget och utför grundarbetet i enlighet med instruktionerna. Säkra att marken under fundamentet är tillräckligt komprimerad. Vid behov kan man ersätta jorden med krossad sten eller motsvarande bärande jordmaterial. Styrkan på det slagdämpande ytmaterialet bestäms med hjälp av beräkningsformeln som presenteras på fundamentinstruktionernas tilläggssida.

3. Monteringsanvisningarna till utrustningens stomme finns på sidan 6. Detaljerade bilder av installationen har samlats på separata instruktionssidor, där de har grupperats enligt monteringsmetod. Det finns specifika modulanvisningar till de komponenter som ska sättas fast i stommen. Följ de dimensioner som tillverkaren gett i monteringsanvisningarna.

4. Kontrollera att utrustningen står rakt och stabilt. För utrustningar med djupt fundament måste man komprimera jorden ordentligt när man fyller igen groparna.

5. Innan utrustningen tas i bruk ska en slutbesiktning i enlighet med protokollet i leveransen utföras. Protokollet måste dokumenteras. Kom ihåg att tillträde till utrustningen måste förhindras tills den är färdig monterad, säker och alla monteringstillbehör avlägsnats.

Copyright Lappset Goup Ltd

1. Use the parts list and the markings on the components to make sure that you have all of the necessary parts.

2. Choose a location for the product, taking into account the safety margins specified in the mounting instructions. When deciding on the orientation of the product, pay attention to potential sun and wind loads. Level the ground and prepare the foundations as instructed. Make sure that the ground underneath the foundations is solidly packed. If necessary, replace soil with wood chips or some other sturdy material. The thickness of the safety surfacing should be calculated using the formula supplied with the mounting instructions.

3. Assemble the frame of the product in accordance with the instructions on page 6. Detailed instructions for the different mounting alternatives are shown in the supplement. Separate instructions are provided for the modular components that will be attached to the frame. Please follow the stated measurements carefully.

4. Make sure that the product is mounted straight and firmly into the ground. Remember to pack the soil carefully when refilling the excavation around deep-mounted structures.

5. Inspect the installation thoroughly using the checklist provided. Document the completed checklist carefully. Remember to stop children from using the product until it has been fully built and safety-tested and all mounting equipment has been cleared away.

Copyright Lappset Goup Ltd

1. Überprüfen Sie die Lieferung auf Vollständigkeit, indem Sie das Teileverzeichnis mit der Lieferung abgleichen.

2. Wählen Sie einen Standort für das Gerät und berücksichtigen Sie die vom Hersteller in der Installationsanleitung genannten Sicherheitsabstände. Bei der Ausrichtung des Gerätes beachten Sie den möglichen Einfluss von starker Sonneneinstrahlung oder Wind. Ebnen Sie den Bereich und führen Sie die Fundamentarbeiten nach der Anleitung durch. Stellen Sie sicher, dass der Boden unter den Fundamentteilen ausreichend verdichtet ist. Wenn nötig, muss das Untergrundmaterial durch Split oder ein anderes tragfähiges Material ausgetauscht werden. Die Stärke des stoßdämpfenden Oberflächenmaterials wird auf Grundlage einer Formel berechnet, die im Anhang der Anleitung für die Fundamente dargestellt ist.

3. Die Aufbauanleitung für den Rahmen des Gerätes finden Sie auf Seite 6. Detaillierte Bilder der Installation sind auf gesonderten Anleitungsseiten zusammengestellt, auf denen sie nach ihrer Befestigungsweise geordnet sind. Für die am Geräterahmen befestigten Komponenten gibt es besondere Modulanleitungen. Halten Sie die in der Installationsanleitung vom Hersteller genannten Maße ein.

4. Überprüfen Sie, dass das Gerät in Waage steht und sicher am Boden verankert ist. Bei Geräten mit Tiefenfundamenten muss der Boden beim Auffüllen des Aushubs ausreichend verdichtet oder betoniert werden.

5. Führen Sie eine Inbetriebnahmeüberprüfung entsprechend des im Lieferumfang enthaltenen Protokolls durch, bevor das Gerät benutzt wird. Das Protokoll muss aktenkundig dokumentiert werden. Denken Sie daran, dass der Zugang zum Gerät verhindert werden muss, bis es fertig und sicher ist und alle Installationswerkzeuge entfernt sind.

Copyright Lappset Goup Ltd

1. Vérifier à l'aide de la liste des pièces et des numéros de produit marqués sur les pièces que la livraison comprend toutes les pièces nécessaires.

2. Choisir un bon emplacement pour l'équipement, compte tenu des distances de sécurité indiquées par le fabricant dans les instructions de montage. Tenir compte de l'exposition éventuelle aux forts rayons de soleil ou au vent lors du choix du sens de montage de l'équipement. Egaliser la surface de l'emplacement choisi et effectuer les travaux de fondation conformément aux instructions. S'assurer que le sol sous les pièces de fondation a été suffisamment compacté. Si besoin est, le sol de fondation doit être remplacé par des pierres concassées ou un matériau portant similaire. L'épaisseur du matériau de surface anti-choc est calculée selon la formule indiquée à la page supplémentaire des instructions de fondation.

3. Les instructions d'érection de l'ossature de l'équipement sont indiquées à la page 6. Les images détaillées du montage sont adjointes aux pages d'instruction séparées où elles sont groupées selon le mode de fixation. Des instructions modulaires séparées sont données pour les composants à fixer sur l'ossature. Respecter les mesures données par le fabricant dans les instructions de montage.

4. Vérifier que l'équipement est droit et que sa fondation est solide. Dans le cas des équipements dont la fondation se trouve sous le sol, le sol doit être suffisamment compacté lors du remplissage des trous.

5. Effectuer un contrôle de mise en service conforme au procès-verbal compris dans la livraison avant la mise en service de l'équipement. Ce procès-verbal doit être documenté. Ne pas oublier d'empêcher l'accès à l'équipement jusqu'à ce que celui-ci soit prêt et sûr et que tous les outils de montage aient été enlevés.

Copyright Lappset Goup Ltd

LAPPSET®

Impact Area EN 1176

REF:
DATE: 20.2.2018

4x

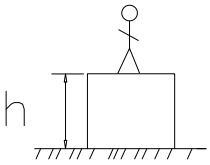

h < 600

Without movement and therefore without Impact Area

Totally hard surfaces.

Note. Lappset does <u>not</u> <u>recommend</u> totally hard surfaces at all.

E.g. concrete or asphalt

h < 600

With movement e.g. rocking

Materials with very limited impact attenuating properties.

E.g. wood

h < 1000

Materials with significant impact attenuating properties.

fine gravel 0–8 mm

grass

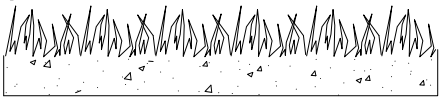

unsorted sand

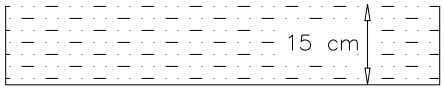

h < 3000

Loose fill material

E.g.
sand/gravel 0,25...8 mm D60/D10<3,0
Woodchips 5...30 mm
bark 20...80 mm

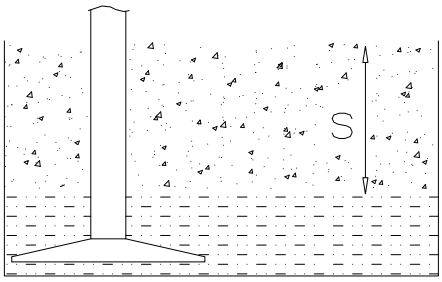

S	h
30 cm	< 2,0 m
40 cm	< 3,0 m

Syntethic granulates

S	h
40 mm	~> 1,2...1,3 m
50 mm	~> 1,5...1,7 m
60 mm	~> 1,8...2,0 m
70 mm	~> 2,1...2,5 m

Note. For accurate values, see manufacturer's instructions.

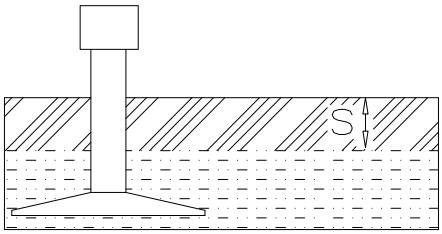

Copyright Lappset Group Ltd

LAPPSET®

EN 1176 FOUNDATION

REF:
DATE: 20.2.2018

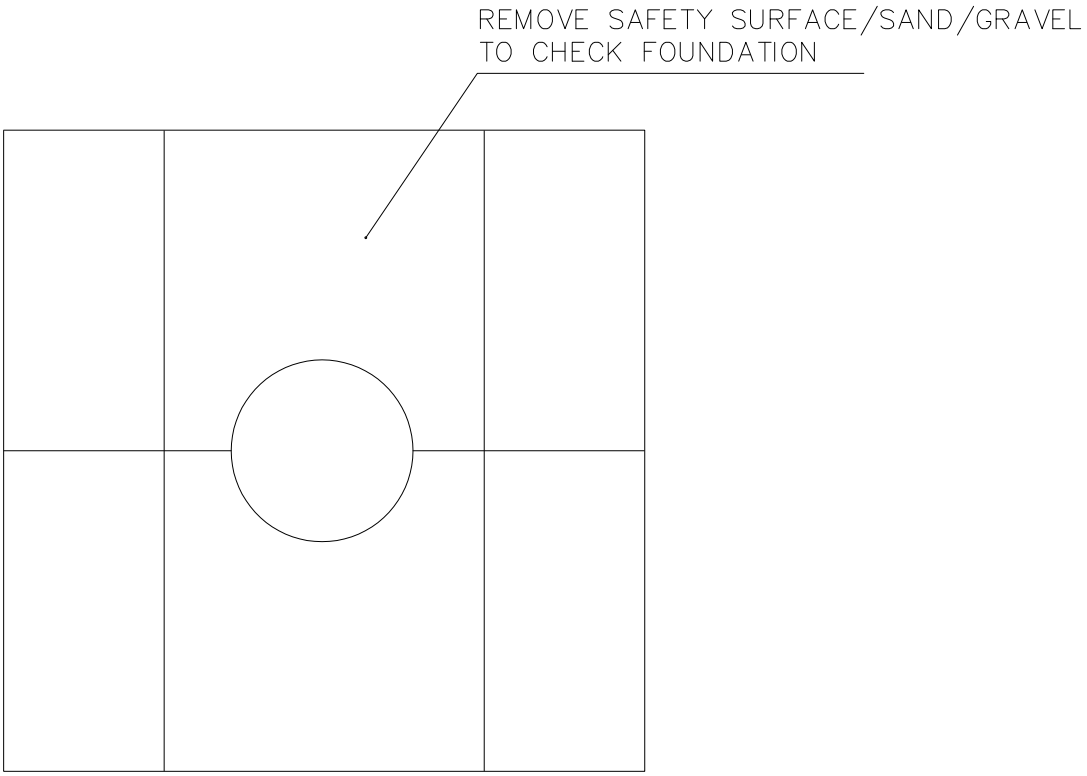

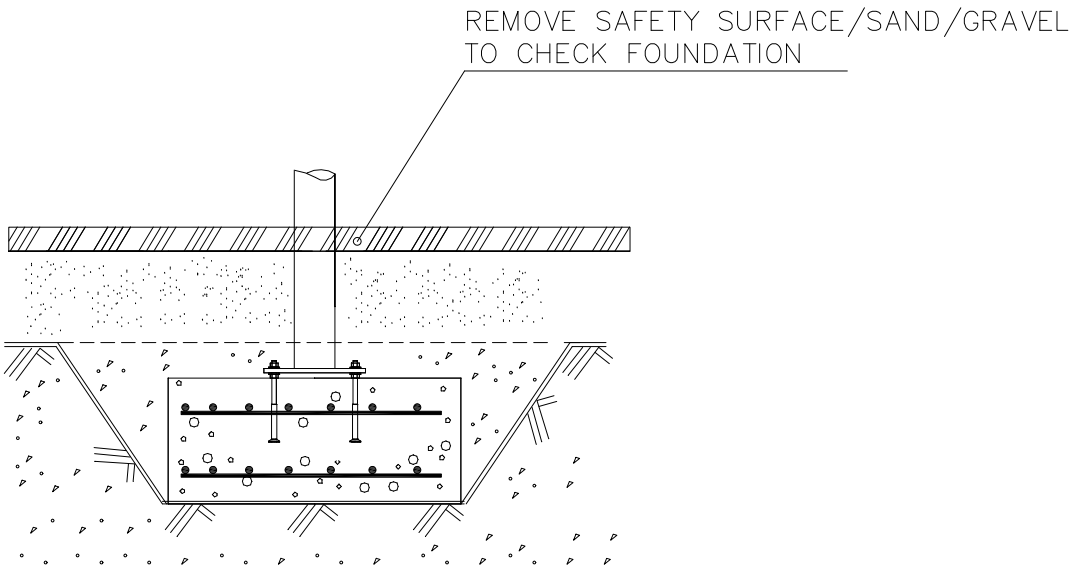

Copyright Lappset Group Ltd

LAPPSET®

FOOT

DEEP FOUNDATION

DATE: 13.3.2014

4A

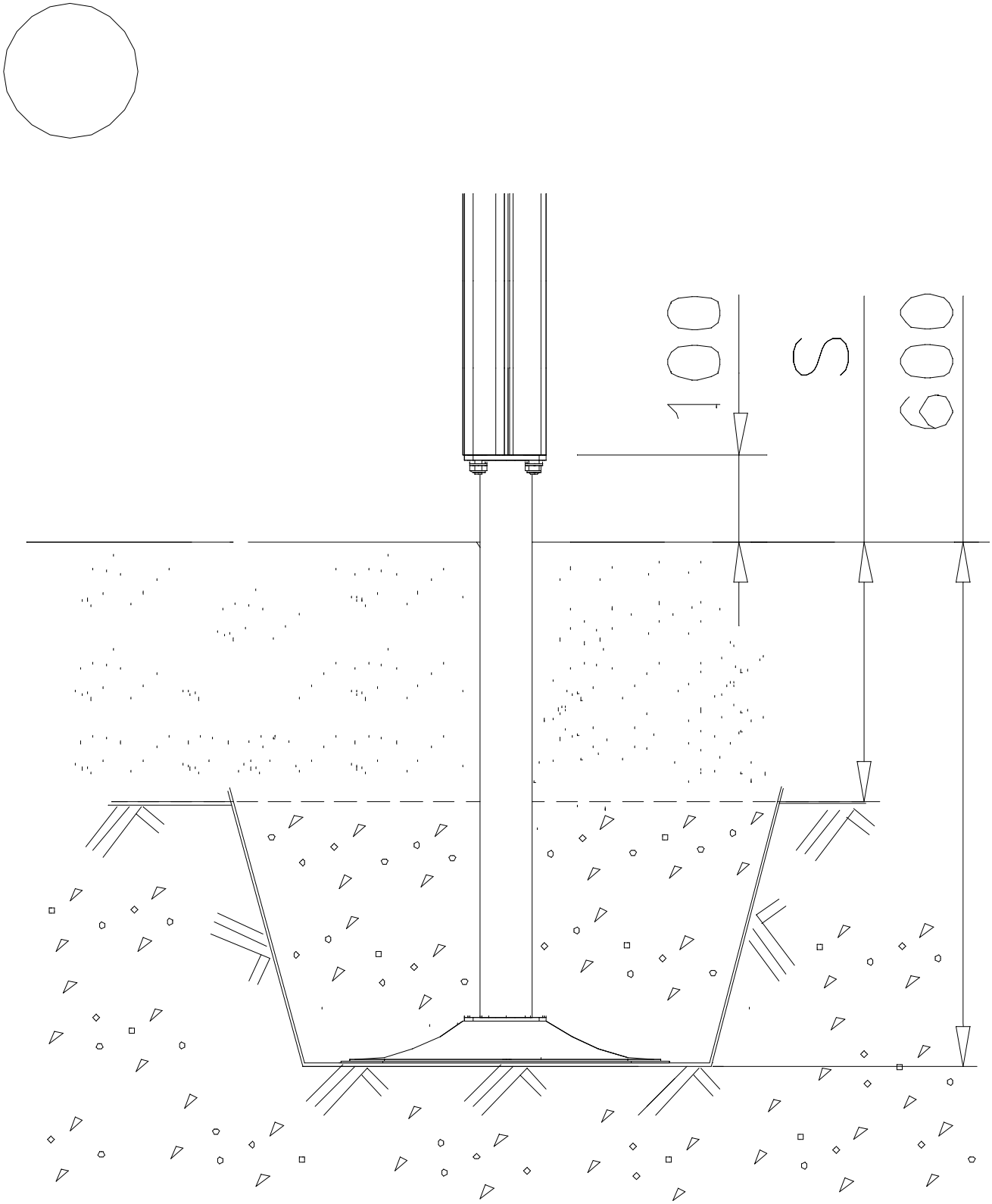

Copyright Lappset Group Ltd

LAPPSET®

FOOT

BETON FOUNDATION

DATE: 27.10.2015

1(1)

② 905104 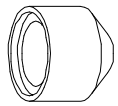 M10	PCS 4		PCS
	PCS		PCS

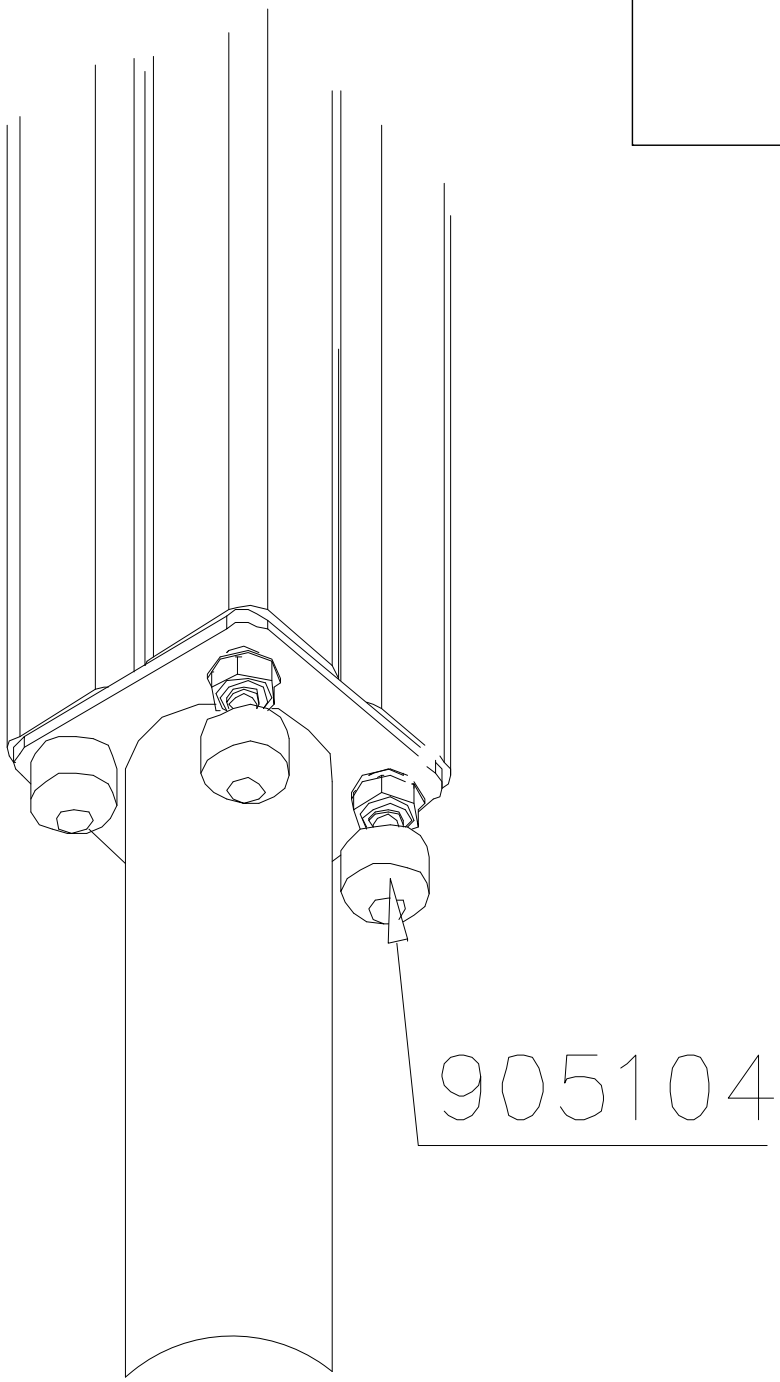

Copyright Lappset Group Ltd

LAPPSET®

FOOT

DEEP FOUNDATION

DATE: 15.5.2018

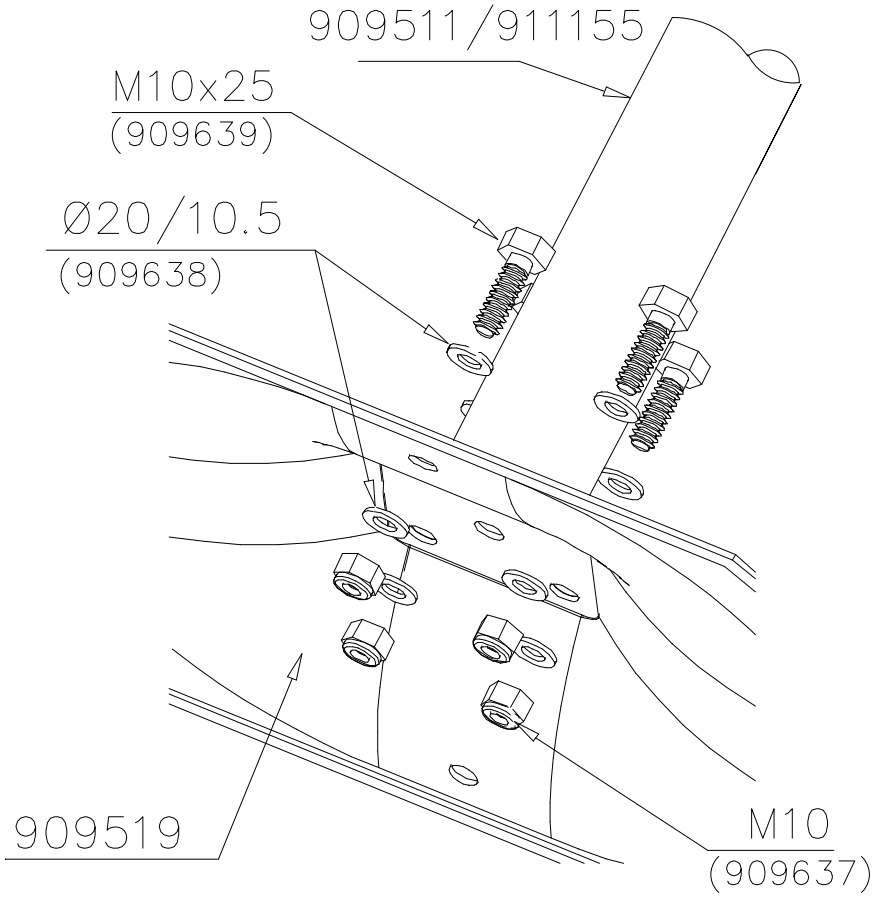

		PCS			PCS
1	909511	1	2	909519	1
	90x90x650			50x380x380	
3	909637	4	4	909638	8
	M10			Ø20/10.5	
5	909639	4	6	905104	4
	M10x25			M10	

OPTION FOOT

		PCS			PCS
1	911155	1			
	90x90x650				

Copyright Lappset Group Ltd

LAPPSET®

WALLS 4 points

HPL

DATE: 29.3.2016

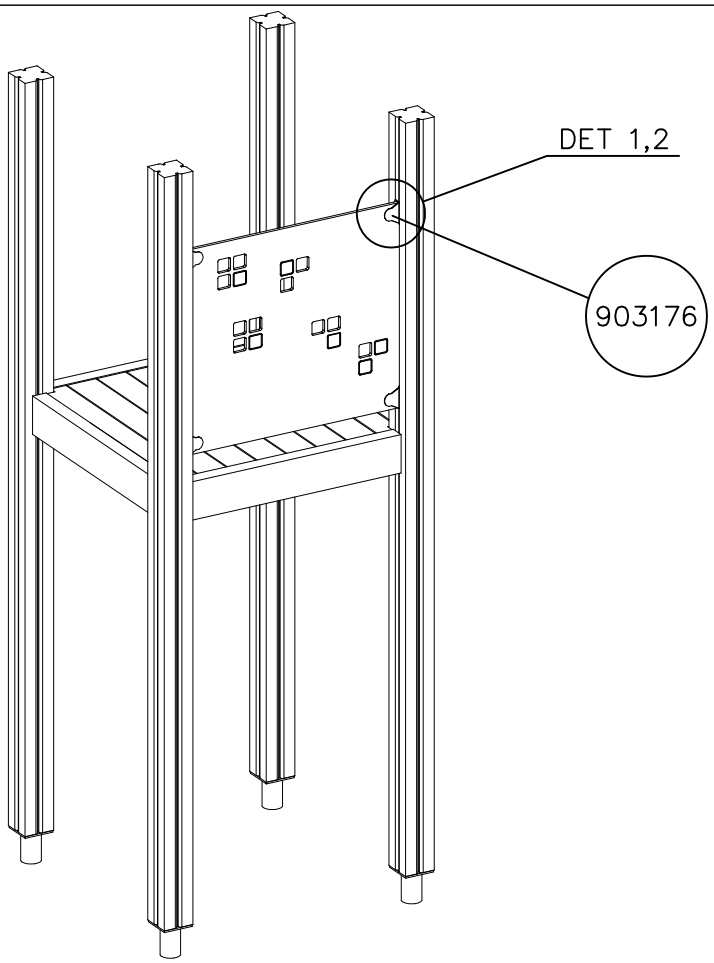

		PCS
1	903176	4
2	909850 M8x25	4
3	909256 Ø16/8.4x1.6	8
4	909633 M8	4
5	980123 Ø7x60	4

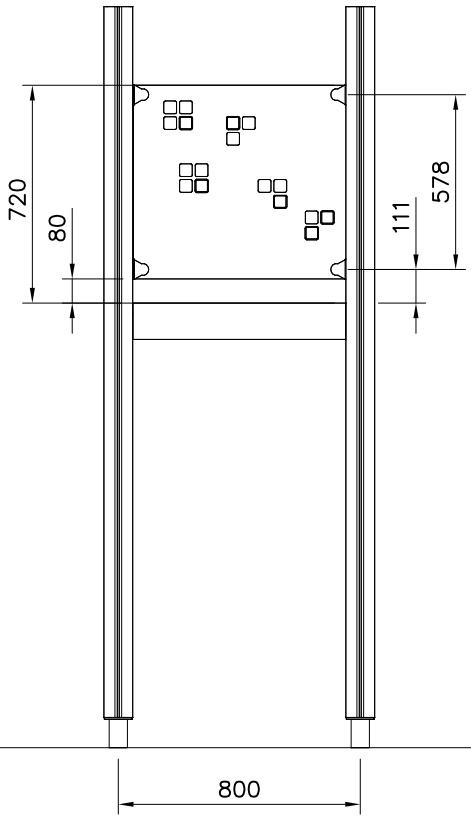

Copyright Lappset Group Ltd

LAPPSET®

WALLS 4 points

HPL

DATE: 29.3.2016

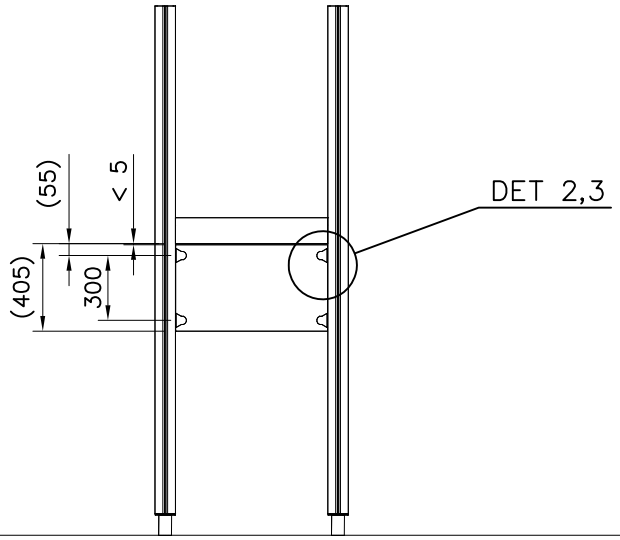

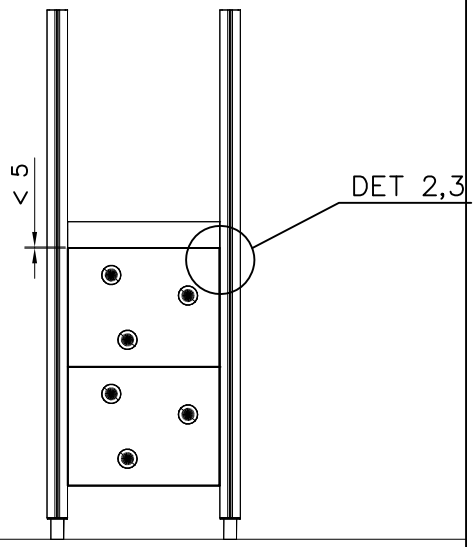

DET 1

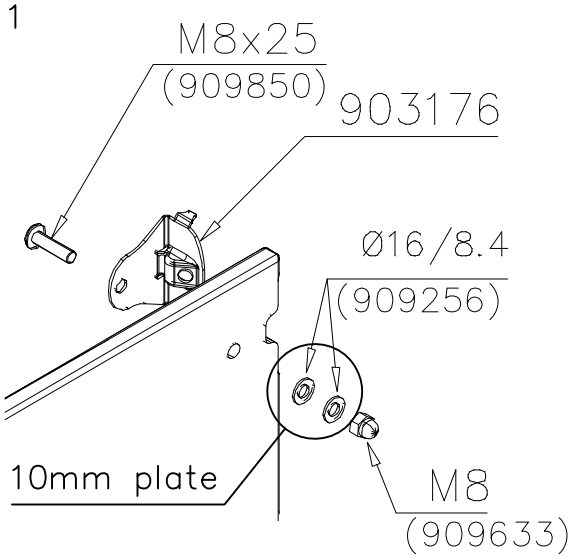

DET 2

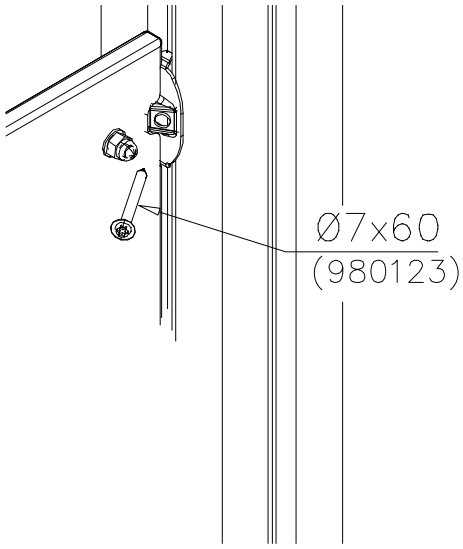

DET 3

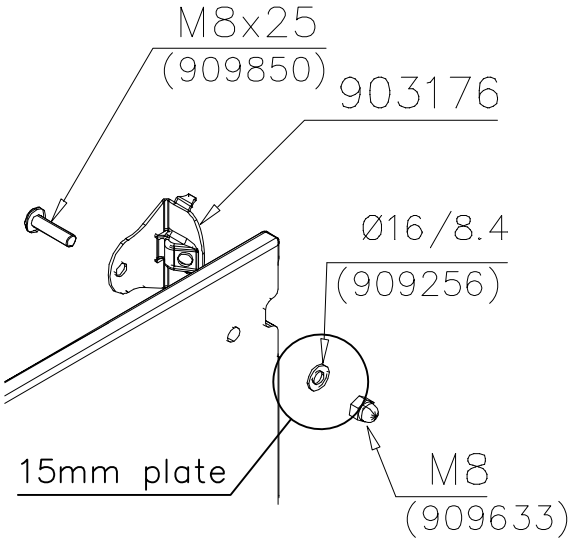

Copyright 1998 Lappset Group Ltd

LAPPSET®

FLOOR

FINNO

DATE: 28.11.2014

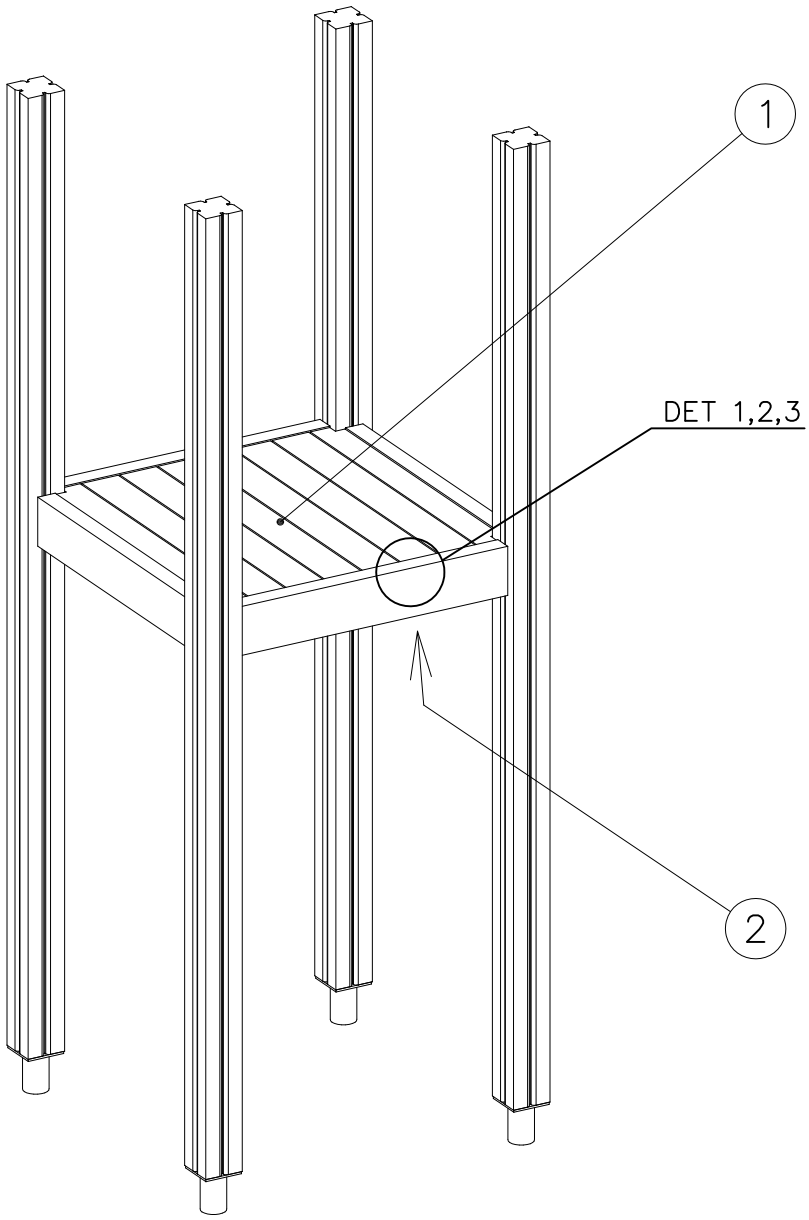

	PCS		PCS
1 008986 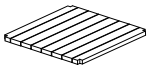 750x750	1	2 706443 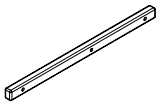 32x45x702	2
3 900240 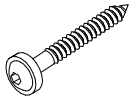 Ø8x70	6	4 980101 Ø4.5x70	8
	PCS		PCS
	PCS		PCS
	PCS		PCS

DET 1

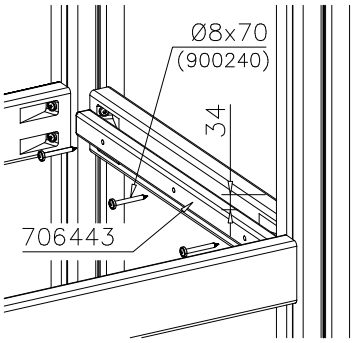

DET 2

Naulanauha kannatinlistan puolelle.
Nail list to the bottom.

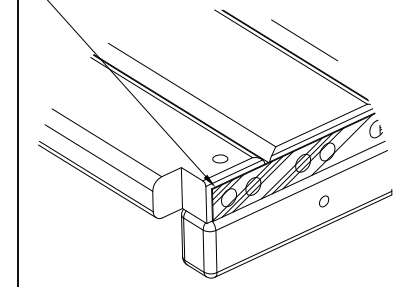

DET 3

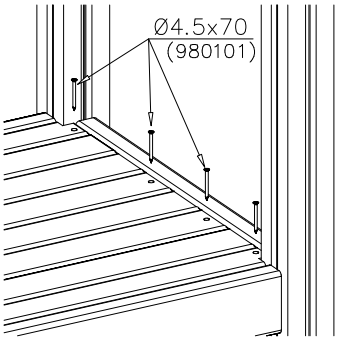

Copyright Lappset Group Ltd

LAPPSET®

DIAG. FLOOR

FINNO

DATE: 28.3.2014

		PCS
1	008985	1
	32x714x714	
2	706508	3
	32x45x650	
3	900240	9
	Ø8x70	
4	980101	6
	Ø4.5x70	

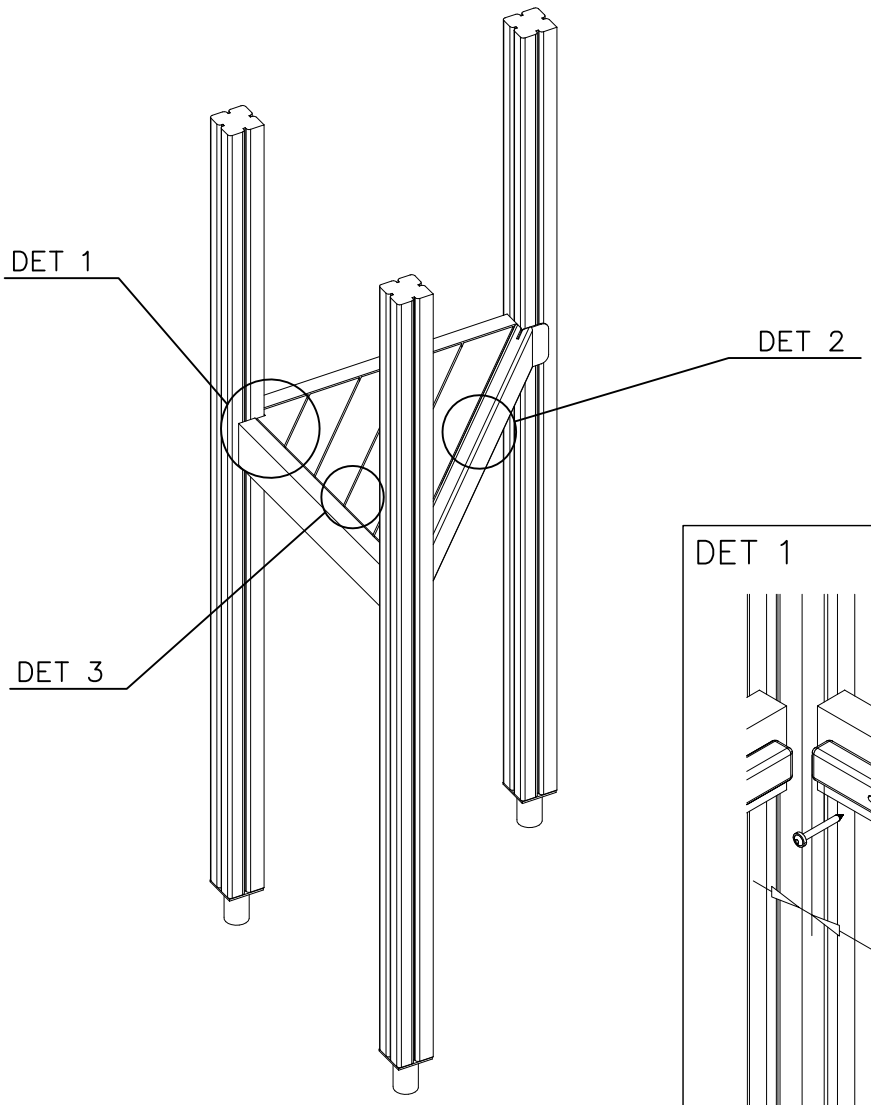

DET 1

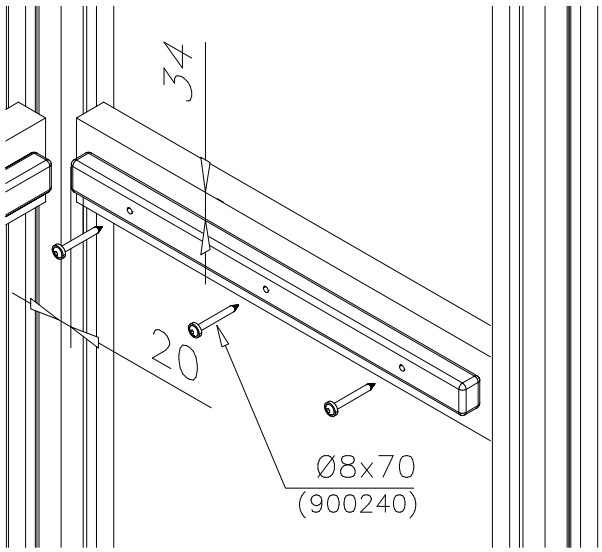

DET 2

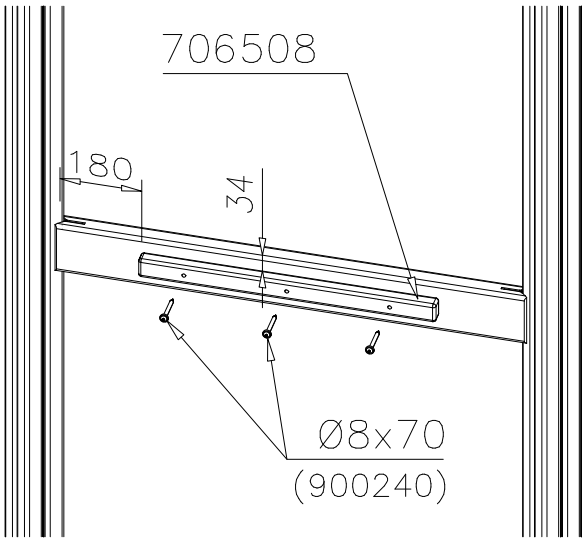

DET 3

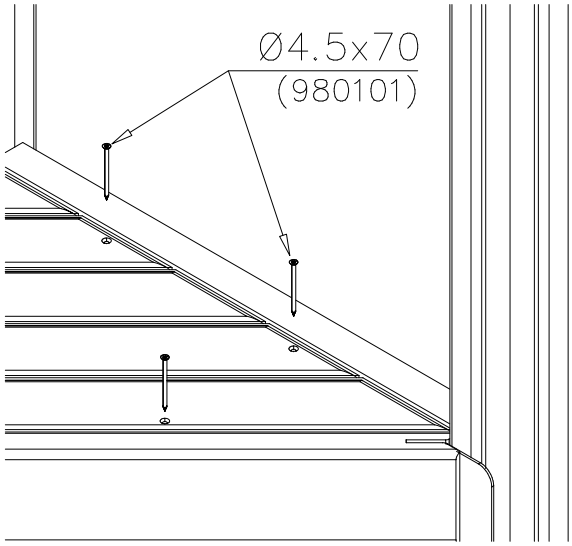

Copyright Lappset Group Ltd

LAPPSET®

BOOM

FINNO

DATE: 21.3.2014

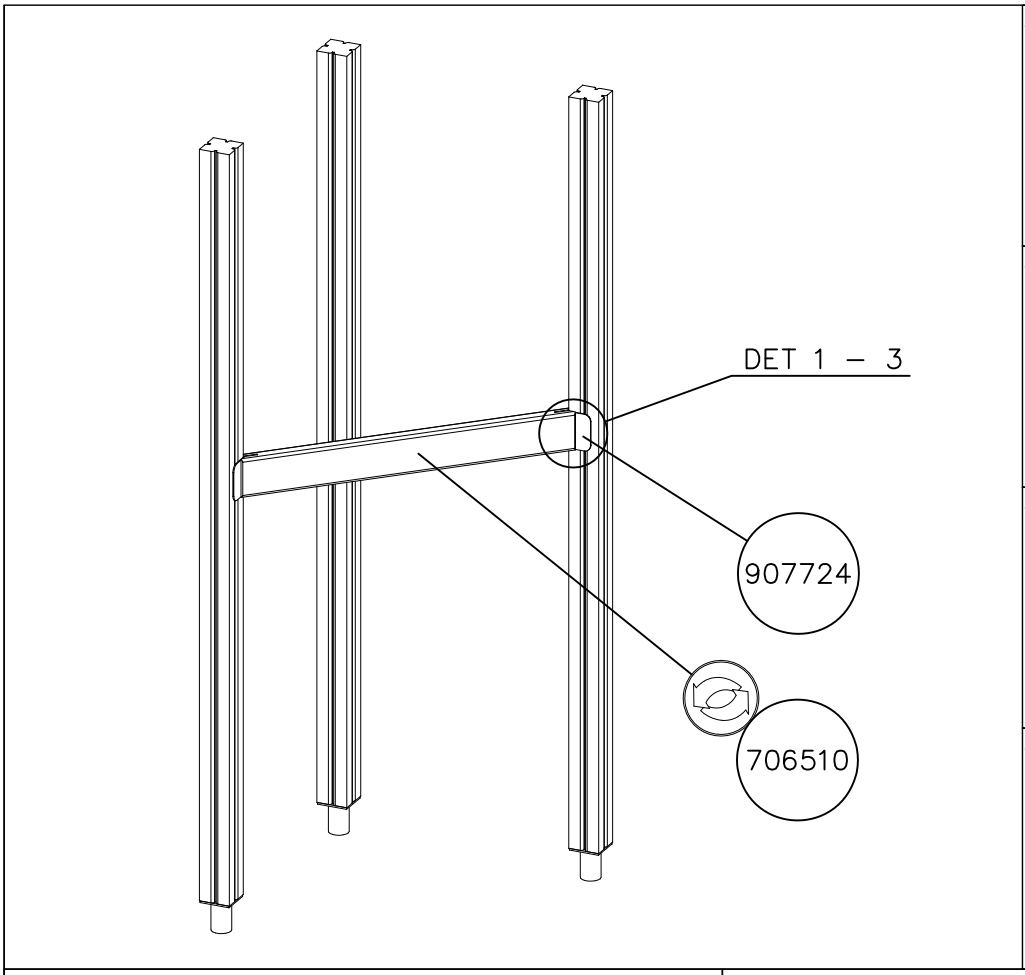

		PCS			PCS
1 706510	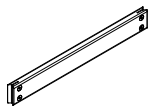 45x120x1030	1	2 907724	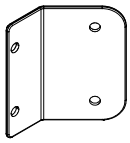	2
3 905083	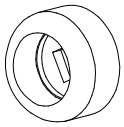 Ø32	4	4 909866	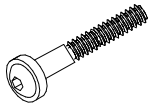 M8x60	4
5 980151	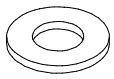 Ø16/8.4	4	6 980150	M8	4
7 905112	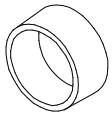 Ø22	4	8 900240	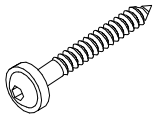 Ø8x70	4

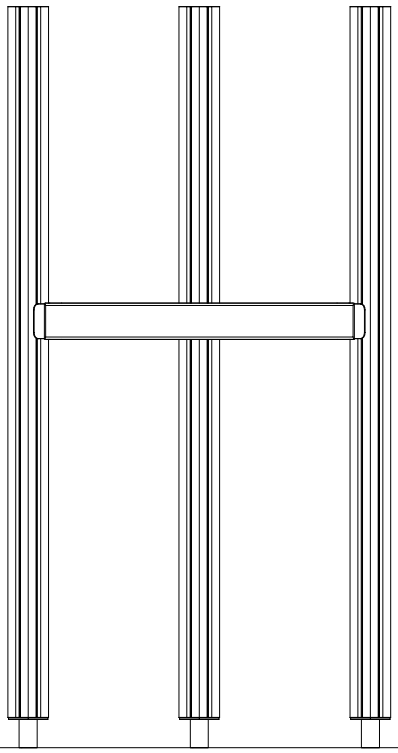

1131

BOOM OPTIONS

706510 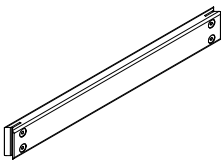 45x120x1030	706510–602	DARK BROWN
	706510–603	LIGHT BROWN
	706510–604	LIGHT GRAY

Copyright Lappset Group Ltd

LAPPSET®

BOOM

FINNO

DATE: 21.3.2014

DET 1

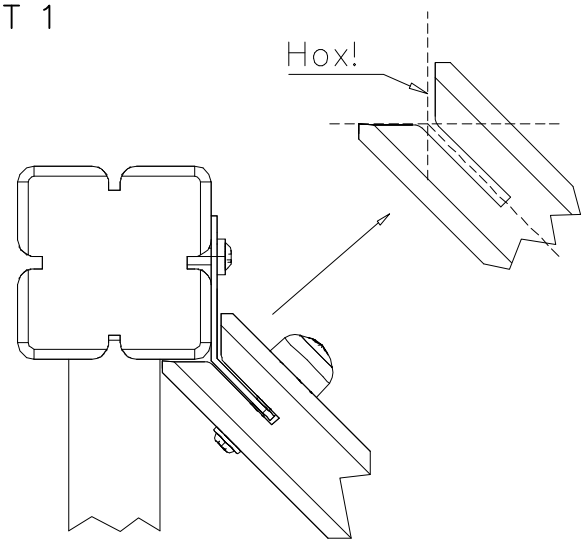

DET 2

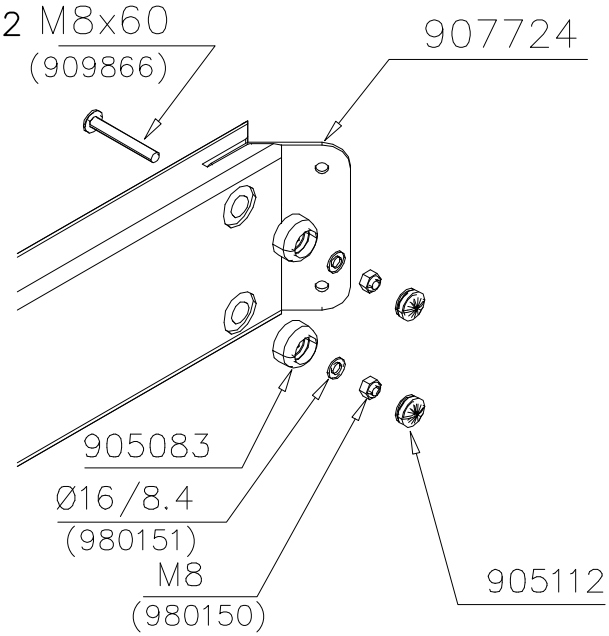

DET 3

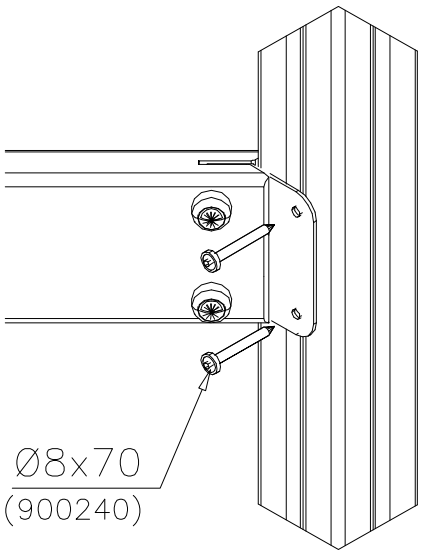

Copyright 1998 Lappset Group Ltd

LAPPSET®

FIRE POSTS

FINNO

DATE: 8.6.2021

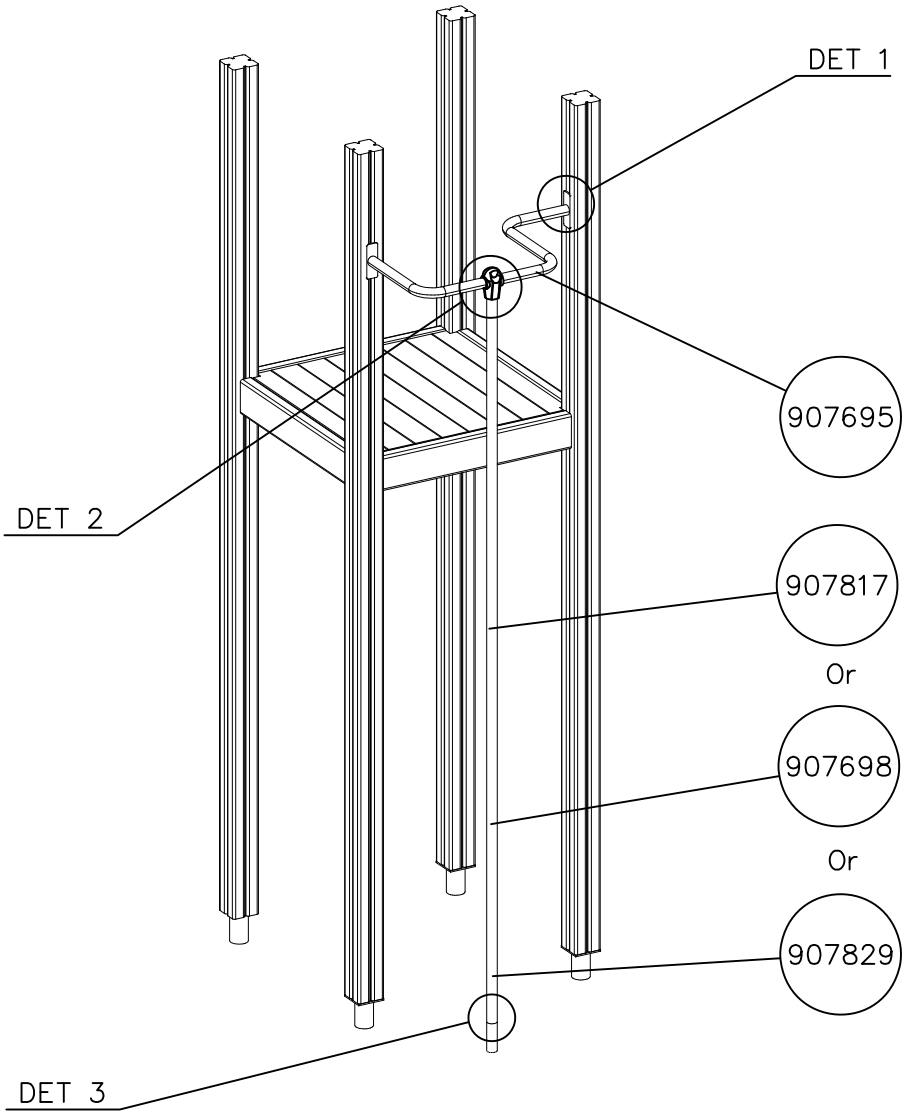

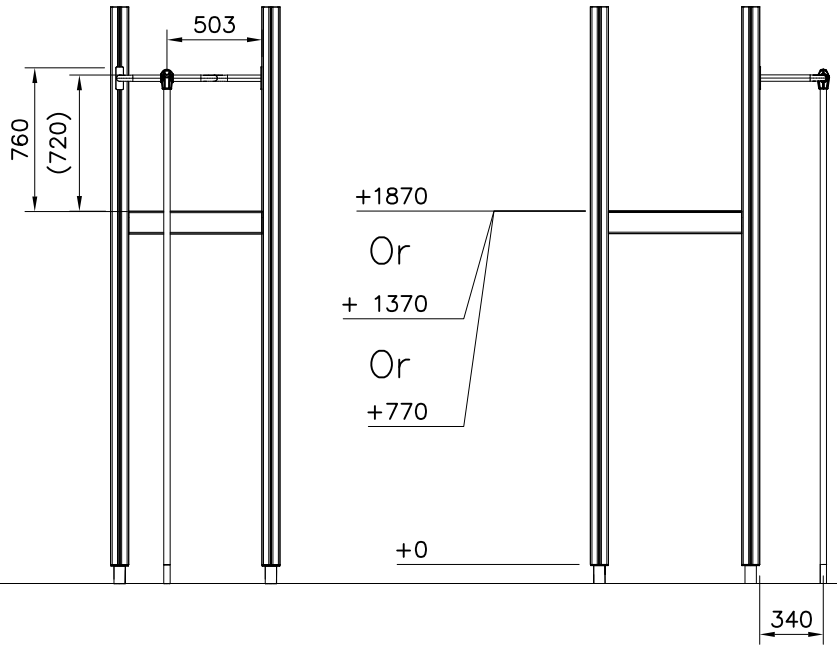

		PCS
1	900240 Ø8x70	4
2	900342 M8x16	2
3	901900 20.5x36.2x56	2
4	901939 M12x70	1
5	909850 M8x25	1
6	980150 M8	1
7	901182 Ø11/M8x40	1
8	901902 30.7x60.9x100	2
○	907829 Ø33,7x1454	1
○	907698 Ø33,7x2054	1
○	907817 Ø33,7x2554	1
○	907695	1

Copyright Lappset Group Ltd

LAPPSET®

FIRE POSTS

FINNO

DATE: 8.6.2021

DET 1

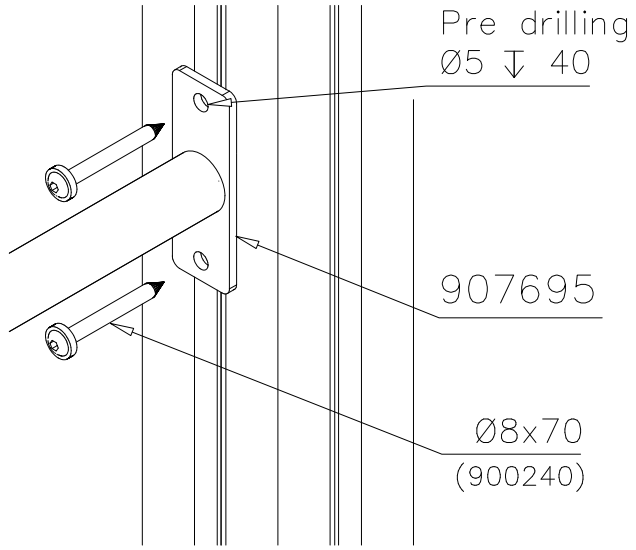

DET 2

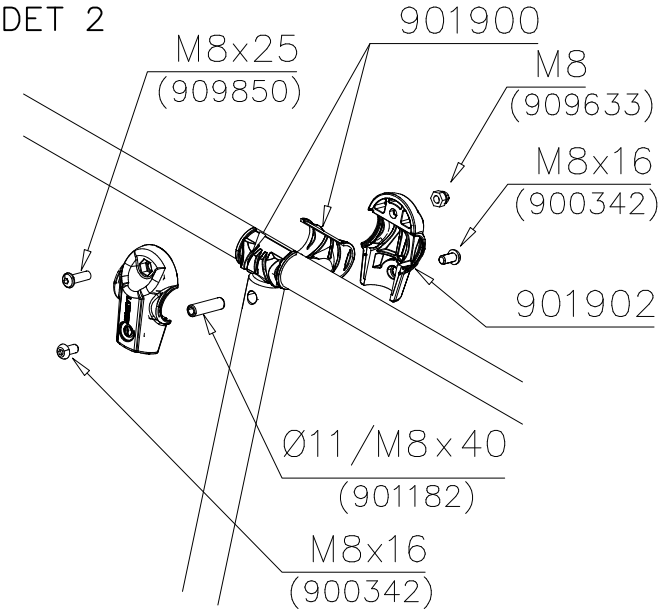

DET 3

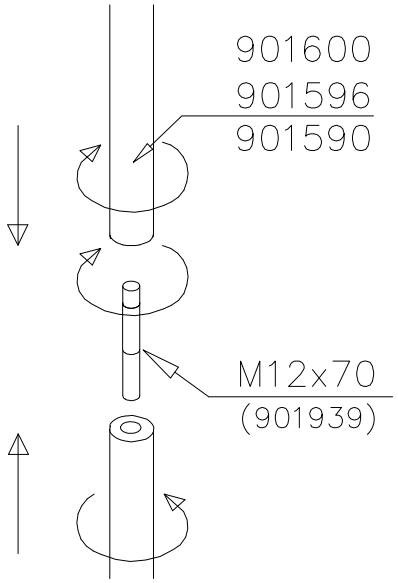

DET 4

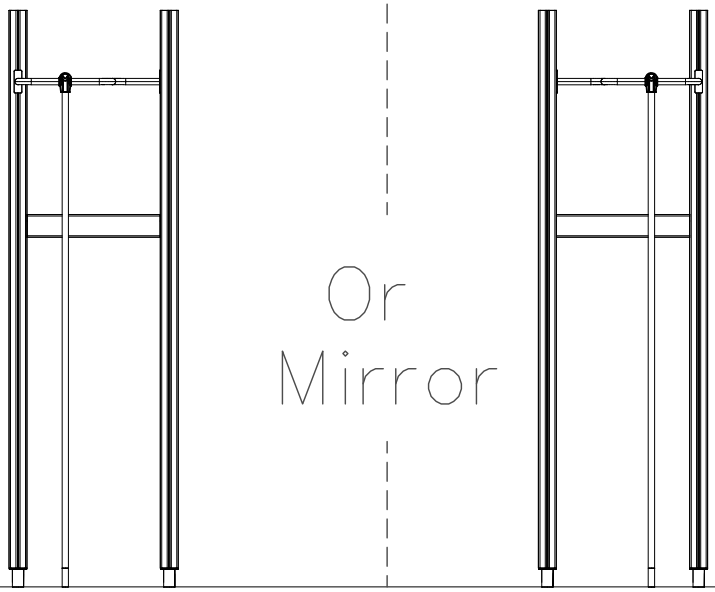

Copyright 1998 Lappset Group Ltd

LAPPSET®

POLE

DEEP FOUNDATION

DATE: 15.5.2014

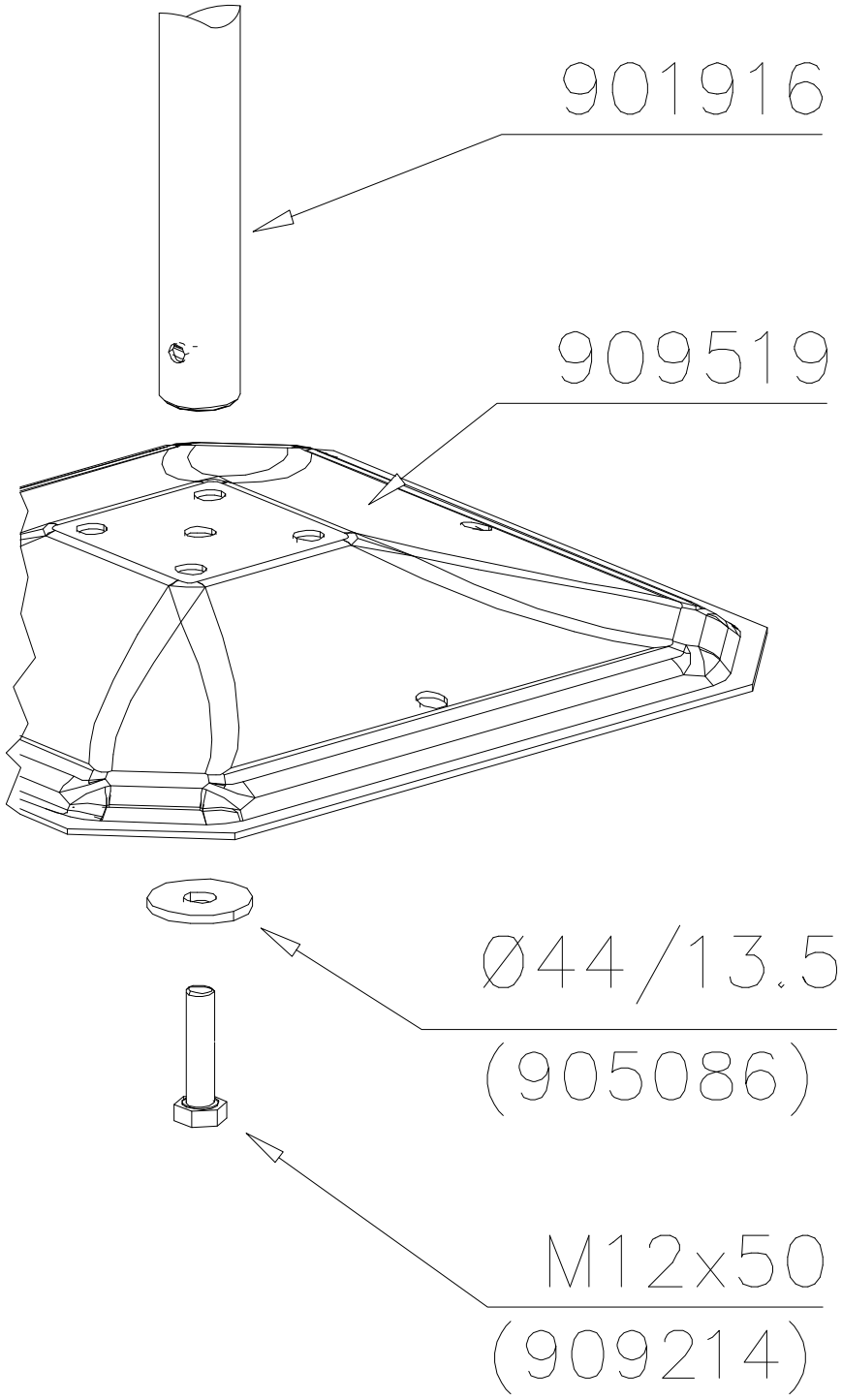

	PCS		PCS
1 905086 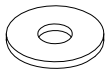 Ø44/13.5	1	2 909214 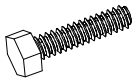 M12x50	1

Copyright Lappset Group Ltd

LAPPSET®
DEEP FOUNDATION

POLE

DATE: 6.8.2014

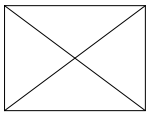

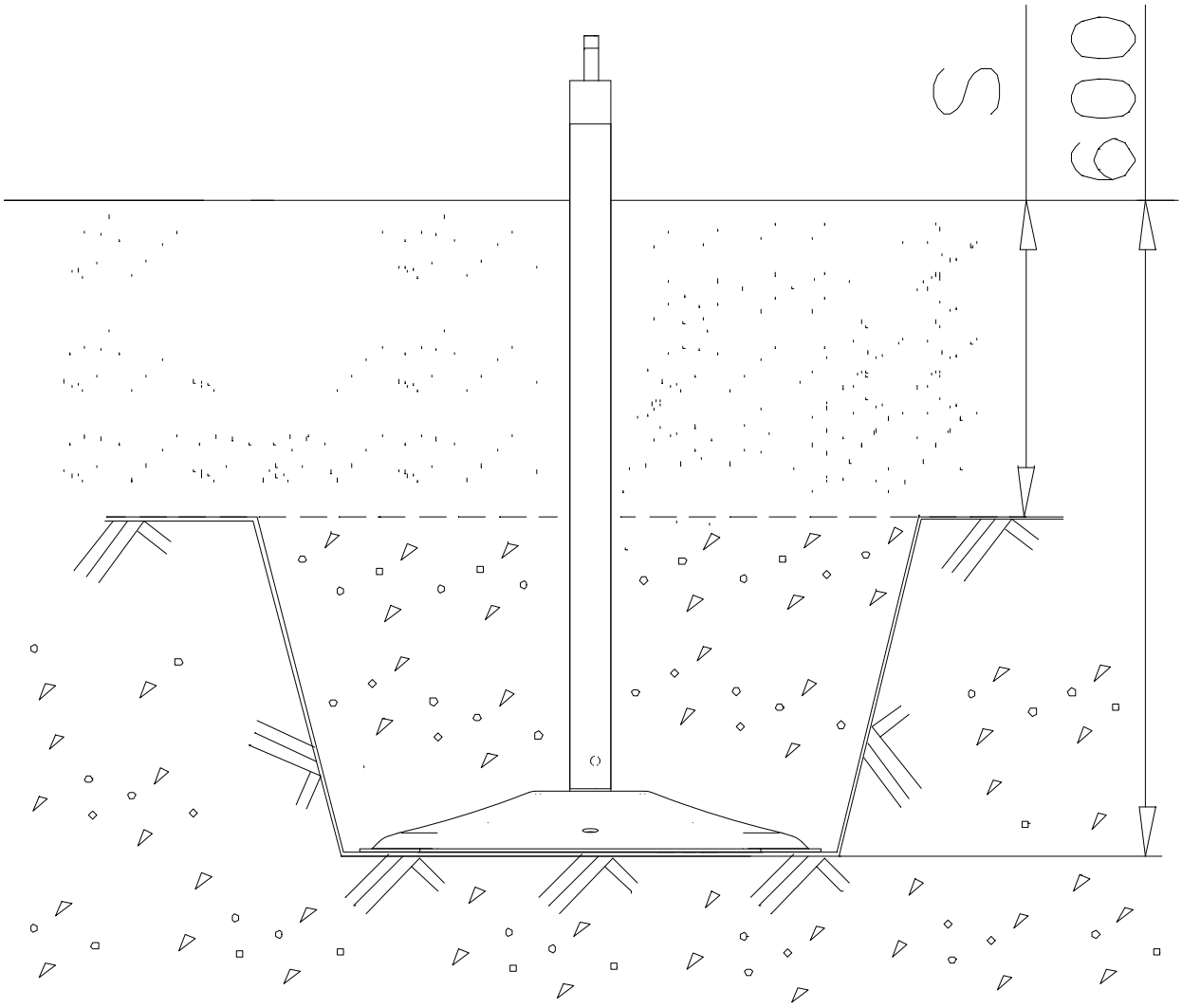

Copyright Lappset Group Ltd

LAPPSET®

706546

FINNO

DATE: 26.11.2018

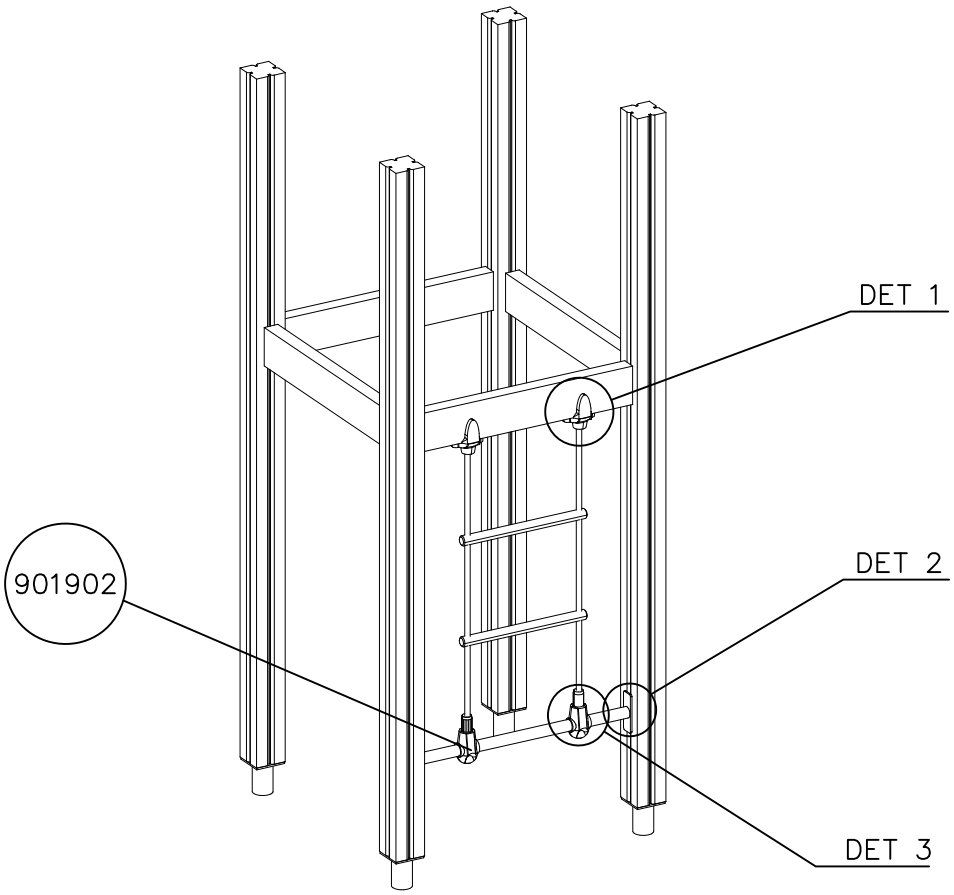

		PCS
1	901902 (30x61x100)	4
2	980128 (Ø7x40)	2
3	980123 (Ø7x60)	4
4	900240 (Ø8x70)	4
5	901900 (20.5x36.2x56)	4
6	909633 (M8)	2
7	909850 (M8x25)	2
8	900342 (M8x16)	4
9	901182 (Ø11/M8x40)	2
○	907694 (L 704)	1
○	706473 (+1470)	1
○	706780 (+1970)	1

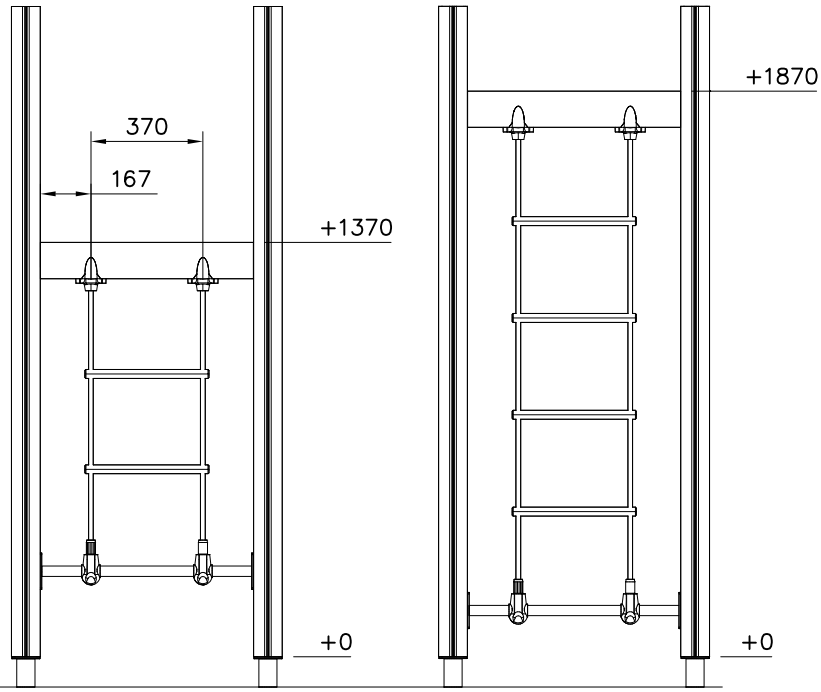

OPTIONS

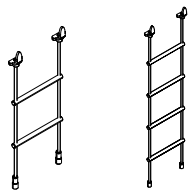

−301	BLUE
−302	RED
−303	BEIGE
−304	GRAY
−305	BLACK
−306	YELLOW

Copyright Lappset Group Ltd

LAPPSET®

706546

FINNO

DATE: 26.11.2018

DET 1

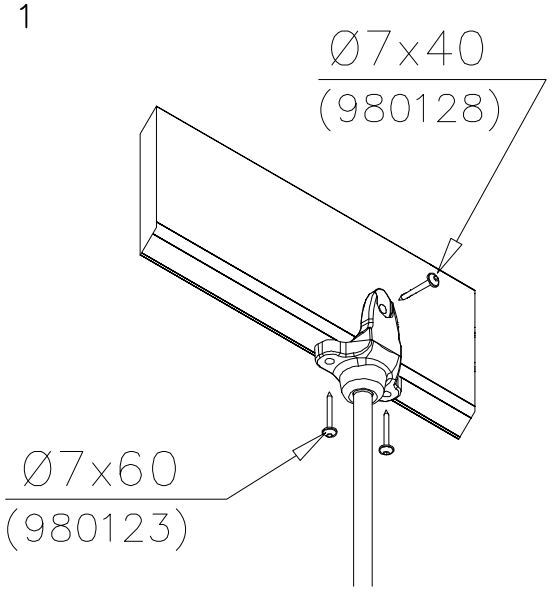

DET 2

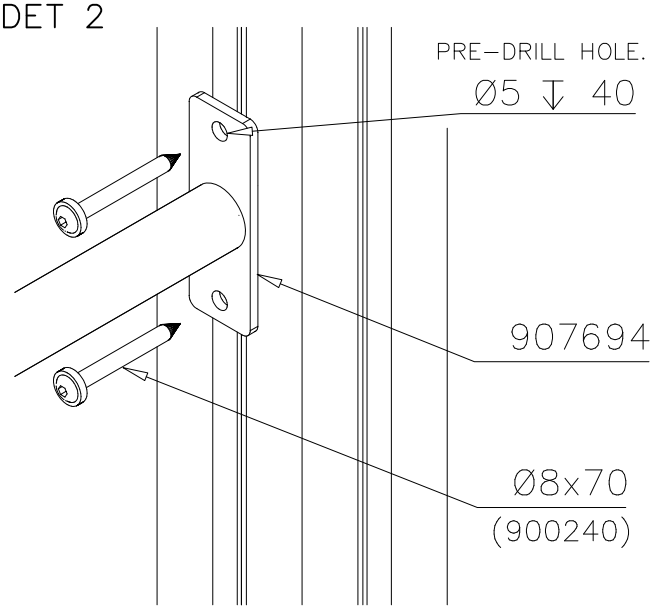

DET 3

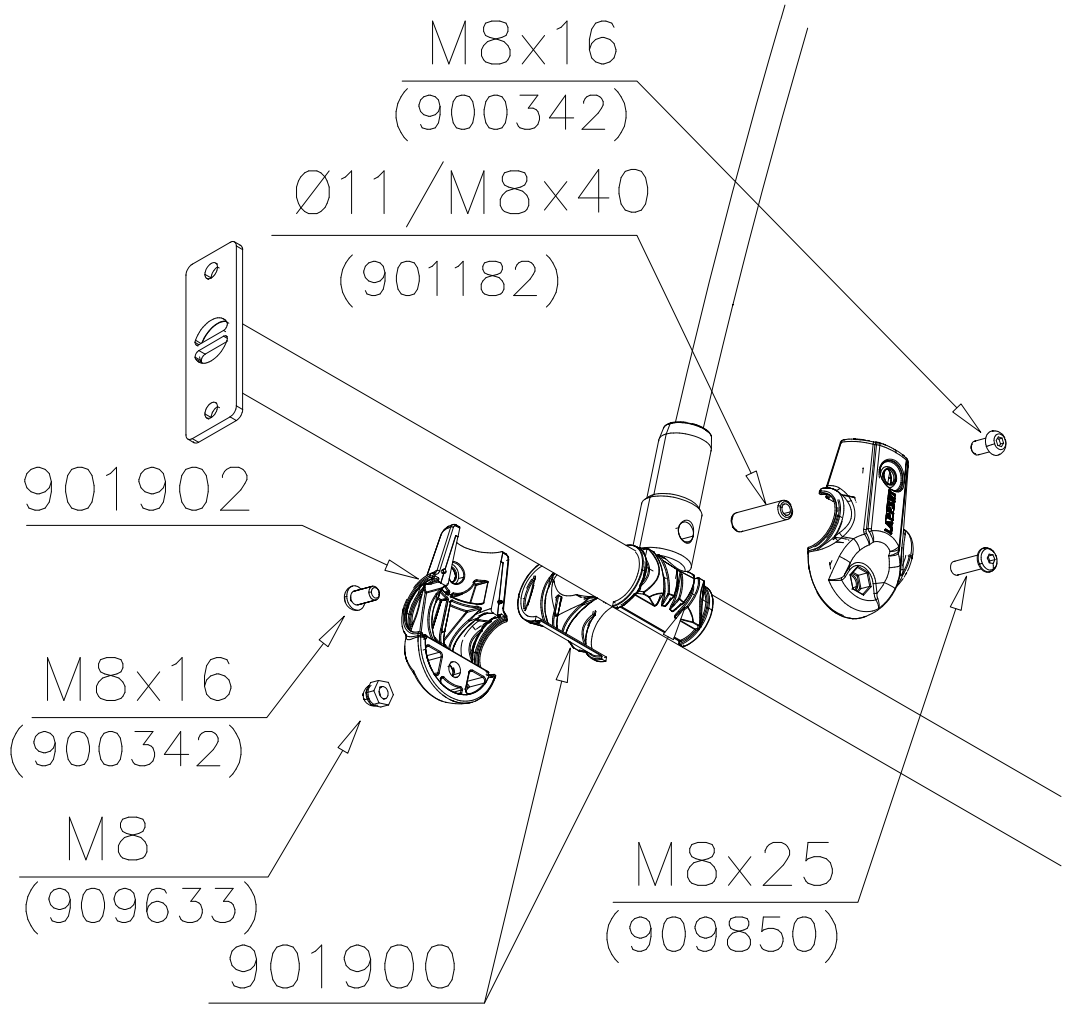

Copyright 1998 Lappset Group Ltd

LAPPSET®
FINNO

WALL LIST

DATE: 9.11.2016

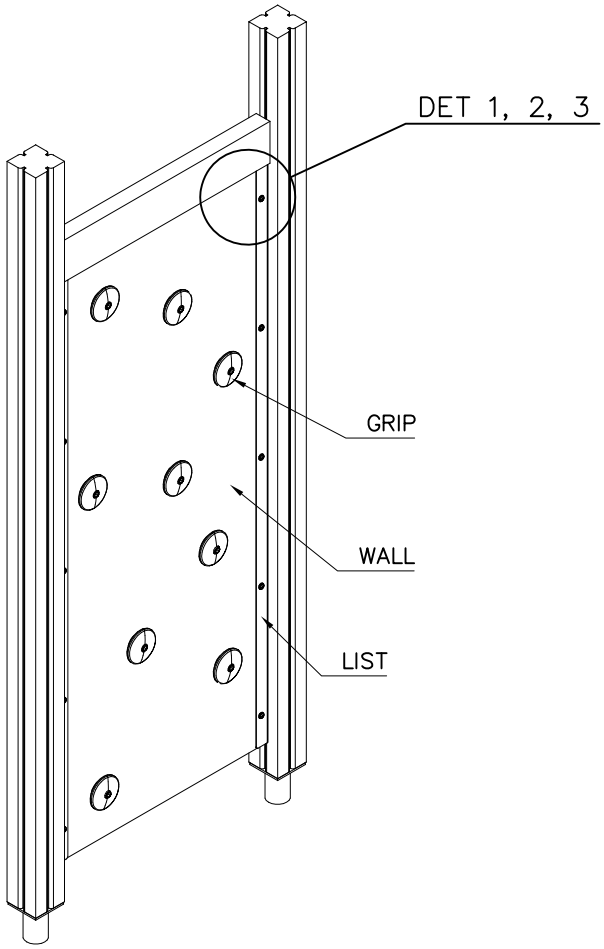

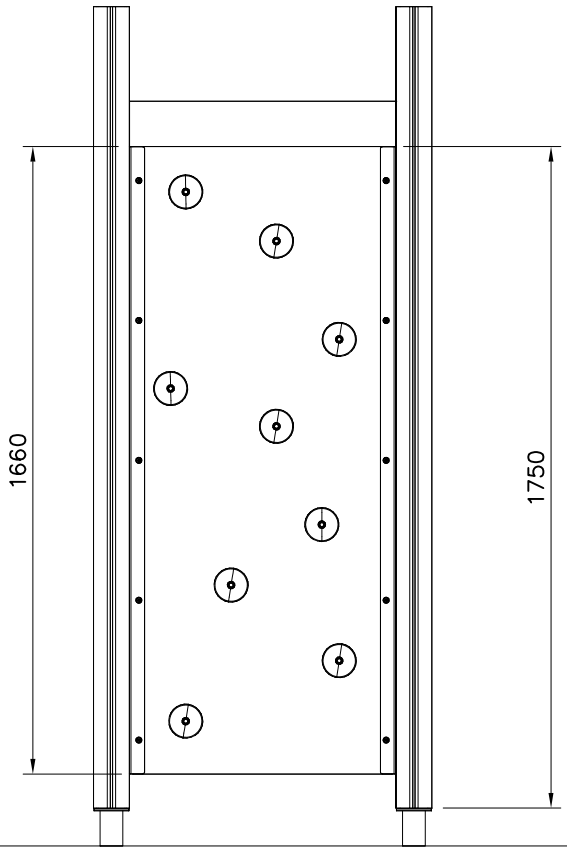

1	909256	PCS 10	2	980152	PCS 10
	Ø16/8.4x1.6			Ø24/8.4x2	
3	909850	PCS 10	4	909633	PCS 10
	M8x25			M8	
		PCS	5	980131	PCS 10
				Ø6x60	
		PCS			PCS
		PCS			PCS
		PCS			PCS
	907770	PCS 2		706646 +grips	PCS 1
	2x35/40x1659				
		PCS			PCS

Copyright Lappset Group Ltd

LAPPSET®

FINNO

WALL LIST

DATE: 9.11.2016

DET 1

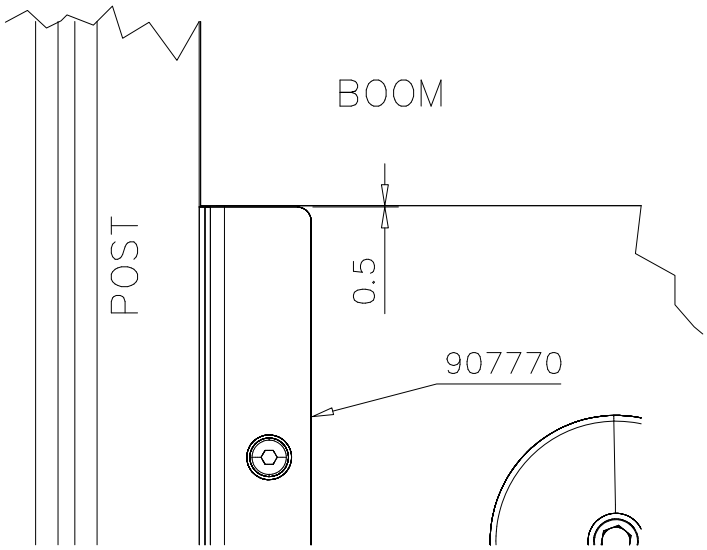

DET 2

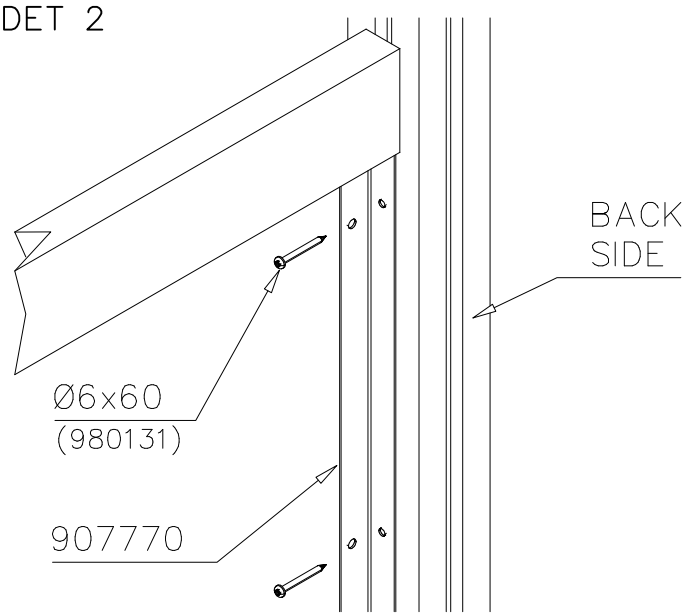

DET 3

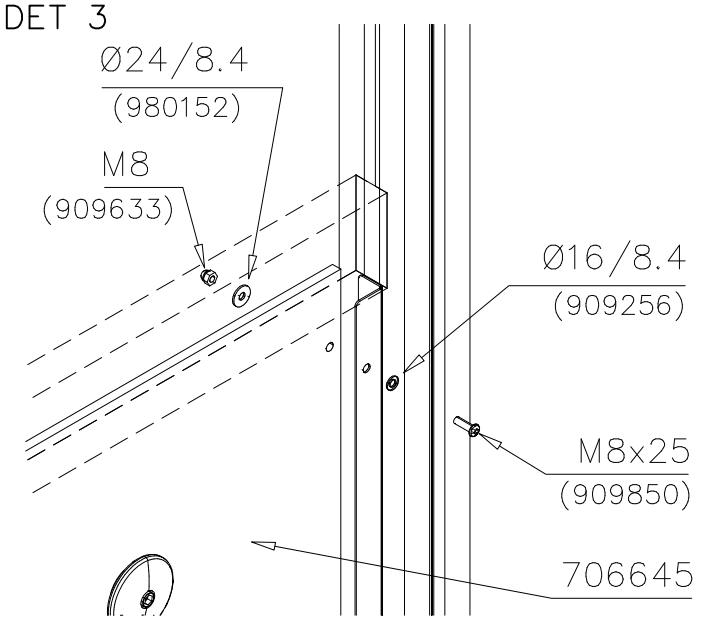

Copyright 1998 Lappset Group Ltd

LAPPSET®

RINGS

FINNO

DATE: 11.12.2024

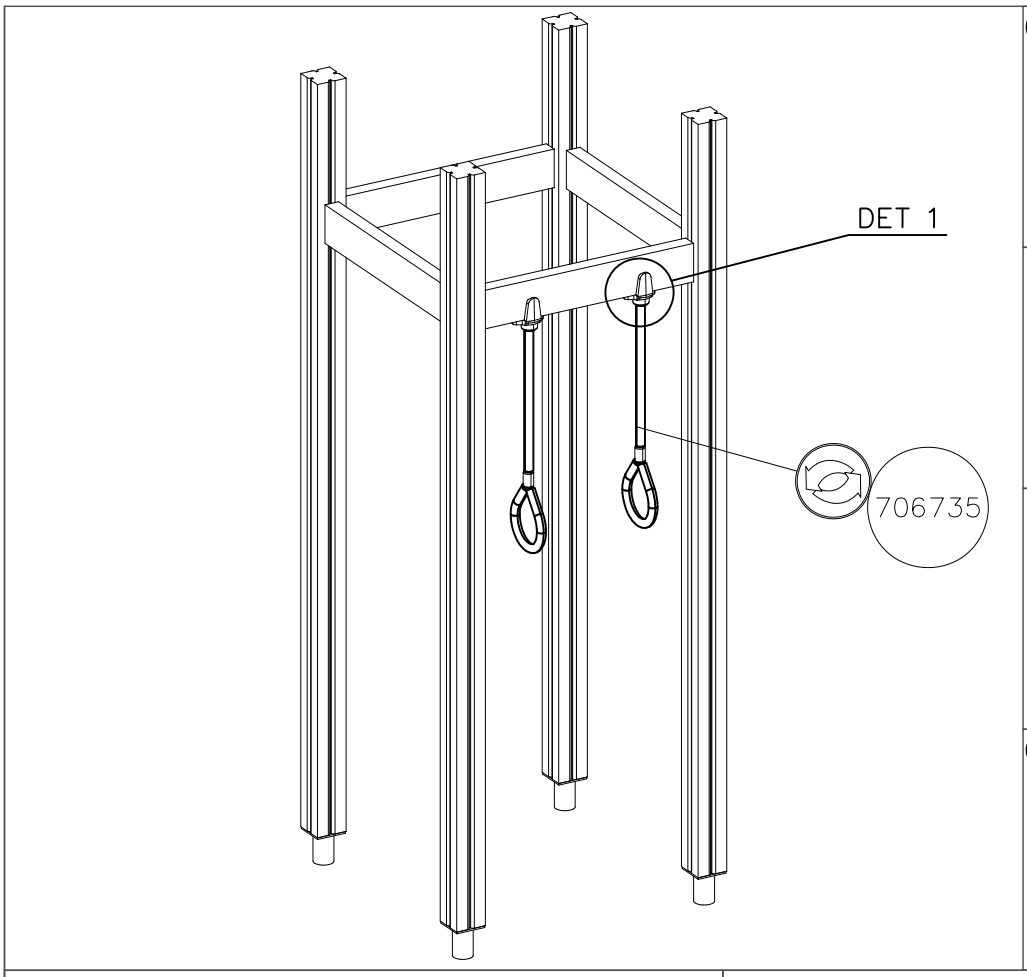

1	980123 Ø7x60	PCS 4	2 980128 Ø7x40	PCS 2
		PCS		PCS
		PCS		PCS
	706735	PCS 1		PCS

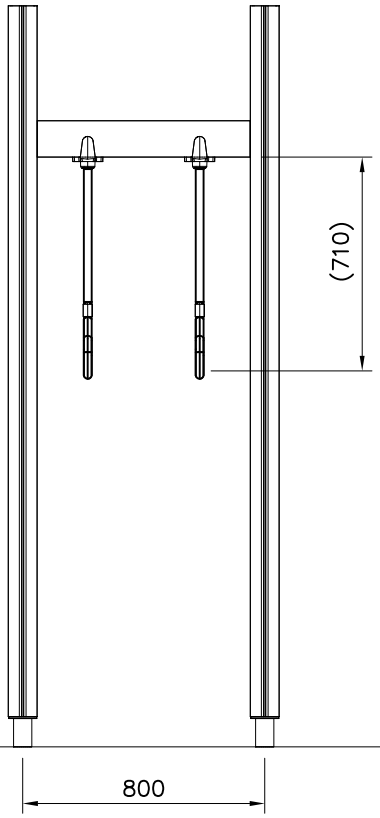

RINGS OPTIONS

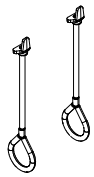

706735–301	BLUE
706735–302	RED
706735–303	BEIGE
706735–304	GRAY
706735–305	BLACK
706735–306	YELLOW

DET 1

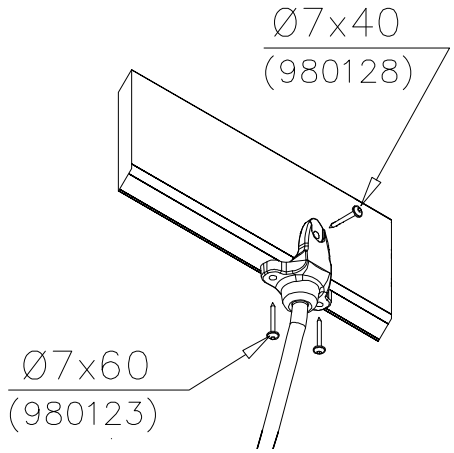

Copyright Lappset Group Ltd

LAPPSET®

FINNO

RINGS

DATE: 11.12.2024

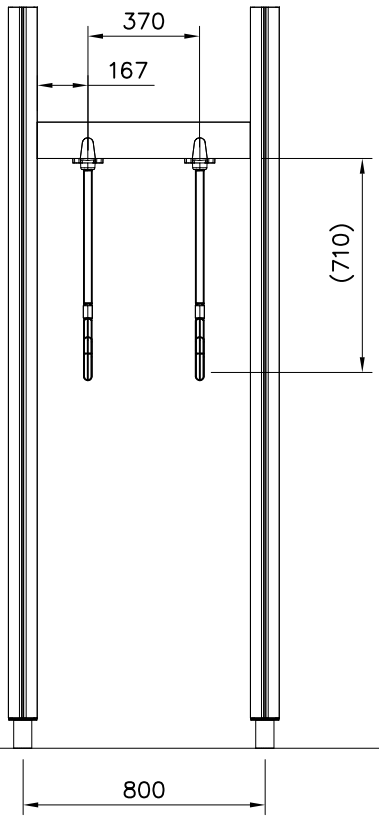

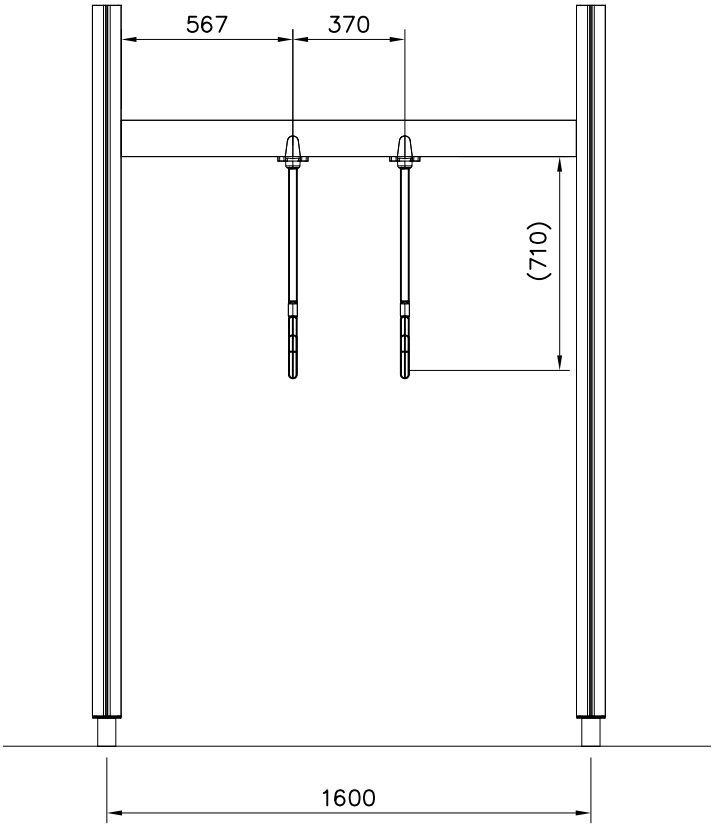

Copyright Lappset Group Ltd

LAPPSET®

RAMP

NET

DATE: 16.6.2017

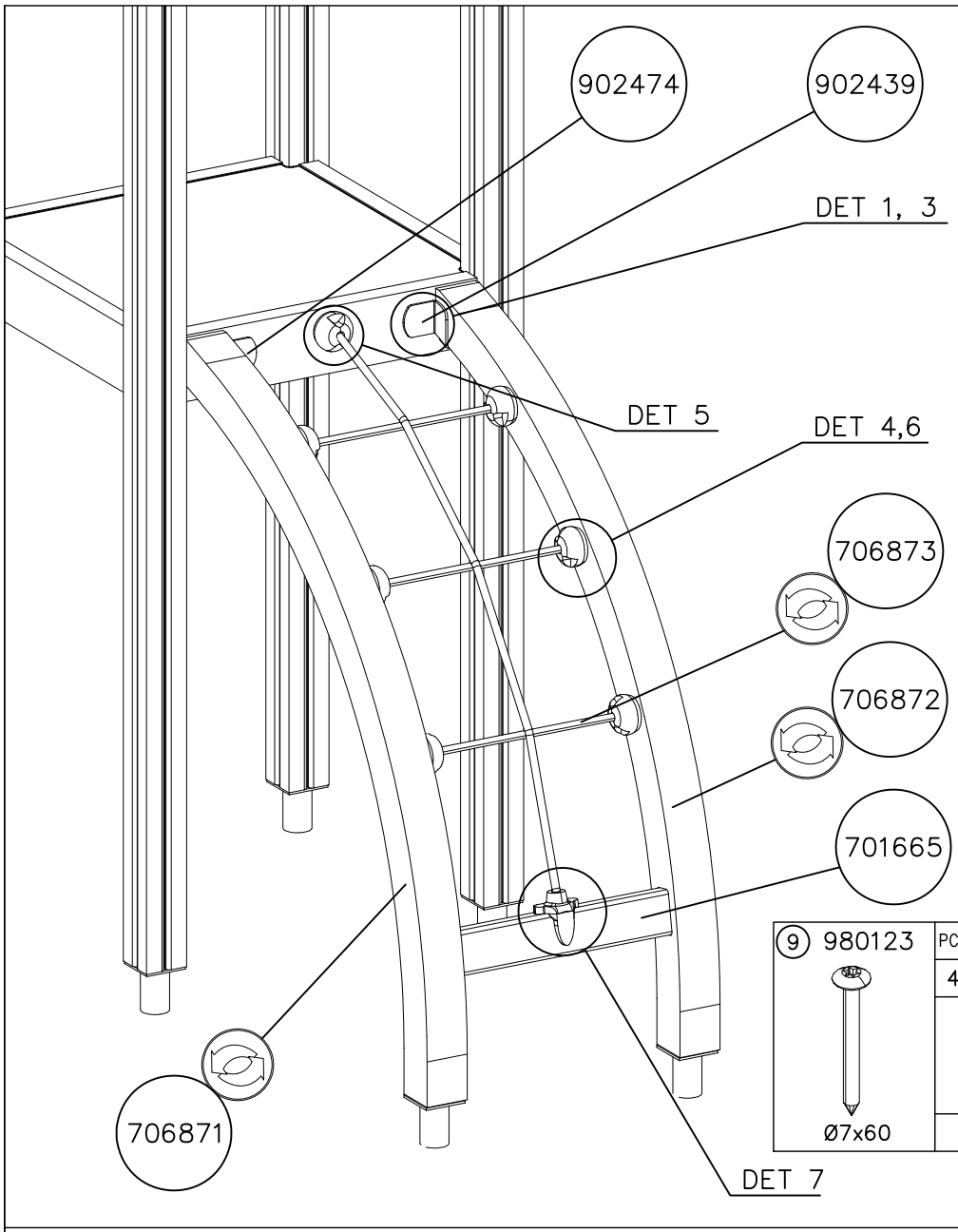

		PCS
1	701665 (45x95x555)	1
2	706873 (1455x505)	1
3	706871 (95x1005x1365)	1
4	706872 (95x1005x1365)	1
5	902439 (Left Hand)	1
6	902474 (Right Hand)	1
7	909117 (M8x100)	4
8	900240 (8x70)	12
9	980123 (Ø7x60)	4
10	980128 (Ø7x40)	13
11	909256 (Ø16/8.4)	14

NET OPTIONS

706873

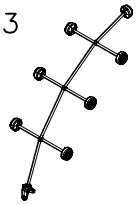

1455x505

706873–301	BLUE
706873–302	RED
706873–303	BEIGE
706873–304	GRAY
706873–305	BLACK
706873–306	YELLOW

BOOM OPTIONS

706871

95x1005x1365

706871–602	DARK BROWN
706871–603	LIGHT BROWN
706871–604	LIGHT GRAY

706872

95x1005x1365

706872–602	DARK BROWN
706872–603	LIGHT BROWN
706872–604	LIGHT GRAY

Copyright Lappset Group Ltd

LAPPSET®

RAMP

NET

DATE: 16.6.2017

DET 1

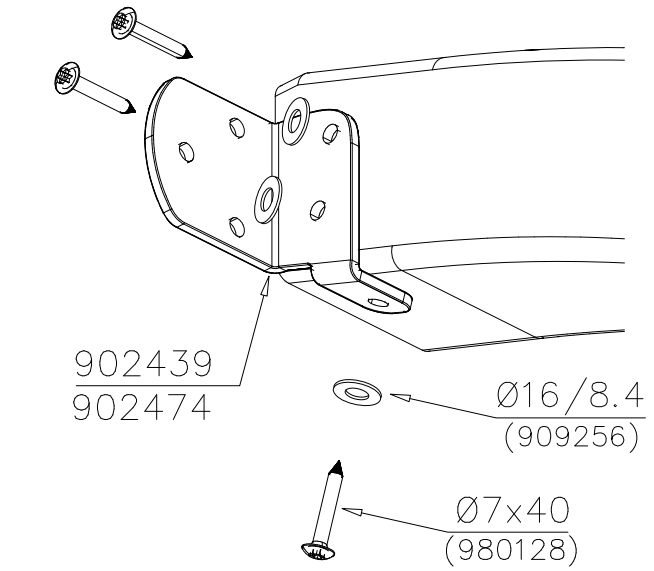

DET 2

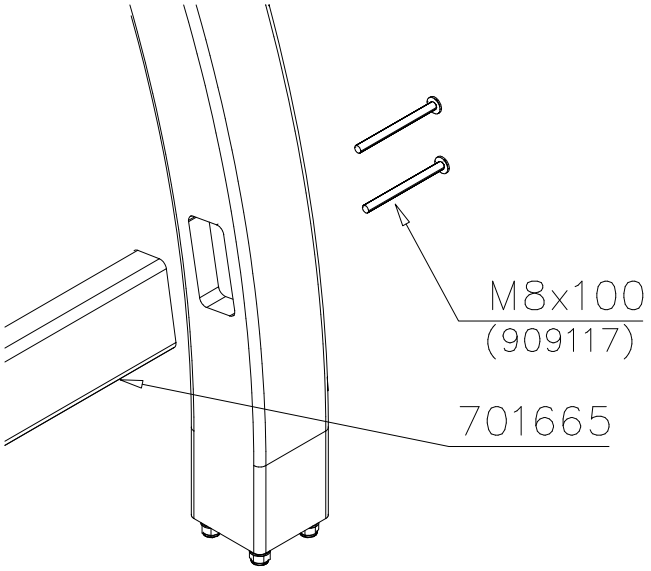

DET 3

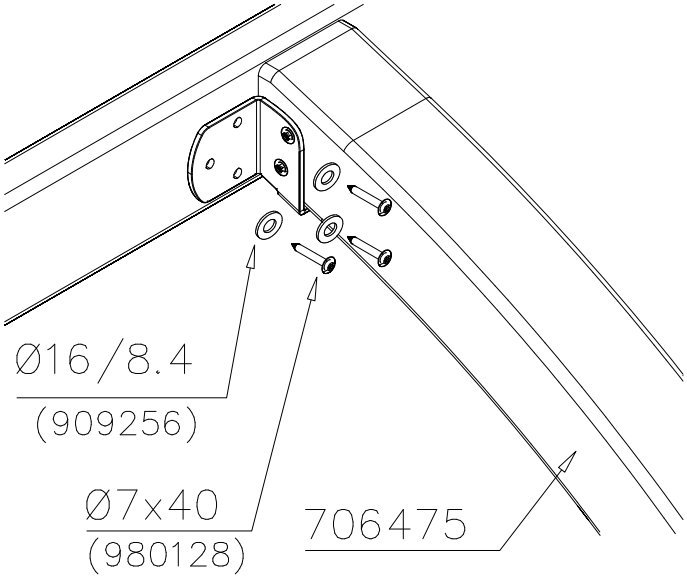

DET 4

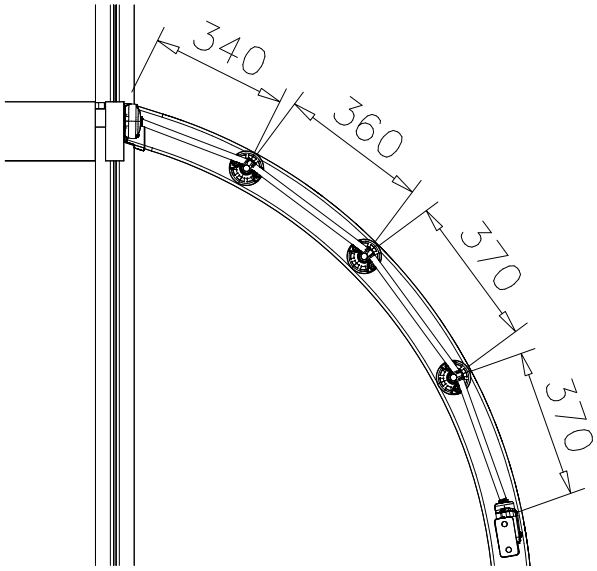

DET 5

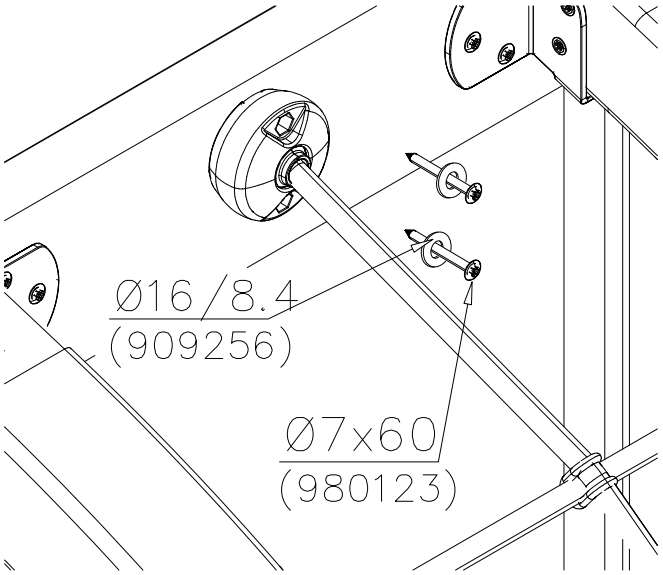

DET 6

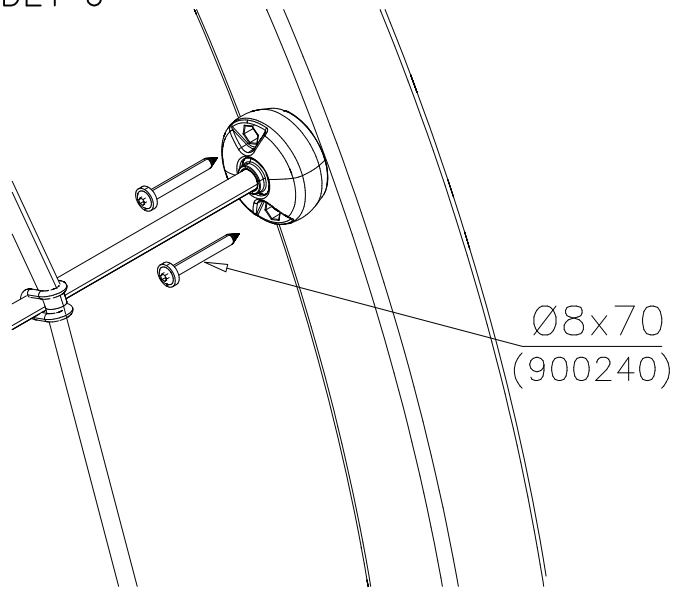

Copyright 1998 Lappset Group Ltd

LAPPSET®

RAMP

NET

DATE: 16.6.2017

DET 7

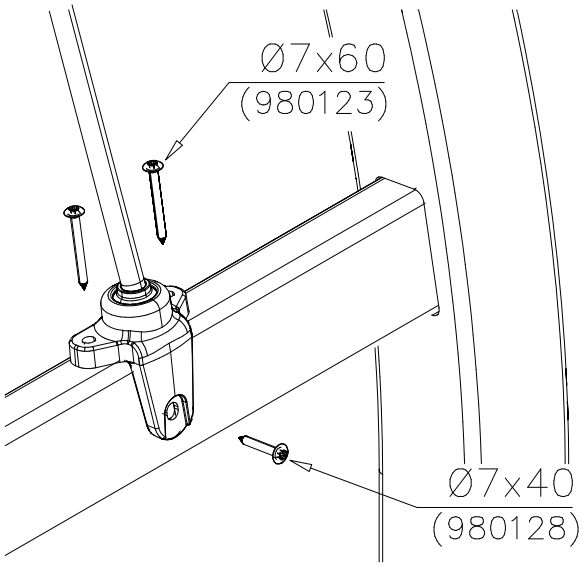

DET 8

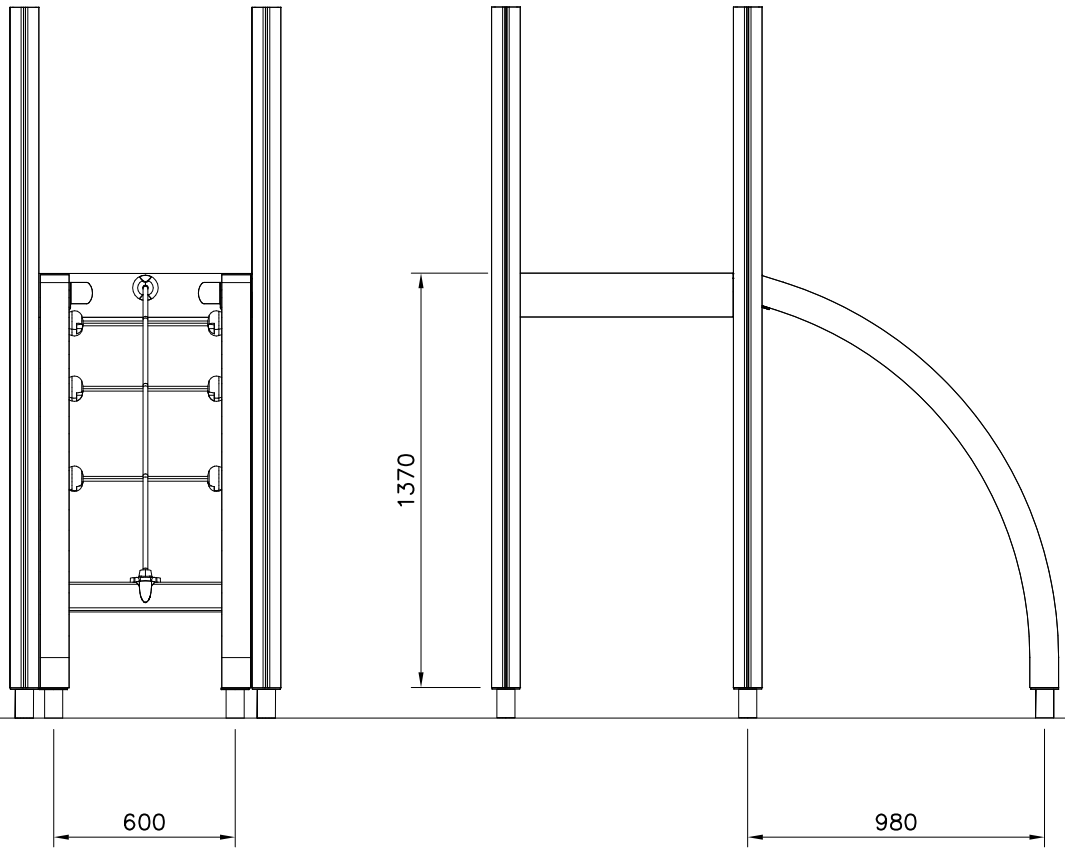

Copyright 1998 Lappset Group Ltd

LAPPSET® SLIDE PLASTIC

SURFACE FOUNDATION

DATE: 26.5.2015

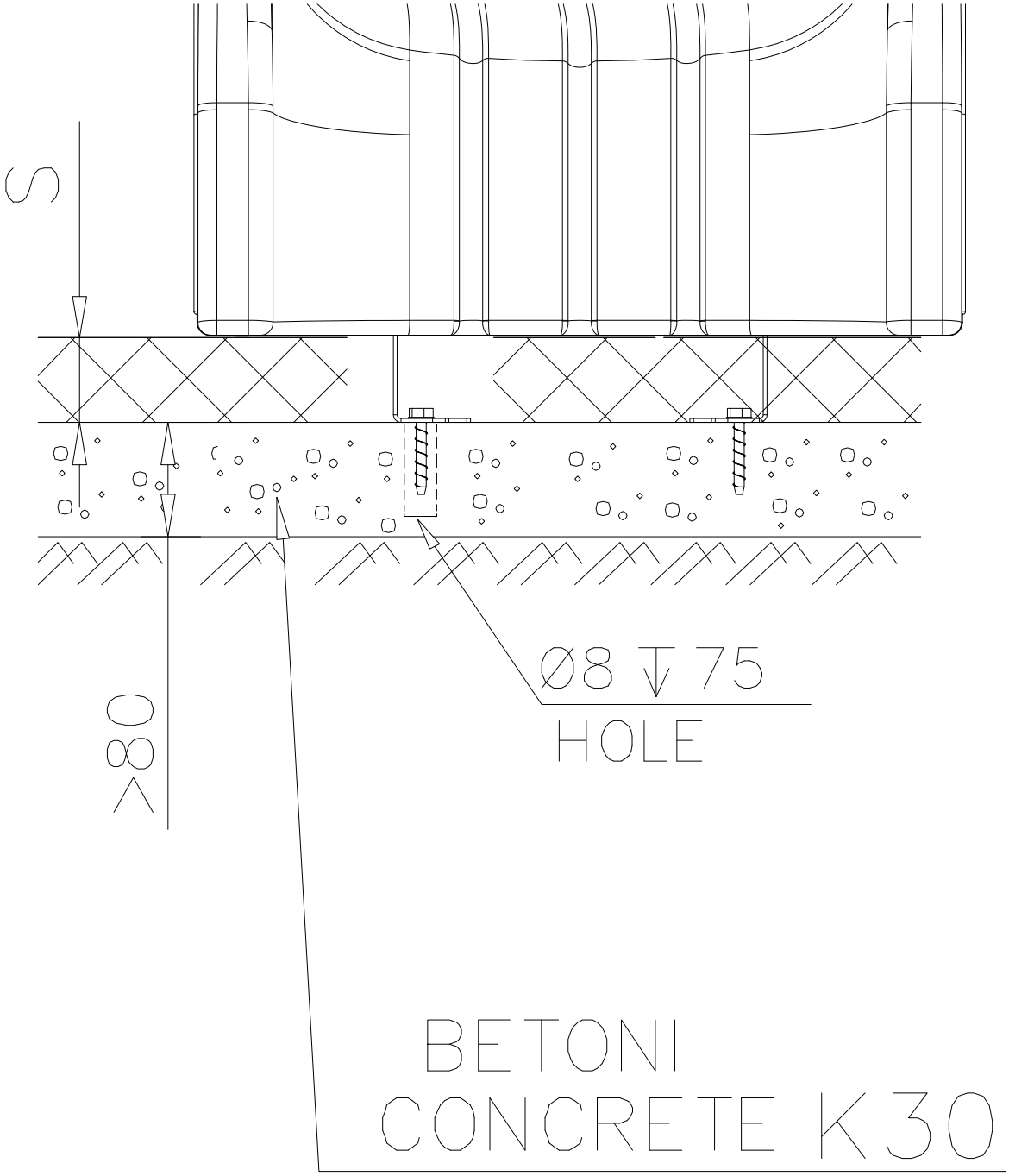

Copyright 1998 Lappset Group Ltd

LAPPSET® SLIDE PLASTIC

SURFACE FOUNDATION

DATE: 3.11.2017

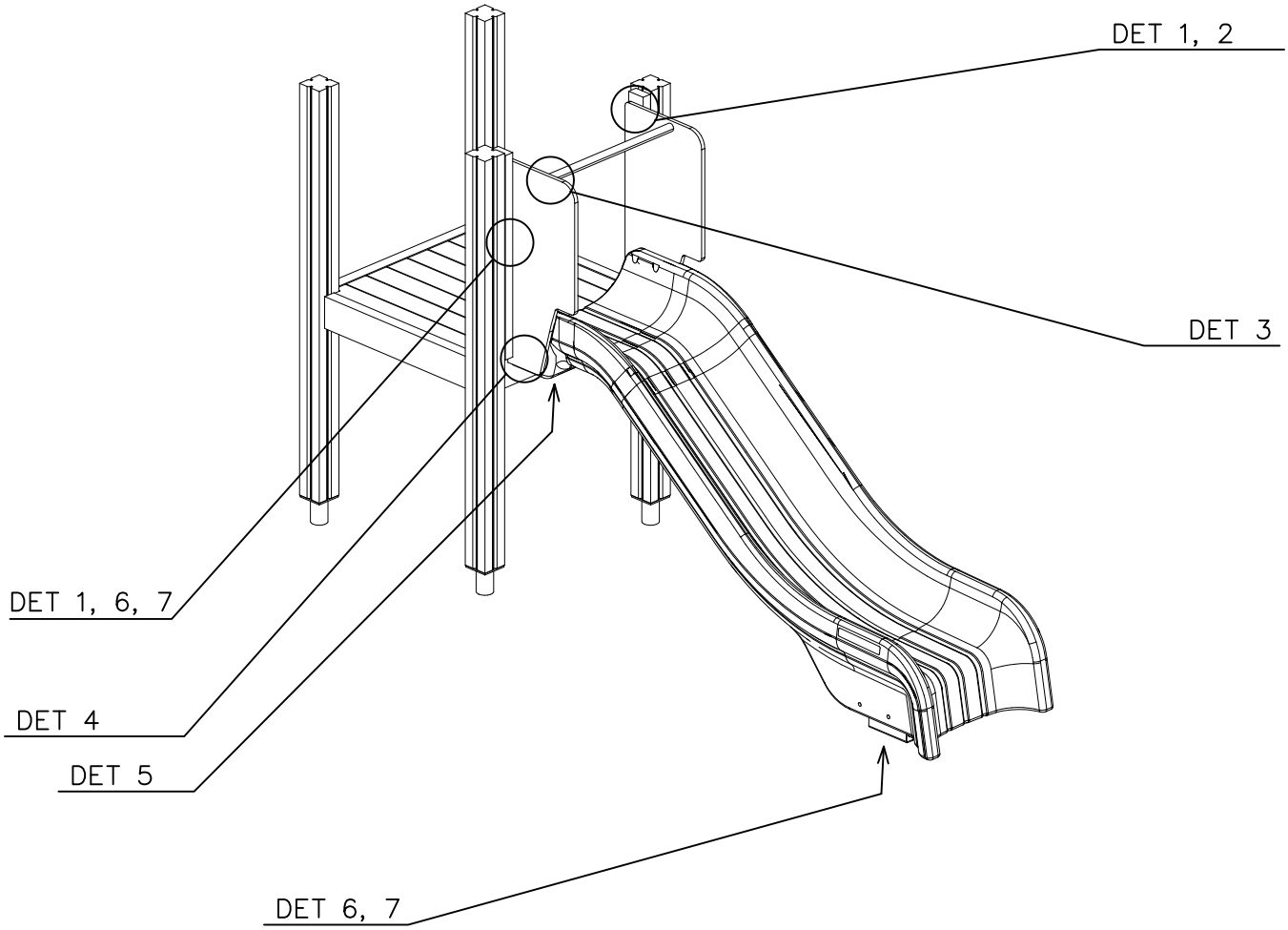

SLIDE OPTIONS

+1470 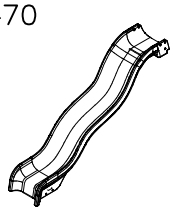	904451 GRAY 904847 YELLOW	
+870 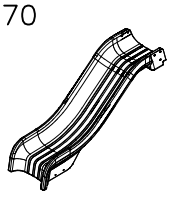	905833 GRAY 905834 YELLOW	

WALL OPTIONS

RIGHT 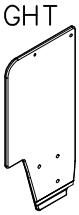	706560-701	BLUE	LEFT	706561-701	BLUE
	706560-702	YELLOW		706561-702	YELLOW
	706560-703	LIME		706561-703	LIME
	706560-704	DRARK GRAY		706561-704	DRARK GRAY
	706560-705	LIGHT GRAY		706561-705	LIGHT GRAY
	706560-706	RED		706561-706	RED
	706560-707	GREEN		706561-707	GREEN
	706560-708	FUXIA		706561-708	FUXIA

Copyright Lappset Group Ltd

LAPPSET SLIDE PLASTIC

80M DATE: 3.11.2017

SLIDE	PCS	SLIDE	PCS	706560	PCS	706561	PCS	706505	PCS	901868	PCS
	1		1		1		1		2		1
+1470		+870		RIGHT		LEFT		35x70x730		Ø34x598	
1 909876	PCS	2 903093	PCS	3 980100	PCS	4 980152	PCS	5 909852	PCS	6 900240	PCS
	2		2		12		9		6		3
M8x40		Ø8x90		Ø5x60		Ø24/8.4		M8x30		Ø8x70	
7 999561	PCS										
	1										
10g											

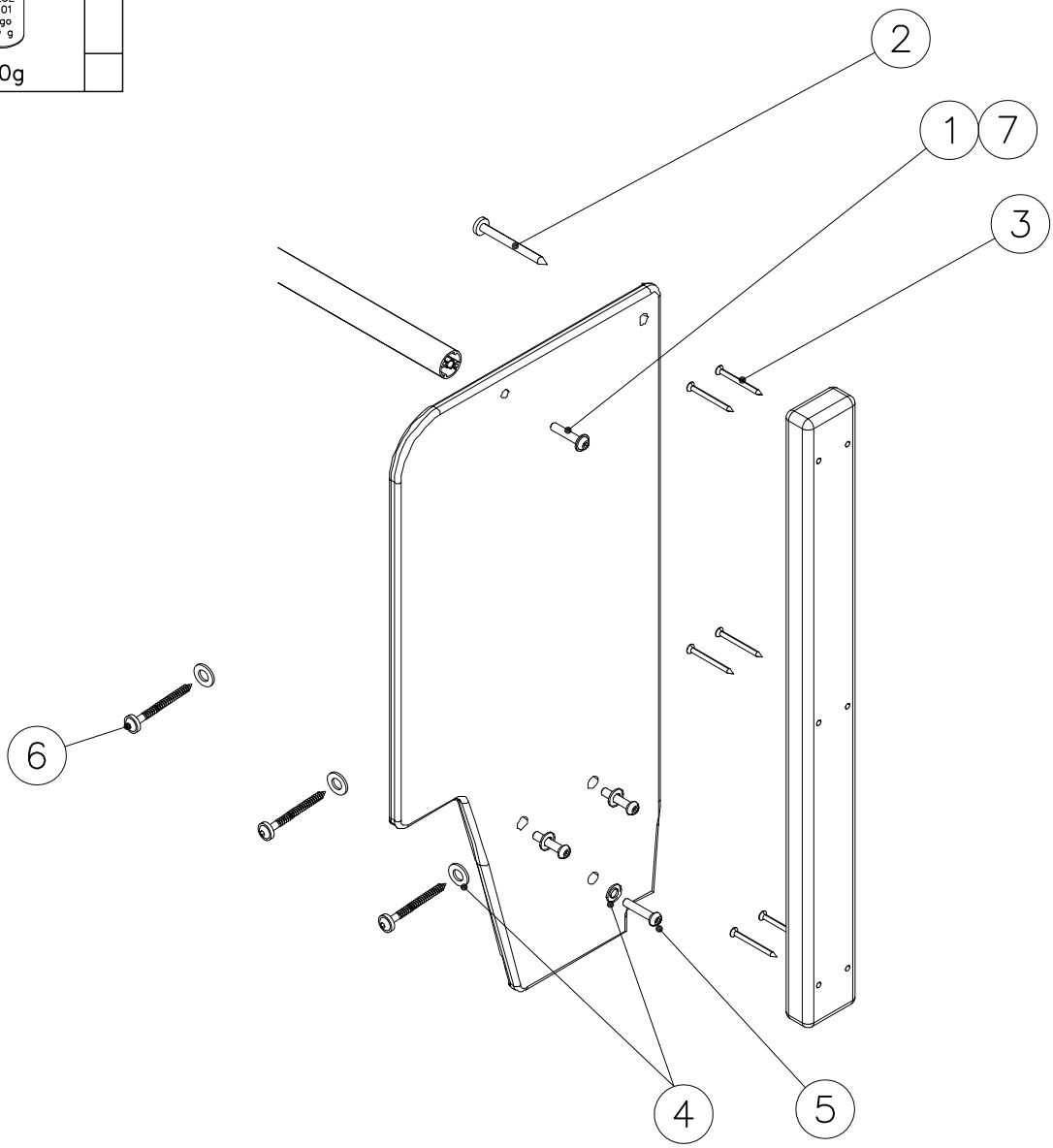

Copyright 1998 Lappset Group Ltd

LAPPSET SLIDE PLASTIC

80M DATE: 3.11.2017

DET 1

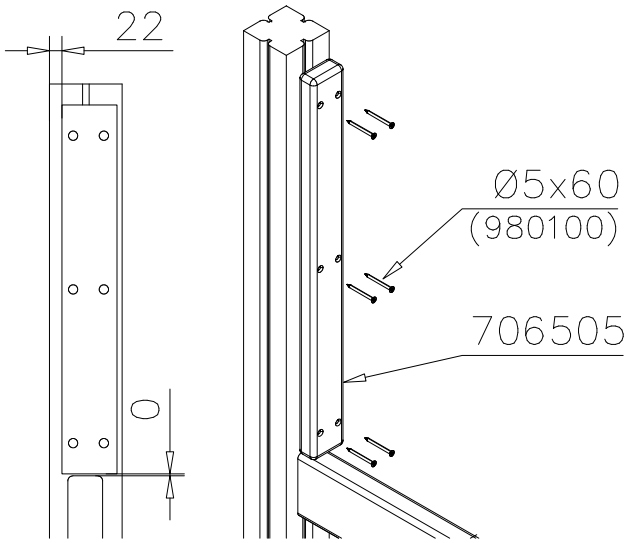

DET 2

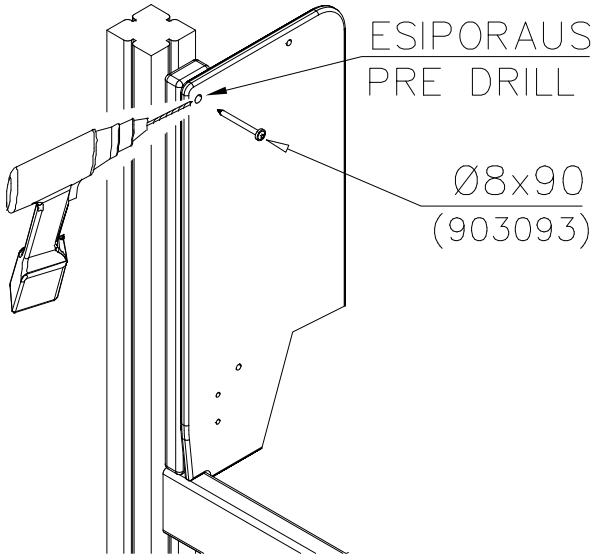

DET 3

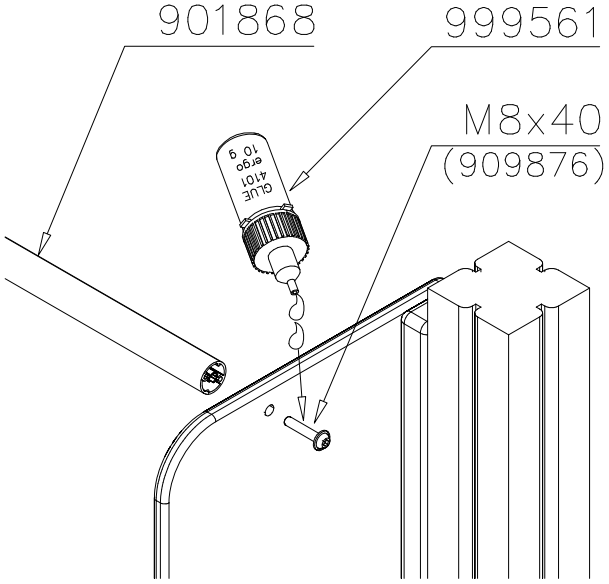

DET 4

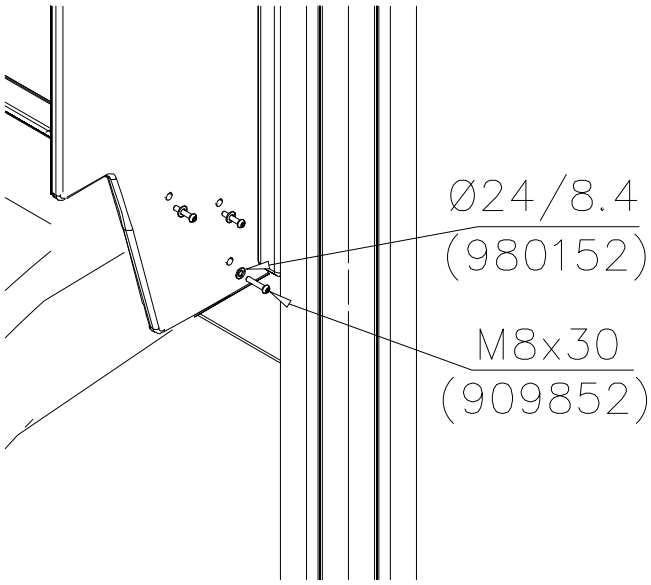

DET 5

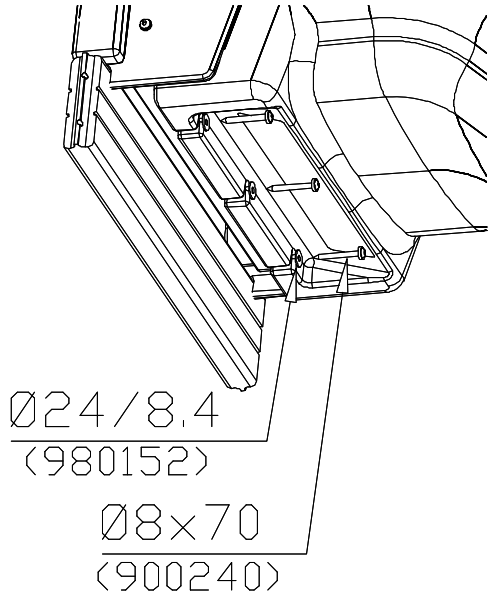

Copyright 1998 Lappset Group Ltd

LAPPSET SLIDE PLASTIC

SURFACE FOUNDATION

DATE: 3.11.2017

	PCS		PCS		PCS		PCS		PCS
908021	2	8 902532	4	9 909142	4	10 980154	4	11 909644	4
		Ø10x60		M12x70		Ø24/13		M12	

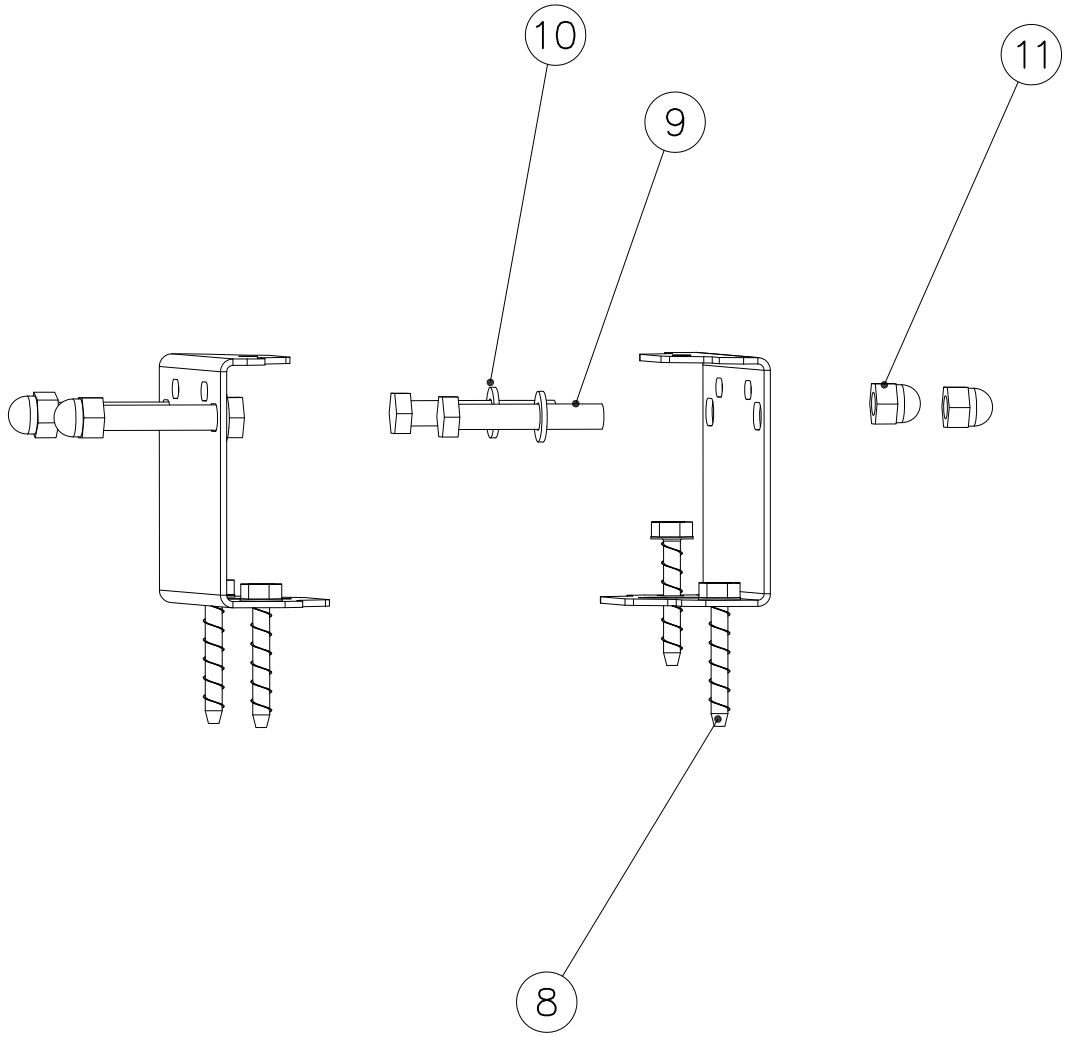

Copyright 1998 Lappset Group Ltd

LAPPSET® SLIDE PLASTIC

SURFACE FOUNDATION

DATE: 3.11.2017

DET 6

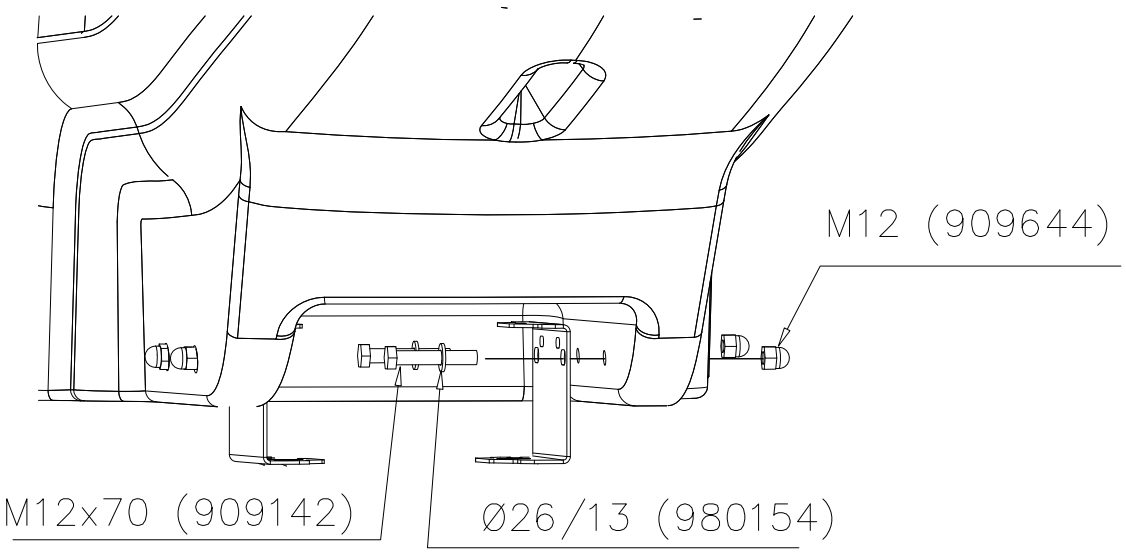

DET 7

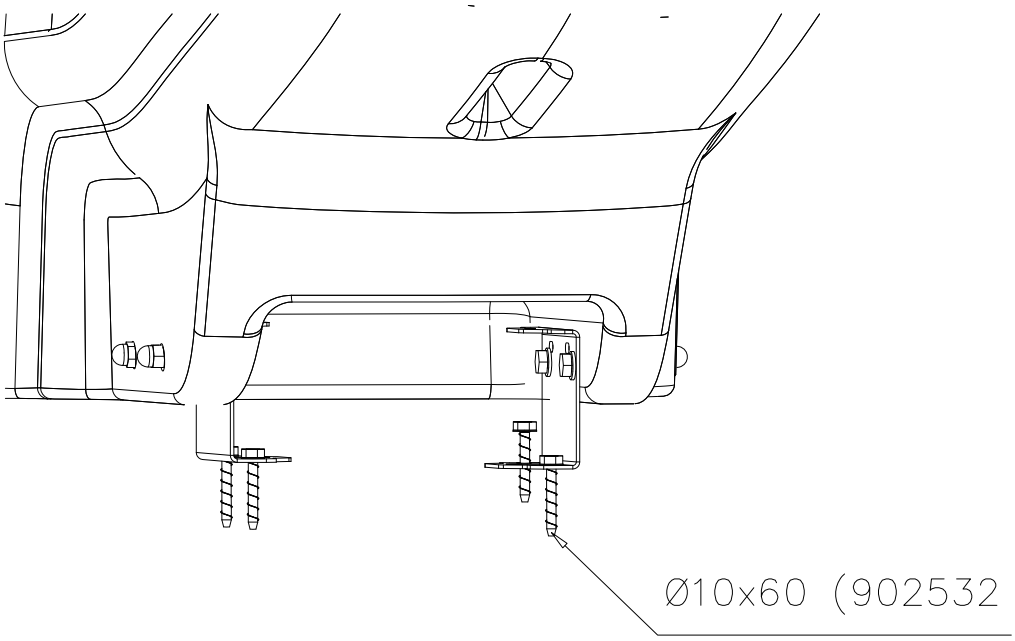

Copyright 1998 Lappset Group Ltd

LAPPSET®

BRIDGE

FINNO

DATE: 24.8.2015

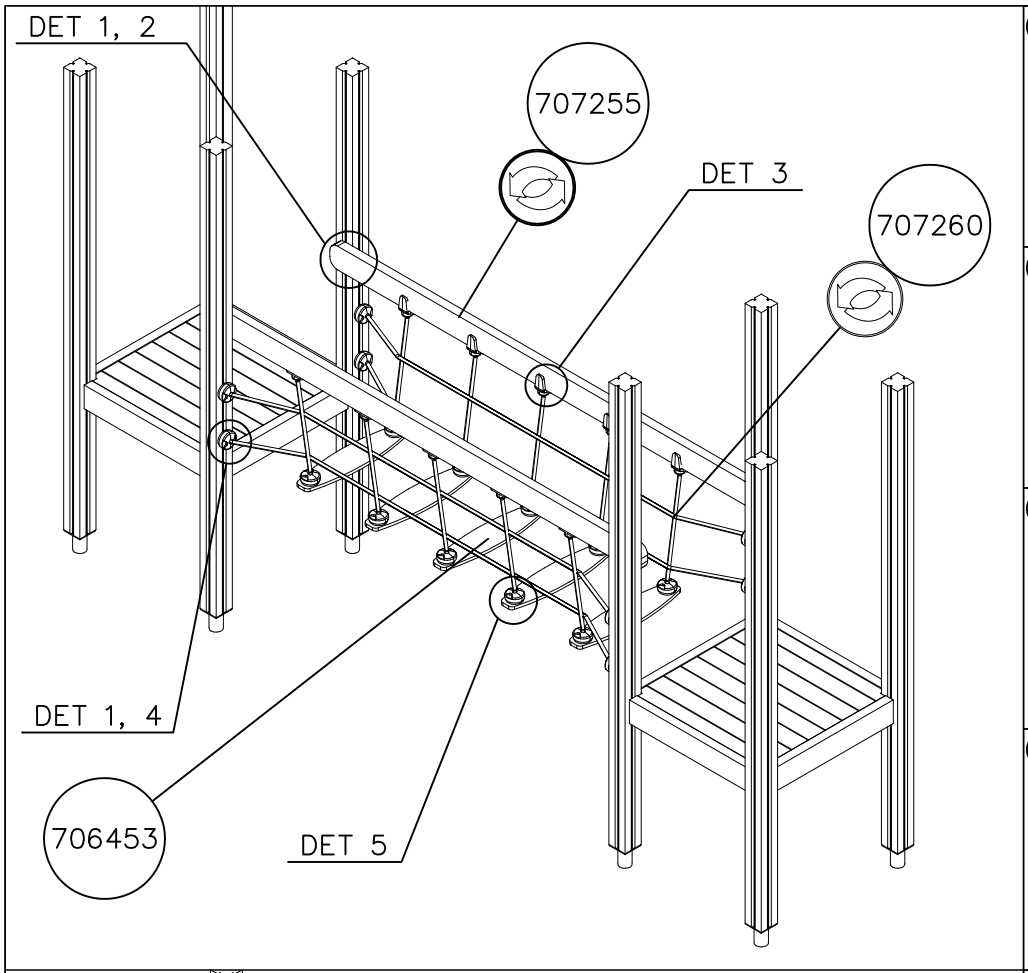

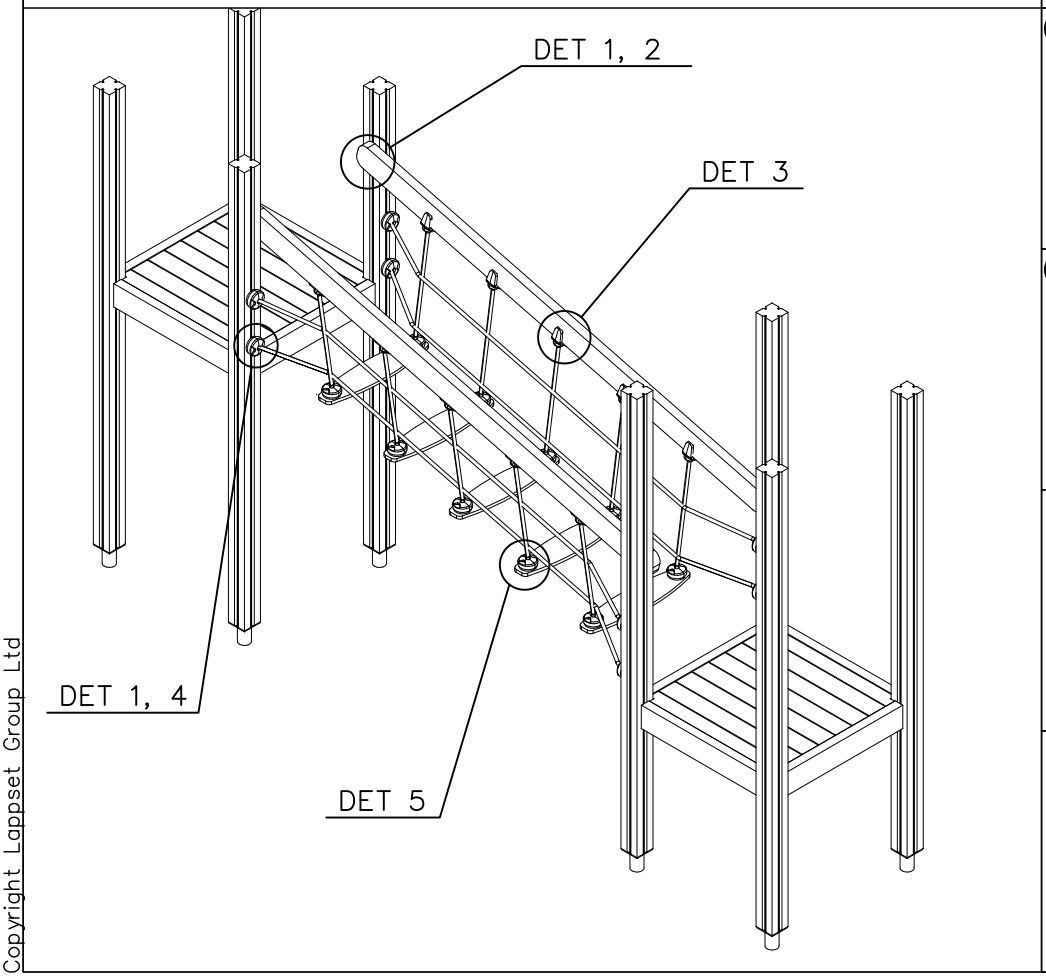

		PCS			PCS
1	706453	5	2	707255	2
	15x145x600			45x120x2480	
3	707260	2	4	905083	4
	2375x600			Ø32	
5	980151	4	6	909232	4
	Ø16/8.4			8x120	
7	905112	4	8	900240	16
	Ø22			Ø8x70	
9	980123	20	10	980128	10
	Ø7x60			Ø7x40	
11	980150	20	12	901899	20
	M8			M8x45	

Copyright Lappset Group Ltd

LAPPSET®

BRIDGE

FINNO

DATE: 24.8.2015

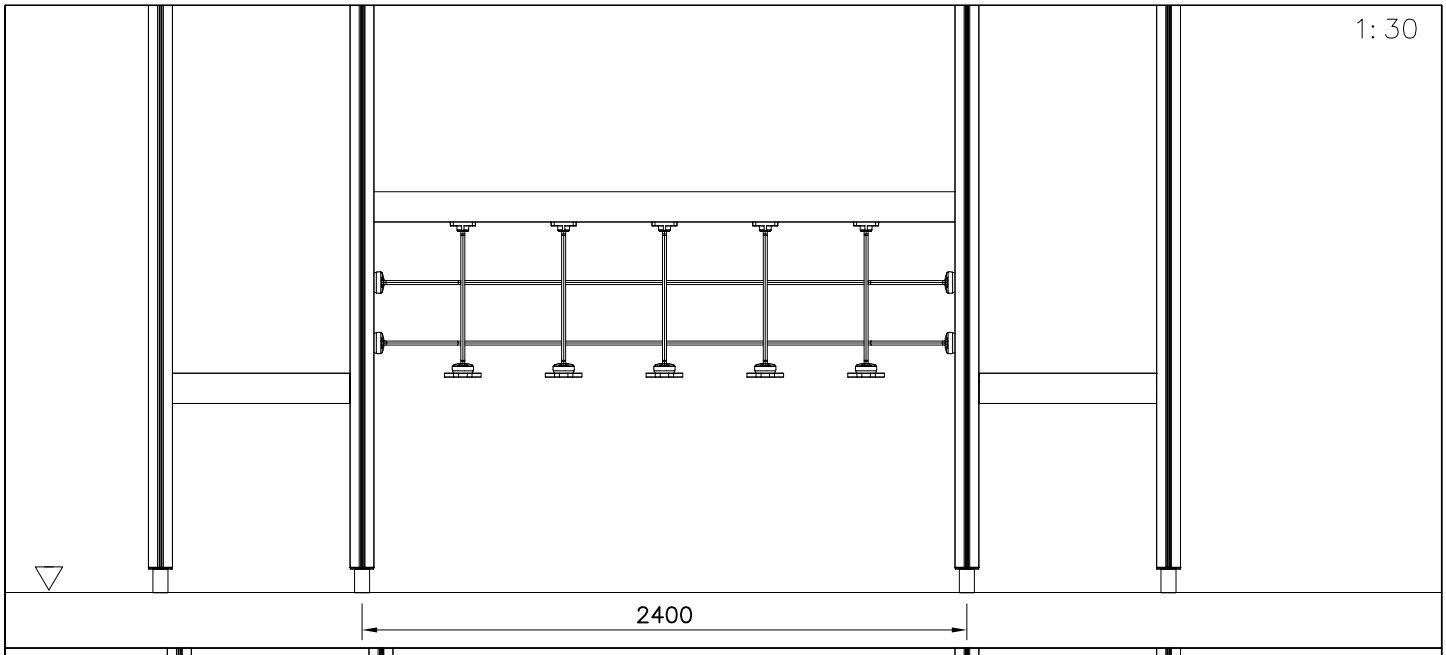

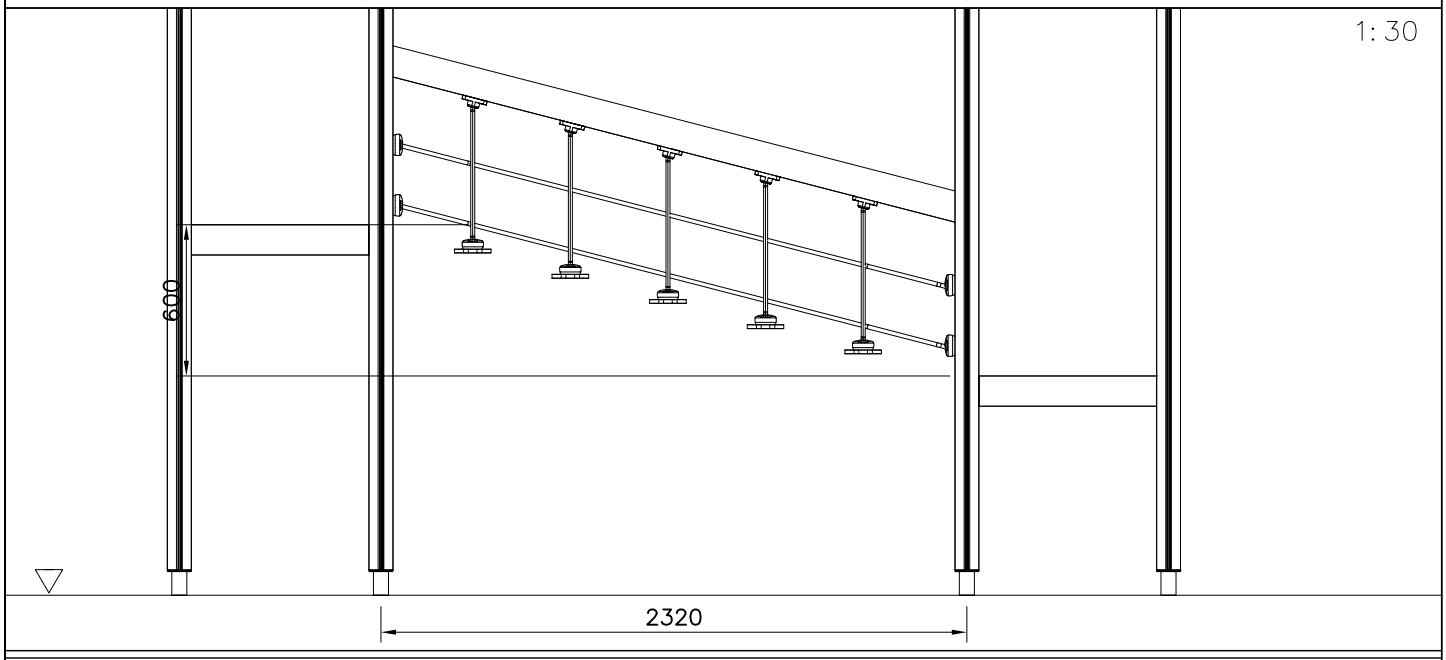

NET OPTIONS

707260

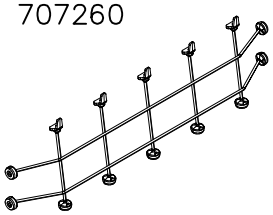

2375x600

707260–301	BLUE
707260–302	RED
707260–303	BEIGE
707260–304	GRAY
707260–305	BLACK
707260–306	YELLOW

RAILING OPTIONS

707255

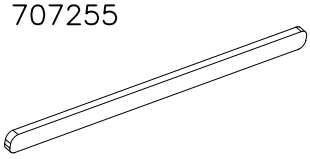

45x120x2480

707255–605	DARK GRAY	707255–609	GREEN
707255–606	GRAY	707255–610	YELLOW
707255–607	RED	707255–611	LIME
707255–608	BLUE	707255–612	FUXIA

Copyright 1998 Lappset Group Ltd

LAPPSET®

BRIDGE

FINNO

DATE: 24.8.2015

DET 1

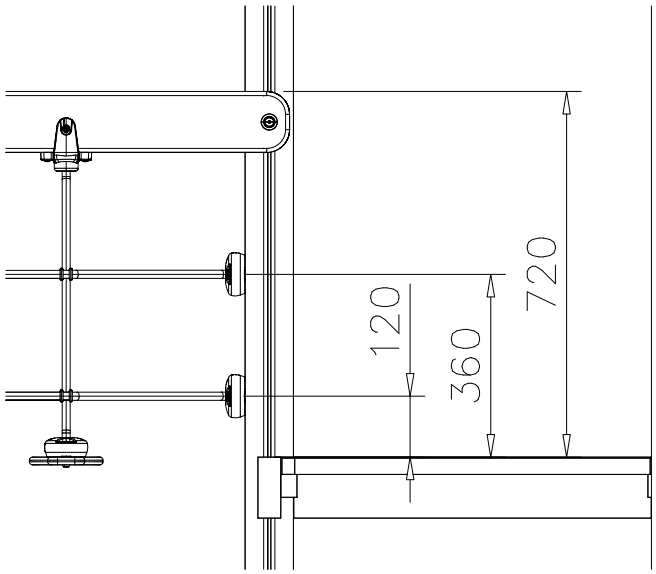

DET 2

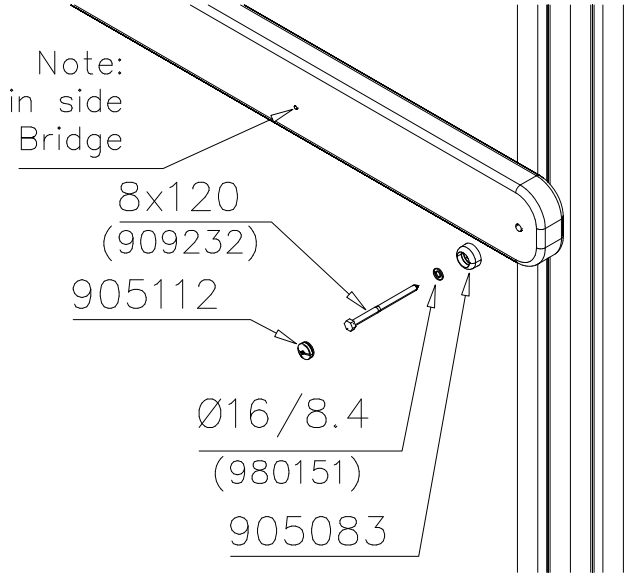

DET 3

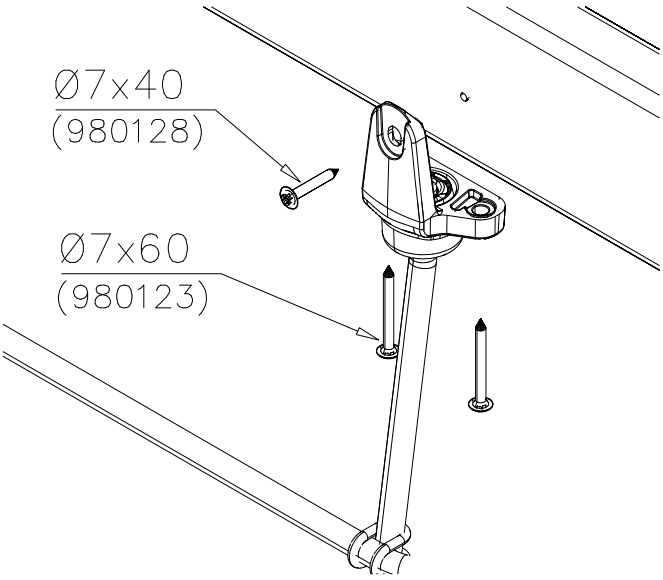

DET 4

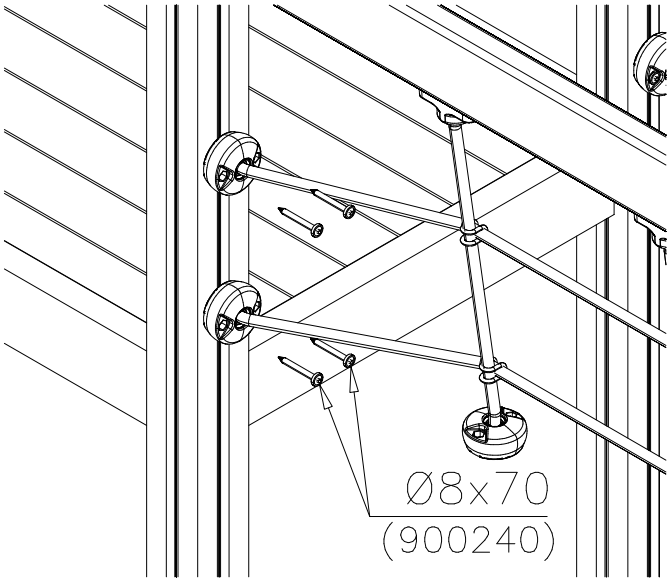

DET 5

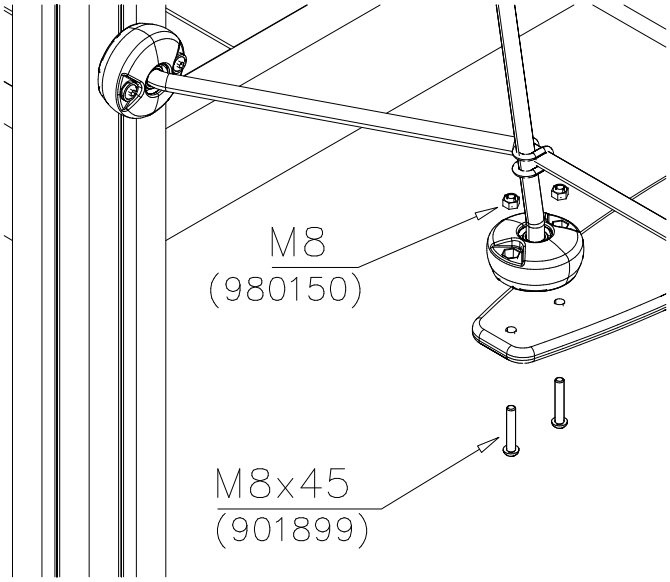

DET 6

Copyright 1998 Lappset Group Ltd

LAPPSET®

FINNO

DESK BRIDGE

DATE: 25.8.2015

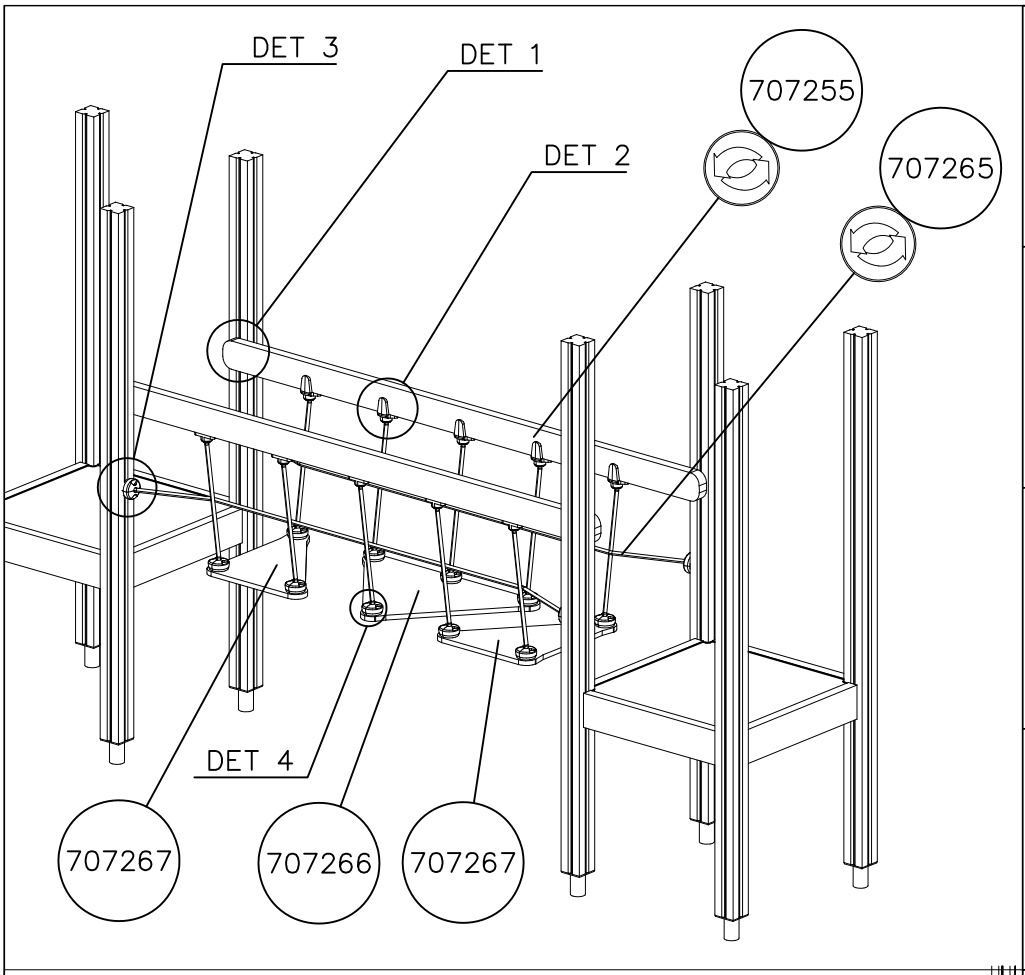

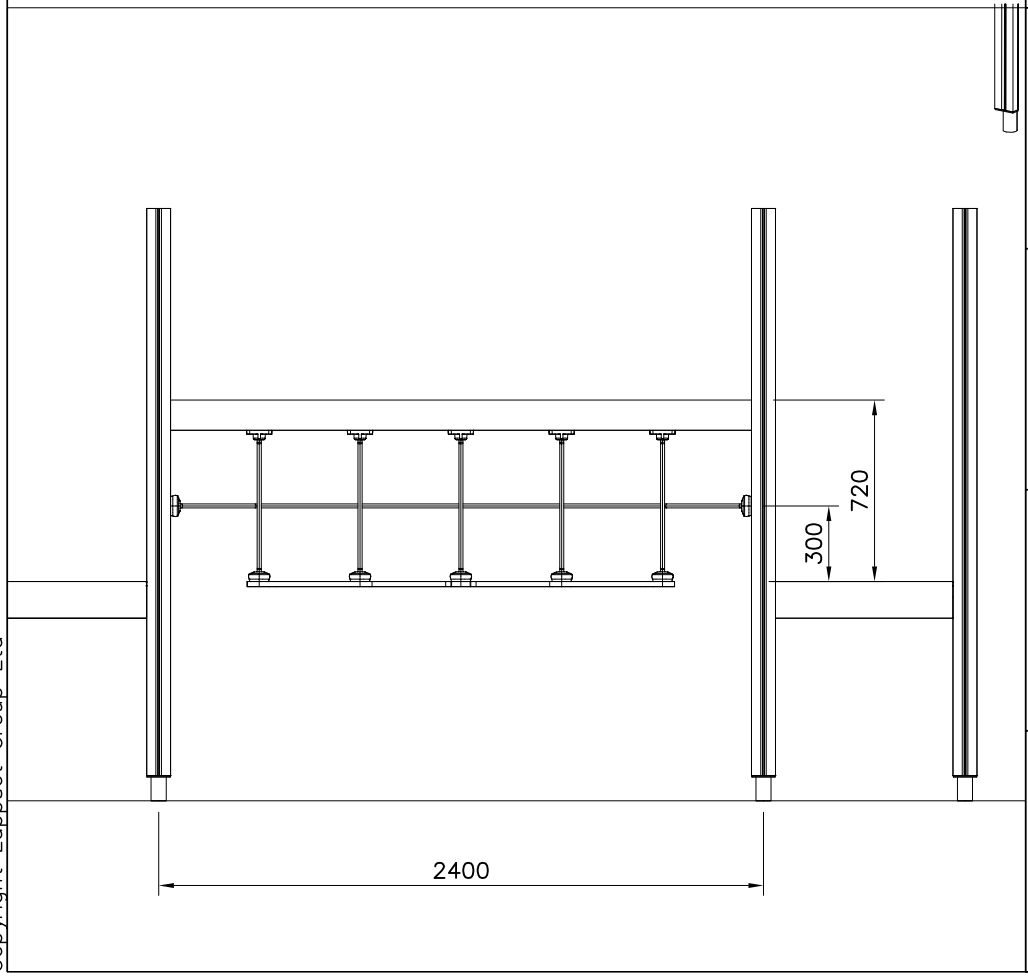

		PCS			PCS
1	707255	2	2	707265	2
	45x120x2480			2375x600	
3	707266	1	4	707267	2
	20x584x895			20x584x495	
5	909232	4	6	900240	8
	8x120			8x70	
7	980123	20	8	980128	10
	Ø7x60			Ø7x40	
9	909868	20	20	980150	20
	M8x50			M8	
21	980151	4	22	905083	4
	Ø16/8.4			Ø32	
23	905112	4			
	Ø22				

Copyright Lappset Group Ltd

LAPPSET®

DESK BRIDGE

FINNO

DATE: 25.8.2015

DET 1

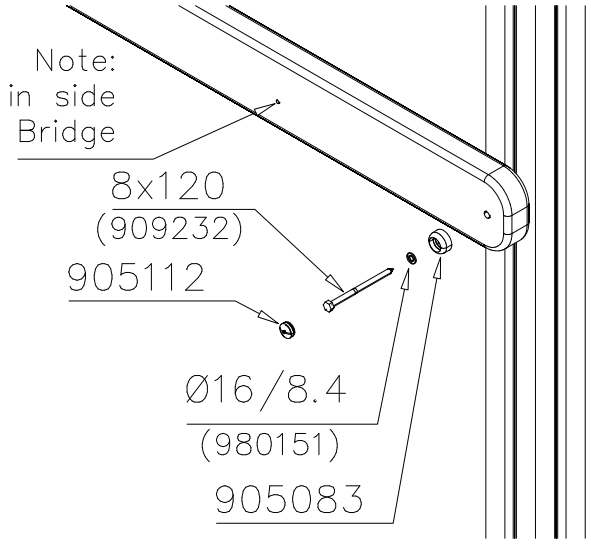

DET 2

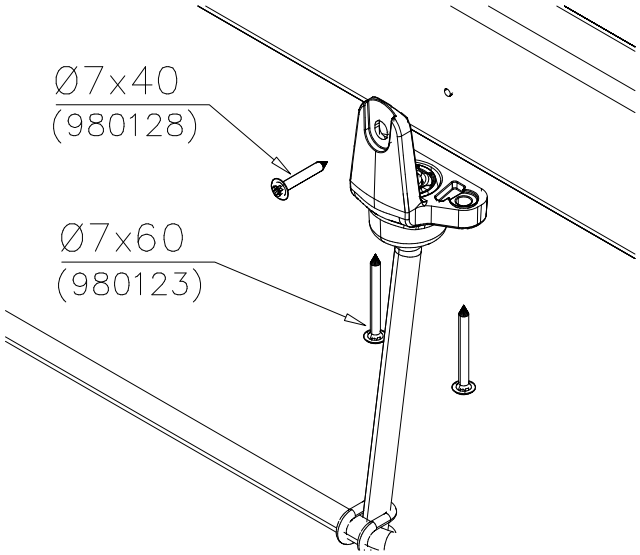

DET 3

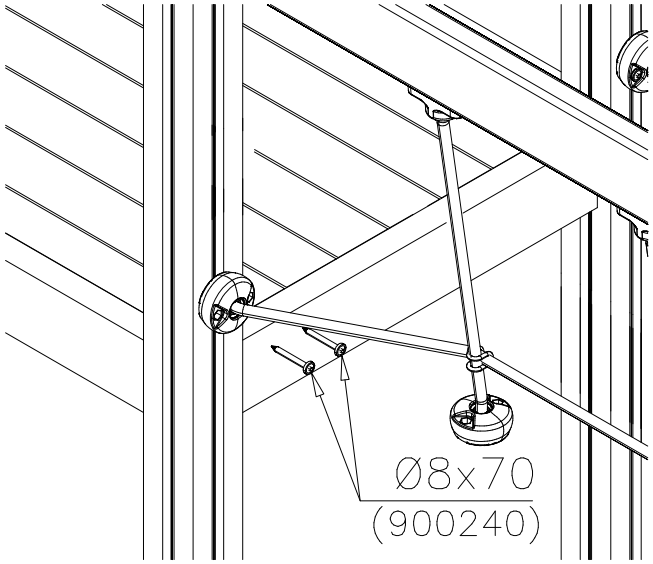

DET 4

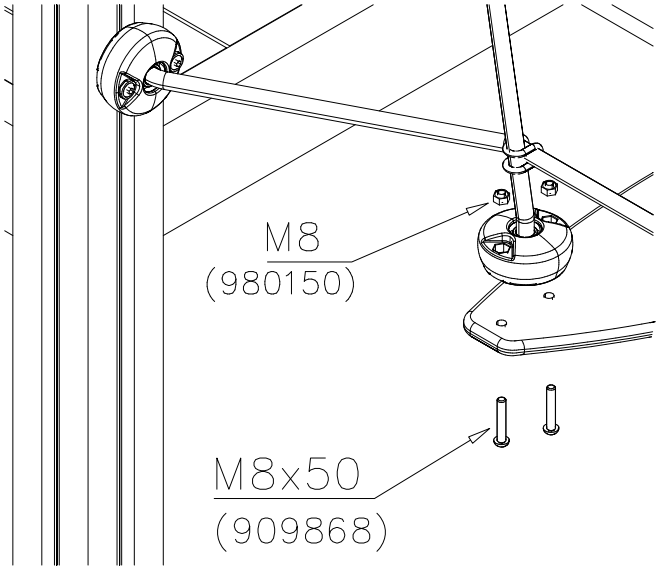

BOOM OPTIONS

707255

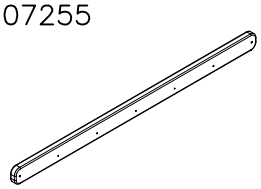

45x120x2480

707255-602	DARK BROWN	707255-608	BLUE
707255-603	LIGHT BROWN	707255-609	GREEN
707255-604	LIGHT GRAY	707255-610	YELLOW
707255-605	DARK GRAY	707255-611	LIME
707255-606	GRAY	707255-612	FUXIA
707255-607	RED		

NET OPTIONS

707265

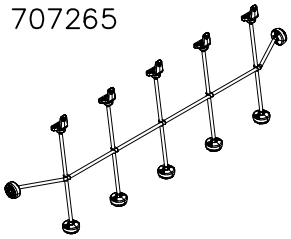

2375x600

707265-301	BLUE
707265-302	RED
707265-303	BEIGE
707265-304	GRAY
707265-305	BLACK
707265-306	YELLOW

Copyright 1998 Lappset Group Ltd

LAPPSET®

PLANK BRIDGE

FINNO

DATE: 30.10.2019

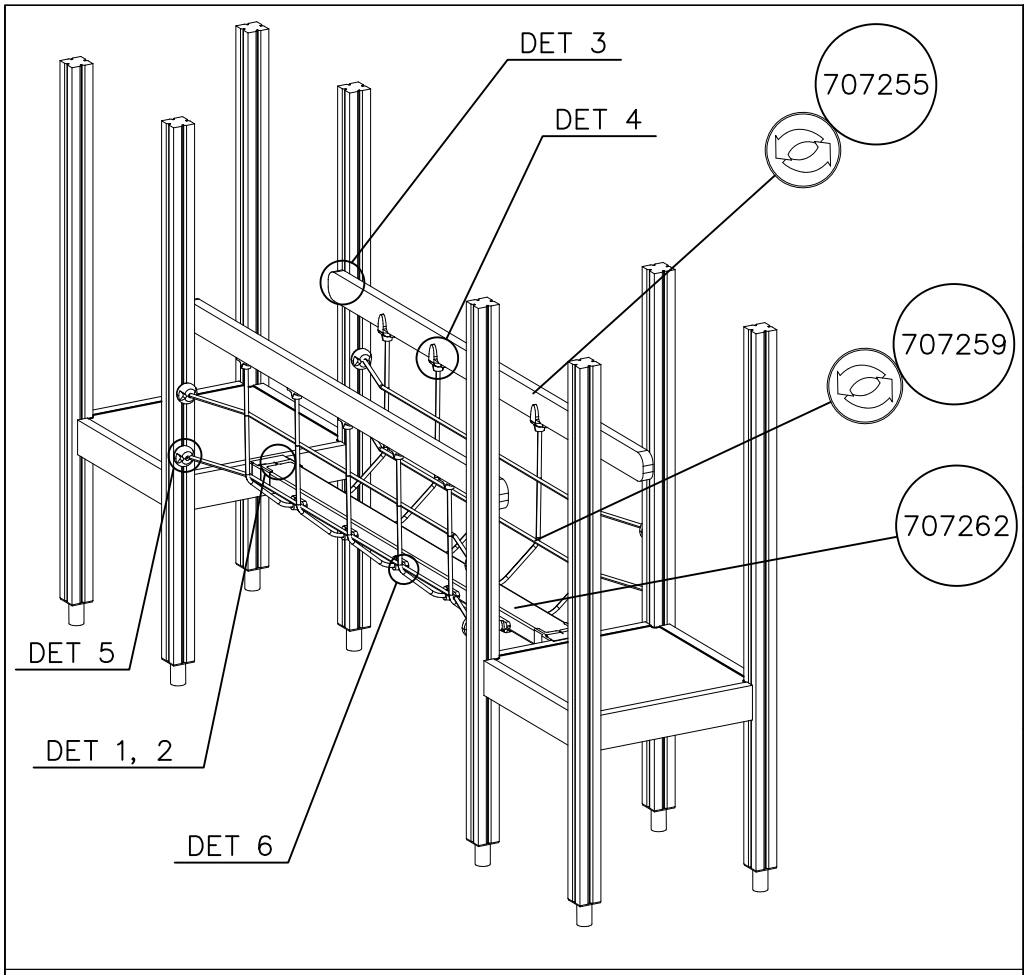

		PCS
1	707255 (45x120x2480)	2
2	707259 (2340x800)	2
3	707262	1
4	980123 (Ø7x60)	40
5	980128 (Ø7x40)	28
6	909232 (8x120)	4
7	900240 (8x70)	16
8	980151 (Ø16/8.4)	4
9	905083 (Ø32)	4
10	905112 (Ø22)	8

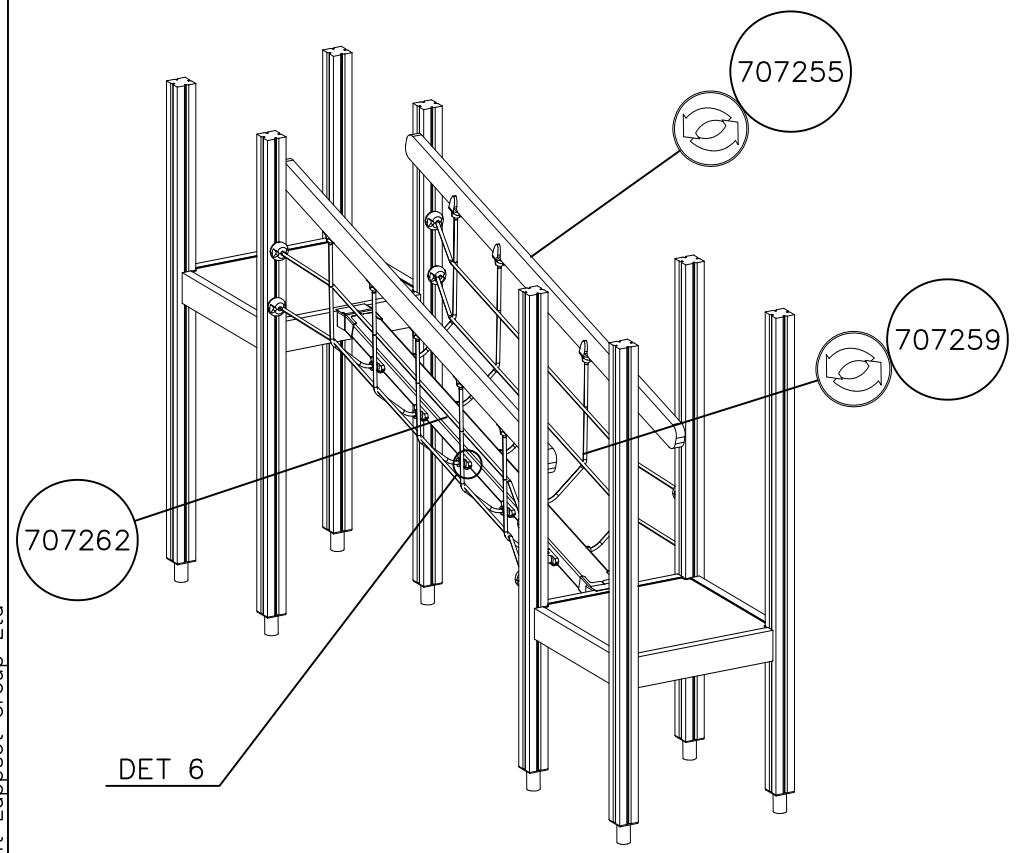

Copyright Lappset Group Ltd

LAPPSET®

PLANK BRIDGE

FINNO

DATE: 30.10.2019

1:40

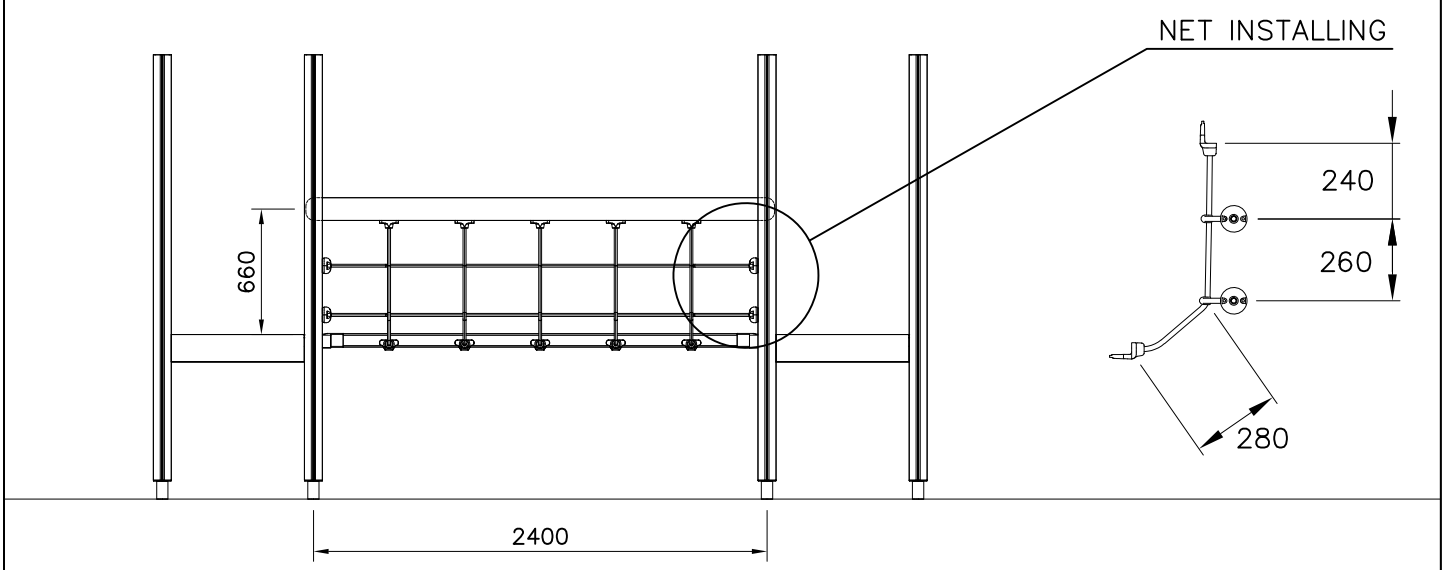

1:40

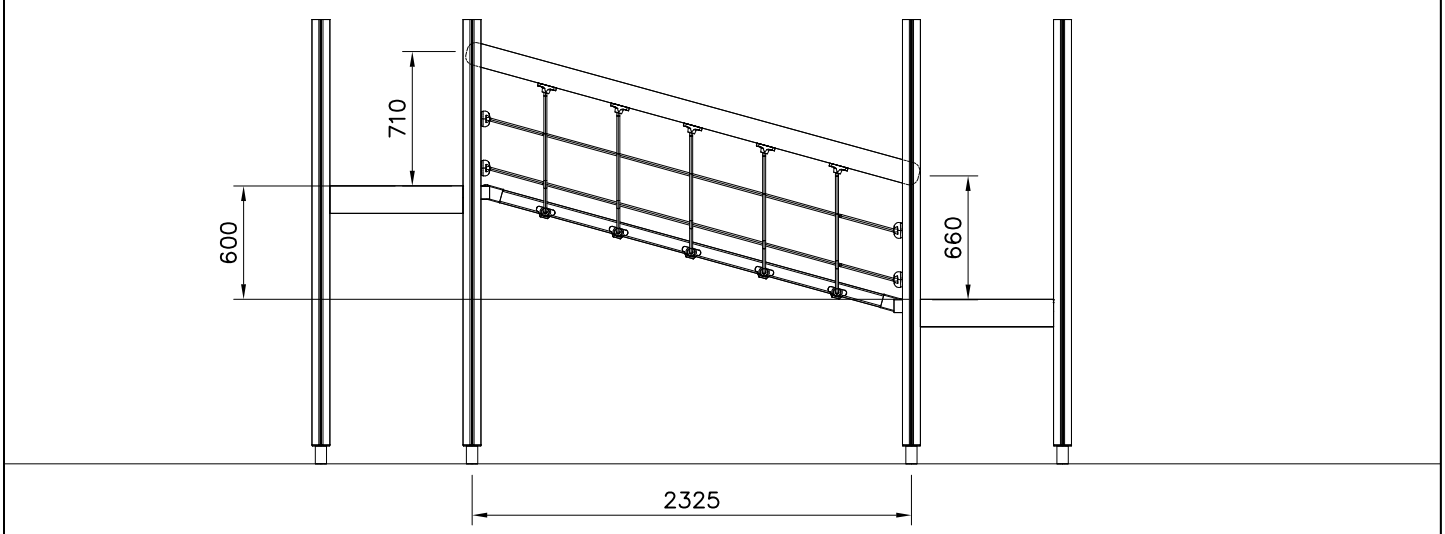

BOOM OPTIONS

707255

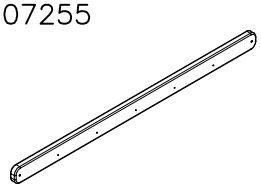

45x120x2480

707255–602	DARK BROWN	707255–608	BLUE
707255–603	LIGHT BROWN	707255–609	GREEN
707255–604	LIGHT GRAY	707255–610	YELLOW
707255–605	DARK GRAY	707255–611	LIME
707255–606	GRAY	707255–612	FUXIA
707255–607	RED		

NET OPTIONS

707259

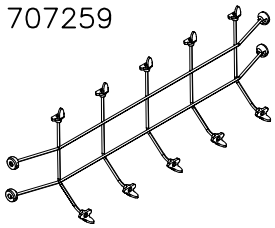

2340x800

707259–301	BLUE
707259–302	RED
707259–303	BEIGE
707259–304	GRAY
707259–305	BLACK
707259–306	YELLOW

Copyright 1998 Lappset Group Ltd

LAPPSET®

PLANK BRIDGE

FINNO

DATE: 30.10.2019

DET 1

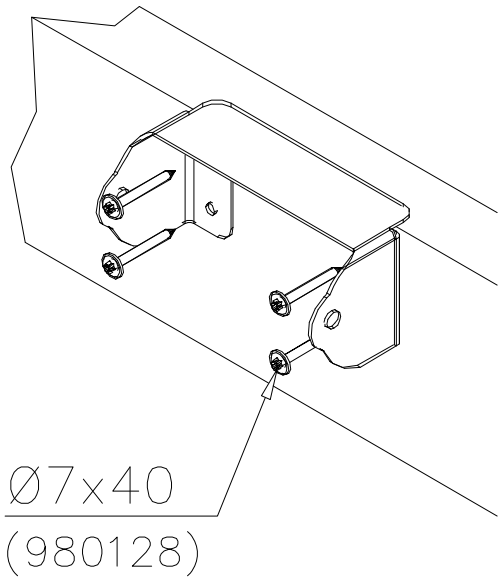

DET 2

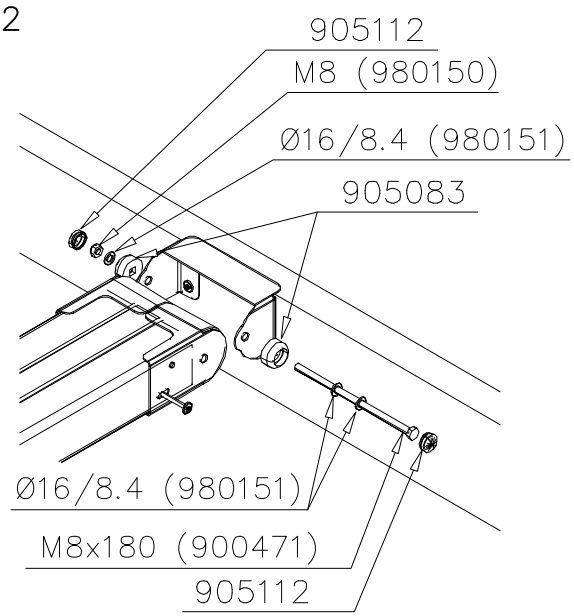

DET 3

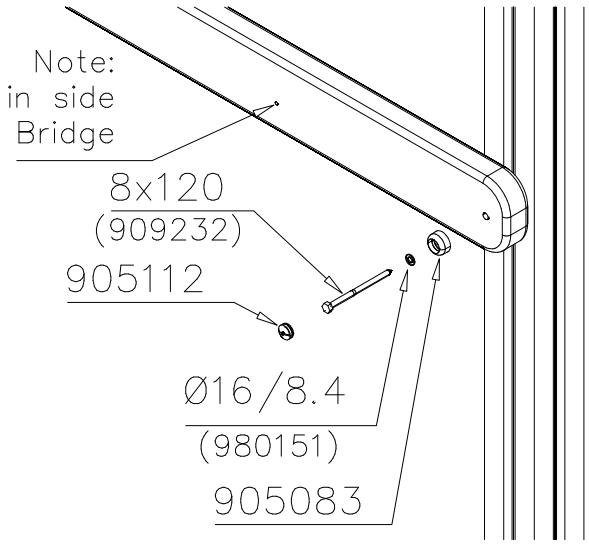

DET 4

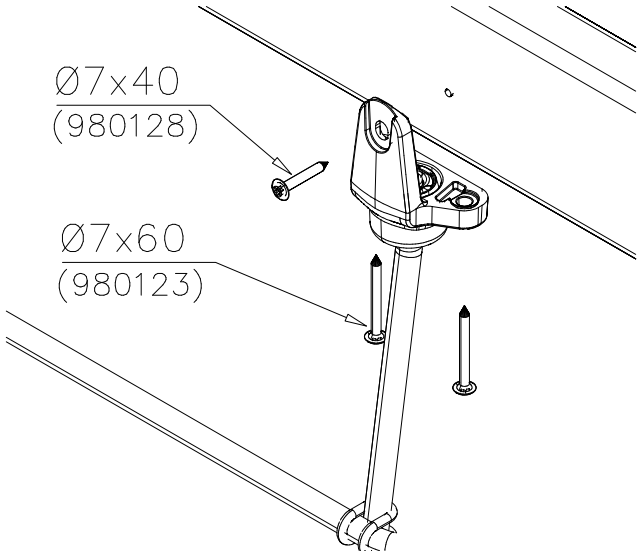

DET 5

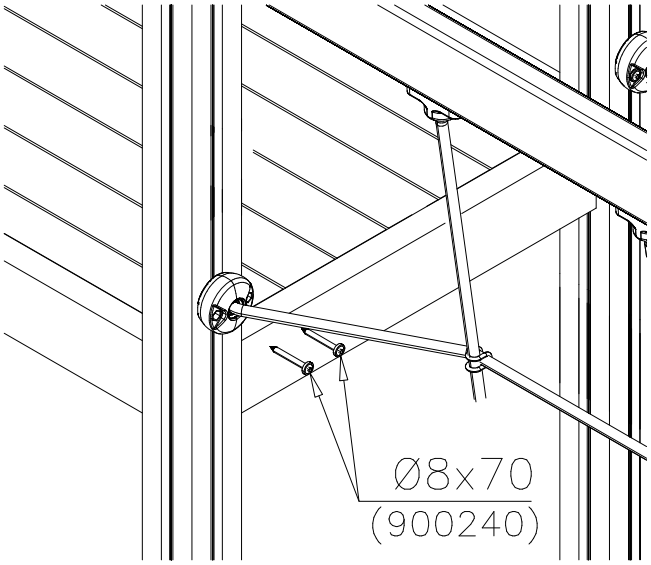

DET 6

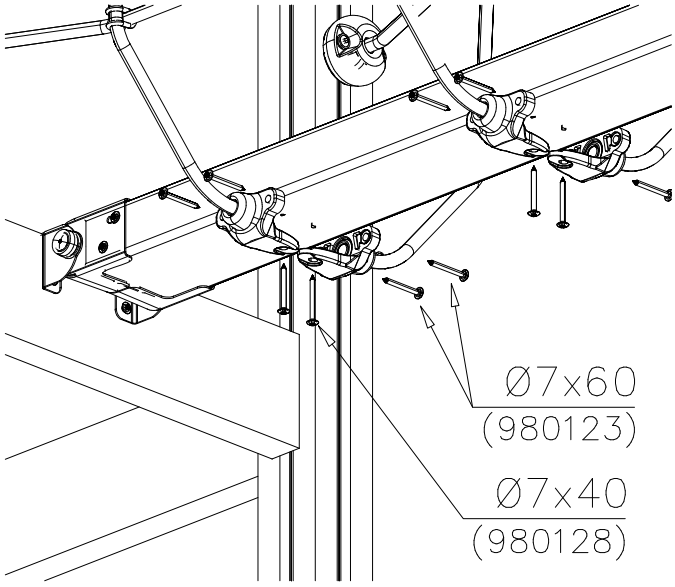

Copyright 1998 Lappset Group Ltd

LAPPSET®

PLANE

FINNO

DATE: 25.8.2015

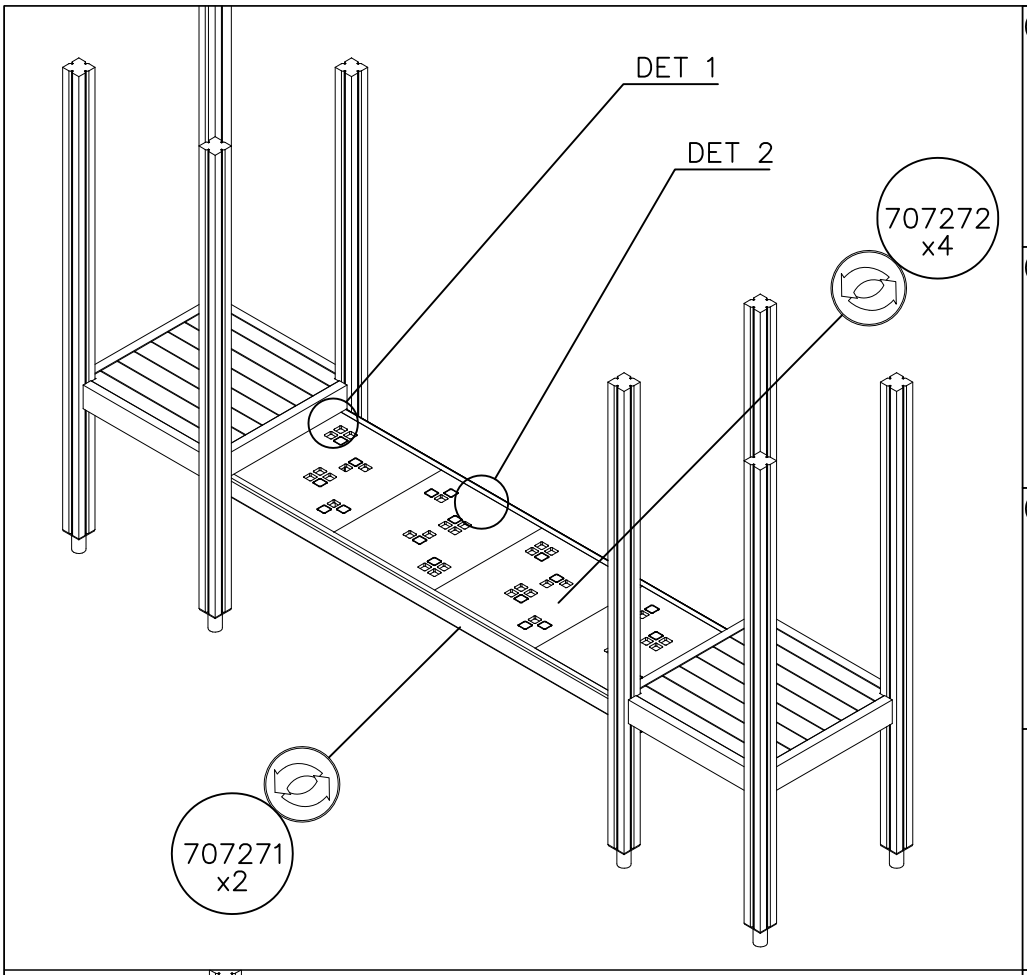

1 707271 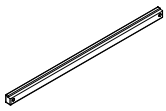 70x95x2480	PCS 2	
2 707272 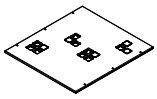 15x630x590	PCS 4	
3 980154 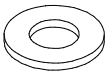 Ø24/13	PCS 4	
4 909224 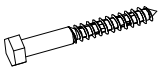 12x100	PCS 4	
5 905103 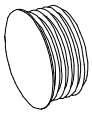 PT-28/32-H	PCS 4	
6 980123 Ø7x60	PCS 24	
	PCS	
	PCS	
	PCS	
	PCS	
	PCS	
	PCS	

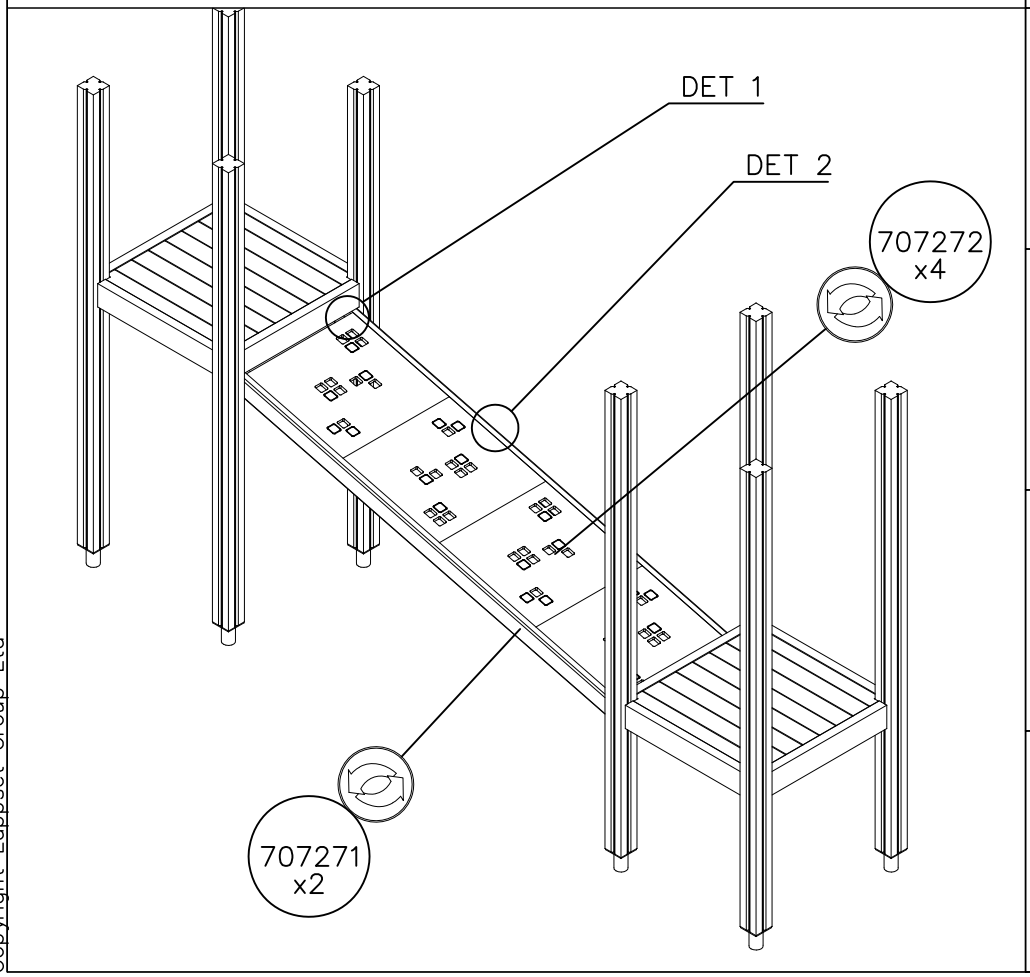

Copyright Lappset Group Ltd

LAPPSET®

PLANE

FINNO

DATE: 25.8.2015

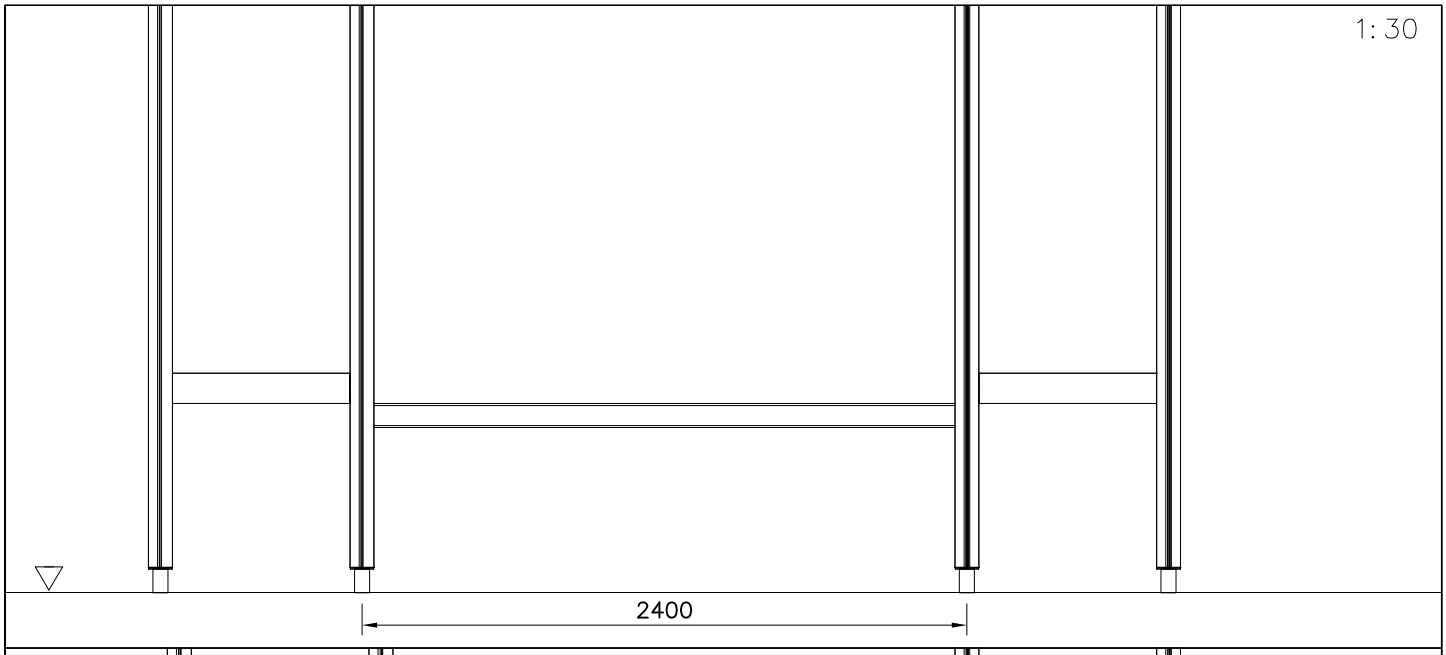

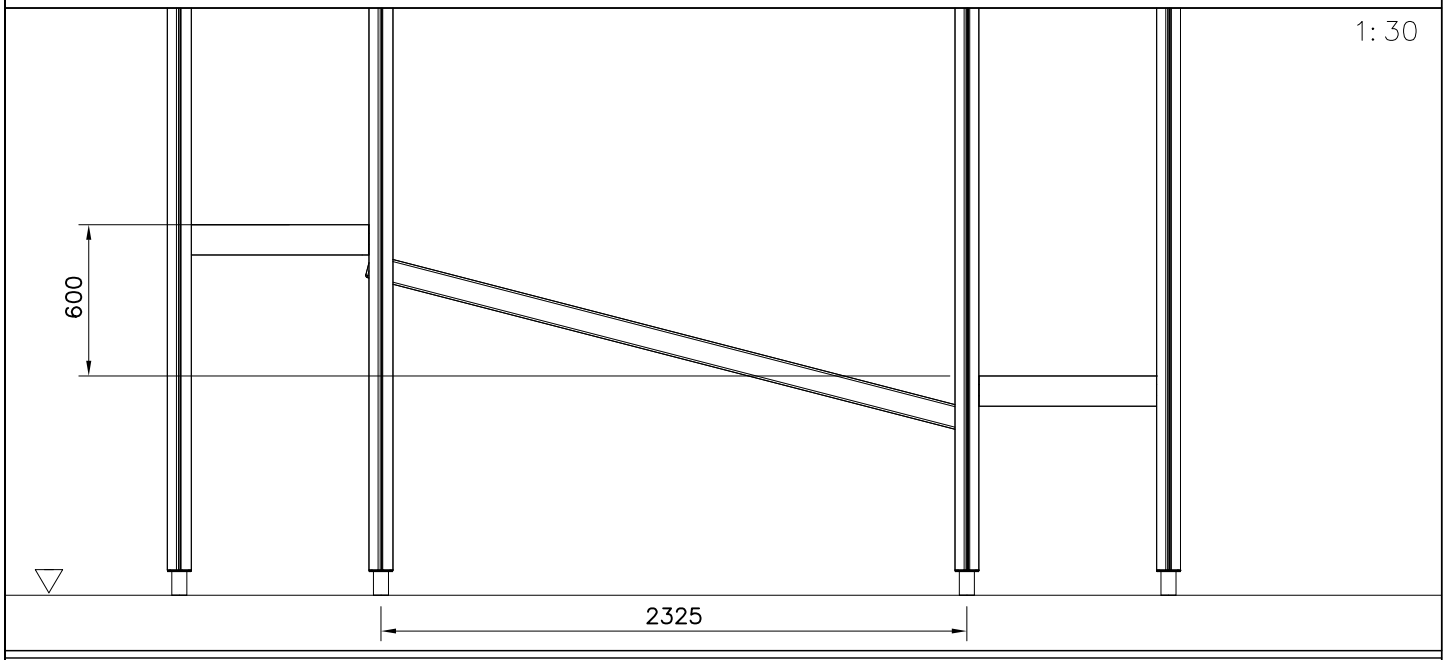

PLATE OPTIONS

707272

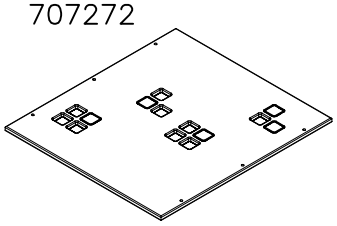

15x630x590

707272–701	BLUE	707272–707	GREEN
707272–702	YELLOW	707272–708	FUXIA
707272–703	LIME		
707272–704	DARK GRAY		
707272–705	GRAY		
707272–706	RED		

BOOM OPTIONS

707271

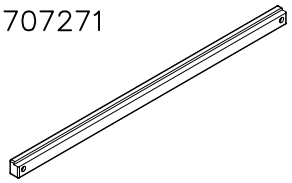

70x95x2480

707271–602	DARK BROWN
707271–603	LIGHT BROWN
707271–604	LIGHT GRAY

Copyright 1998 Lappset Group Ltd

LAPPSET®

PLANE

FINNO

DATE: 25.8.2015

DET 1

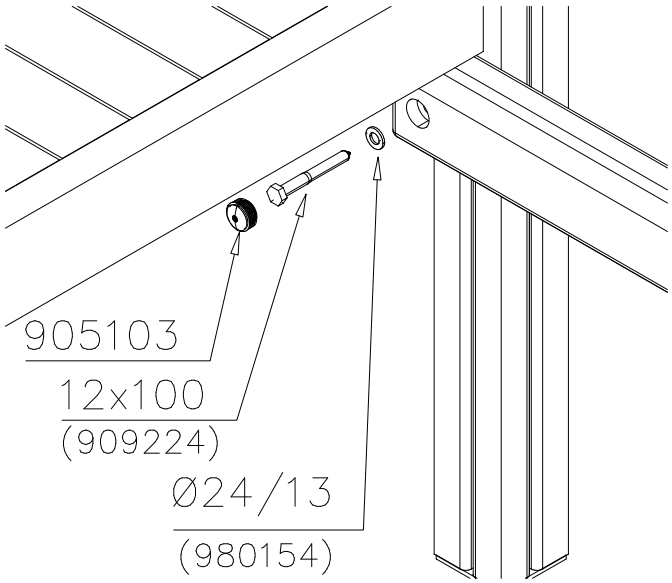

DET 2

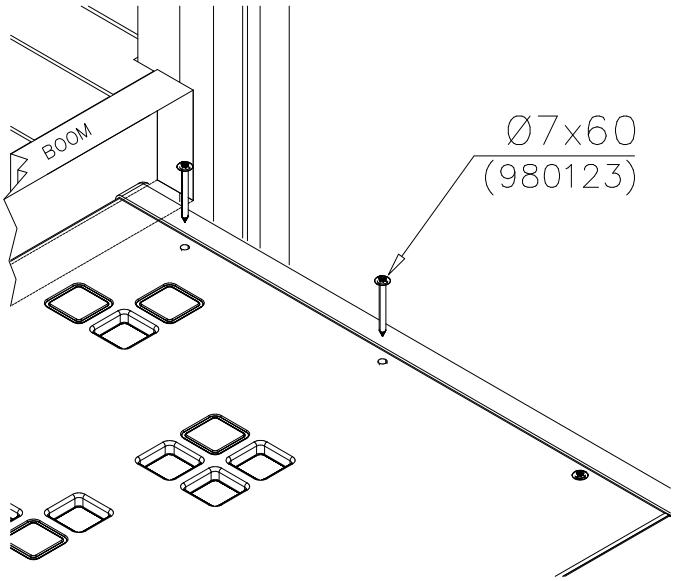

DET 3

DET 4

DET 5

DET 6

Copyright 1998 Lappset Group Ltd

LAPPSET®

707285

FINNO

DATE: 24.11.2015

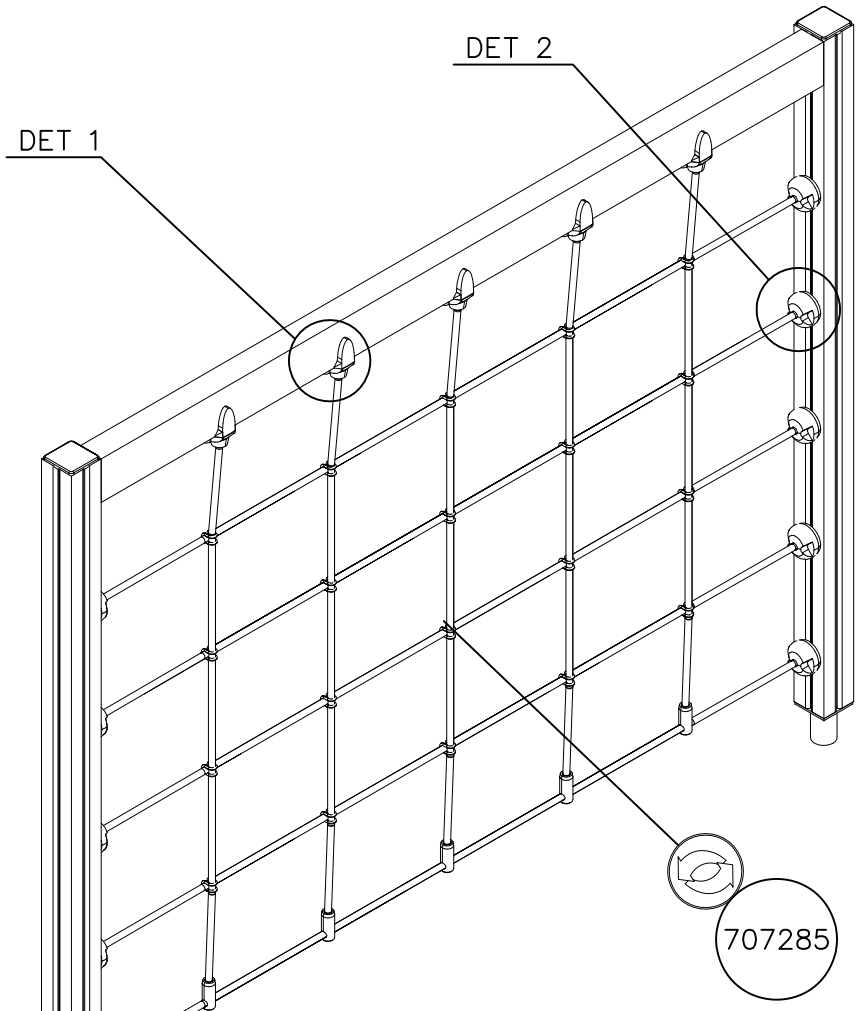

	PCS		PCS
1 707285 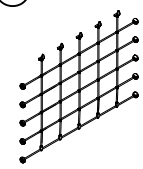 1600x2305	1	2 900240 Ø8x70	20
3 980128 Ø7x40	5	4 980123 Ø7x60	10
	PCS		PCS
	PCS		PCS

1: 25

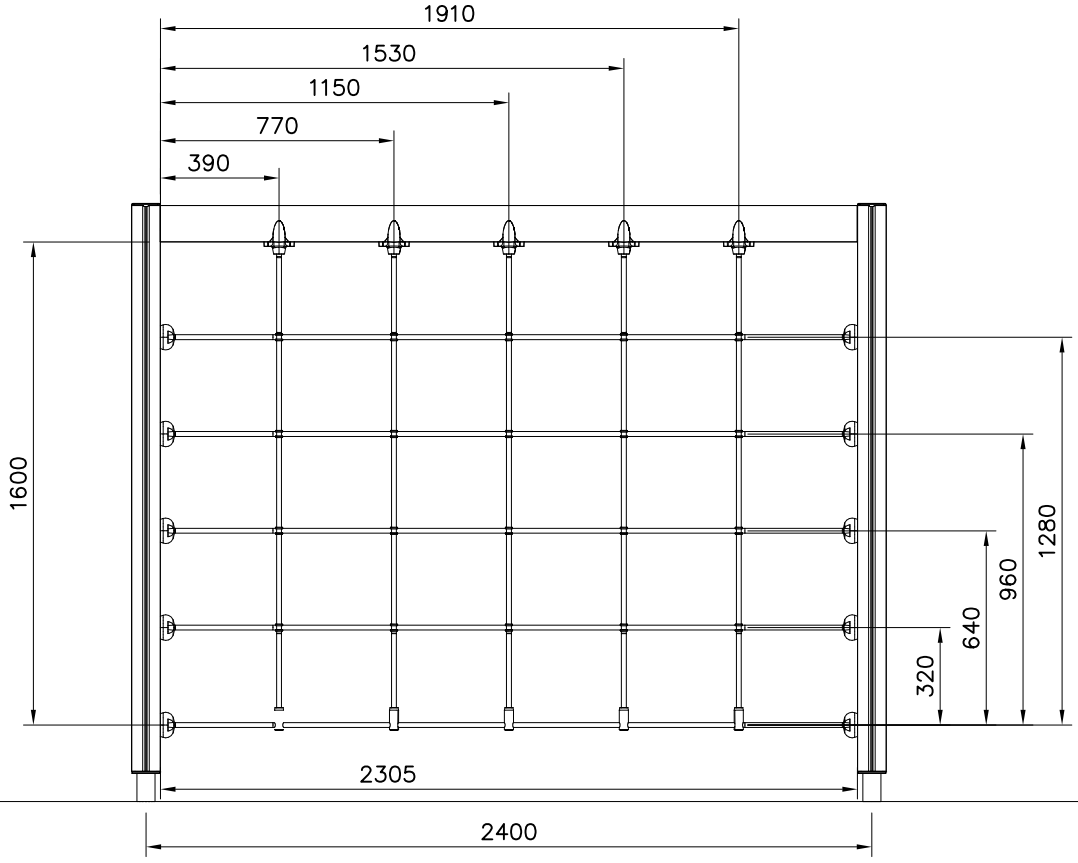

Copyright Lappset Group Ltd

LAPPSET®

FINNO

707285

DATE: 24.11.2015

NET OPTIONS

707285

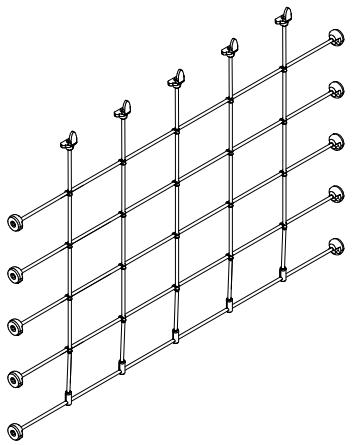

1600x2305

707285-301	BLUE
707285-302	RED
707285-303	BEIGE
707285-304	GREY
707285-305	BLACK
707285-306	YELLOW

DET 1

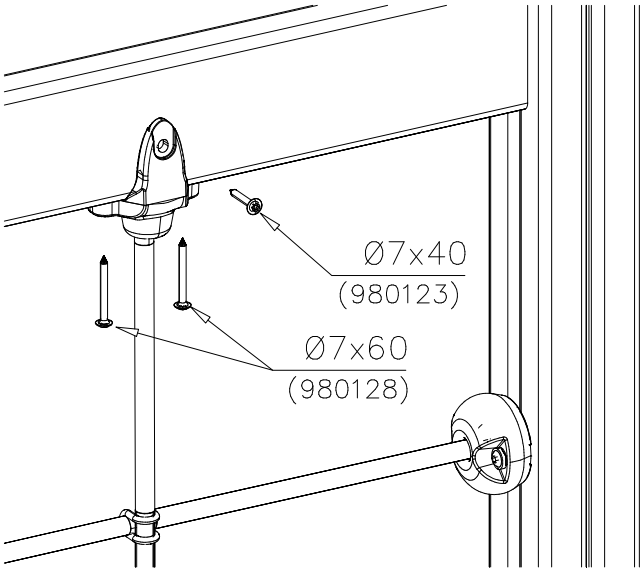

DET 2

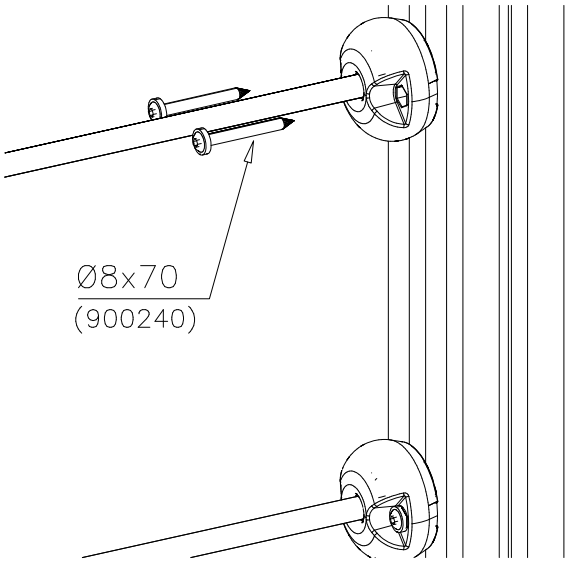

Copyright 1998 Lappset Group Ltd

1

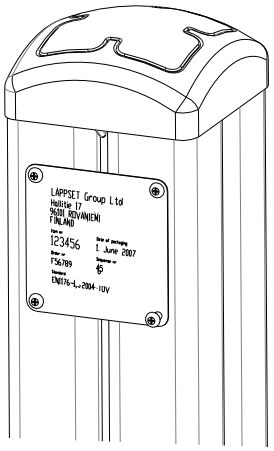

2

Tuotekyltti tulee tuotteen mukana yhdellä seuraavista tavoista:

1) Metallinen tuotekyltti ja kiinnitysruuvit

- Kiinnitä tuotekyltti ruuveilla tolppaan noin 2 metrin korkeuteen kuvan 1 mukaisesti.

2) Tuotekylttitarra

- Puhdista maalattu metalli- tai vaneripinta pölystä ja kosteudesta. Liimaa tarra kuvan 2 mukaisesti.
- Huom. Älä kiinnitä tarraa karheapintaiseen laminaattiin tai maalattuun puuhun.

Vår produktmärkning levereras på ett av följande sätt:

1) Produktskylt i metall

- Fäst skylten med de medföljande skruvarna

2) Självhäftande produktetikett

- Rengör den pulverlackerade metallytan eller laminatytan så att den blir fri från smuts och fukt. Fäst etiketten enligt fig. 2.
- Obs! Fäst ej etiketten på detaljer med skrovlig yta eller på målat trä.

Product label is delivered by one of following ways:

1) Metal product label and screws

- Fasten the label with screws.

2) Label sticker

- Clean the painted metal or plywood surface from dirt and moisture. Fasten the sticker as shown in the figure 2.
- Note. Do not attach the sticker to rough surfaced laminate or painted wood.

La plaque d’informations produit est livrée sous l’une de ces 3 formes :

1) Plaque métallique et vis

- Fixez la plaque à l’aide des vis.

2) Etiquette autocollante

- Avant de coller l’étiquette, nettoyez le composant métallique peint ou la plaque de contreplaqué, de toute saleté. La surface doit être sèche (voir image 2).
- Attention, ne pas coller l’étiquette sur une surface lamellé-collée irrégulière ou sur du bois peint.

Die Auslieferung des Produktaufklebers erfolgt auf eine dieser Arten:

1) Produkt-Schild aus Metall incl. Schrauben

- Die Befestigung des Schildes erfolgt mittels der Schrauben.

2) Aufkleber

- Entfernen Sie zunächst Schmutz und Feuchtigkeit vom lackierten Metall bzw. von der Holzoberfläche und bringen Sie den Aufkleber wie im Bild oben rechts beschrieben auf den gesäuberten Untergrund auf.
- Beachten Sie: Bringen Sie den Aufkleber nicht auf raues laminiertes oder lackiertes Holz an.

LAPPSET®

707349

FINNO

DATE: 8.12.2015

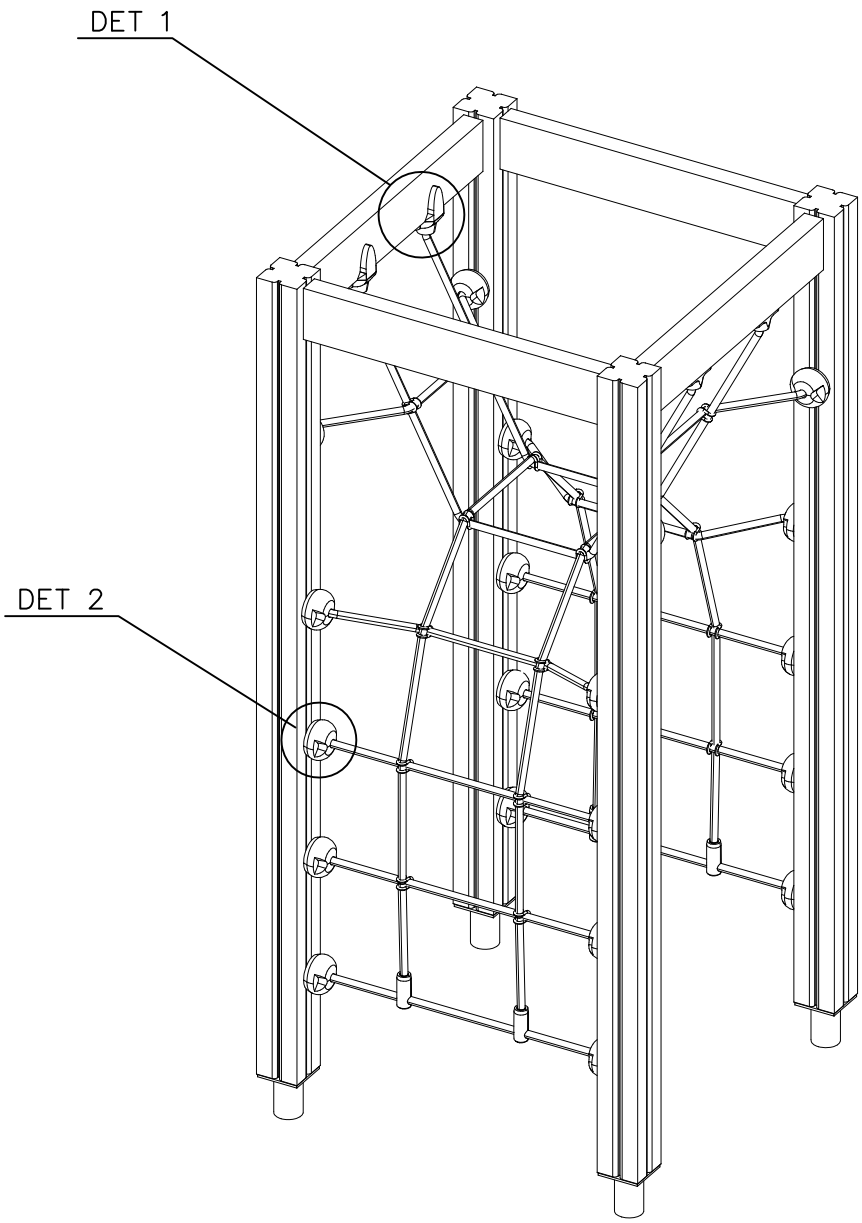

1 707341 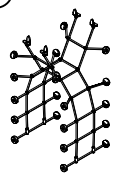 1520x705	PCS 1	2 900240 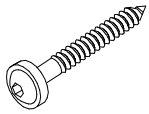 Ø8x70	PCS 40
3 980123 Ø7x60	PCS 8	4 980128 Ø7x40	PCS 4
	PCS		PCS
	PCS		PCS
	PCS		PCS
	PCS		PCS

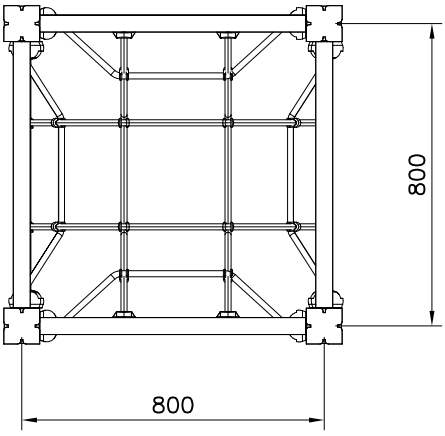

NET OPTIONS

707341

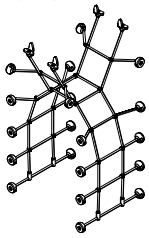

1520x705

707341–301	BLUE
707341–302	RED
707341–303	BEIGE
707341–304	GREY
707341–305	BLACK

Copyright Lappset Group Ltd

LAPPSET®

707349

FINNO

DATE: 8.12.2015

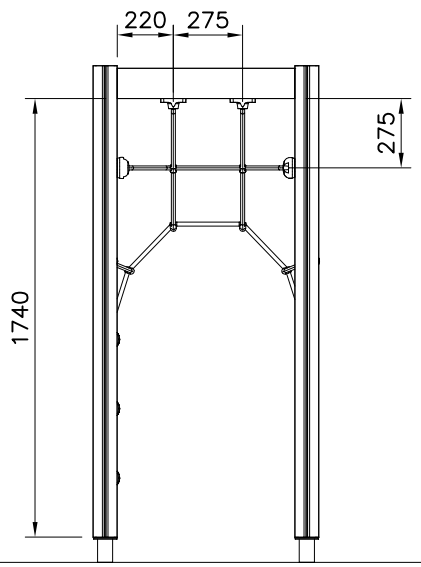

DET 1

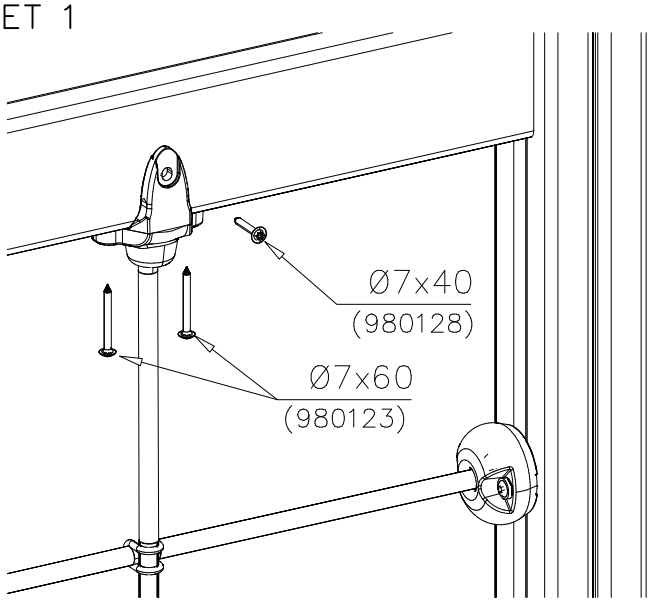

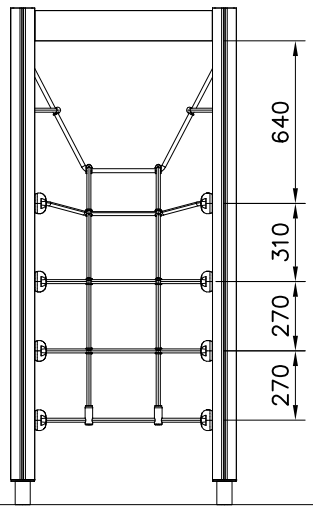

DET 2

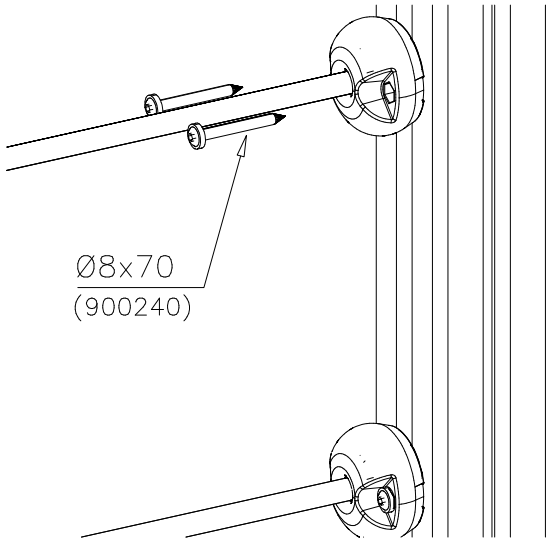

Copyright 1998 Lappset Group Ltd

LAPPSET®

GAME WALL

M80

DATE: 4.11.2019

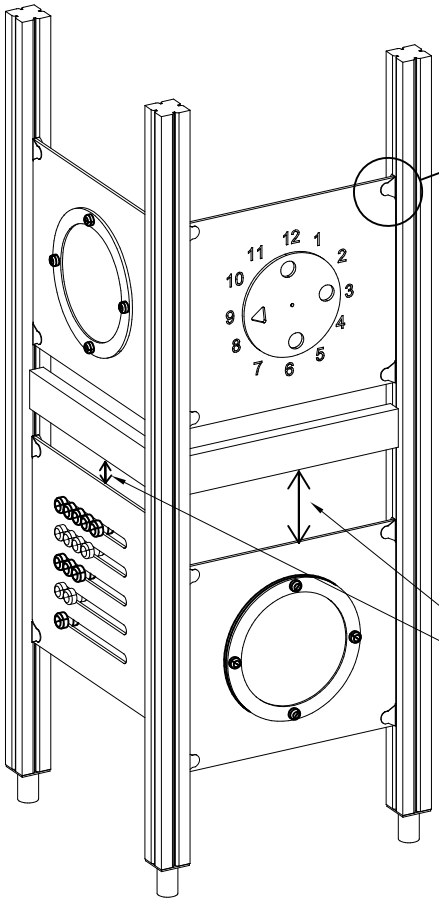

*Note:
No gaps between:
8–25mm
89–230mm

		PCS
1	903176	4
2	909850 M8x25	4
3	909256 Ø16/8.4x1.6	8
4	909633 M8	4
5	980123 Ø7x60	4

COLOR OPTIONS	
–701	BLUE
–702	YELLOW
–703	LIME
–704	DARK GRAY
–705	LIGHT GRAY
–706	RED
–707	GREEN
–708	FUXIA

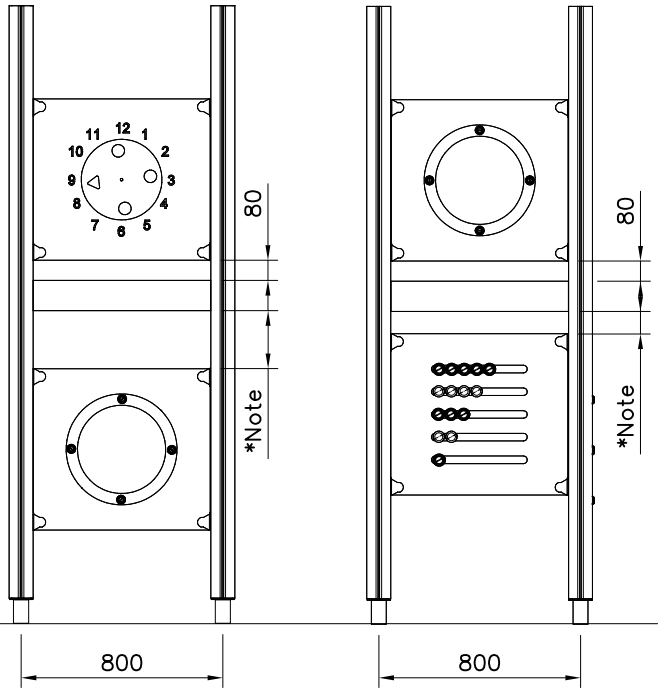

Copyright Lappset Group Ltd

LAPPSET®

GAME WALL

M80

DATE: 4.11.2019

GAME WALL OPTIONS

706766	706772	706308	707453
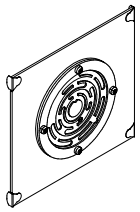 640x702	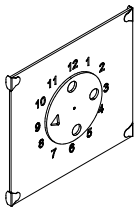 640x702	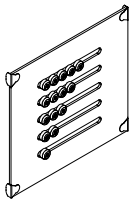 640x702	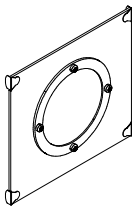 640x702
707209	**705705**	**707433**	**707386**
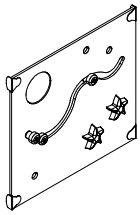 640x702	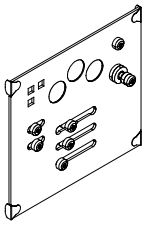 640x702	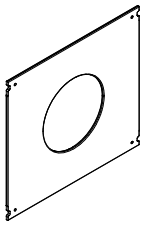 640x702	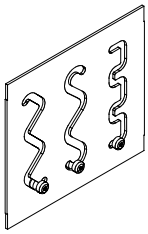 640x702
709403	**709358**	**709405**	
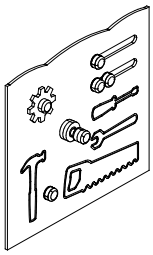 640x702	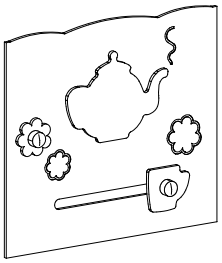 640x702	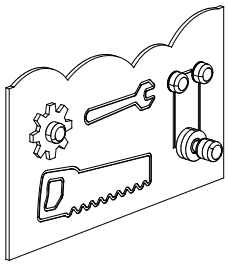 420x702	

DET 1

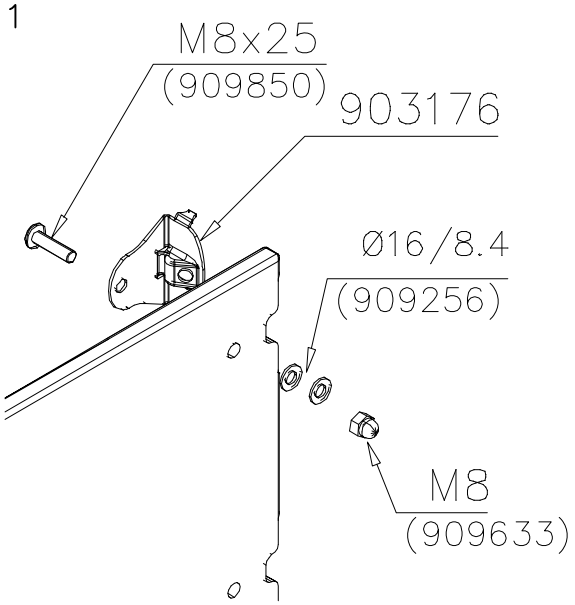

DET 2

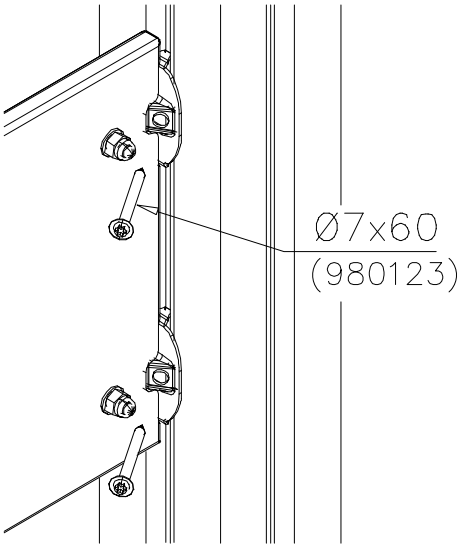

Copyright 1998 Lappset Group Ltd

LAPPSET®

707588

FINNO

DATE: 11.10.2016

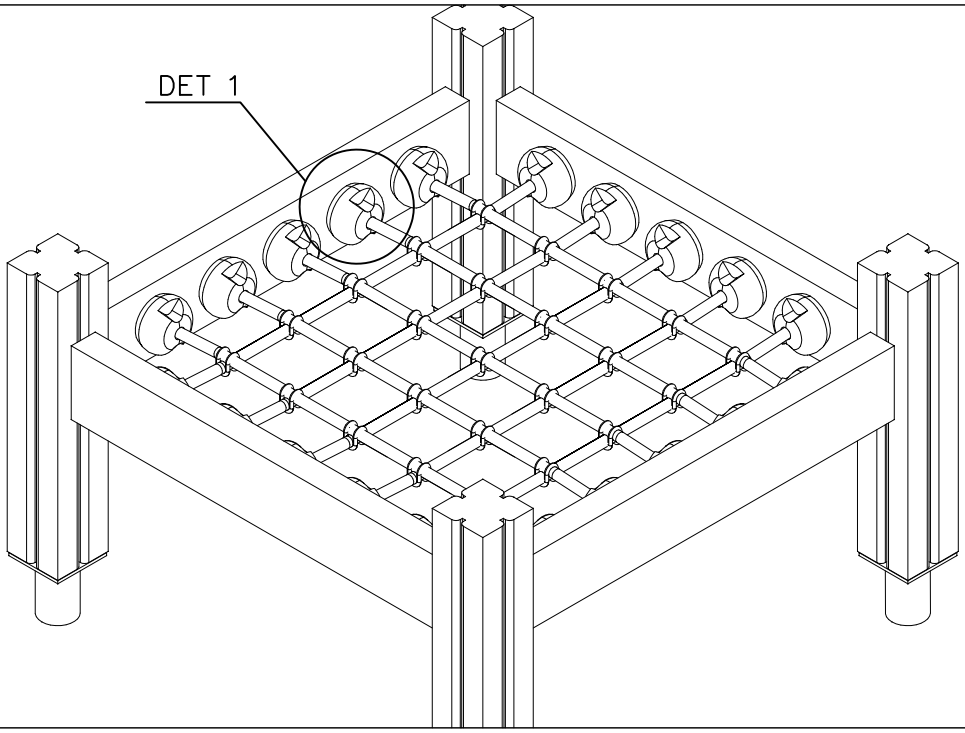

1	980123	PCS	2	909256
	Ø7x60	40		Ø16/8.4
		PCS		PCS
		PCS		707590
				755x755
		PCS		PCS
		PCS		PCS

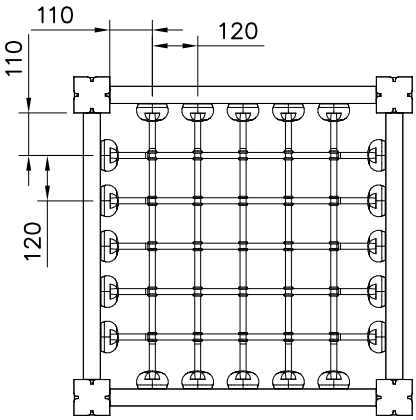

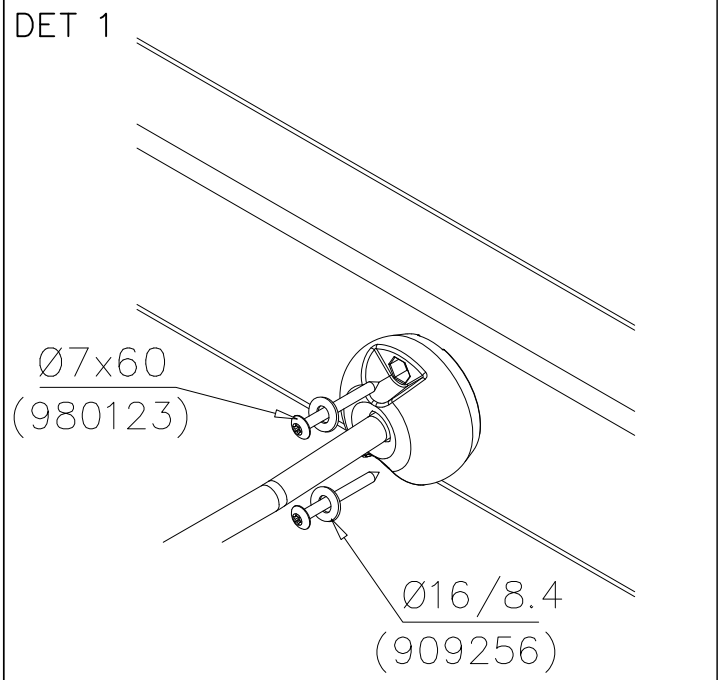

Copyright Lappset Group Ltd

LAPPSET®

707625

FINNO

DATE: 22.10.2020

OPTION 1. No wall on the sides

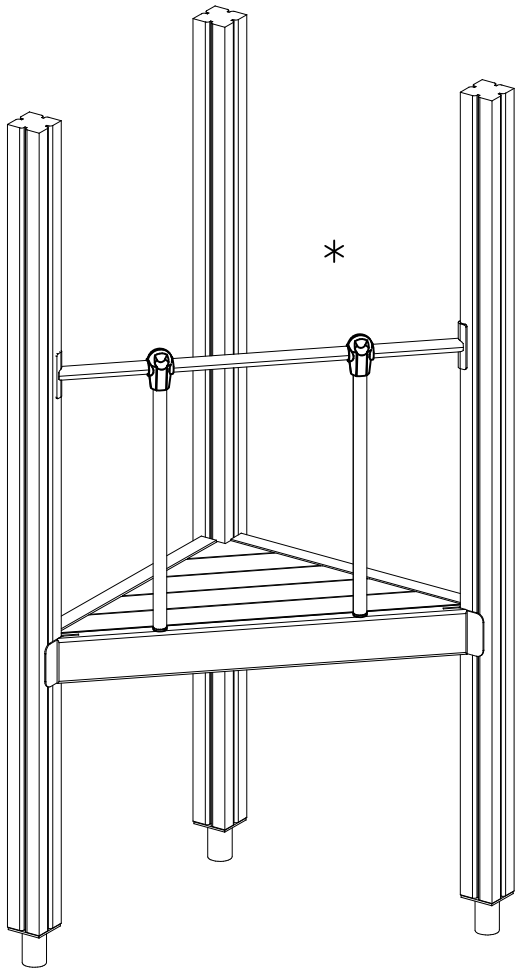

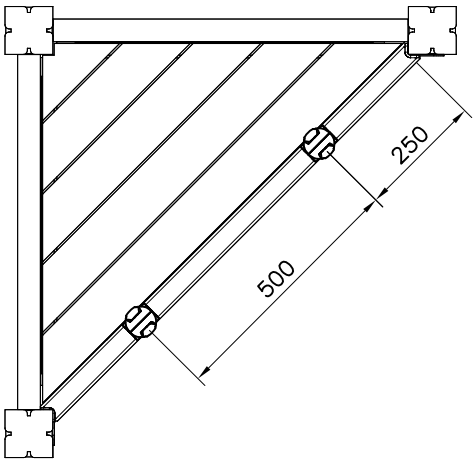

	PCS		PCS
① 980128	4	② 909256	4
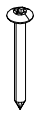			
93x93x2150		Ø16/8.4	
③ 908057	2	④ 903093	2
Ø32/29–L5/30		Ø8x90	
⑤ 900342	4	⑥ 901900	4
M8x16		20.5x36.2x56	
⑦ 909850	2	⑧ 980150	2
M8x25		M8	
⑨ 901182	2	⑩ 901902	4
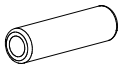			
Ø11/M8x40		30.7x60.9x100	
		○ 908044	2
		Ø33.7x679	
○ 911529	1	○ 907920	1
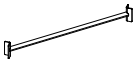	OR	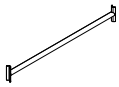	

Copyright Lappset Group Ltd

LAPPSET®

707625

FINNO

DATE: 22.10.2020

OPTION 2. Wall on either side (move vertical bar 70mm)

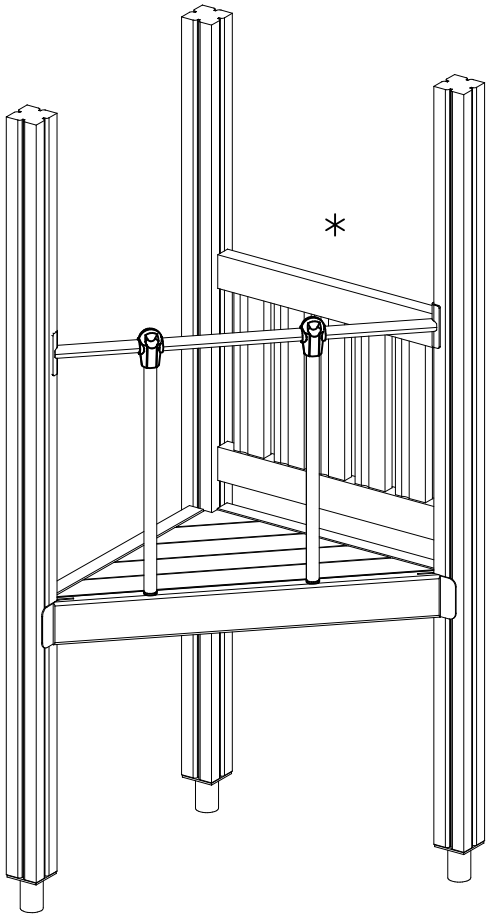

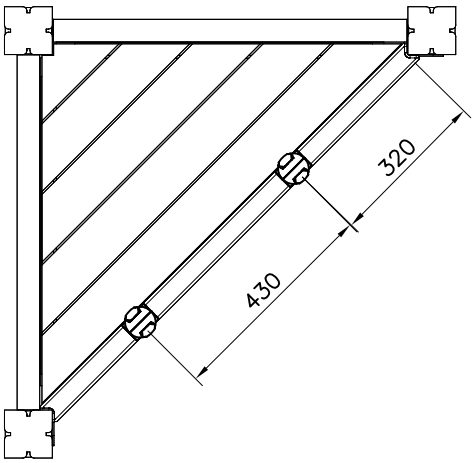

Copyright Lappset Group Ltd

LAPPSET®

707625

FINNO

DATE: 22.10.2020

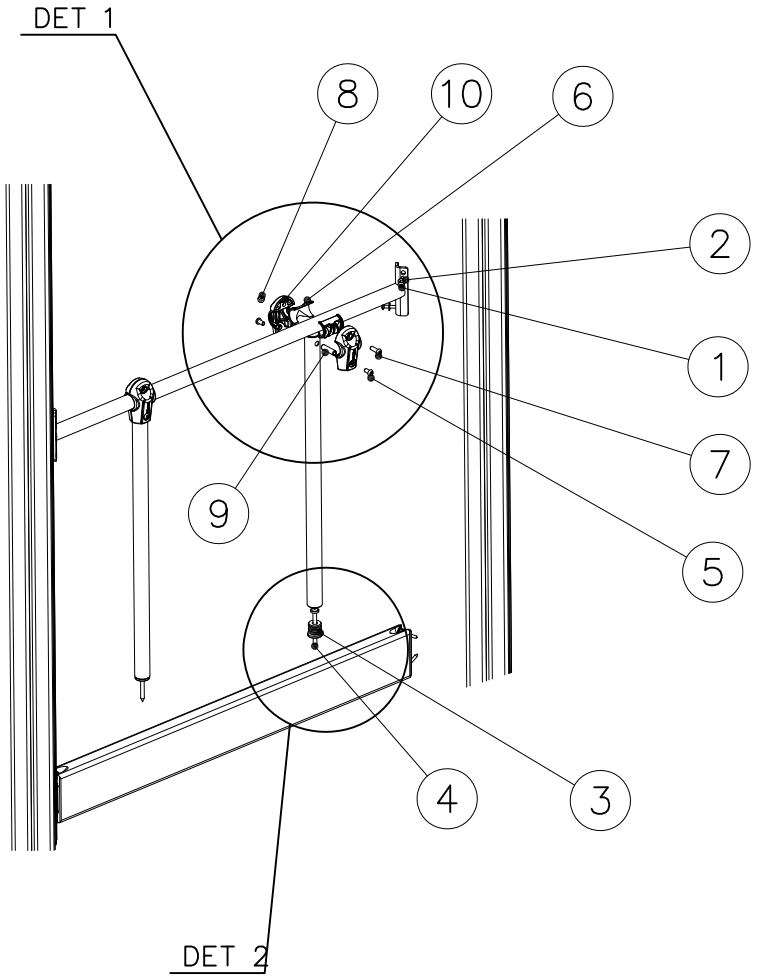

DET 1

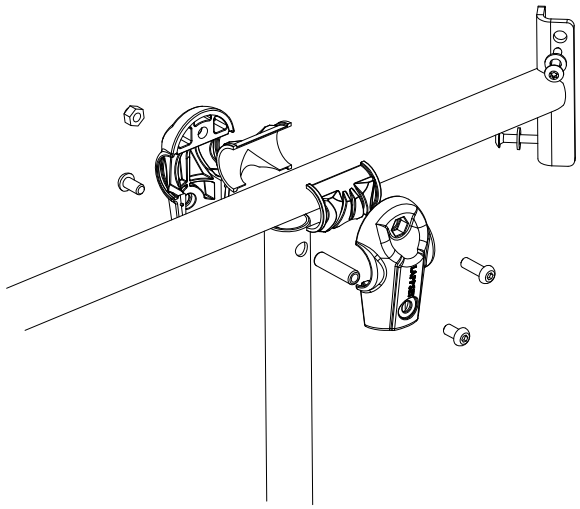

DET 2

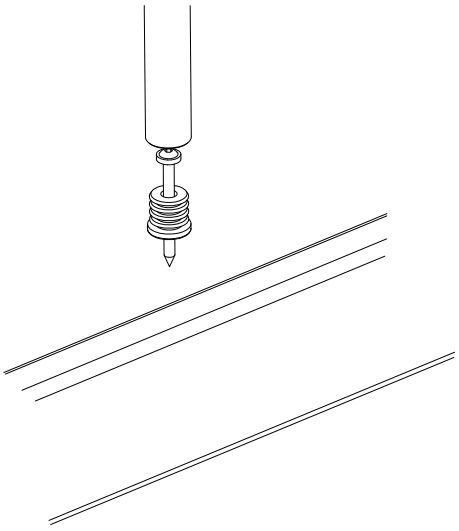

Copyright 1998 Lappset Group Ltd

LAPPSET®

GRIP

FINNO

DATE: 18.1.2016

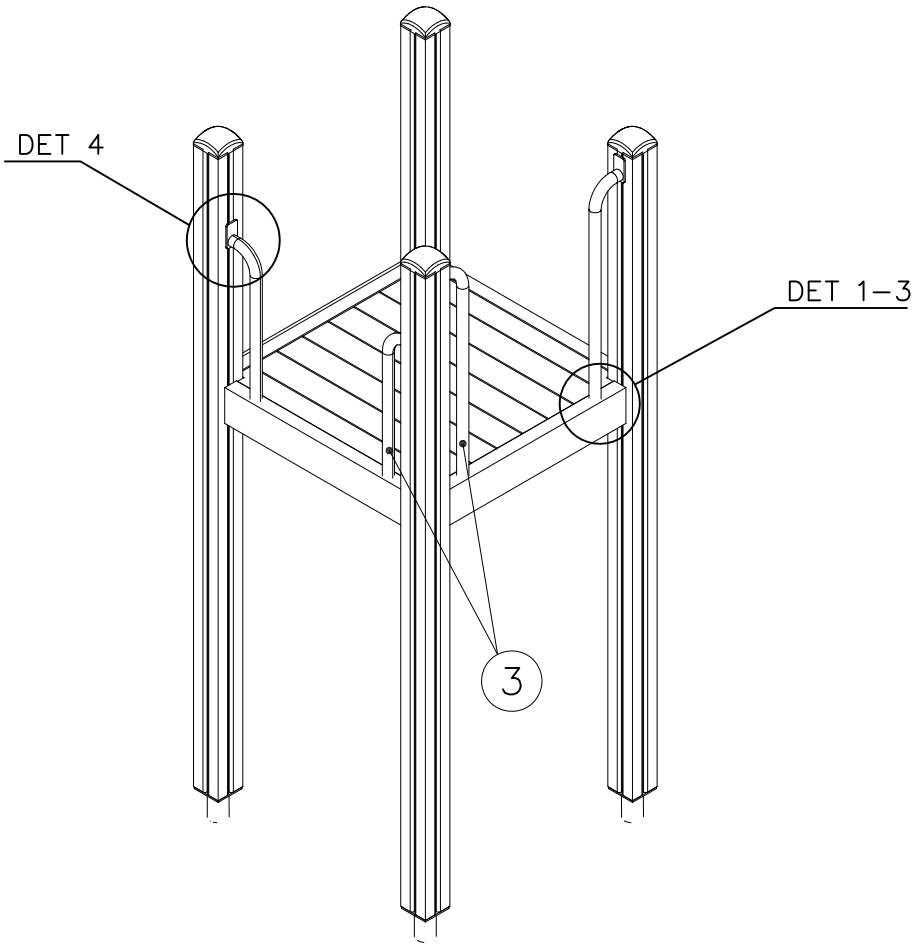

1 900240 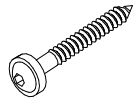 Ø8x70	PCS 1	2 900727 M10x80	PCS 1
	PCS		PCS
3 907688 765	PCS 1	3 907701 545	PCS 1
	PCS		PCS
	PCS		PCS
	PCS		PCS
	PCS		PCS
	PCS		PCS

DET 1

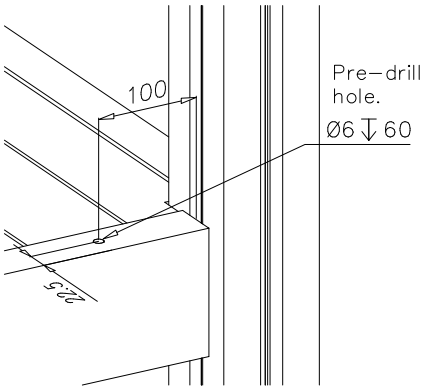

DET 2

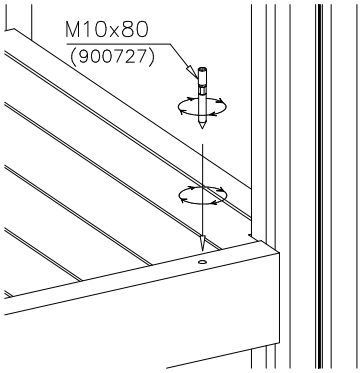

DET 3

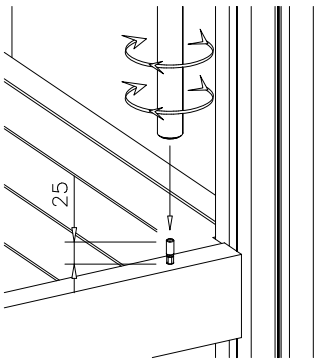

DET 4

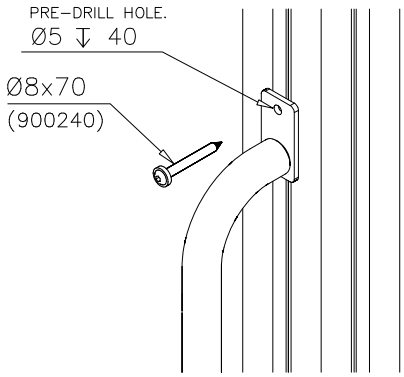

Copyright Lappset Group Ltd

LAPPSET®

707785

FINNO

DATE: 21.4.2016

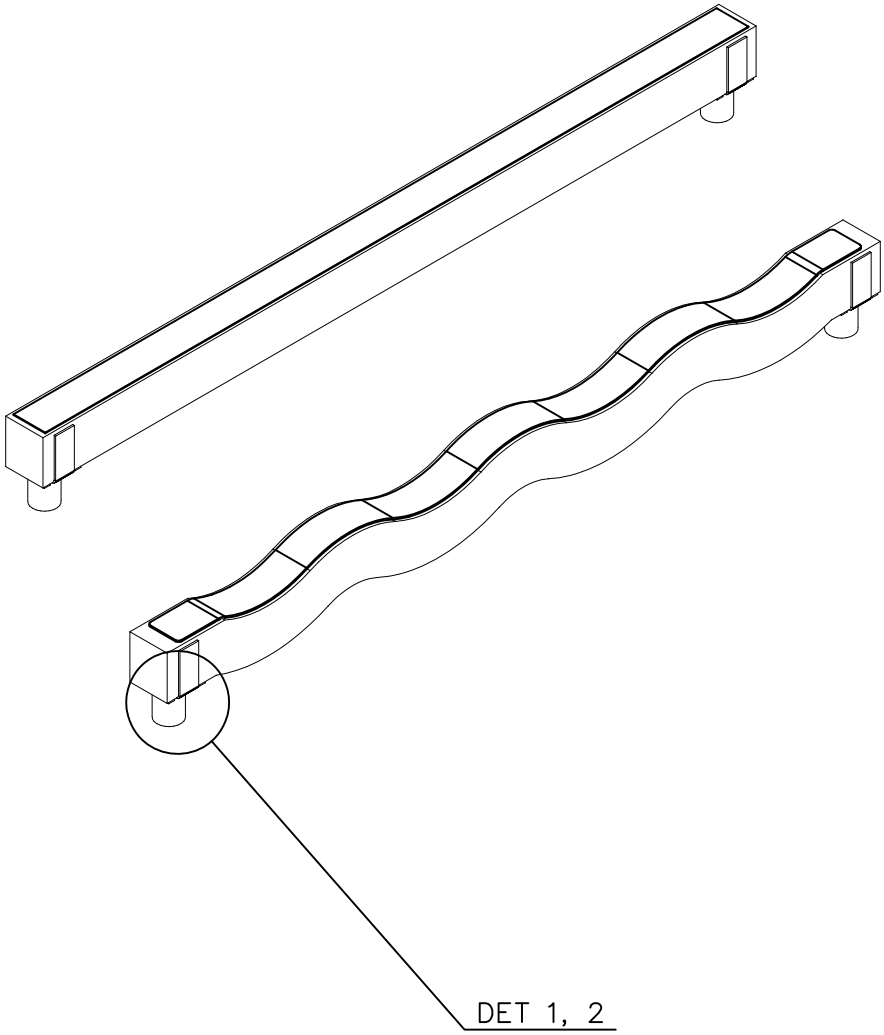

1 980123	PCS 8	2 909256	PCS 8
Ø7x60		Ø16/8.4	
	PCS		PCS
	PCS		PCS
	PCS		PCS
705566	PCS	705590	PCS
140x120x2294		120x200x2294	
905780	PCS	905761	PCS
SURFACE		DEEP	
	PCS		PCS
	PCS		PCS

DET 1

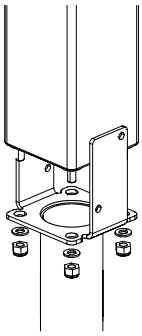

DET 2

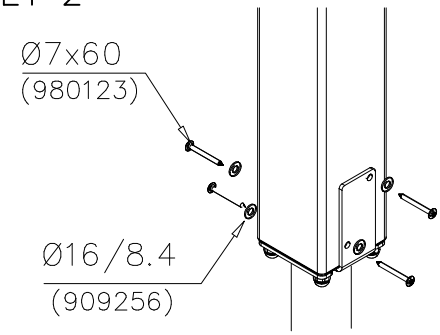

Copyright Lappset Group Ltd

LAPPSET®

FOOT 120x120 POST & BEAM

CONC. FOUNDATION

DATE: 21.4.2016

4A

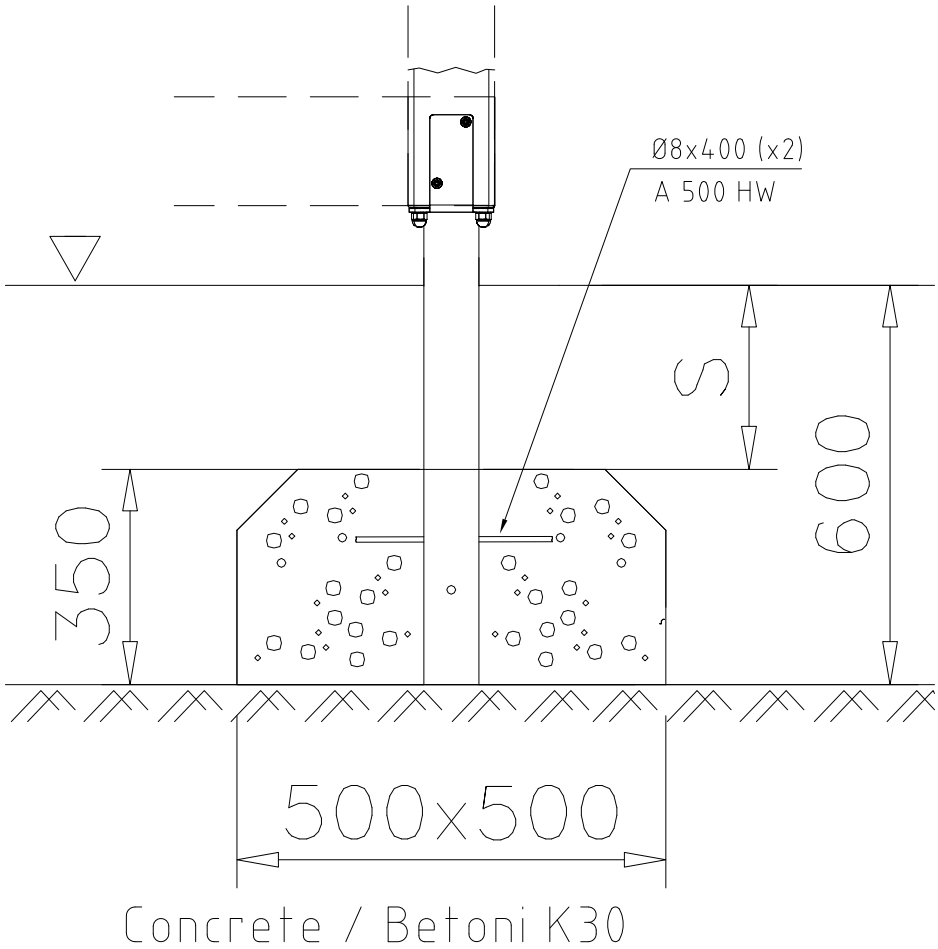

1 905104 M10	PCS 4		PCS
	PCS		PCS
	PCS		PCS
	PCS		PCS
905761 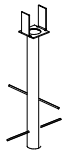 CONCRETE	PCS		PCS

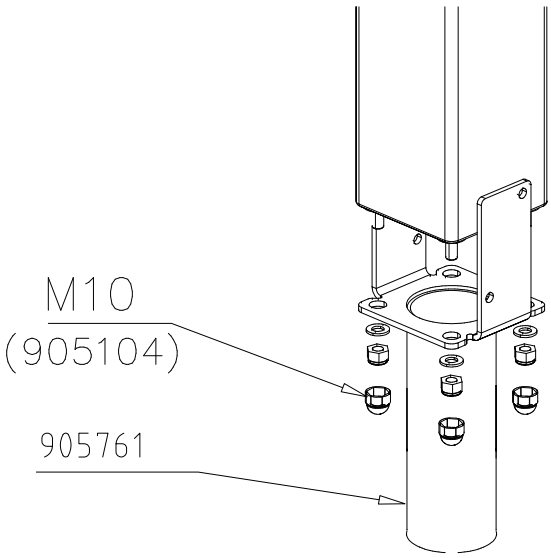

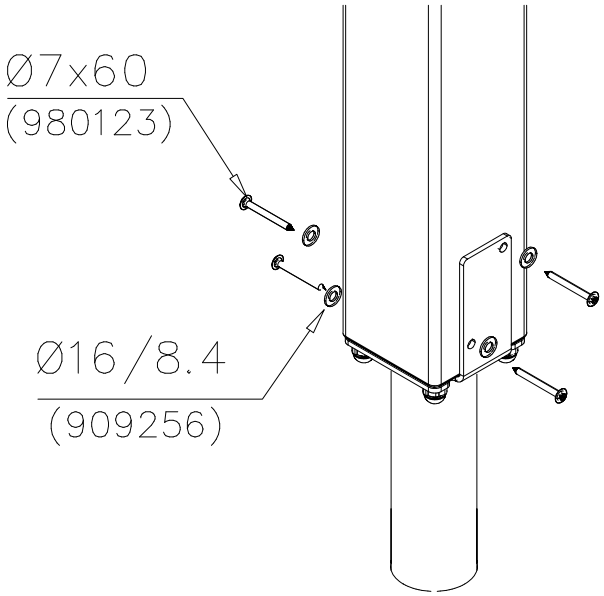

Copyright Lappset Group Ltd

LAPPSET®
FINNO

708046

DATE: 9.11.2016

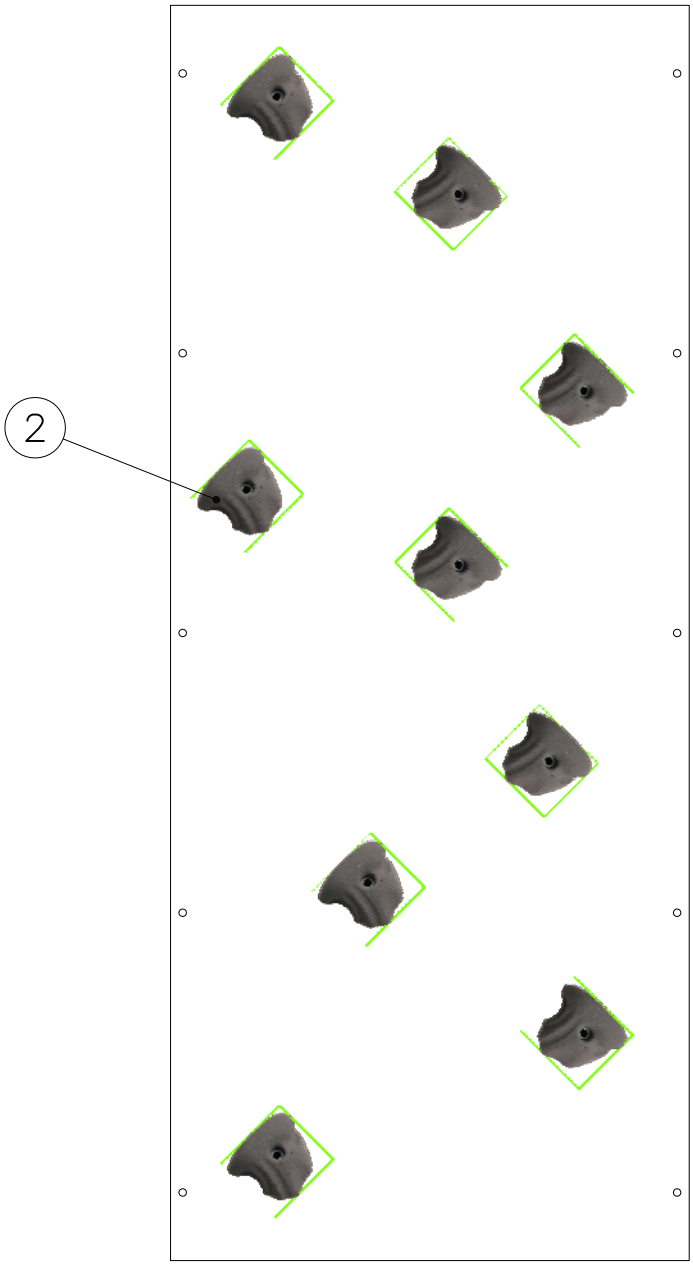

1	904336	PCS	2*	906746	PCS
	Ø6x20	9		Size L, Grey	9
3	902232	PCS	4	905090	PCS
	M10x55	9		Ø45	9
5	901302	PCS	6	909637	PCS
	Ø20/10.5	9		M10	9
7	905115	PCS			PCS
	Ø30	9			
		PCS			PCS
		PCS			PCS
	706646	PCS			PCS
	12x686x1660	1			
		PCS			PCS

Copyright Lappset Group Ltd

HUOM!

Otepalan asennus, säätö tai paikan vaihto.
Säätömahdollisuus (90°,180°,270°).

Jos asennetun otepalan suuntaa– tai paikkaa halutaan muuttaa.
Irrota otepalan kiinnityspultti ja otepala, käännä tai vaihda.
Siirrä tarvittaessa tappi oikeaan upotusreikään. Asenna avatut osat paikoilleen ja lopuksi kiinnitä muovitulppa Ø30 paikoilleen kaikkiin otekokoonpanoihin.

NOTE:

Grip positions and angles are adjustable (90°,180°270°).

Grip can be repositioned by removing the fastening bolt and pulling the grip off.
Securing pin can be repositioned when angle is changed.
After the parts are reassembled.
Finish the assembly by fastening the cover plugs (Ø30).

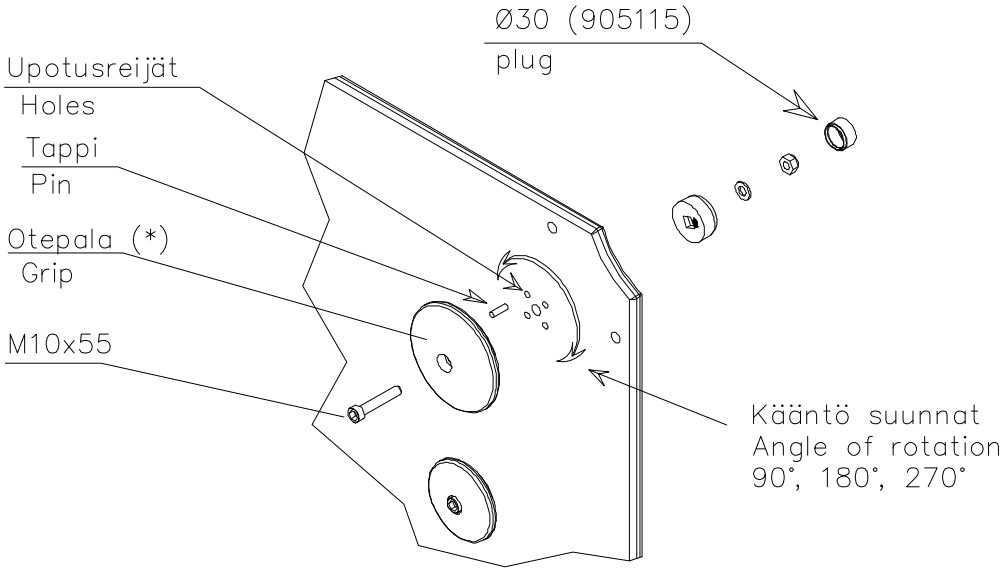

Copyright 1996 Lappset Group Ltd