LAPPSET®

707419

FINNO

DATE: 15.3.2016

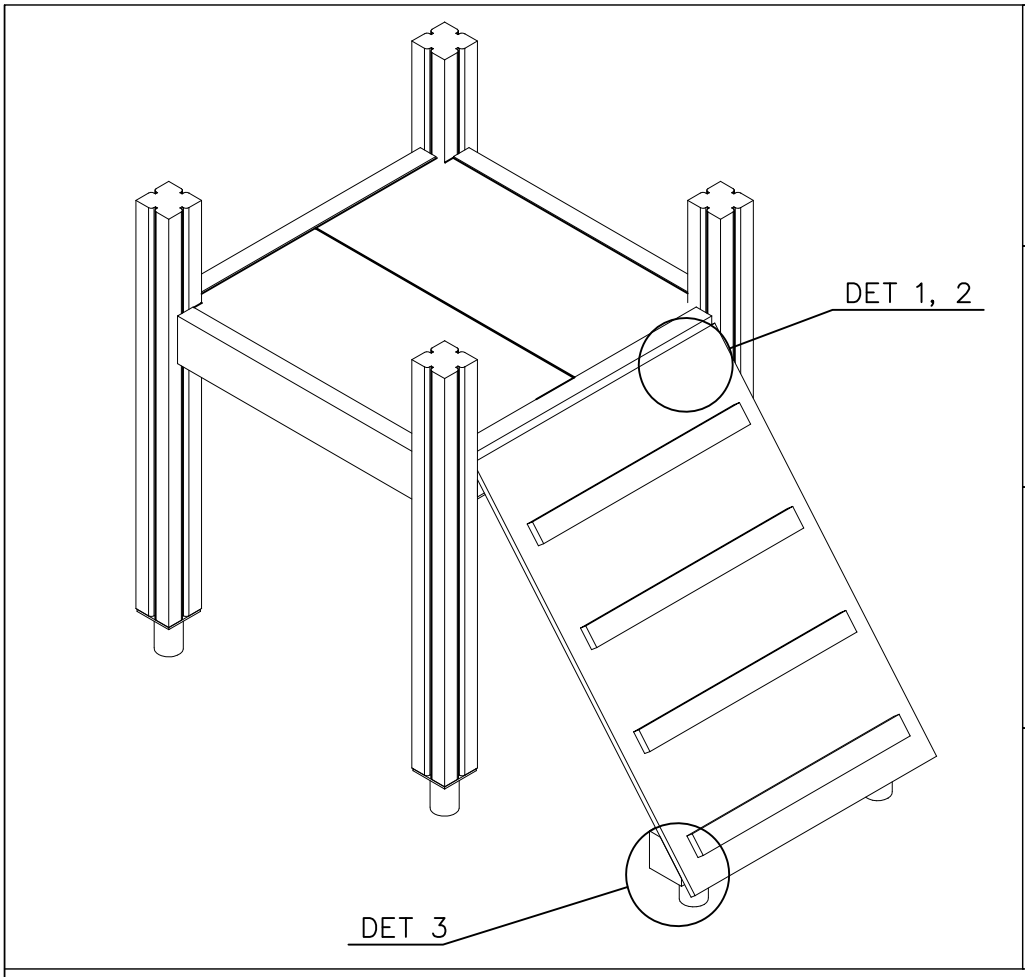

		PCS			PCS
1	980128 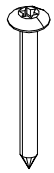 Ø7x40	8	2	900240 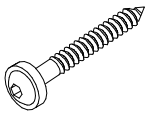 Ø8X70	4
3	909852 M8x30	3	4	909256 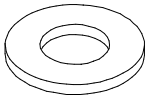 Ø16/8.4x1.6	7
5	909633 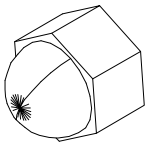 M8	3			

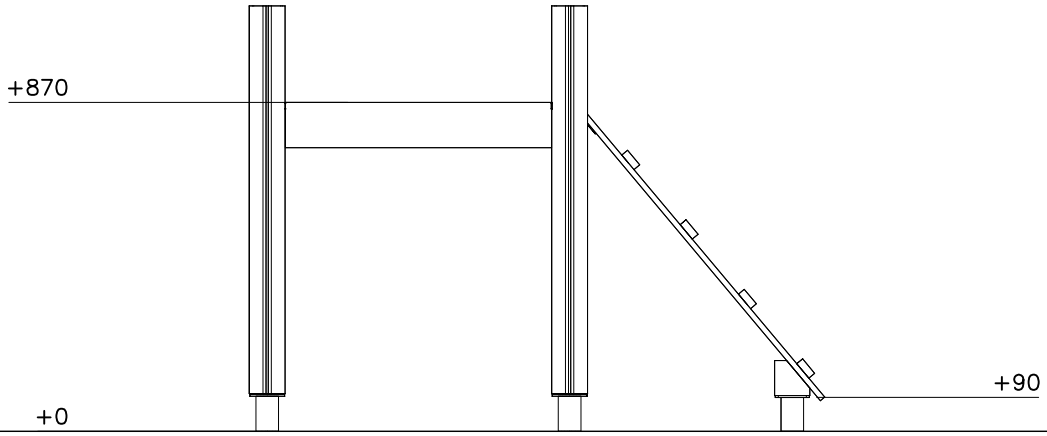

Copyright Lappset Group Ltd

LAPPSET®

707419

FINNO

DATE: 15.3.2016

CLIMB OPTIONS

707418

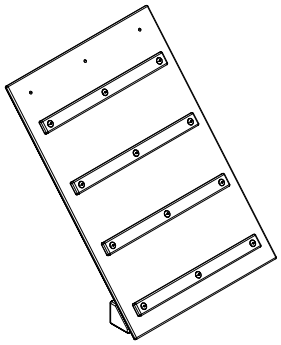

700x1000

707418–701	BLUE
707418–702	YELLOW
707418–703	LIME
707418–704	DARK GREY
707418–705	GREY
707418–706	RED
707418–707	GREEN
707418–708	FUCHSIA

DET 1

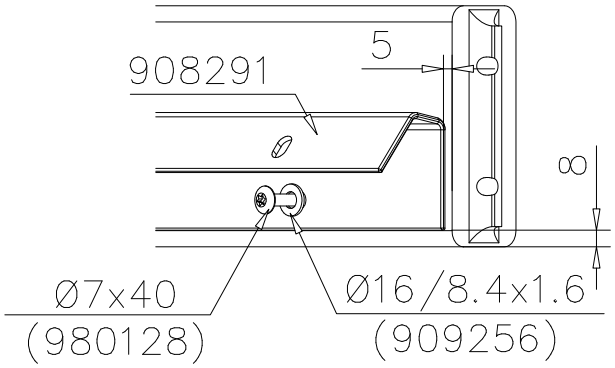

DET 2

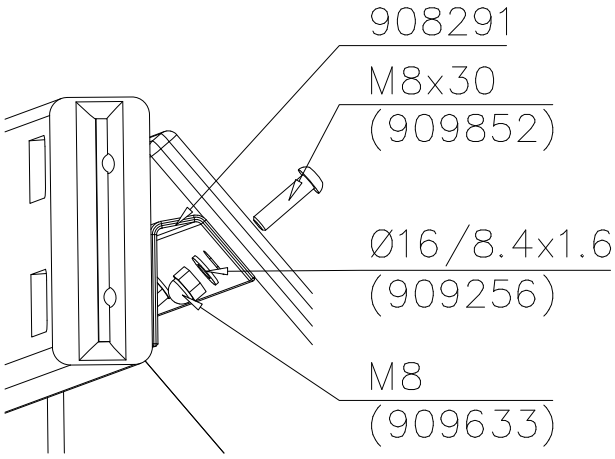

DET 3

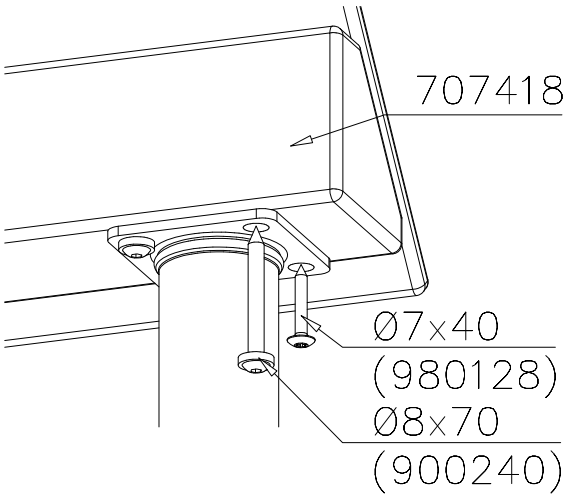

Copyright 1998 Lappset Group Ltd

LAPPSET®

707432

FINNO

DATE: 16.6.2017

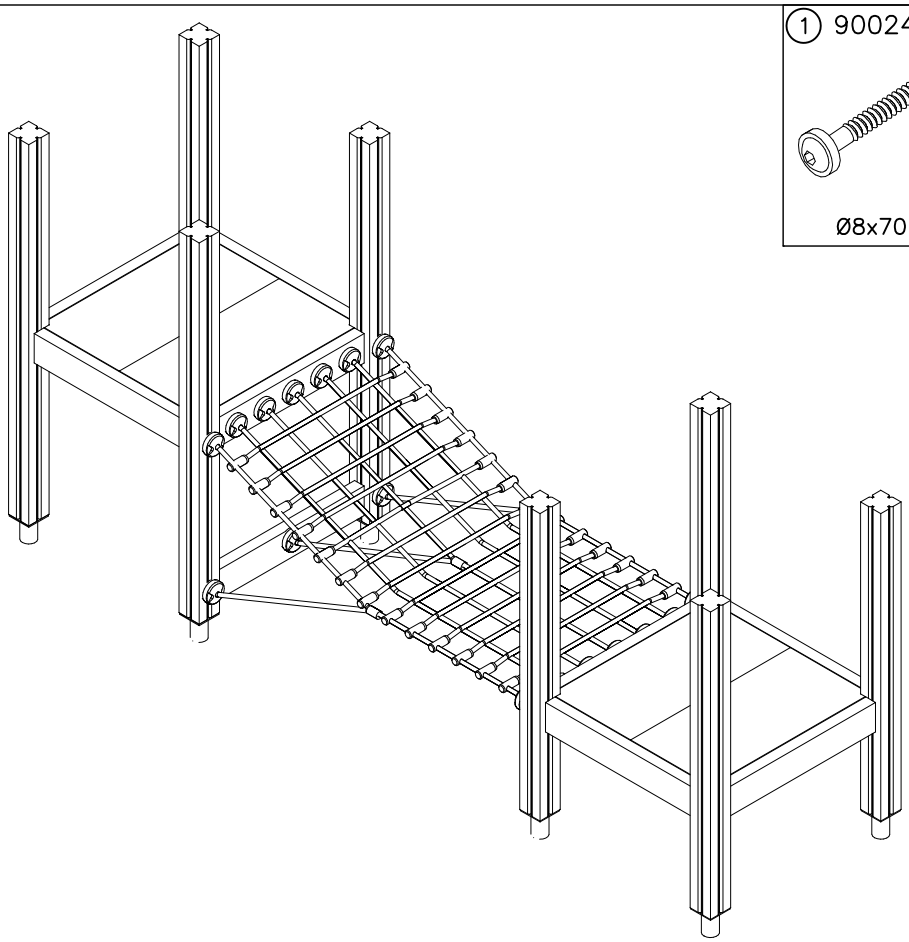

		PCS
1	900240 Ø8x70	12
2	980123 Ø7x60	22
3	909526 Ø16/8.4	22

NET OPTIONS

707425 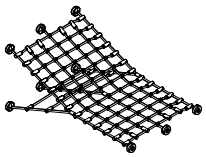	707425–301	BLUE
	707425–302	RED
	707425–303	BEIGE
	707425–304	GRAY
	707425–305	BLACK
	707425–306	YELLOW

DET 1

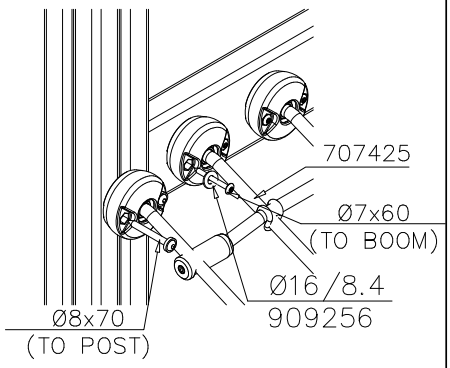

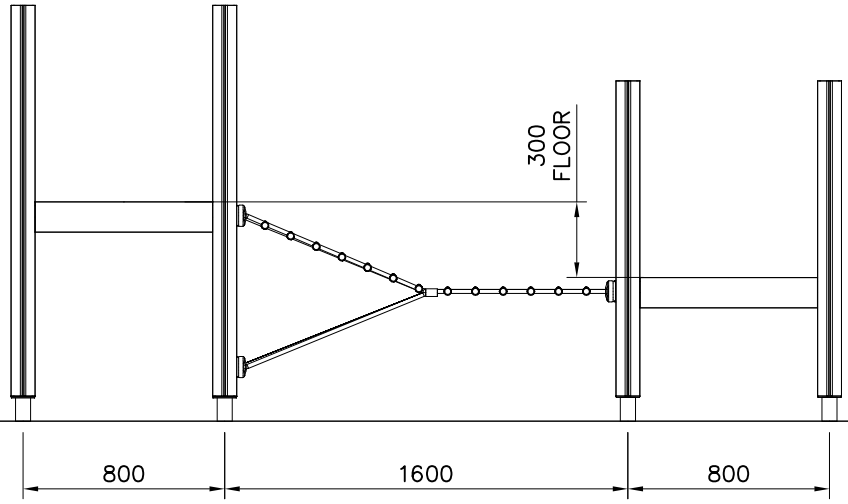

DET 2

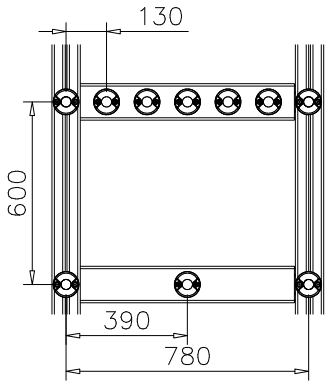

Copyright Lappset Group Ltd

LAPPSET®

707515

FINNO

DATE: 14.10.2016

		PCS
1	900240 Ø8x70	12
2	980102 Ø5x40	14

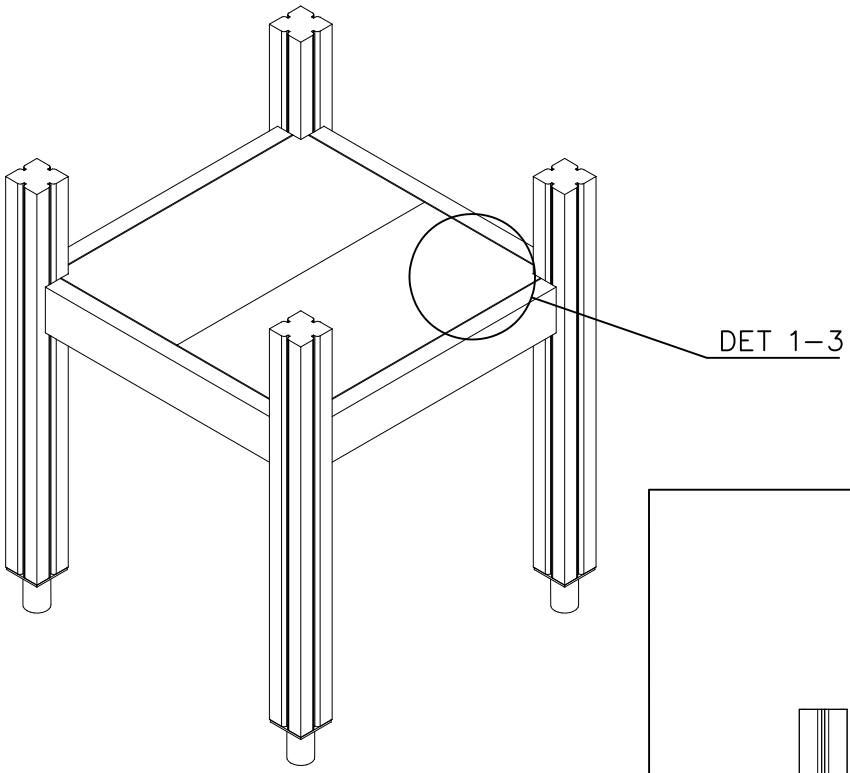

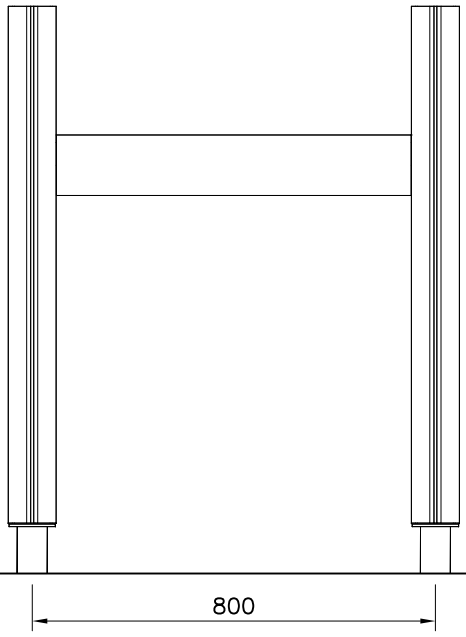

FLOOR OPTIONS

707327

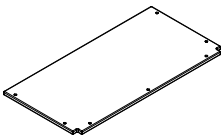

15x375x750

707327–701	BLUE
707327–702	YELLOW
707327–703	LIME
707327–704	DARK GRAY
707327–705	LIGHT GRAY
707327–706	RED
707327–707	GREEN
707327–708	FUXIA

DET 1

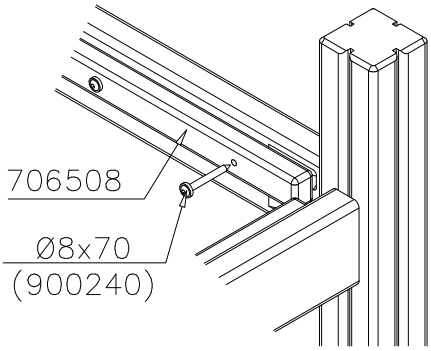

DET 2

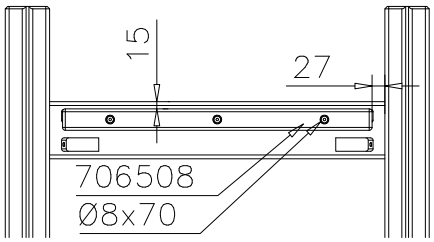

DET 3

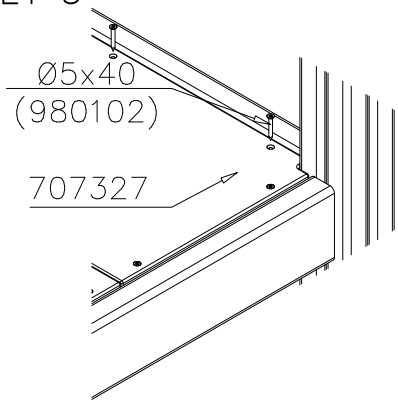

Copyright Lappset Group Ltd

LAPPSET®

ABC

ASENNUSOHJE
MONTERINGSANSVISNING
INSTALLATION INSTRUCTION
AUFBAUANLEITUNG
NOTICE D'INSTALLATION

DATE: 15.5.2017

104315M

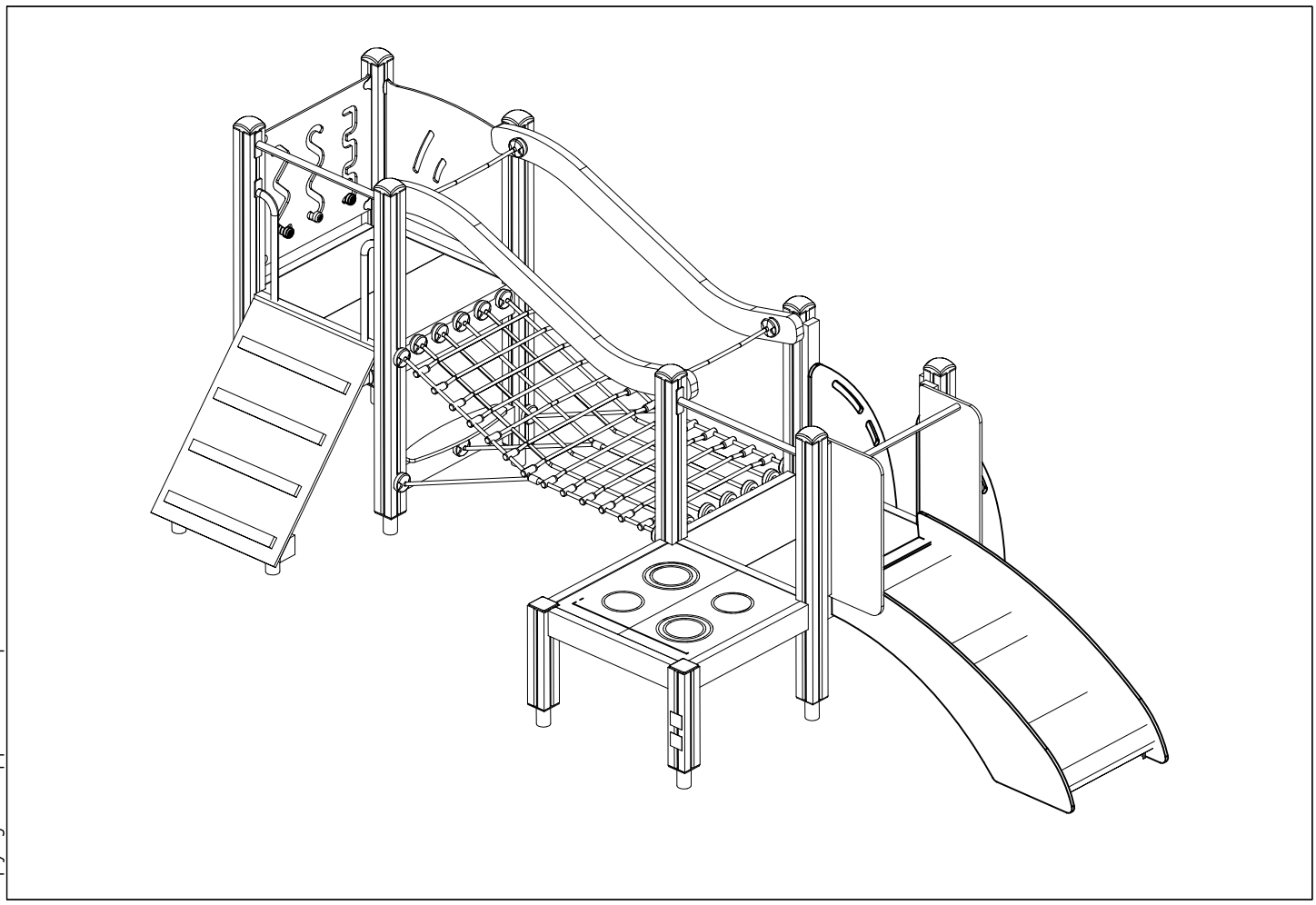

Copyright Lappset Group Ltd

LAPPSET®

ABC

104315M

DATE: 15.5.2017

4

EN/AS Impact Area 22 m2

Grid size = 500 mm

1:50

0 2

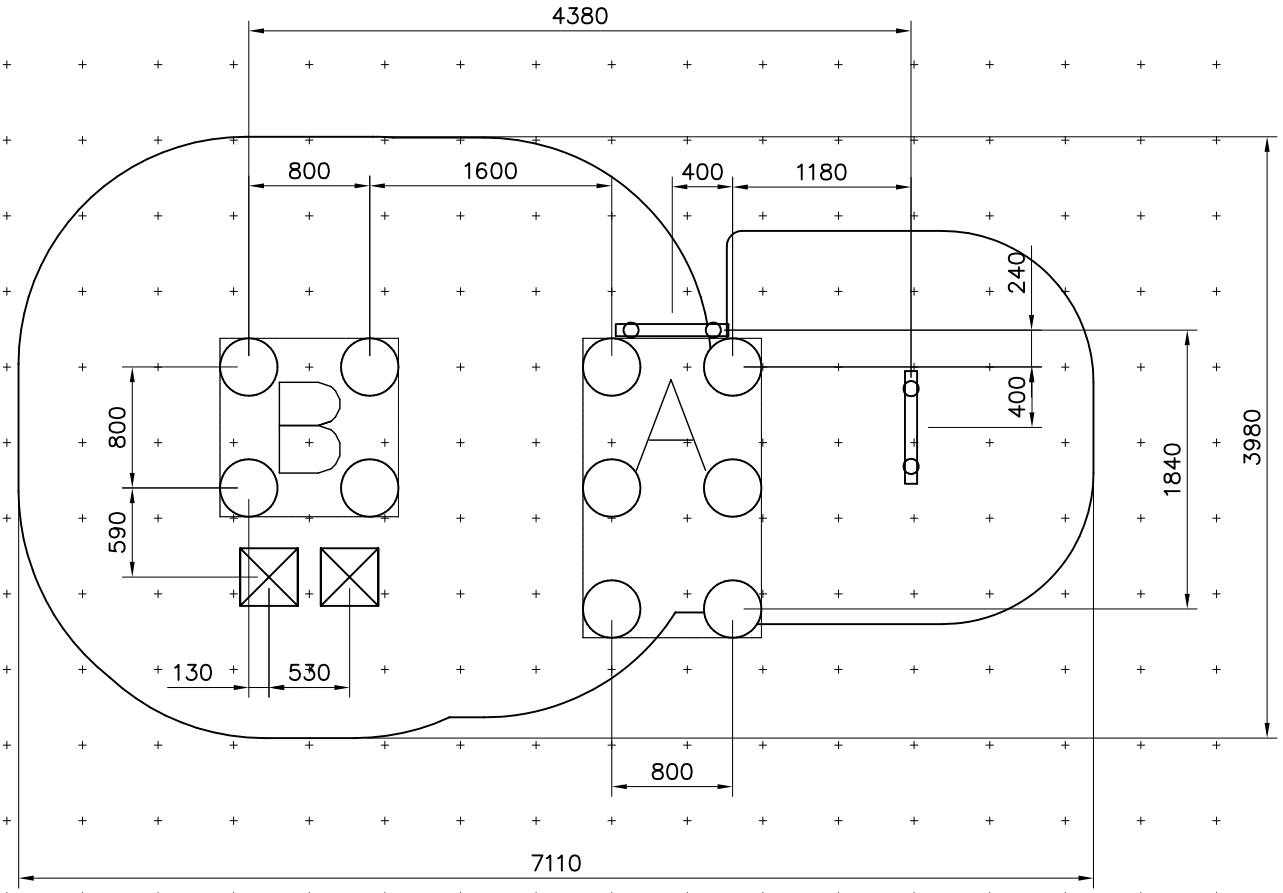

Copyright Lappset Group Ltd

LAPPSET®

ABC

104315M

DATE: 15.5.2017

EN/AS Impact Area 22 m2

Falling Space 29.5 m2

Max Falling Height 1000 mm

1:75

0 3

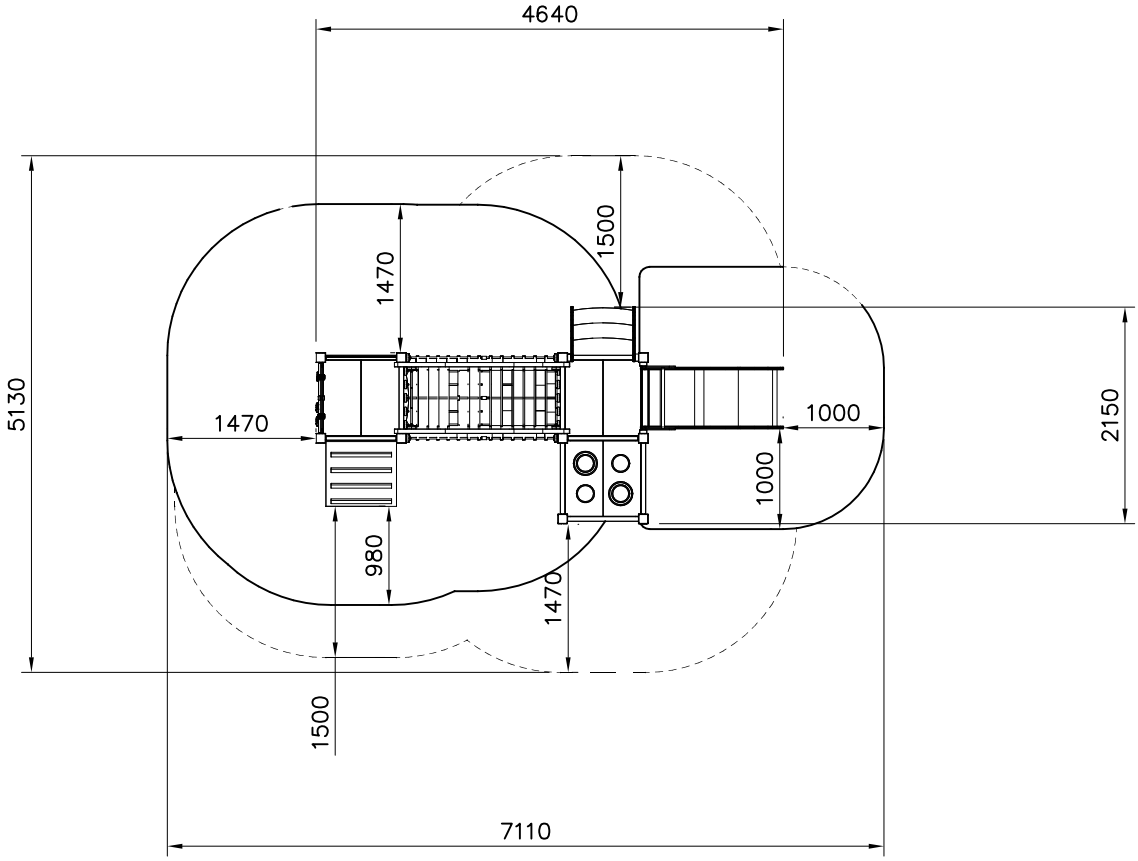

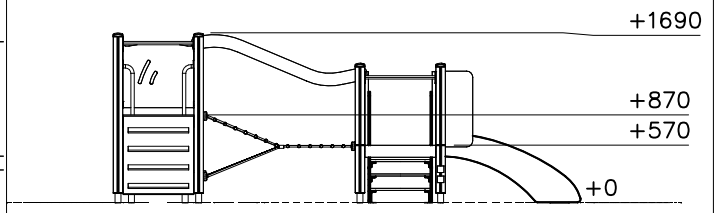

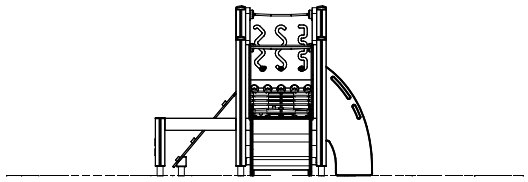

Copyright Lappset Group Ltd

LAPPSET®

ABC

104315M

DATE: 15.5.2017

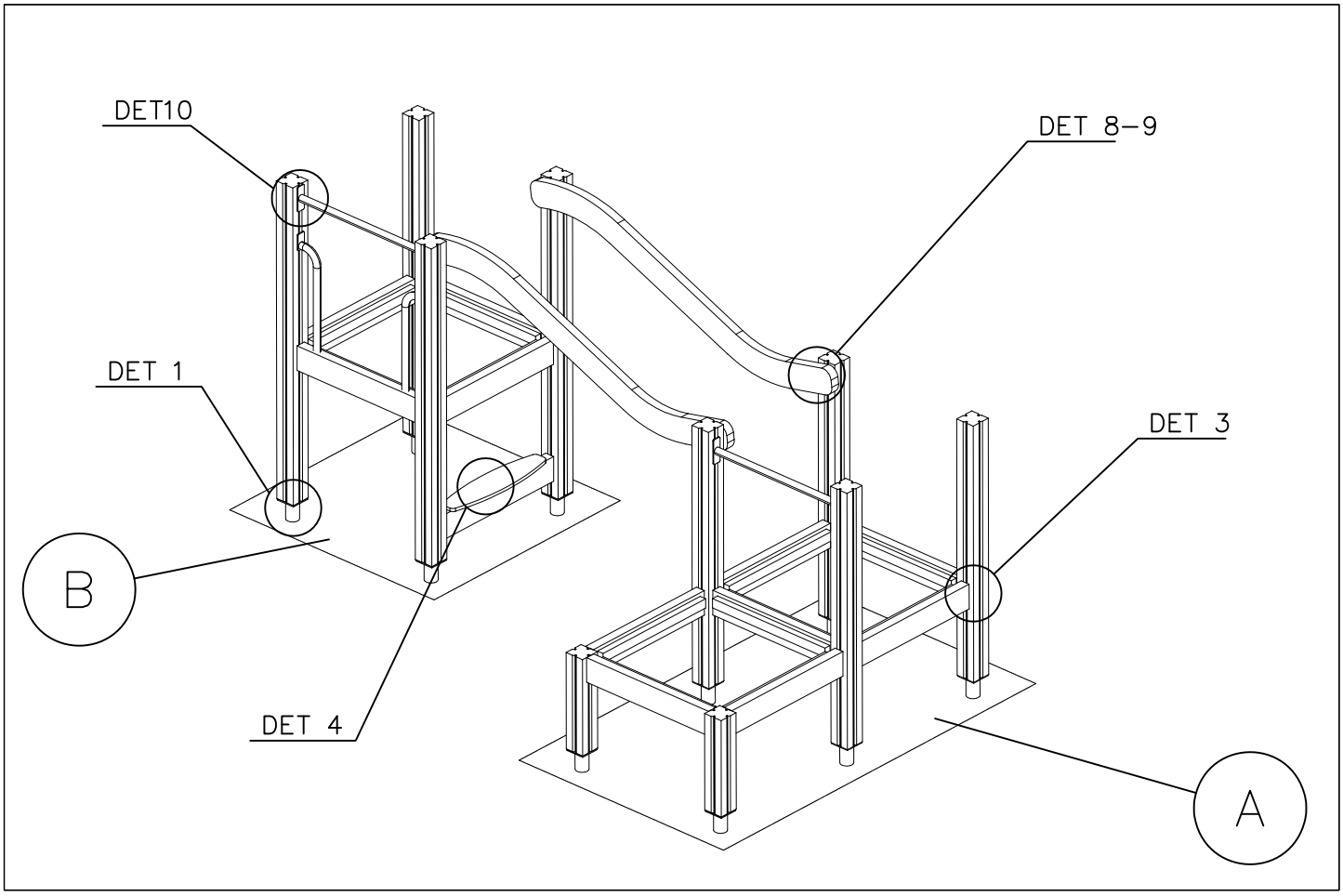

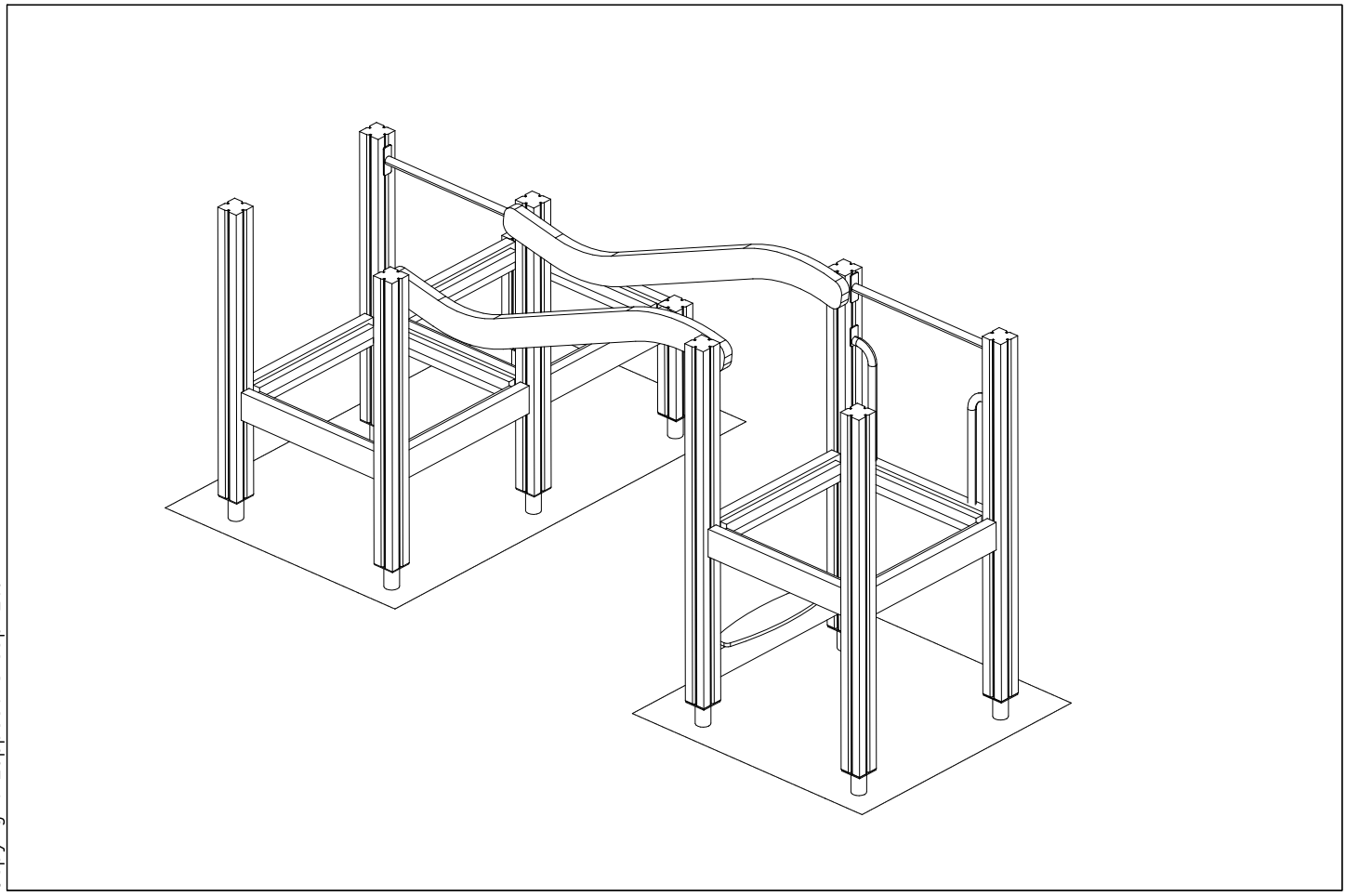

Copyright Lappset Group Ltd

LAPPSET®

ABC

104315M

DATE: 15.5.2017

6A

DET 1

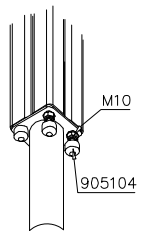

DET 2

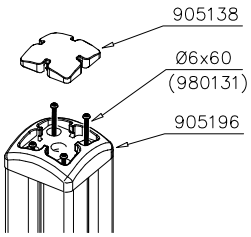

DET 3

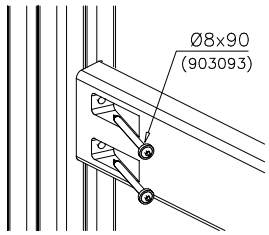

DET 4

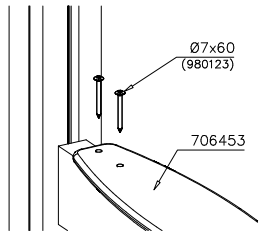

DET 5

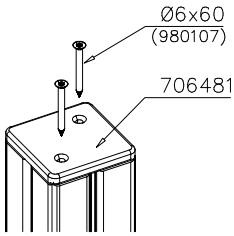

DET 6

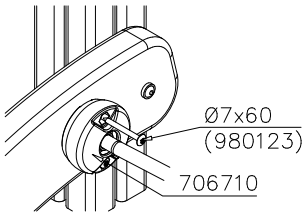

DET 7

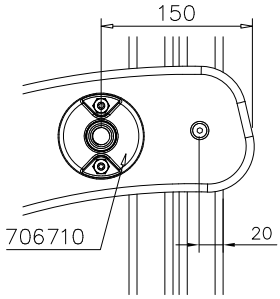

DET 8

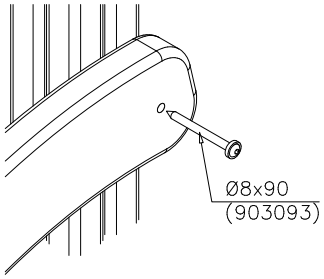

DET 9

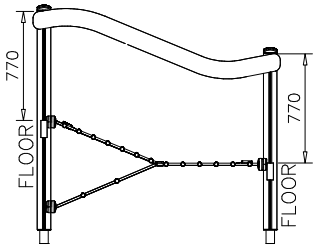

DET 10

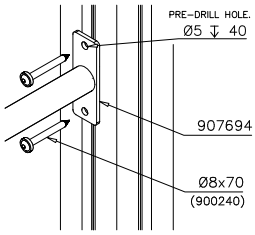

Copyright Lappset Group Ltd

LAPPSET®
ABC

104315M

TOWER A
7

DATE: 15.5.2017

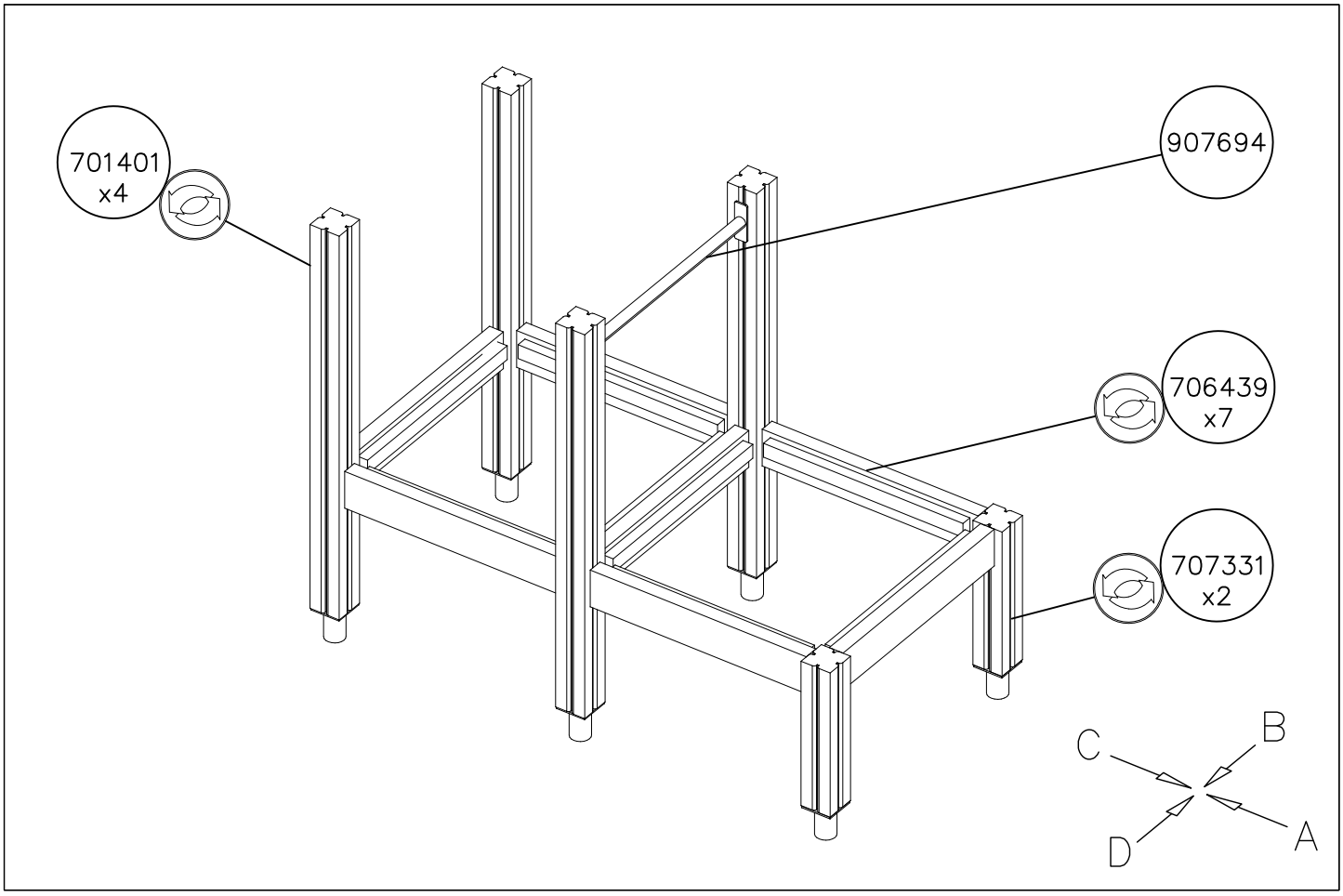

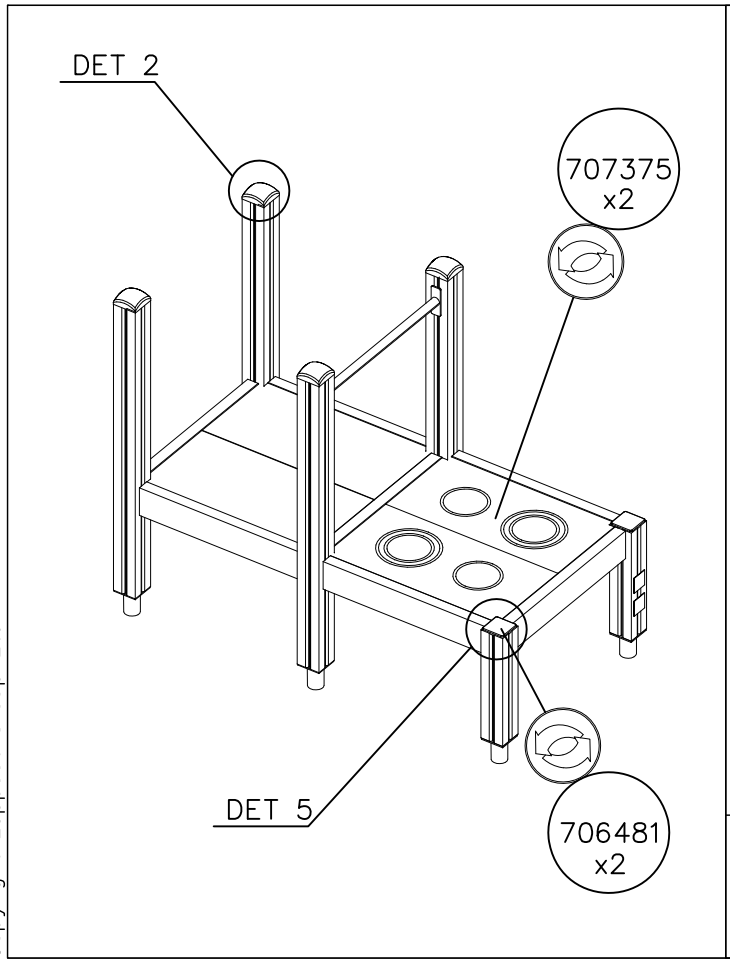

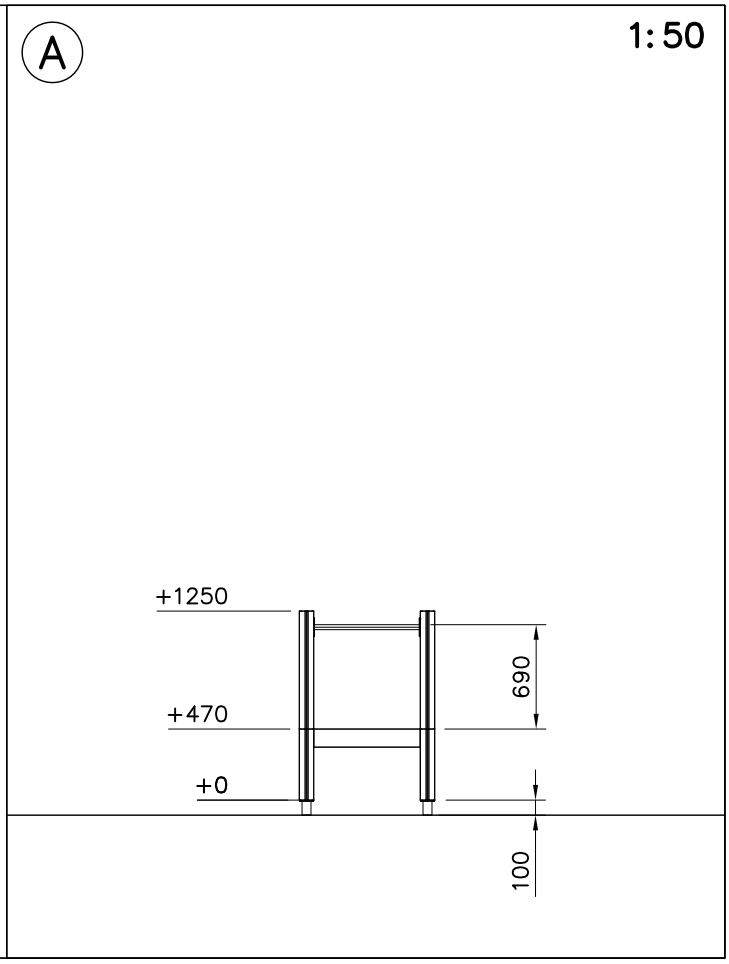

Copyright Lappset Group Ltd

LAPPSET®

ABC

104315M

TOWER B

7a

DATE: 15.5.2017

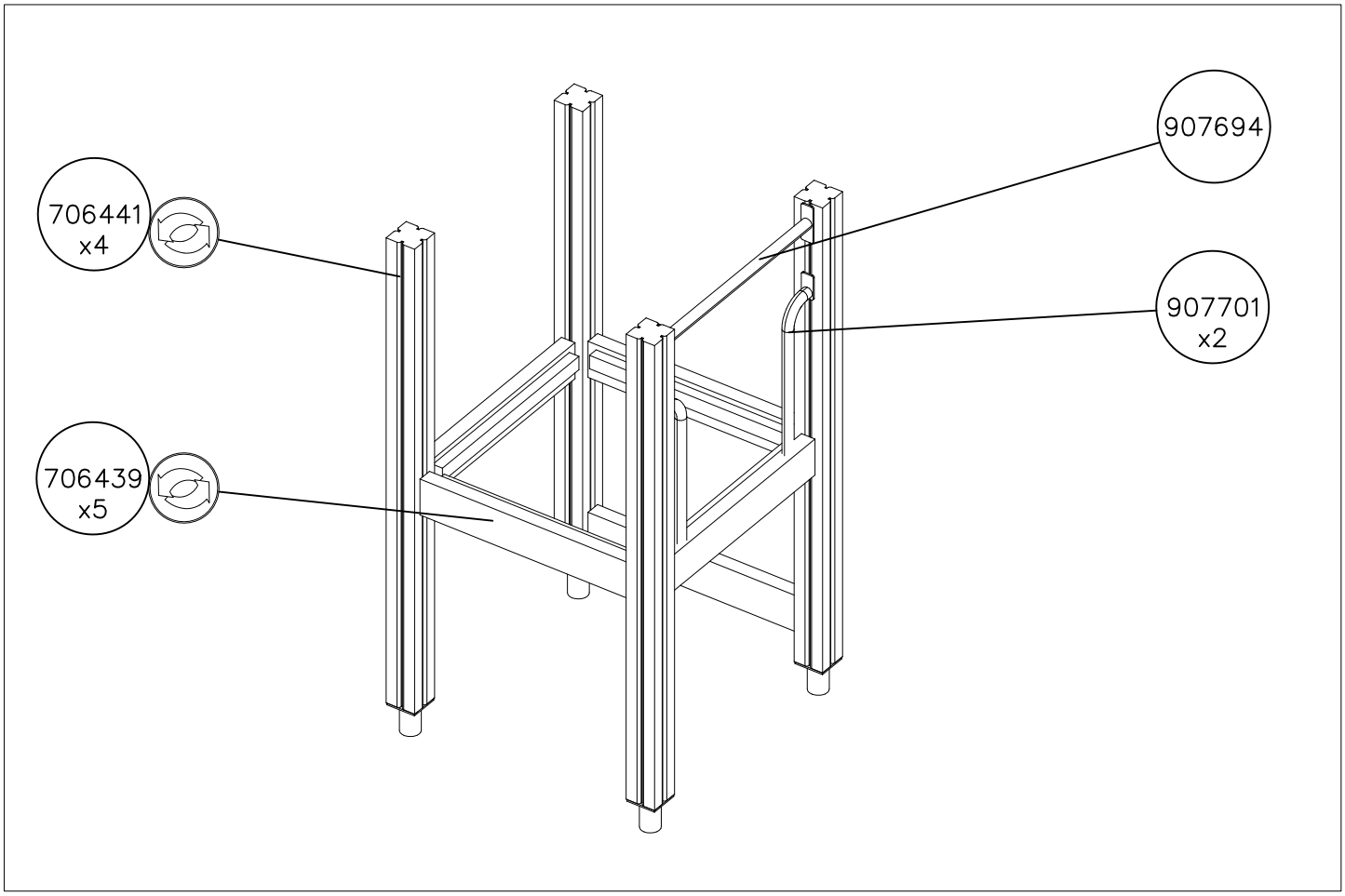

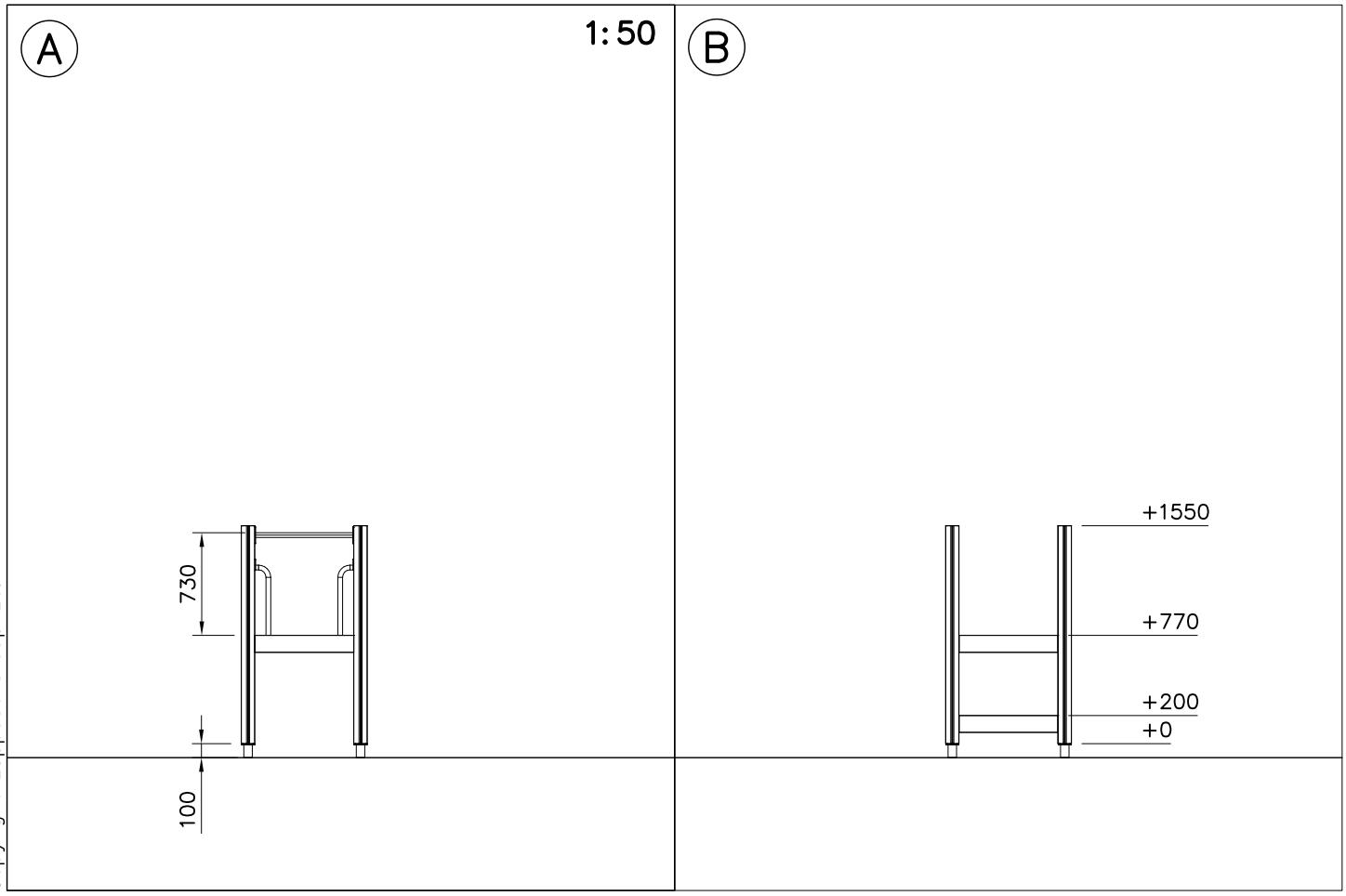

Copyright Lappset Group Ltd

LAPPSET®

ABC

104315M

DATE: 15.5.2017

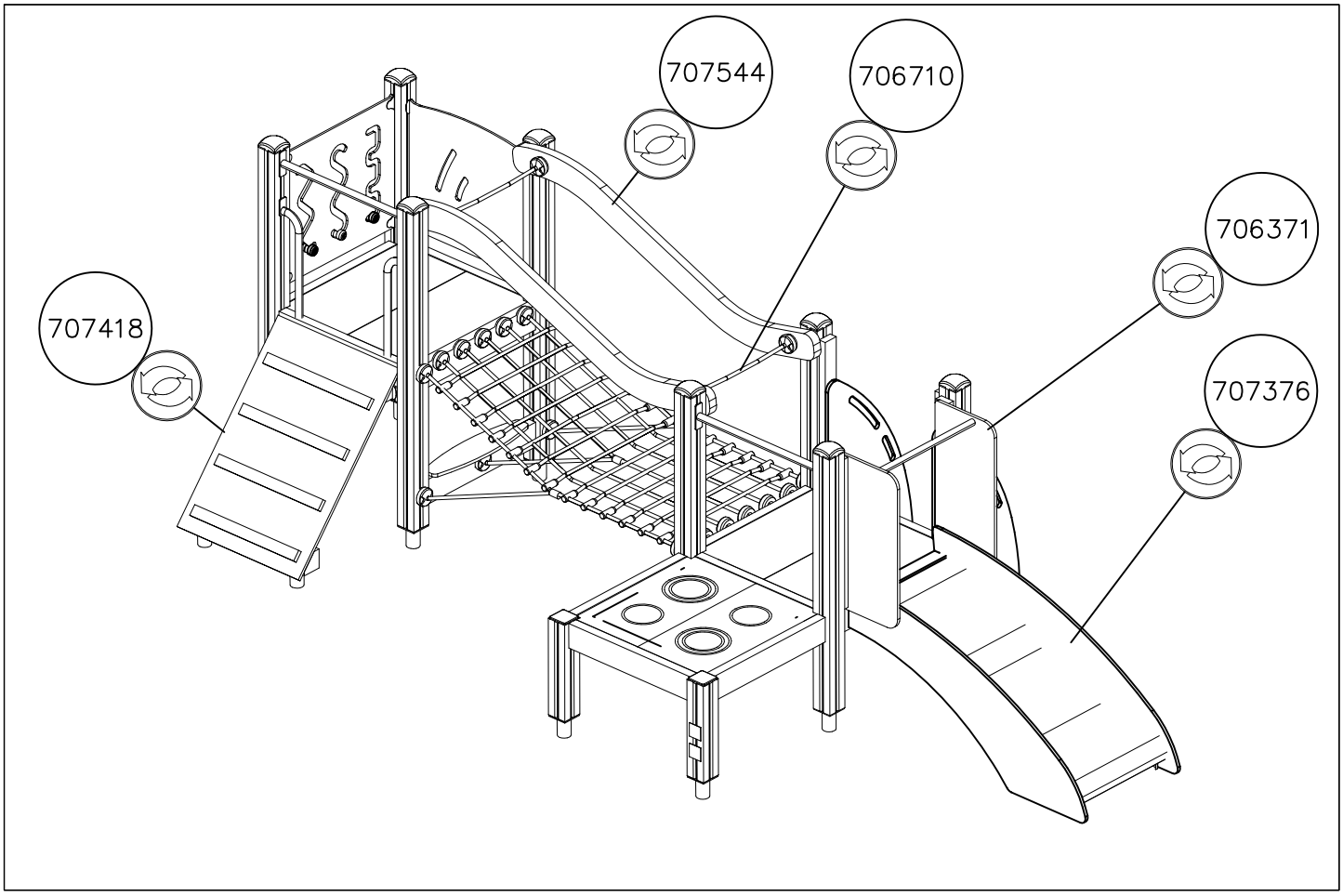

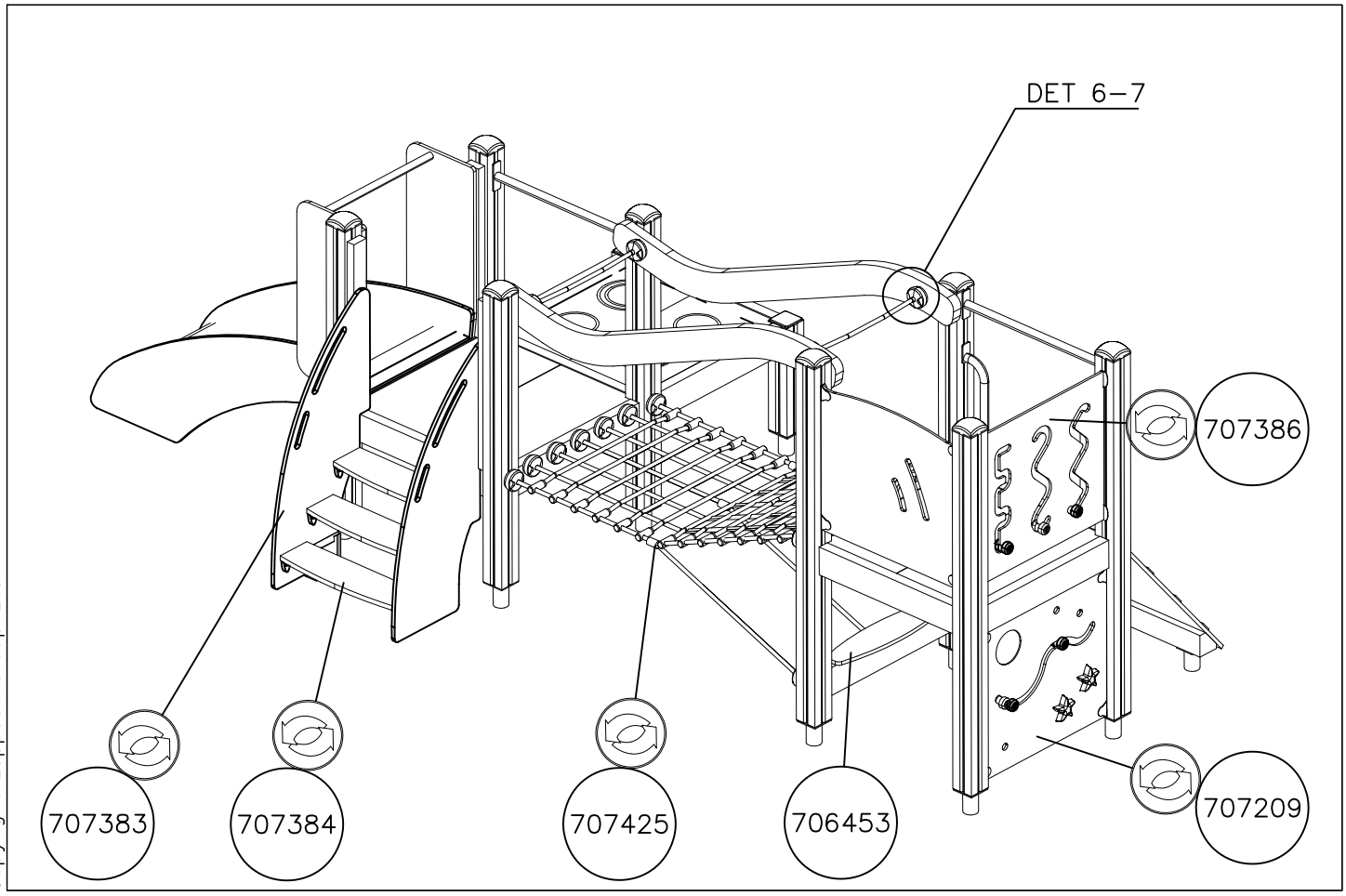

Copyright Lappset Group Ltd

1. The product is available in a choice of colours, components and mounting alternatives.

   Please specify your preferences when placing your order. Choose from the following:

   Posts and beams: available in three different colours
   Walls: available in slatted wood or solid HPL panels in different colours
   Roofs: choose between a ridge roof and a hip roof
   Foundations: choose between underground anchoring and surface mounting

   The roofs, walls and mounting components pictured in the mounting instructions may differ from your order. Alternative components are marked with the **SwitchIt** symbol.

2. Use the parts list and the markings on the components to make sure that you have all of the necessary parts.

3. Choose a location for the product, taking into account the safety margins specified in the mounting instructions. When deciding on the orientation of the product, pay attention to potential sun and wind loads. Level the ground and prepare the foundations as instructed. Make sure that the ground underneath the foundations is solidly packed. If necessary, replace soil with wood chips or some other sturdy material. The thickness of the safety surfacing should be calculated using the formula supplied with the mounting instructions.

4. Assemble the frame of the product in accordance with the instructions on page 6. Detailed instructions for the different mounting alternatives are shown in the supplement. Separate instructions are provided for the modular components that will be attached to the frame. Please follow the stated measurements carefully.

5. Make sure that the product is mounted straight and firmly into the ground. Remember to pack the soil carefully when refilling the excavation around deep-mounted structures.

6. Inspect the installation thoroughly using the checklist provided. Document the completed checklist carefully. Remember to stop children from using the product until it has been fully built and safety-tested and all mounting equipment has been cleared away.

Copyright Lappset Goup Ltd

1. Asennettava väline sisältää vaihtoehtoja värien, komponenttien ja perustustavan suhteen.

   Vaihtoehdot valitaan tilauksen yhteydessä. Näihin kuuluvat seuraavat osat:
   Tolpat ja puomit: Kolme eri värivaihtoehtoa
   Seinät: Vaihtoehtoina eriväriset puusäle- ja levyseinät
   Katot: Vaihtoehtoina harja- tai aumakatto
   Perustukset: Vaihtoehtoina syvä- ja pintaperustus

   Asennusohjeen kuvissa voivat katot, seinät ja perustusosat poiketa toimituksen sisällöstä. Ohjeessa nämä vaihtoehtoiset osat on merkitty **Switch It**-merkillä.

2. Tarkasta tuoteosaluettelon ja osiin merkittyjen tuotenumeroiden avulla, että kaikki osat sisältyvät toimitukseen.

3. Valitse välineelle paikka ottaen huomioon valmistajan asennusohjeessa ilmoittamat turvaetäisyydet. Valitessasi välineen asennussuuntaa, huomioi mahdollinen altistuminen voimakkaalle auringonpaisteelle tai tuulelle. Tasoita alue ja tee ohjeen mukaiset perustustyöt. Varmista, että perustusosien alapuolinen maa on **tiivistetty riittävästi**. Tarvittaessa pohjamaa tulee vaihtaa murskeeseen tai vastaavaan kantavaan maa-ainekseen. Iskua vaimentavan pintamateriaalin vahvuus määräytyy laskentakaavan perusteella, joka esitetään perustusohjeen lisäsivulla.

4. Välineen rungon pystytysohje esitetään sivulla 6. Yksityiskohtaiset kuvat asennuksesta on koottu erillisille ohjesivuille, joissa ne on ryhmitelty kiinnitystavan mukaan. Runkoon kiinnitettävistä komponenteista on erilliset moduuliohjeet. Noudata valmistajan asennusohjeessa ilmoittamia mitoituksia.

5. Tarkasta, että väline on suorassa ja perustukseltaan tukeva. Syväperusteisissa välineissä on suoritettava **riittävä maan tiivistäminen** kaivantojen täytön yhteydessä.

6. Tee käyttöönottotarkastus ennen välineen käyttöönottoa toimitukseen sisältyvän pöytäkirjan mukaisesti. Pöytäkirja tulee dokumentoida. Muista, että pääsy välineeseen tulee estää, kunnes se on valmis, turvallinen ja kaikki asennustarvikkeet on viety pois.

Copyright Lappset Goup Ltd

1. Man kan välja mellan olika färger, komponenter och fundament på lekplatsutrustningen.

   Alternativen specificeras i samband med beställningen. Till dessa hör följande delar:

   Stolpar och bommar: tre olika färger
   Väggar: väggar i olika färger av träpaneler eller hpl-skivor
   Tak: sadel- eller dubbelbrutet tak
   Grundkonstruktion: djup- eller ytfundament

   På bilderna i monteringsanvisningarna kan tak, väggar och fundament skilja sig från leveransens innehåll. I instruktionerna har dessa alternativa delar märkts med märket **Switch It**

2. Kontrollera stycklistan och delarna i förpackningen med hjälp av produktnumren.

3. När du väljer platsen för utrustningen bör du beakta de säkerhetsavstånd som tillverkaren meddelat i monteringsanvisningarna. När du väljer monteringsriktning måste du beakta eventuell exponering för solsken eller vind. Jämna ut underlaget och utför grundarbetet i enlighet med instruktionerna. Säkra att marken under fundamentet är tillräckligt komprimerad. Vid behov kan man ersätta jorden med krossad sten eller motsvarande bärande jordmaterial. Styrkan på det slagdämpande ytmaterialet bestäms med hjälp av beräkningsformeln som presenteras på fundamentinstruktionernas tilläggssida.

4. Monteringsanvisningarna till utrustningens stomme finns på sidan 6. Detaljerade bilder av installationen har samlats på separata instruktionssidor, där de har grupperats enligt monteringsmetod. Det finns specifika modulanvisningar till de komponenter som ska sättas fast i stommen. Följ de dimensioner som tillverkaren gett i monteringsanvisningarna.

5. Kontrollera att utrustningen står rakt och stabilt. För utrustningar med djupt fundament måste man komprimera jorden ordentligt när man fyllzer igen groparna.

6. Innan utrustningen tas i bruk ska en slutbesiktning i enlighet med protokollet i leveransen utföras. Protokollet måste dokumenteras. Kom ihåg att tillträde till utrustningen måste förhindras tills den är färdig monterad, säker och alla monteringstillbehör avlägsnats.

Copyright Lappset Goup Ltd

1. Das zu installierende Gerät enthält Alternativen in Bezug auf Farben, Komponenten und Fundament.

   Die Alternativen werden bei der Bestellung ausgewählt. Hierzu zählen:
   Pfosten und Balken: drei verschiedene Farbvarianten stehen zur Auswahl
   Wände: verschiedenfarbige Holzlamellen- und HPL-Wandelemente stehen zur Auswahl
   Dächer: Auswahl zwischen Pyramidendach oder Satteldach
   Fundamente: Auswahl zwischen Tiefen- oder Oberflächenmontage

   Die in der Installationsanleitung dargestellten Dächer, Wände und Fundamentteile können vom Inhalt der Lieferung abweichen. In der Anleitung werden diese Teile mit dem SwitchIt-Zeichen gekennzeichnet.

2. Überprüfen Sie die Lieferung auf Vollständigkeit, indem Sie das Teileverzeichnis mit der Lieferung abgleichen.

3. Wählen Sie einen Standort für das Gerät und berücksichtigen Sie die vom Hersteller in der Installationsanleitung genannten Sicherheitsabstände. Bei der Ausrichtung des Gerätes beachten Sie den möglichen Einfluss von starker Sonneneinstrahlung oder Wind. Ebnen Sie den Bereich und führen Sie die Fundamentarbeiten nach Anleitung durch. Stellen Sie sicher, dass der Boden unter den Fundamentteilen ausreichend verdichtet ist. Wenn nötig, muss das Untergrundmaterial durch Split oder ein anderes tragfähiges Material ausgetauscht werden. Die Stärke des stoßdämpfenden Oberflächenmaterials wird auf Grundlage einer Formel berechnet, die im Anhang der Anleitung für die Fundamente dargestellt ist.

4. Die Aufbauanleitung für den Rahmen des Gerätes finden Sie auf Seite 6. Detaillierte Bilder der Installation sind auf gesonderten Anleitungsseiten zusammengestellt, auf denen sie nach ihrer Befestigungsweise geordnet sind. Für die am Geräterahmen befestigten Komponenten gibt es besondere Modulanleitungen. Halten Sie die in der Installationsanleitung vom Hersteller genannten Maße ein.

5. Überprüfen Sie, dass das Gerät in Waage steht und sicher am Boden verankert ist. Bei Geräten mit Tiefenfundamenten muss der Boden beim Auffüllen des Aushubs ausreichend verdichtet oder betoniert werden.

6. Führen Sie eine Inbetriebnahmeüberprüfung entsprechend des im Lieferumfang enthaltenen Protokolls durch, bevor das Gerät benutzt wird. Das Protokoll muss aktenkundig dokumentiert werden. Denken Sie daran, dass der Zugang zum Gerät verhindert werden muss, bis es fertig und sicher ist und alle Installationswerkzeuge entfernt sind.

Copyright Lappset Goup Ltd

1. L'équipement à monter comporte des choix de couleurs, de composants et de modes de fondation.

   Les options sont choisies lors de la commande. Elles comprennent les composants suivants :

   Poteaux et poutres : Trois couleurs optionnelles
   Parois : Parois en lattes de bois et en plaques de diverses couleurs
   Toits : Choix entre un toit à deux pentes ou un toit en croupe
   Fondations : Choix entre une fondation sous le sol et en surface

   Sur les images des instructions de montage, les toits, les parois et les pièces de la fondation peuvent être différents de ceux de la commande. Ces pièces optionnelles sont indiquées, dans les instructions, par la marque SwitchIt.

2. Vérifier à l'aide de la liste des pièces et des numéros de produit marqués sur les pièces que la livraison comprend toutes les pièces nécessaires.

3. Choisir le bon emplacement pour l'équipement, compte tenu des distances de sécurité indiquées par le fabricant dans les instructions de montage. Tenir compte de l'exposition éventuelle aux forts rayons de soleil ou au vent lors du choix du sens de montage de l'équipement. Egaliser la surface de l'emplacement choisi et effectuer les travaux de fondation conformément aux instructions. S'assurer que le sol sous les pièces de fondation a été suffisamment compacté. Si besoin est, le sol de fondation doit être remplacé par des pierres concassées ou un matériau portant similaire. L'épaisseur du matériau de surface anti-choc est calculée selon la formule indiquée à la page supplémentaire des instructions de fondation.

4. Les instructions d'érection de l'ossature de l'équipement sont indiquées à la page 6. Les images détaillées du montage sont adjointes aux pages d'instruction séparées où elles sont groupées selon le mode de fixation. Des instructions modulaires séparées sont données pour les composants à fixer sur l'ossature. Respecter les mesures données par le fabricant dans les instructions de montage.

5. Vérifier que l'équipement est droit et que sa fondation est solide. Dans le cas des équipements dont la fondation se trouve sous le sol, le sol doit être suffisamment compacté lors du remplissage des trous.

6. Effectuer un contrôle de mise en service conforme au procès-verbal compris dans la livraison avant la mise en service de l'équipement. Ce procès-verbal doit être documenté. Ne pas oublier d'empêcher l'accès à l'équipement jusqu'à ce que celui-ci soit prêt et sûr et que tous les outils de montage aient été enlevés.

Copyright Lappset Goup Ltd

LAPPSET®

Impact Area EN 1176

REF:
DATE: 20.2.2018

4x

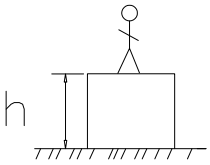

h < 600

Without movement and therefore without Impact Area

Totally hard surfaces.

Note. Lappset does <u>not</u> <u>recommend</u> totally hard surfaces at all.

E.g. concrete or asphalt

h < 600

With movement e.g. rocking

Materials with very limited impact attenuating properties.

E.g. wood

h < 1000

Materials with significant impact attenuating properties.

fine gravel 0–8 mm

grass

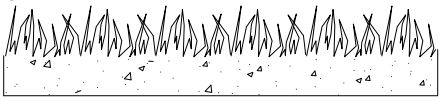

unsorted sand

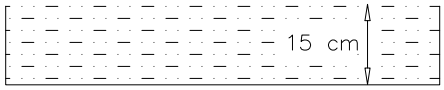

h < 3000

Loose fill material

E.g.
sand/gravel 0,25...8 mm D60/D10<3,0
Woodchips 5...30 mm
bark 20...80 mm

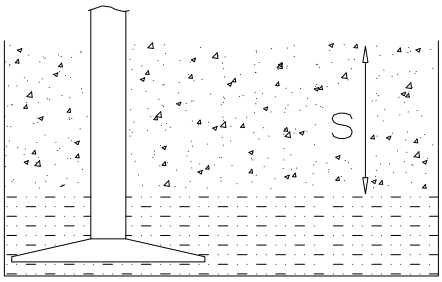

S	h
30 cm	< 2,0 m
40 cm	< 3,0 m

Syntethic granulates

S	h
40 mm	~> 1,2...1,3 m
50 mm	~> 1,5...1,7 m
60 mm	~> 1,8...2,0 m
70 mm	~> 2,1...2,5 m

Note. For accurate values, see manufacturer's instructions.

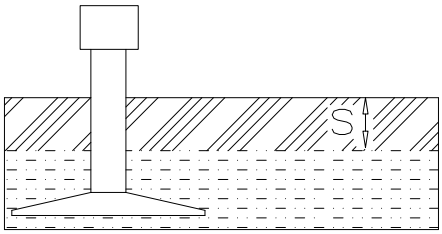

Copyright Lappset Group Ltd

LAPPSET®

EN 1176 FOUNDATION

REF:
DATE: 20.2.2018

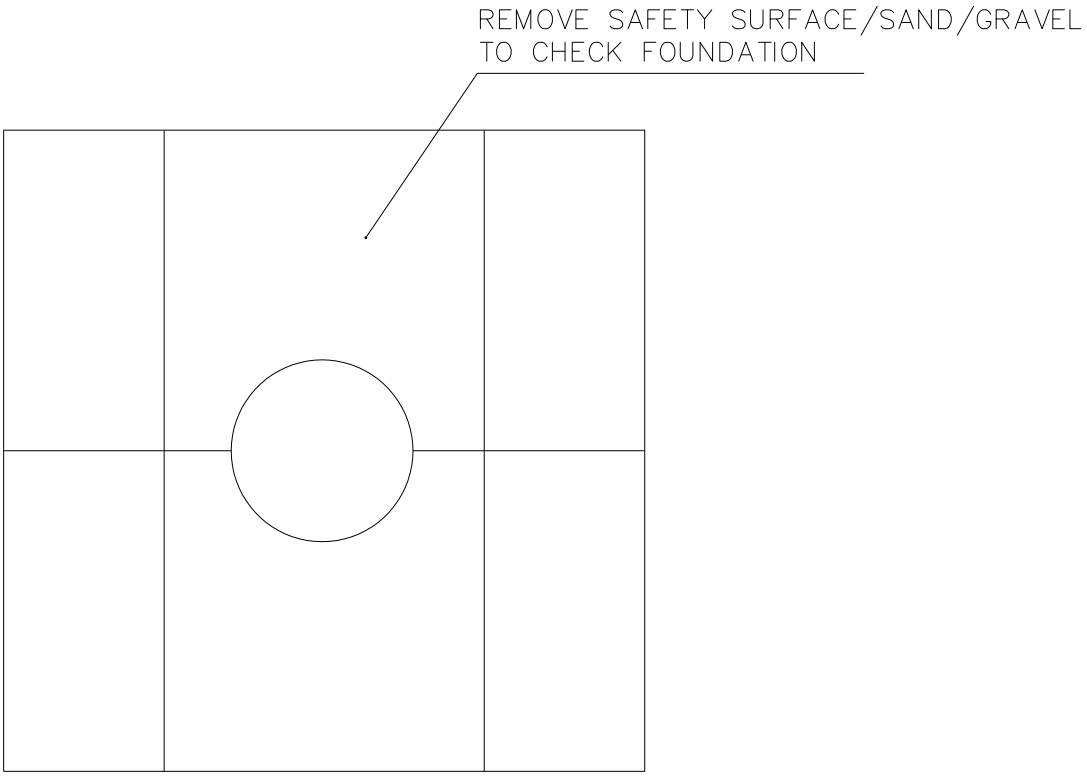

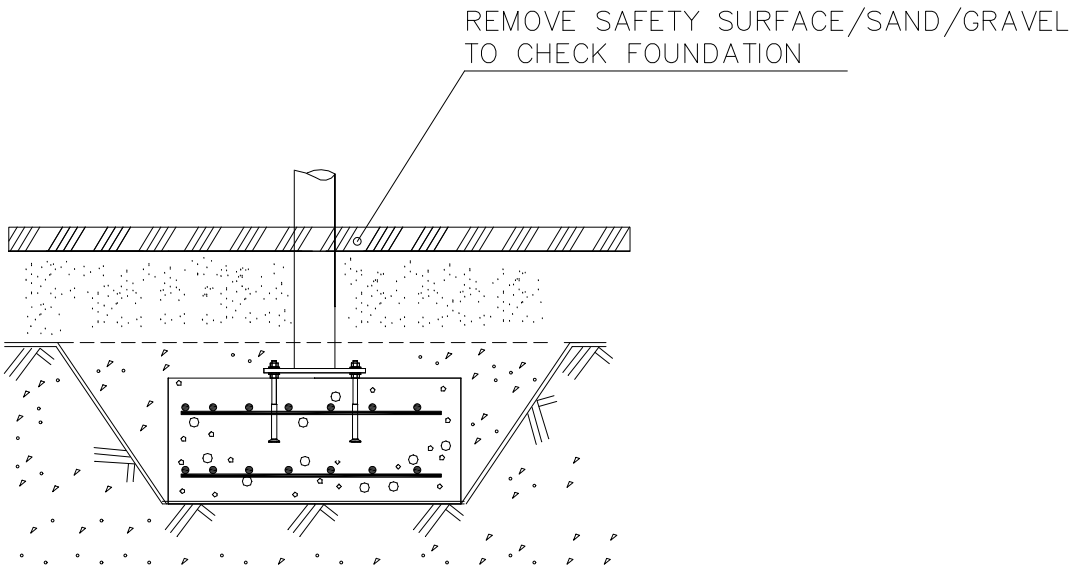

Copyright Lappset Group Ltd

LAPPSET®

FOOT

DEEP FOUNDATION

DATE: 13.3.2014

4A

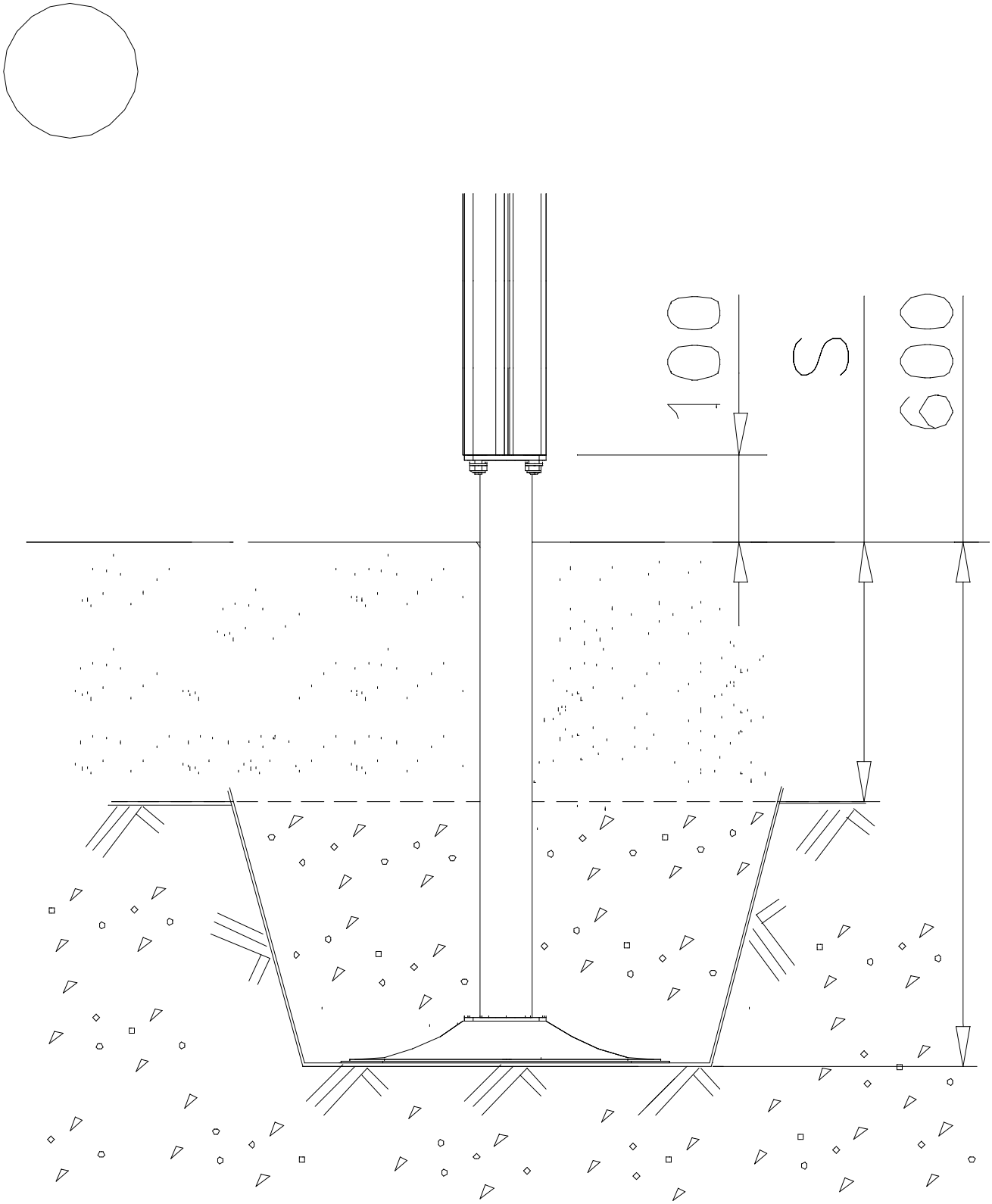

Copyright Lappset Group Ltd

LAPPSET®

FOOT

BETON FOUNDATION

DATE: 27.10.2015

1(1)

② 905104 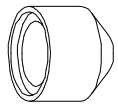 M10	PCS 4		PCS
	PCS		PCS

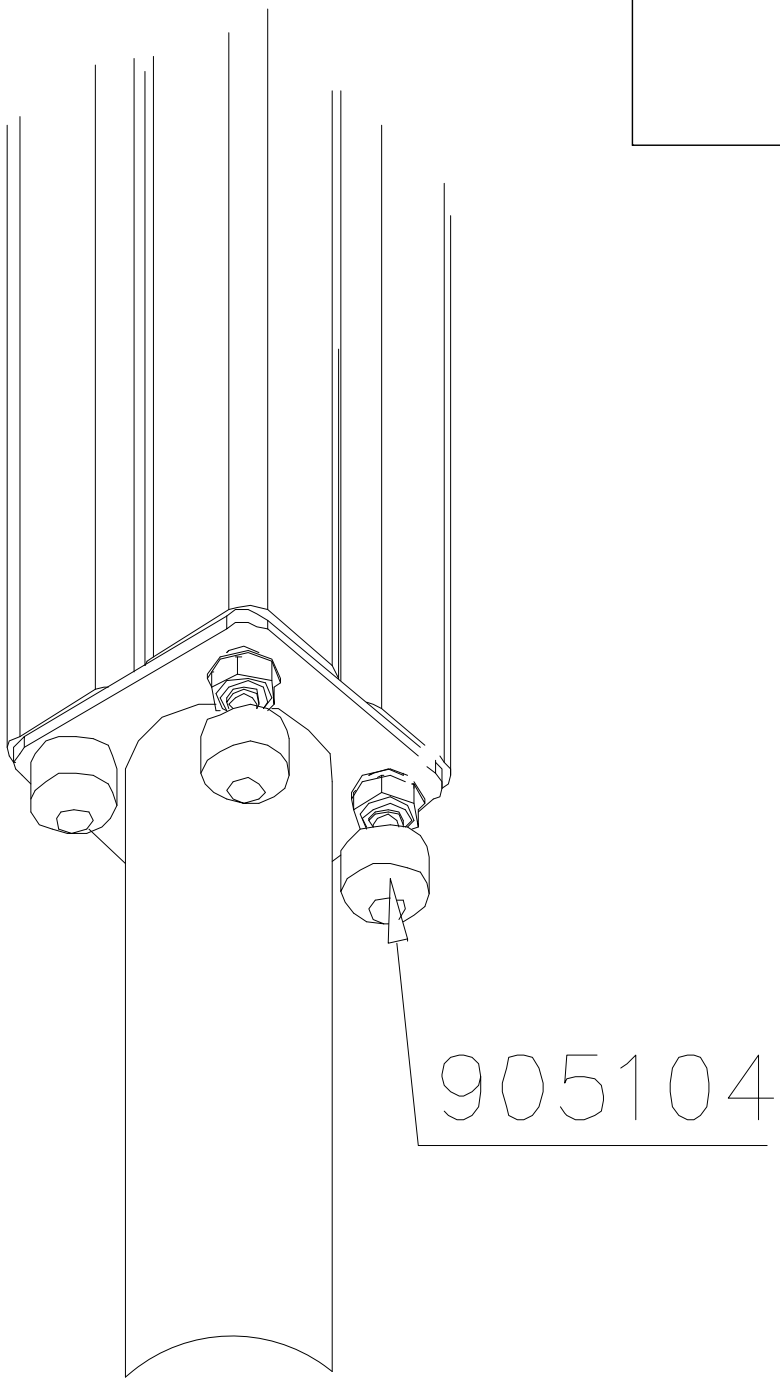

Copyright Lappset Group Ltd

LAPPSET®

FOOT

DEEP FOUNDATION

DATE: 15.5.2018

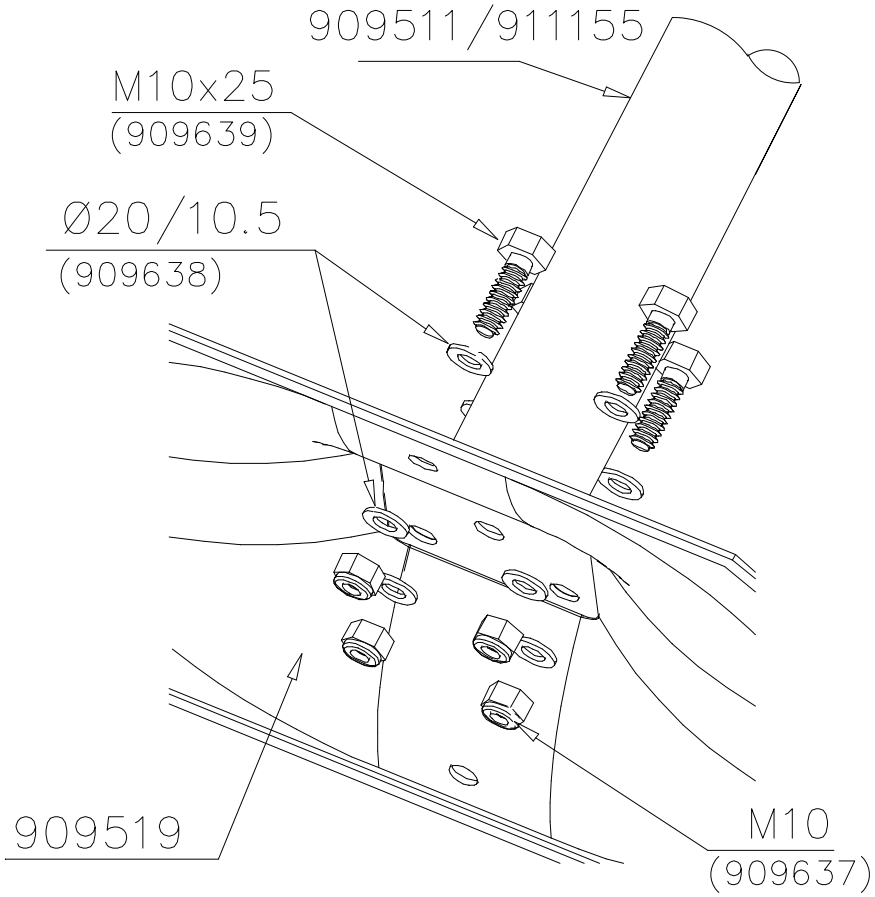

		PCS			PCS
1	909511	1	2	909519	1
	90x90x650			50x380x380	
3	909637	4	4	909638	8
	M10			Ø20/10.5	
5	909639	4	6	905104	4
	M10x25			M10	

OPTION FOOT

		PCS			PCS
1	911155	1			
	90x90x650				

Copyright Lappset Group Ltd

LAPPSET®

WALLS 4 points

HPL

DATE: 29.3.2016

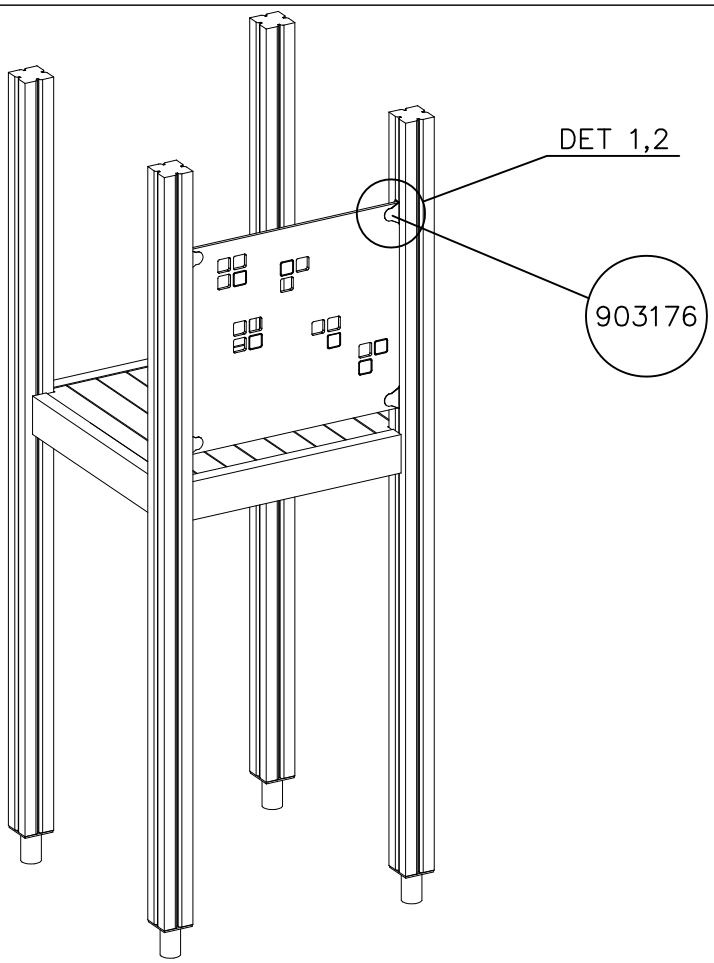

		PCS
1	903176	4
2	909850 M8x25	4
3	909256 Ø16/8.4x1.6	8
4	909633 M8	4
5	980123 Ø7x60	4

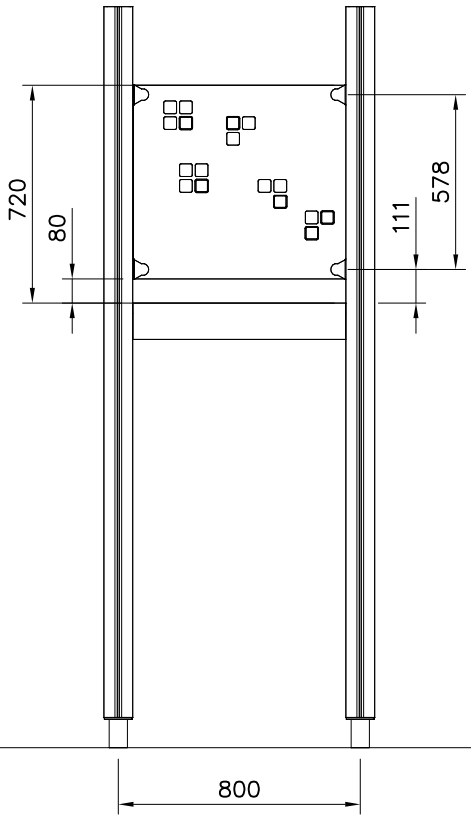

Copyright Lappset Group Ltd

LAPPSET®

WALLS 4 points

HPL

DATE: 29.3.2016

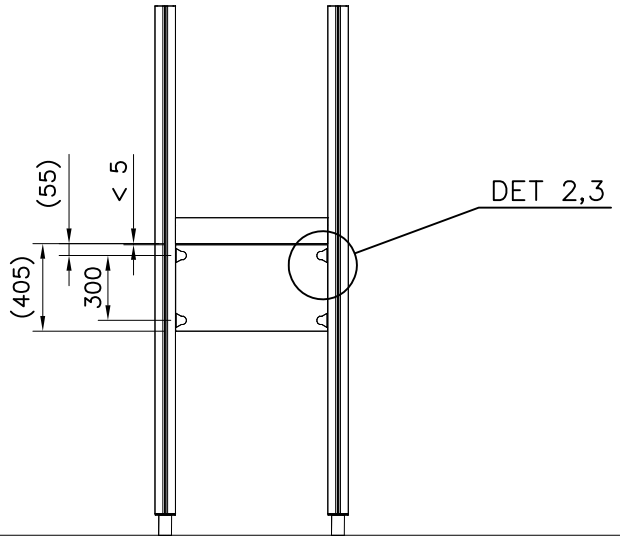

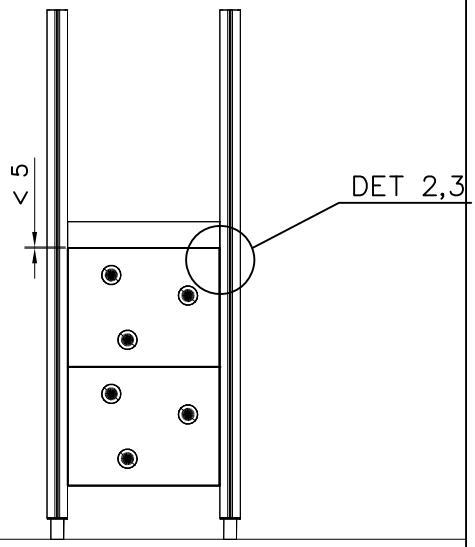

DET 1

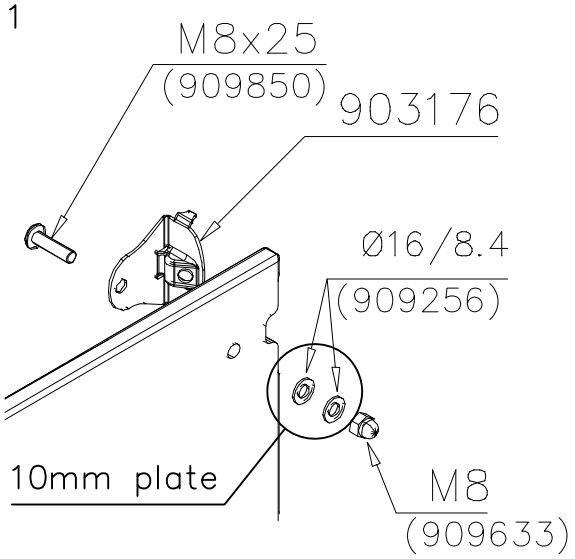

DET 2

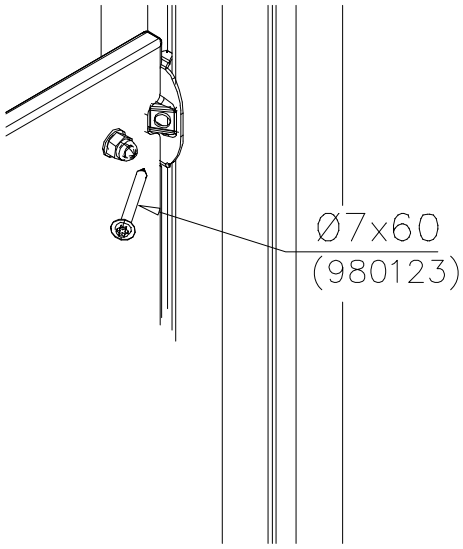

DET 3

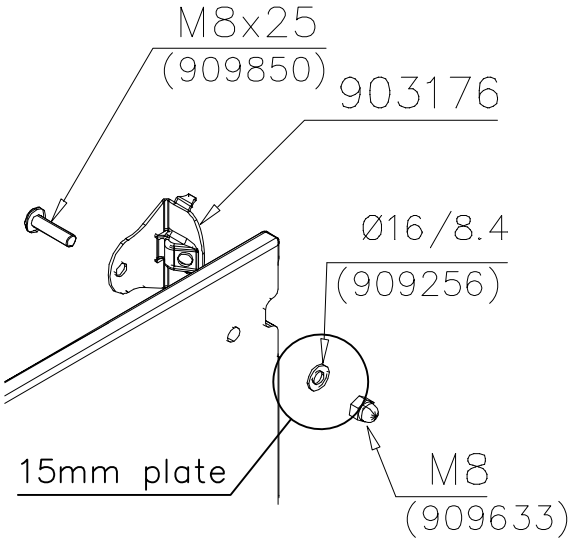

Copyright 1998 Lappset Group Ltd

LAPPSET®

707381

80M

DATE: 3.11.2017

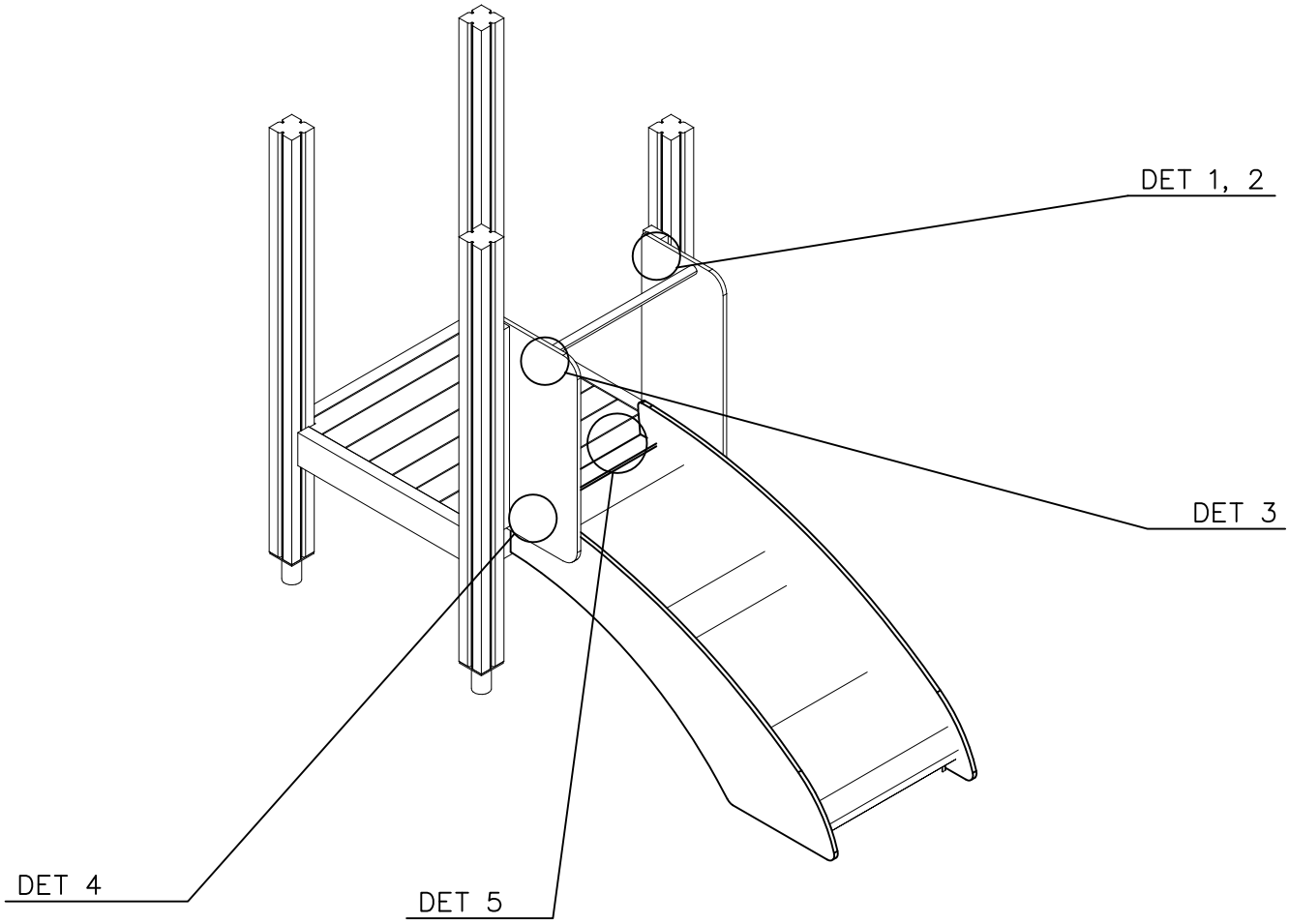

SLIDE OPTIONS

707376 +570 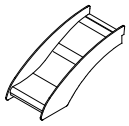	707376–702 YELLOW 707376–704 DARK GREY	

WALL OPTIONS

706371 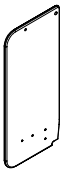	706371–701 BLUE 706371–702 YELLOW 706371–703 LIME 706371–704 DRARK GRAY 706371–705 LIGHT GRAY 706371–706 RED	706371–707 GREEN 706371–708 FUXIA

Copyright Lappset Group Ltd

LAPPSET 707381

80M DATE: 3.11.2017 **2(3)**

	PCS		PCS		PCS		PCS		PCS		PCS
SLIDE	1	706371	2	1 706505	2	2 901868	1	3 903093	2	4 909876	10
+570		15x345x750		35x70x730		Ø34x598		Ø8x90		M8x40	
5 980100	12	6 980123	3	7 909256	8	8 909633	8	9 999561	1		
Ø5x60		Ø7x60		Ø16/8.4		M8		10g			

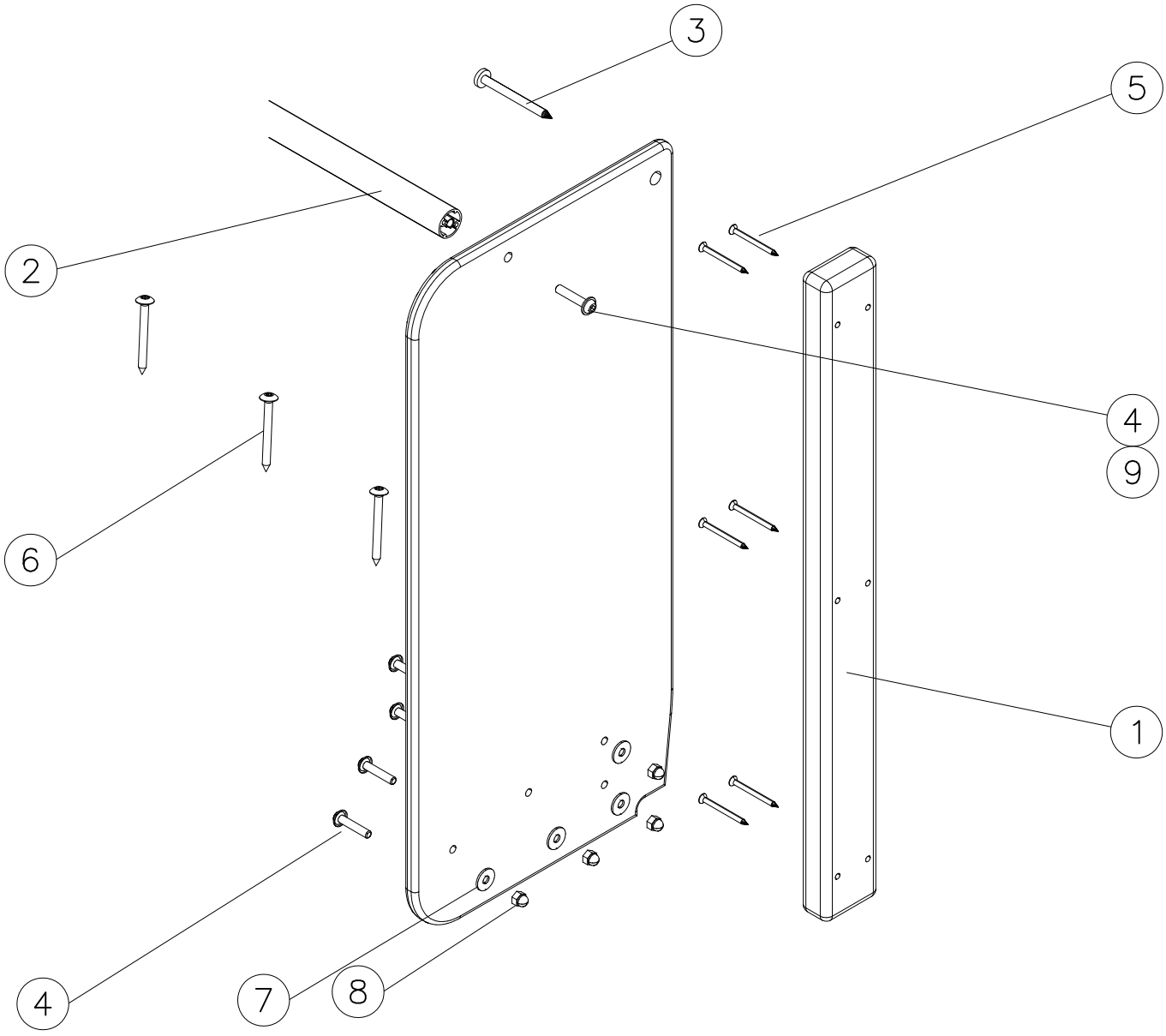

Copyright 1998 Lappset Group Ltd

LAPPSET®

707381

80M

DATE: 3.11.2017

DET 1

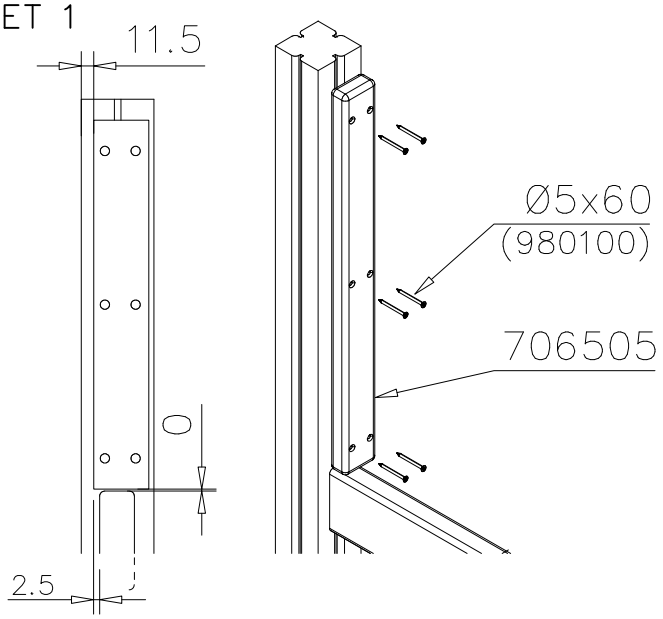

DET 2

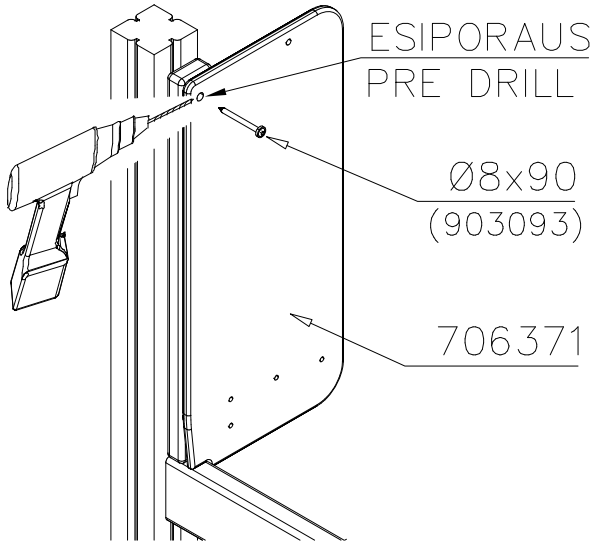

DET 3

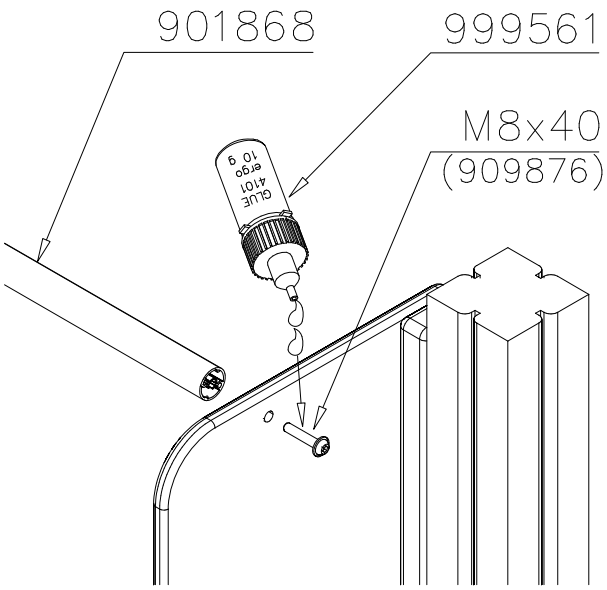

DET 4

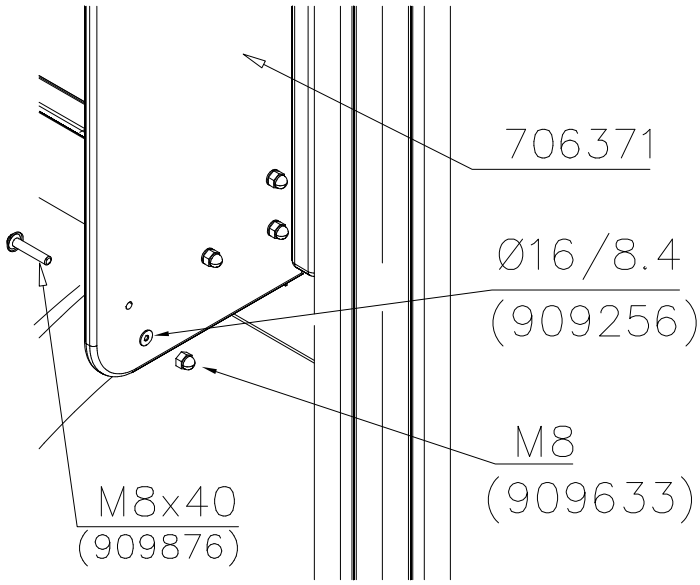

DET 5

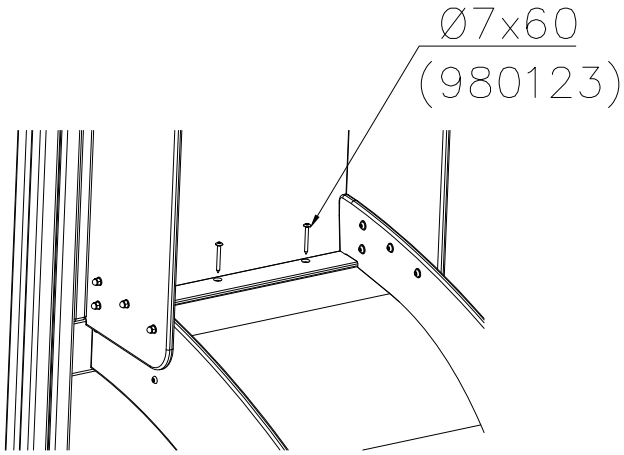

Copyright 1998 Lappset Group Ltd

LAPPSET®

707382

80M

DATE: 15.7.2015

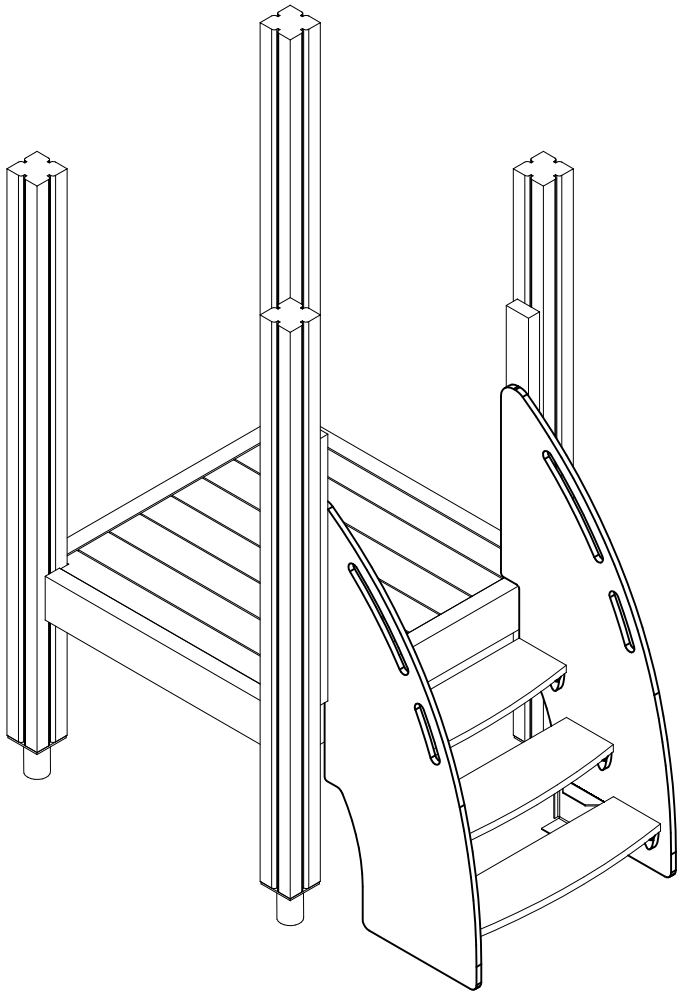

PLATE OPTIONS

707383 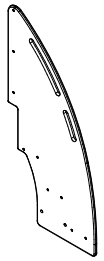	-701 BLUE -702 YELLOW -703 LIME -704 DRARK GRAY -705 LIGHT GRAY -706 RED -707 GREEN -708 FUXIA
707384 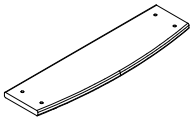	-704 DRARK GRAY -706 RED

Copyright Lappset Group Ltd

LAPPSET 707382

80M DATE: 15.7.2015 **2(3)**

	PCS		PCS		PCS		PCS		PCS
SIDE	2	STEP	3	706505	2	1 901570	12	2 909855	12
+570				35x70x730		36x55x55		M8x35	
3 909852	12	4 980160	24	5 900240	6	6 980100	12		
M8x30		M8		Ø8x70		Ø5x60			

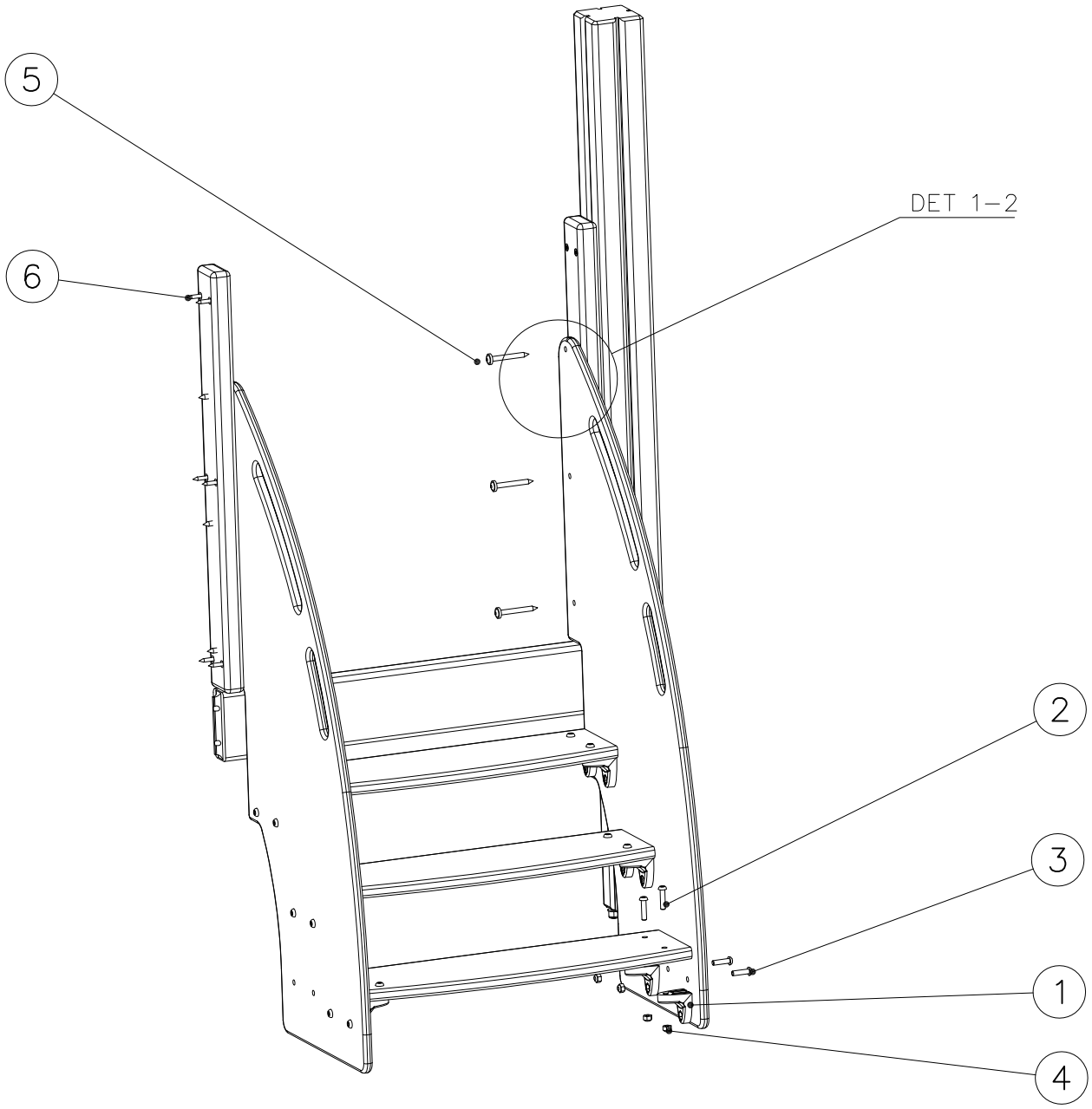

Copyright 1998 Lappset Group Ltd

LAPPSET® **707382**

80M DATE: 15.7.2015 **3(3)**

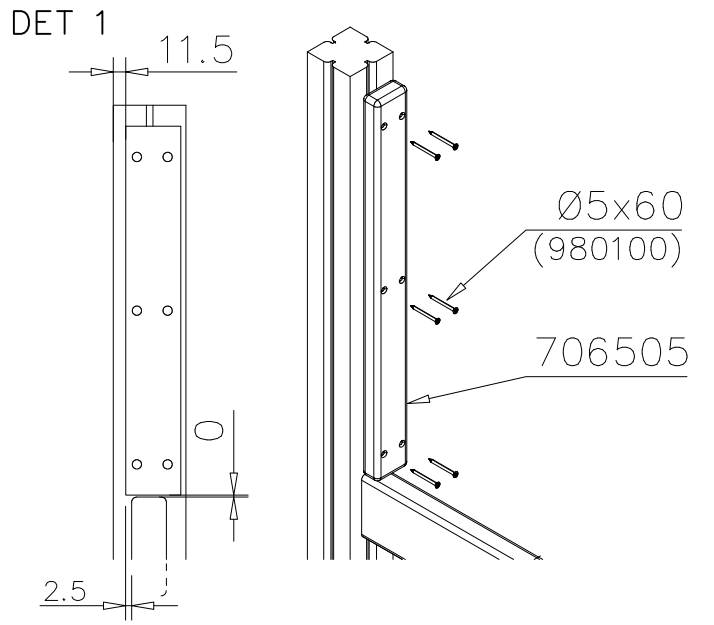

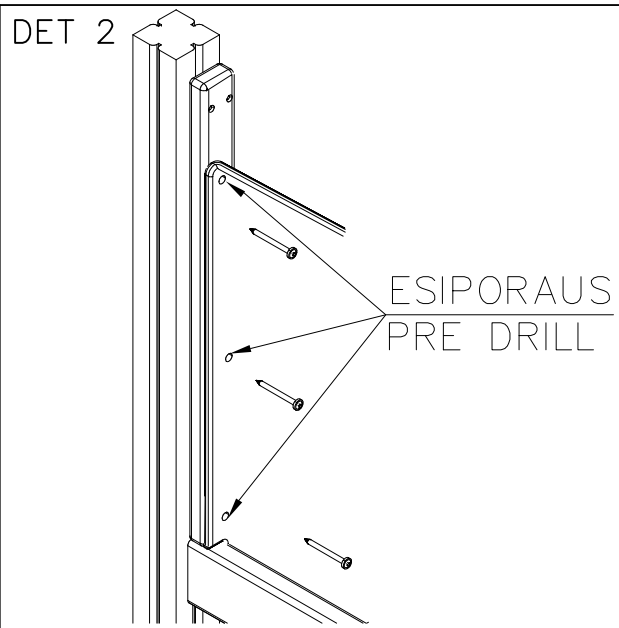

Copyright 1998 Lappset Group Ltd

LAPPSET®

GAME WALL

M80

DATE: 4.11.2019

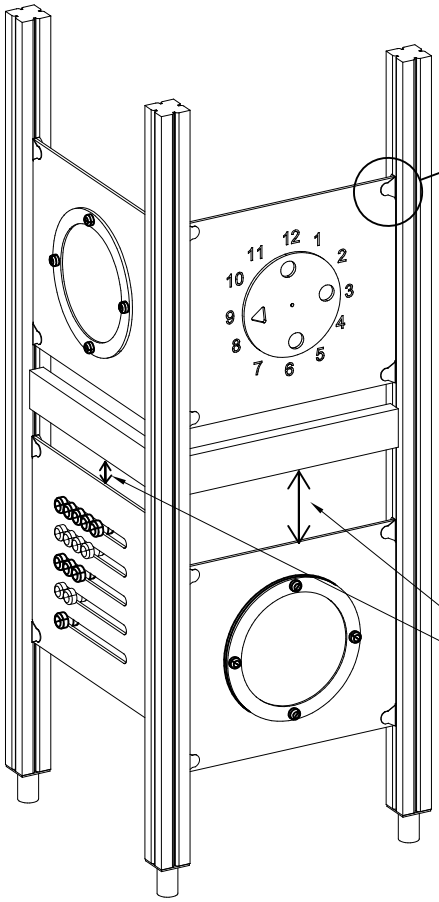

*Note:
No gaps between:
8–25mm
89–230mm

		PCS
1	903176	4
2	909850 M8x25	4
3	909256 Ø16/8.4x1.6	8
4	909633 M8	4
5	980123 Ø7x60	4

COLOR OPTIONS	
–701	BLUE
–702	YELLOW
–703	LIME
–704	DARK GRAY
–705	LIGHT GRAY
–706	RED
–707	GREEN
–708	FUXIA

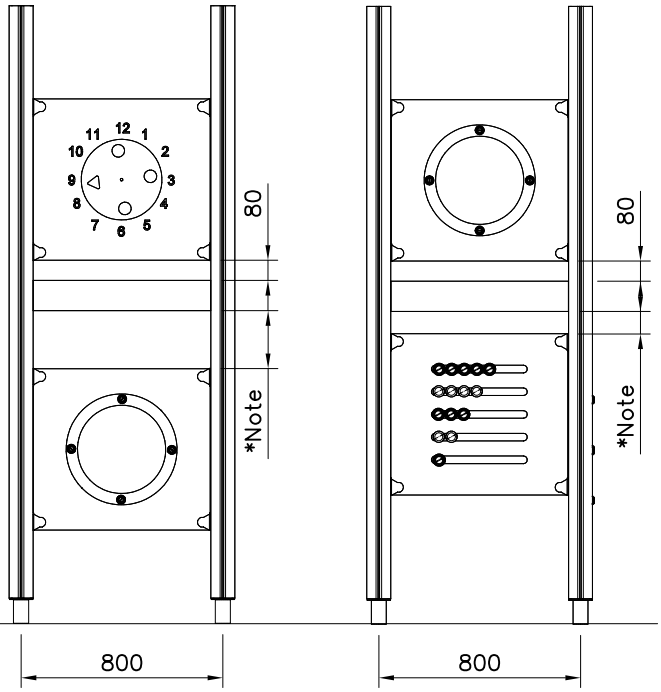

Copyright Lappset Group Ltd

LAPPSET®

GAME WALL

M80

DATE: 4.11.2019

GAME WALL OPTIONS

706766	706772	706308	707453
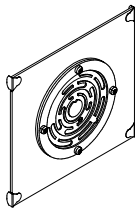 640x702	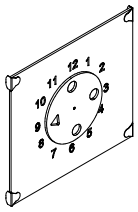 640x702	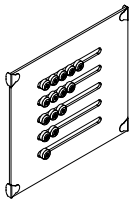 640x702	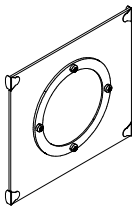 640x702
707209	**705705**	**707433**	**707386**
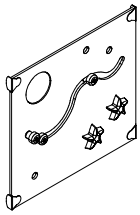 640x702	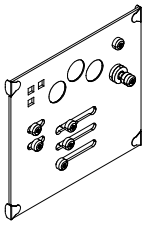 640x702	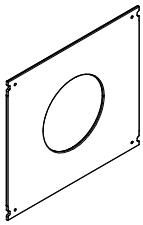 640x702	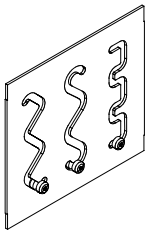 640x702
709403	**709358**	**709405**	
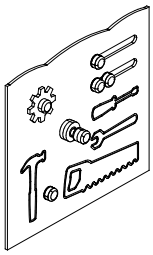 640x702	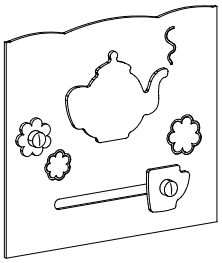 640x702	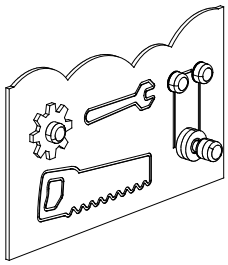 420x702	

DET 1

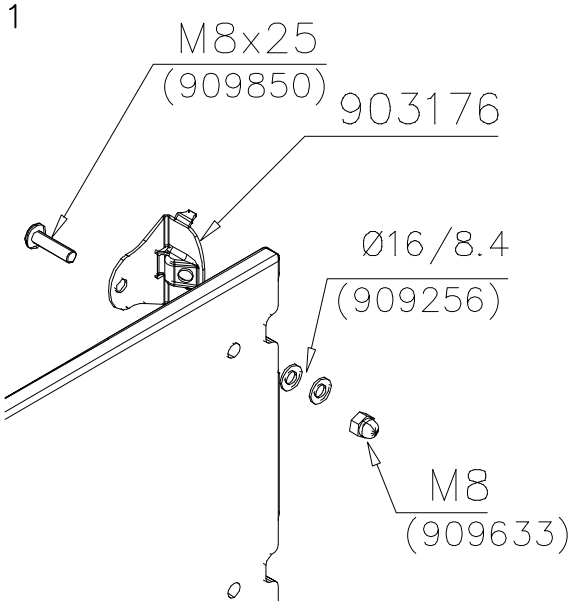

DET 2

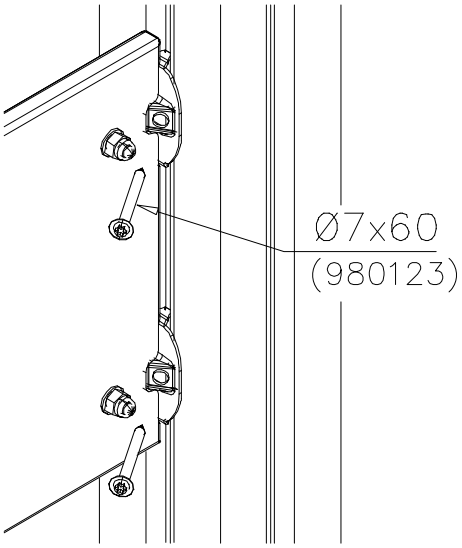

Copyright 1998 Lappset Group Ltd

1

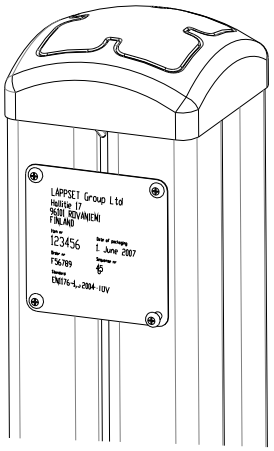

2

Tuotekyltti tulee tuotteen mukana yhdellä seuraavista tavoista:

1) Metallinen tuotekyltti ja kiinnitysruuvit

- Kiinnitä tuotekyltti ruuveilla tolppaan noin 2 metrin korkeuteen kuvan 1 mukaisesti.

2) Tuotekylttitarra

- Puhdista maalattu metalli- tai vaneripinta pölystä ja kosteudesta. Liimaa tarra kuvan 2 mukaisesti.
- Huom. Älä kiinnitä tarraa karheapintaiseen laminaattiin tai maalattuun puuhun.

Vår produktmärkning levereras på ett av följande sätt:

1) Produktskylt i metall

- Fäst skylten med de medföljande skruvarna

2) Självhäftande produktetikett

- Rengör den pulverlackerade metallytan eller laminatytan så att den blir fri från smuts och fukt. Fäst etiketten enligt fig. 2.
- Obs! Fäst ej etiketten på detaljer med skrovlig yta eller på målat trä.

Product label is delivered by one of following ways:

1) Metal product label and screws

- Fasten the label with screws.

2) Label sticker

- Clean the painted metal or plywood surface from dirt and moisture. Fasten the sticker as shown in the figure 2.
- Note. Do not attach the sticker to rough surfaced laminate or painted wood.

La plaque d’informations produit est livrée sous l’une de ces 3 formes :

1) Plaque métallique et vis

- Fixez la plaque à l’aide des vis.

2) Etiquette autocollante

- Avant de coller l’étiquette, nettoyez le composant métallique peint ou la plaque de contreplaqué, de toute saleté. La surface doit être sèche (voir image 2).
- Attention, ne pas coller l’étiquette sur une surface lamellé-collée irrégulière ou sur du bois peint.

Die Auslieferung des Produktaufklebers erfolgt auf eine dieser Arten:

1) Produkt-Schild aus Metall incl. Schrauben

- Die Befestigung des Schildes erfolgt mittels der Schrauben.

2) Aufkleber

- Entfernen Sie zunächst Schmutz und Feuchtigkeit vom lackierten Metall bzw. von der Holzoberfläche und bringen Sie den Aufkleber wie im Bild oben rechts beschrieben auf den gesäuberten Untergrund auf.
- Beachten Sie: Bringen Sie den Aufkleber nicht auf raues laminiertes oder lackiertes Holz an.

LAPPSET®
CLOXX & FINNO

704431

DATE: 8.7.2015

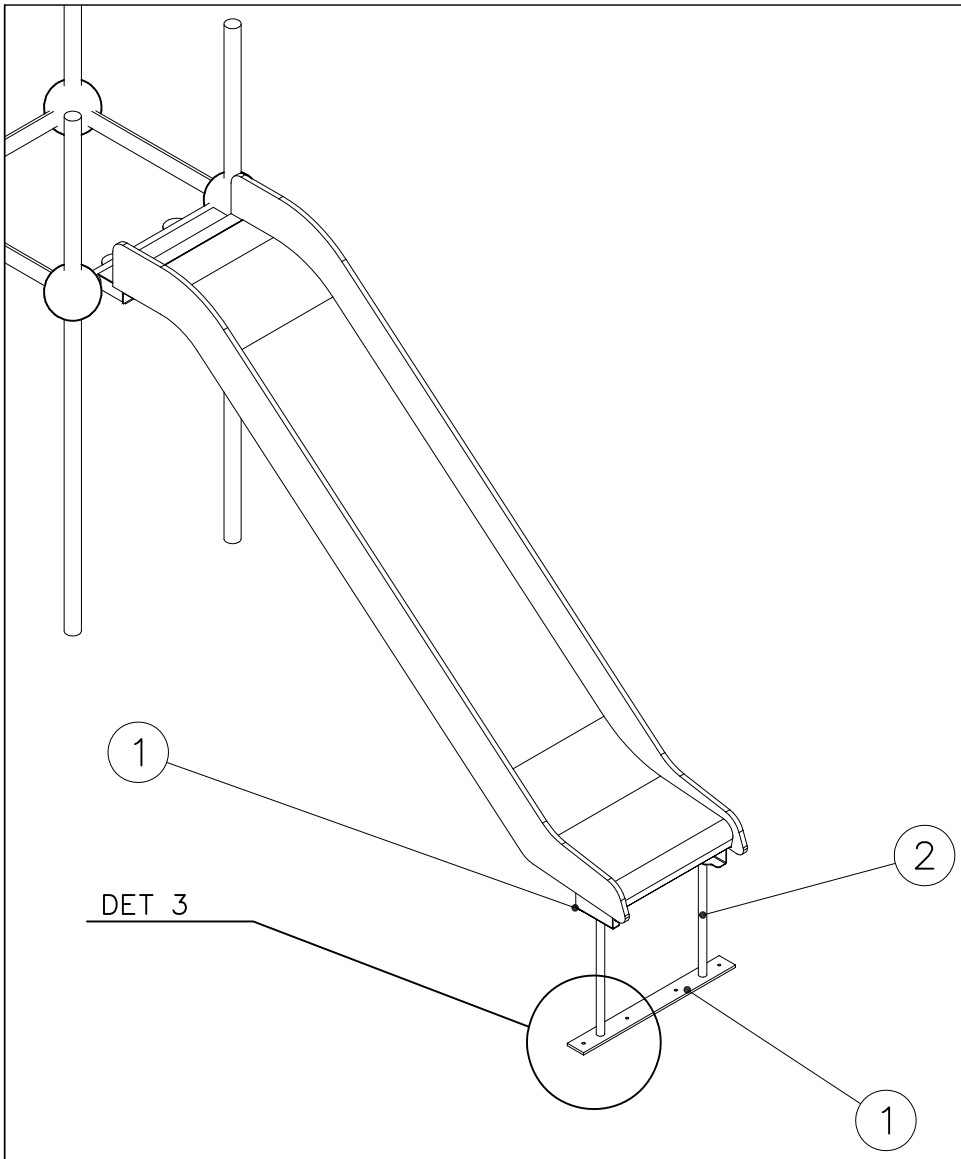

		PCS
1	707133	1
	10x80x745	
2	901868	2
	Ø30x598	
3	908021	2
4	909210	4
	M8x40	
5	909256	4
	Ø16/8.4	15
6	905051	4
	Ø24/8.4	
7	909855	4
	M8x35	
8	980160	4
	M8	

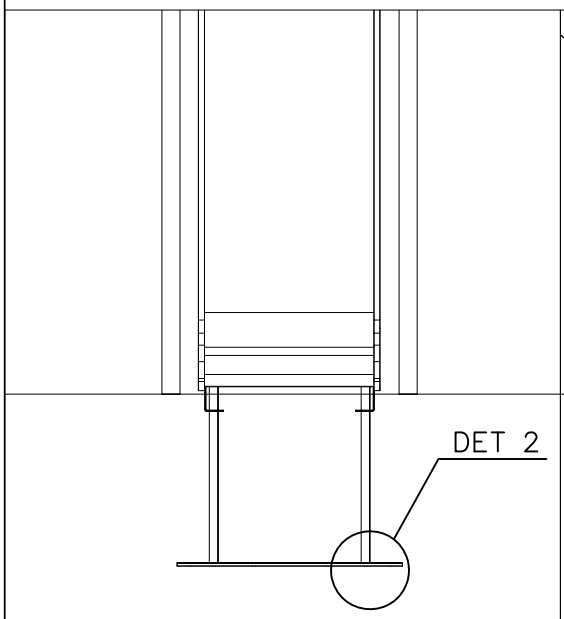

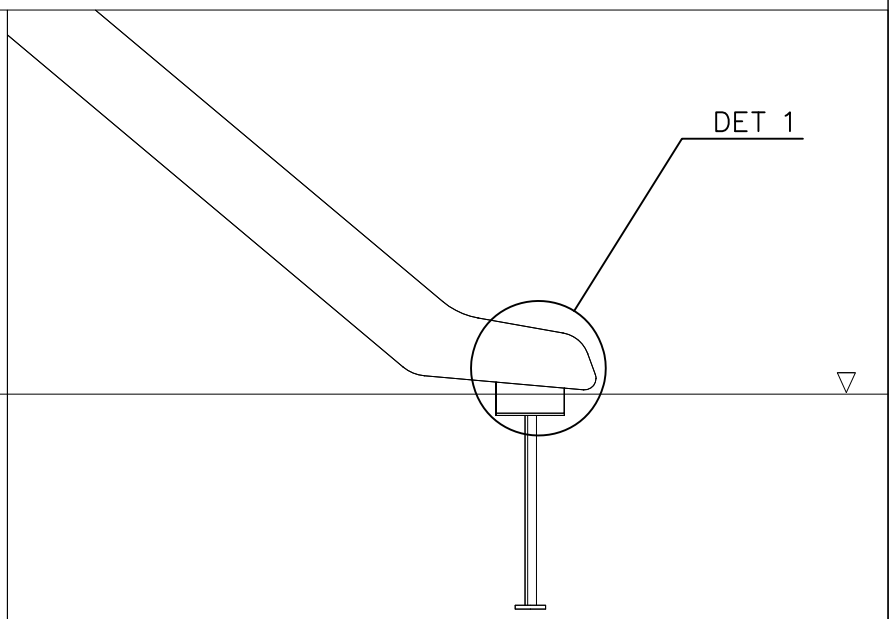

Copyright Lappset Group Ltd

LAPPSET®

704431

CLOXX & FINNO

DATE: 8.7.2015

DET 1

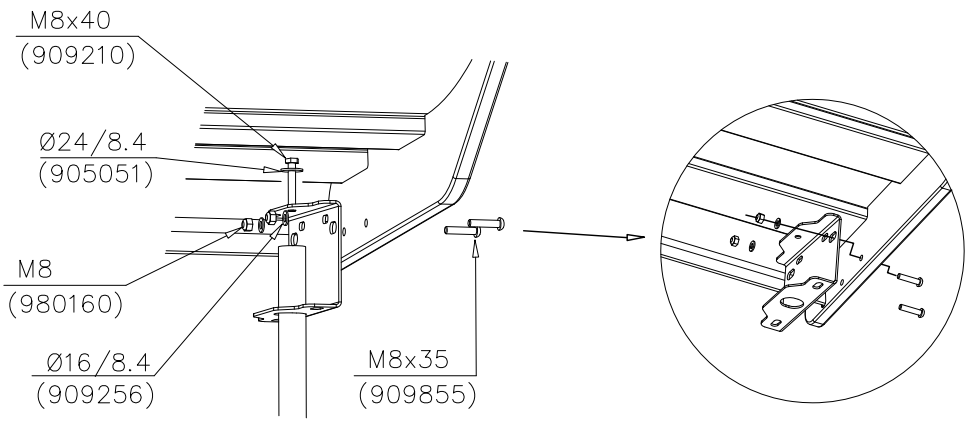

DET 2

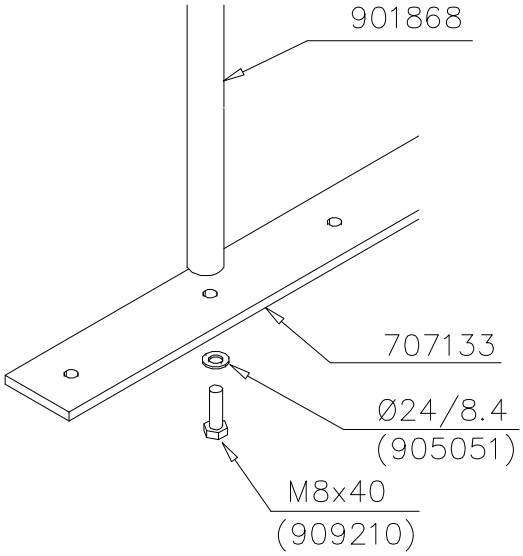

DET 3

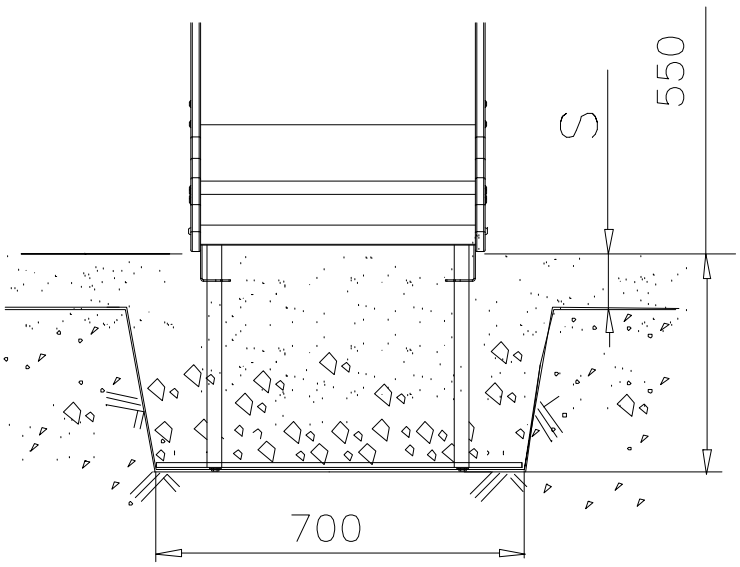

Copyright 1998 Lappset Group Ltd