LAPPSET®

CLOVER

ASENNUSOHJE
MONTERINGSANSVISNING
INSTALLATION INSTRUCTION
AUFBAUANLEITUNG
NOTICE D'INSTALLATION

DATE: 4.1.2017

Q11249

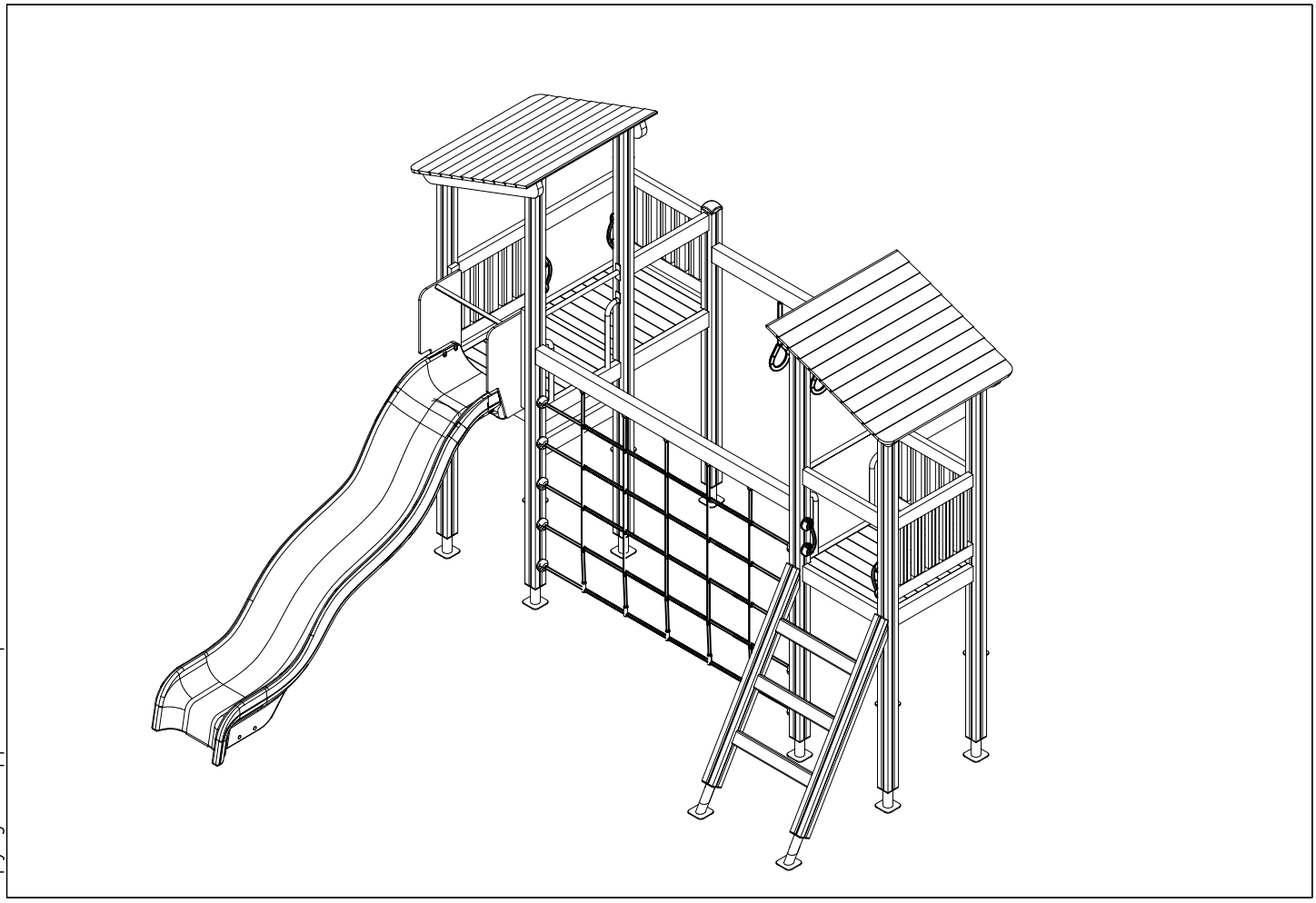

Copyright Lappset Group Ltd

LAPPSET®

CLOVER

Q11249

1(1)

3

DATE: 4.1.2017

008986	PCS	702286	PCS	702339	PCS	703139	PCS	704417	PCS	706439	PCS
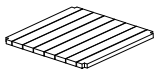	3	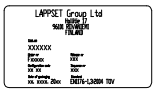	1		1		2	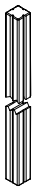	4	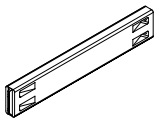	18
750x750		65x65		118x78				93x93x2900		L 704	

706443	PCS	706444	PCS	706484	PCS	706505	PCS	706535	PCS	706551	PCS
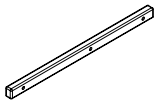	6	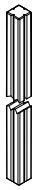	4		3		2	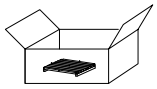	3	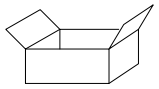	11
32x45x702		93x93x3200		93x93x2150		35x70x730					

706560–705	PCS	706561–705	PCS	706735–305	PCS	706742	PCS	706746	PCS	706748	PCS
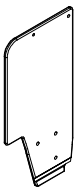	1	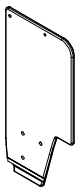	1	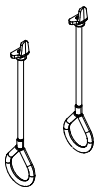	2	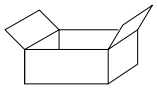	2	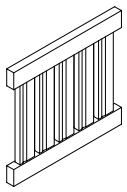	4	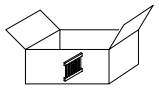	4
15x765x370		15x765x370						45x640x701			

706981	PCS	707021	PCS	707285–305	PCS	707287	PCS	707294	PCS	707315	PCS
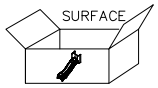	1	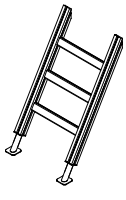	1	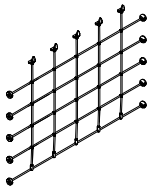	1	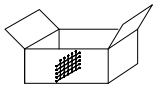	1	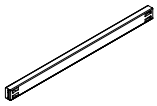	2		4
SLIDE 80M				1600x2305				70x120x2304			

707732	PCS	900240	PCS	901868	PCS	903093	PCS	904451	PCS	905138	PCS
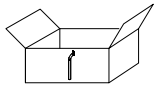	4	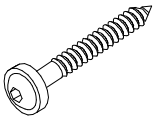	8	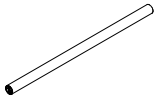	1	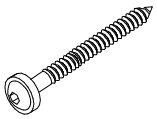	80	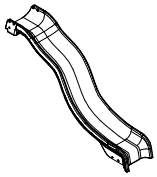	1	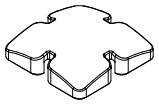	3
		Ø8x70		Ø30x598		Ø8x90		+1470		GRAY	

905196	PCS	907694–216	PCS	907701–216	PCS	908021	PCS	909506	PCS	909531	PCS
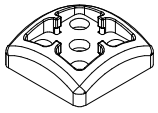	3	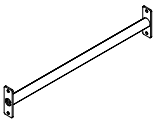	2	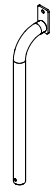	4	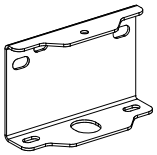	2	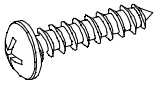	8	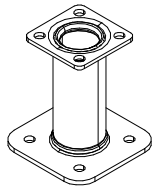	11
GRAY		L 704				3x212x214		Ø3.5x13		130x130x150	

980131	PCS		PCS		PCS		PCS		PCS		PCS
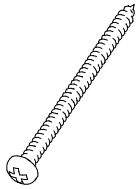	12										
Ø6x60											

Copyright Lappset Group Ltd

LAPPSET®

CLOVER

Q11249

DATE: 4.1.2017

4

EN/AS Impact Area 39.8 m2

Falling Space 40.5 m2

Grid size = 500 mm

1:50

0 2

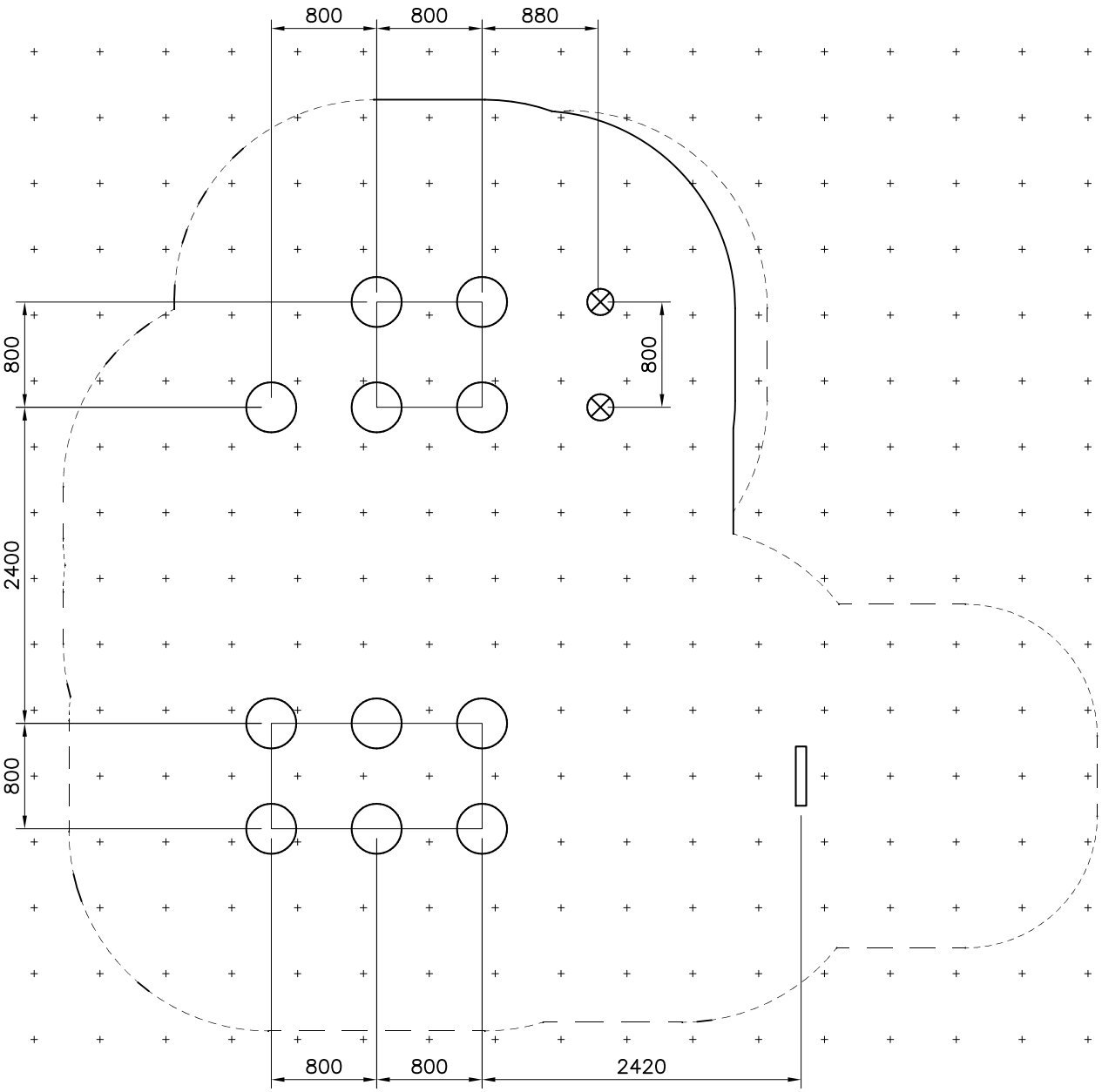

Copyright Lappset Group Ltd

LAPPSET®

CLOVER

Q11249

DATE: 4.1.2017

EN/AS Impact Area 39.8 m2

Falling Space 40.5 m2

1:75

0 3

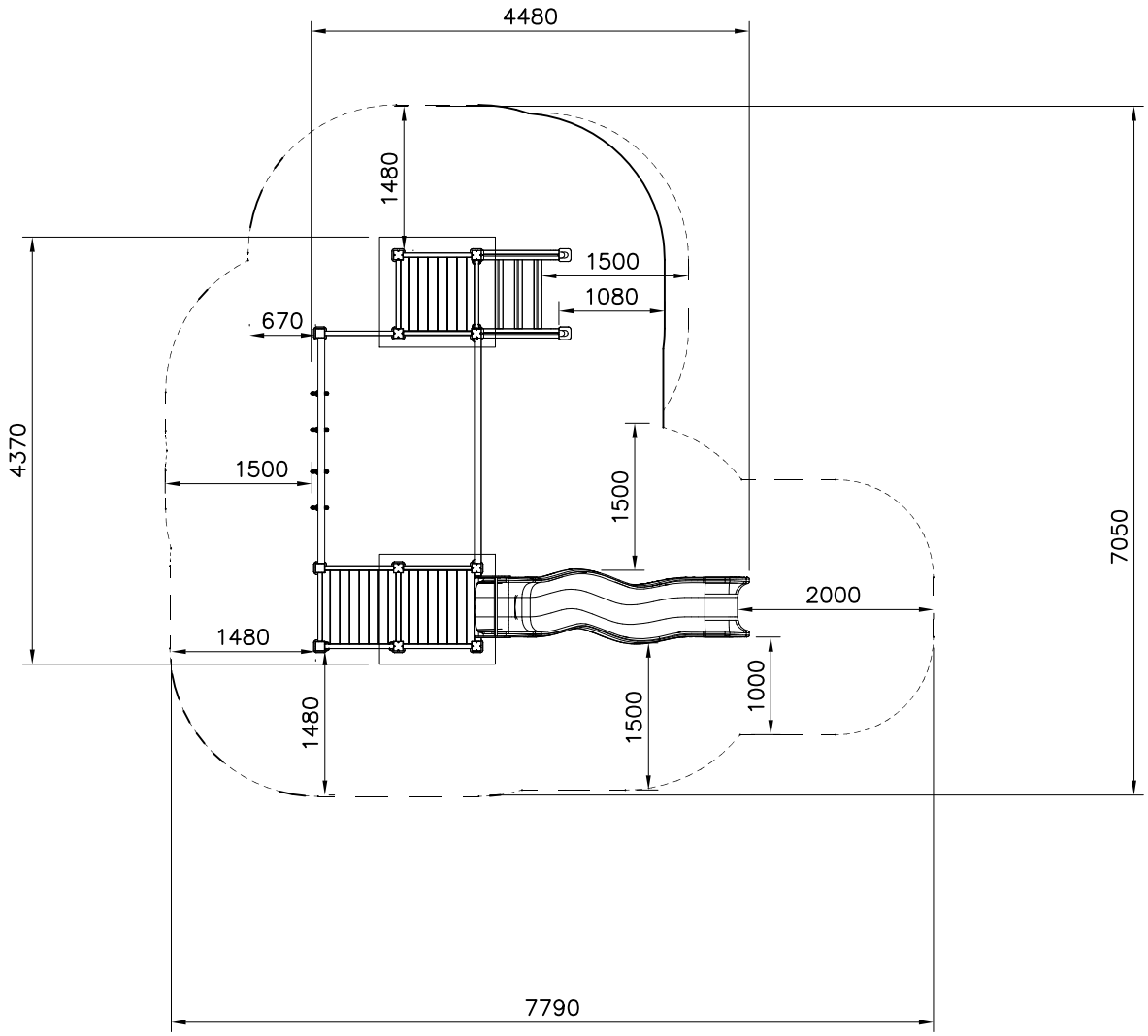

Copyright Lappset Group Ltd

LAPPSET®

CLOVER

Q11249

DATE: 4.1.2017

5A

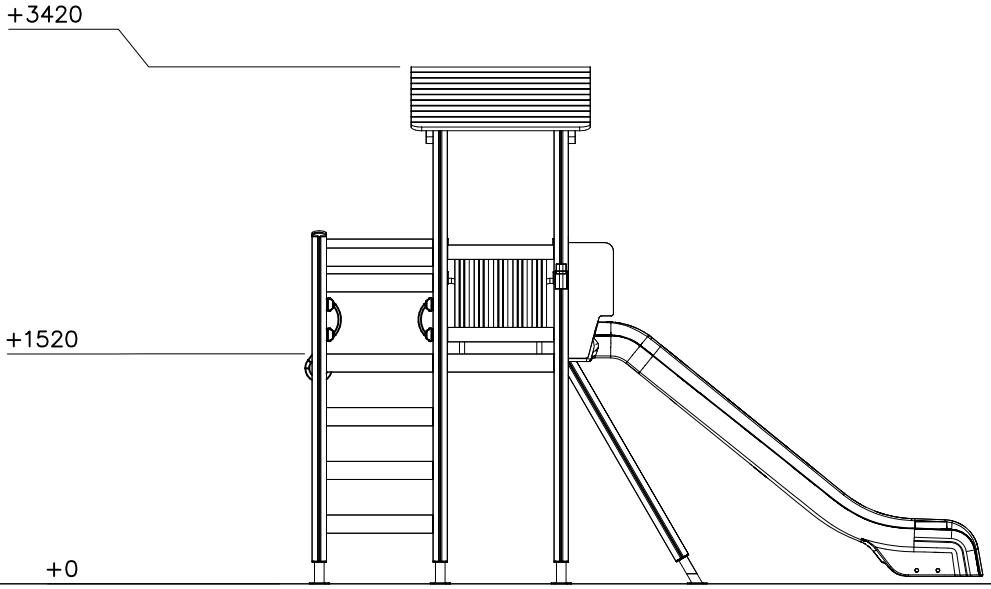

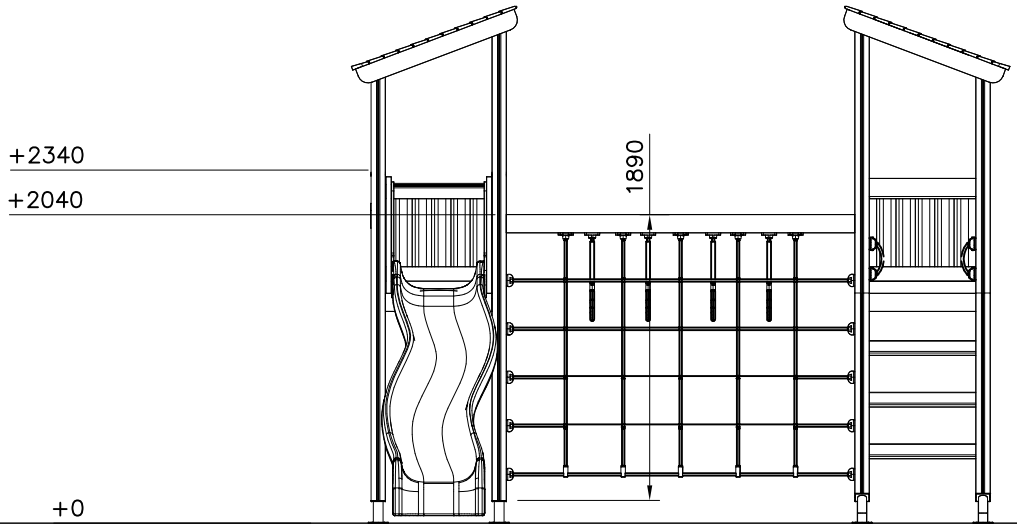

Copyright Lappset Group Ltd

LAPPSET®

Q11249

CLOVER

DATE: 4.1.2017

6

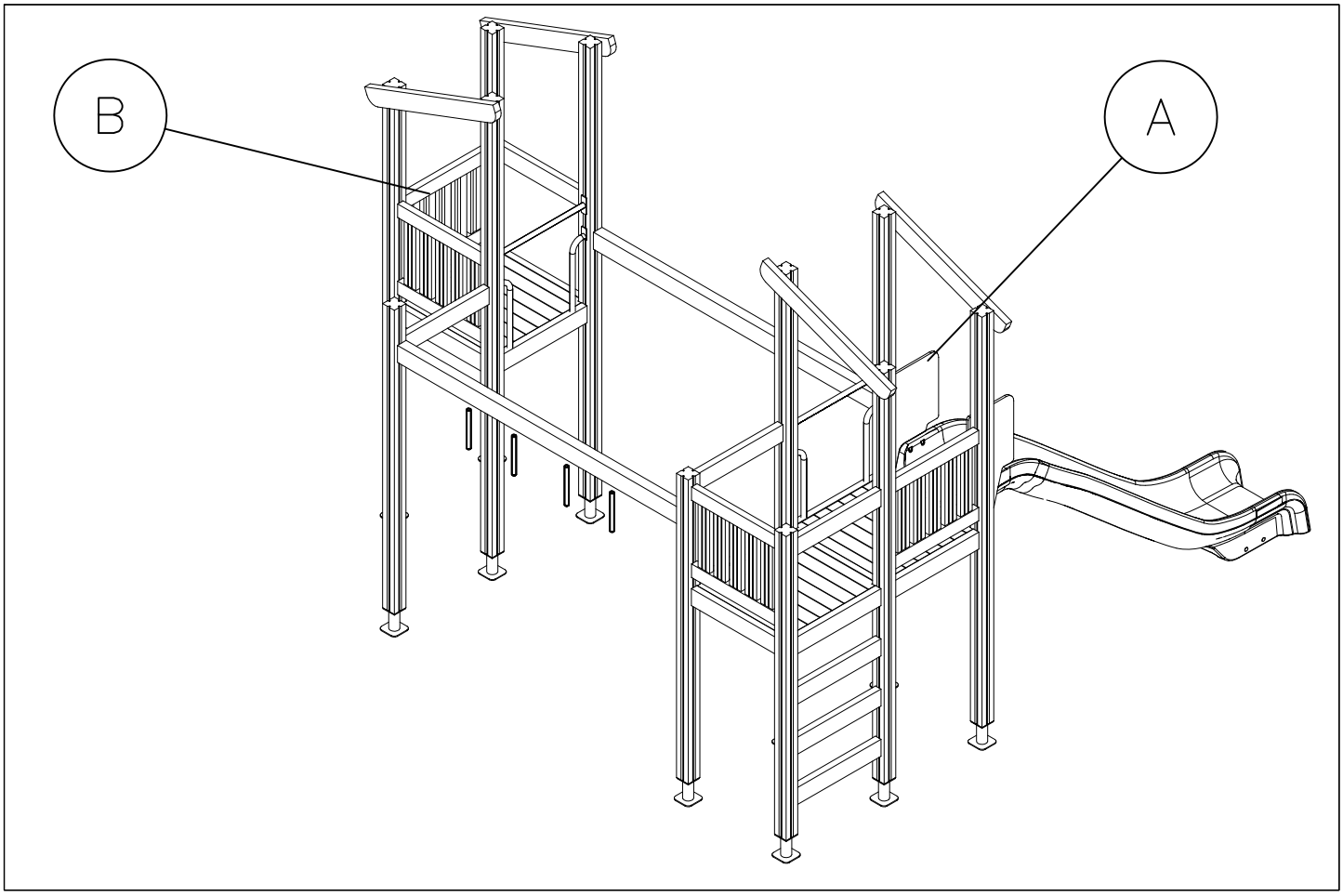

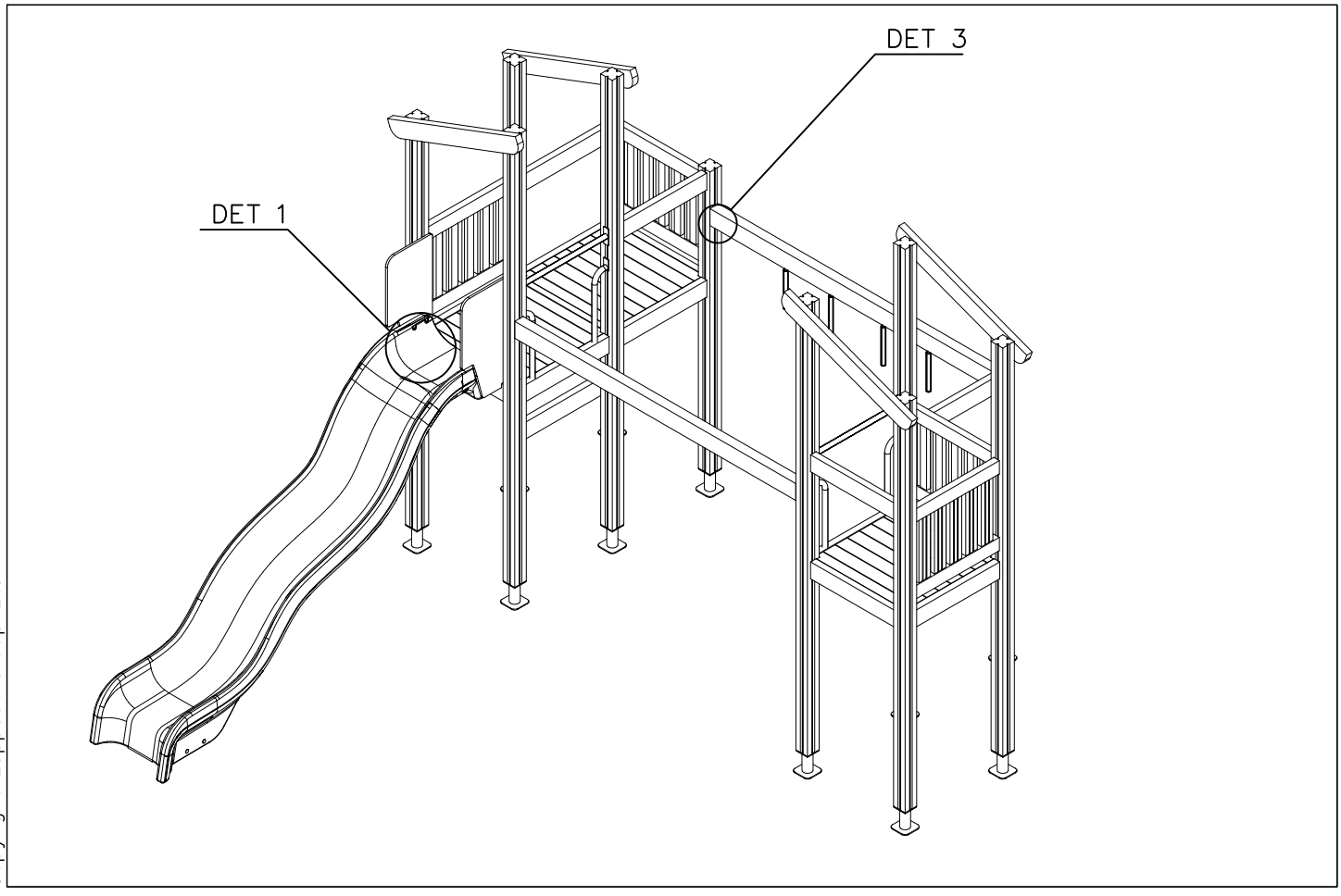

Copyright Lappset Group Ltd

LAPPSET®

CLOVER

Q11249

DATE: 4.1.2017

6A

DET 1

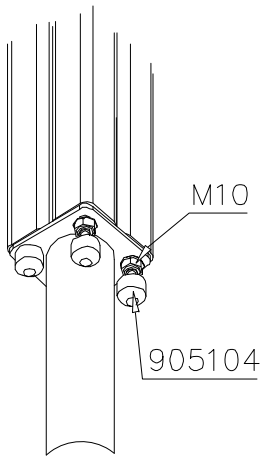

DET 2

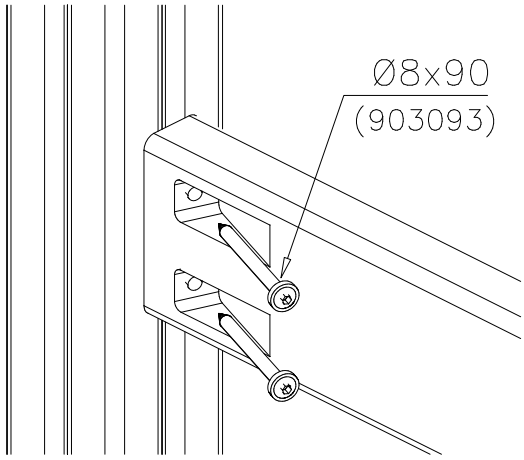

DET 3

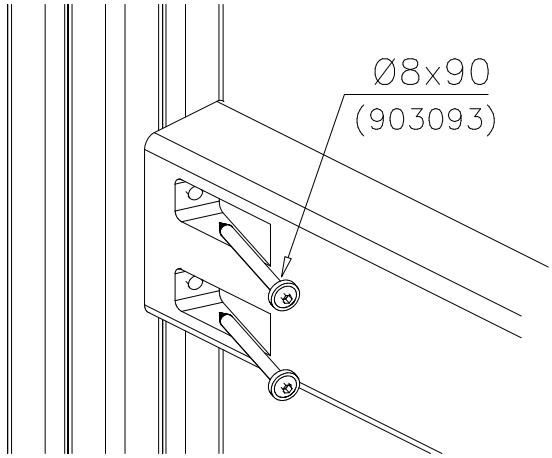

DET 4

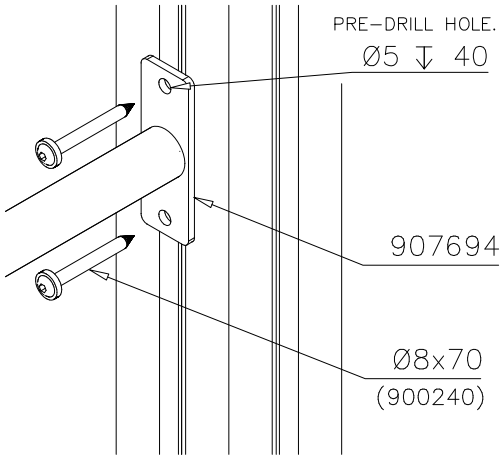

DET 5

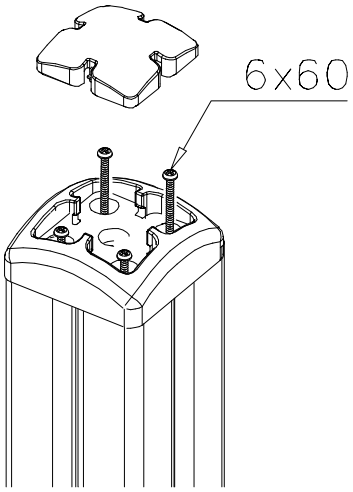

DET 6

Copyright Lappset Group Ltd

LAPPSET®
CLOVER

Q11249

DATE: 4.1.2017

6B

DET 7

DET 8

DET 9

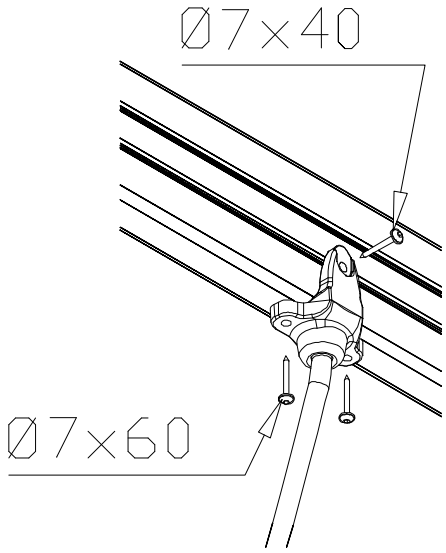

DET 10

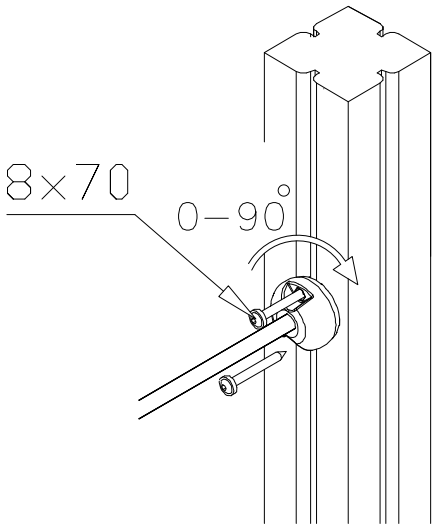

DET 11

Copyright Lappset Group Ltd

LAPPSET®

CLOVER

Q11249

DATE: 4.1.2017

TOWER A

7

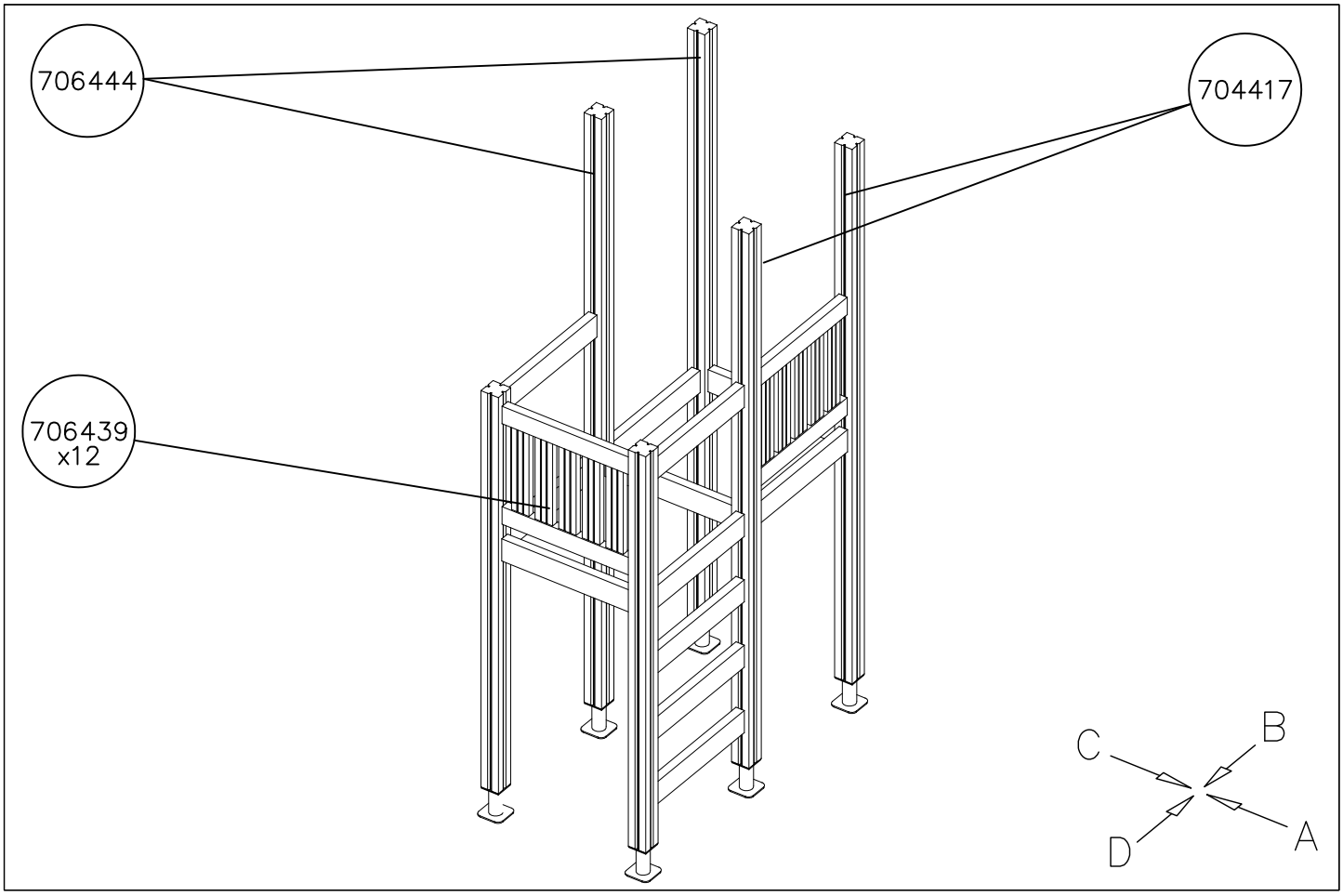

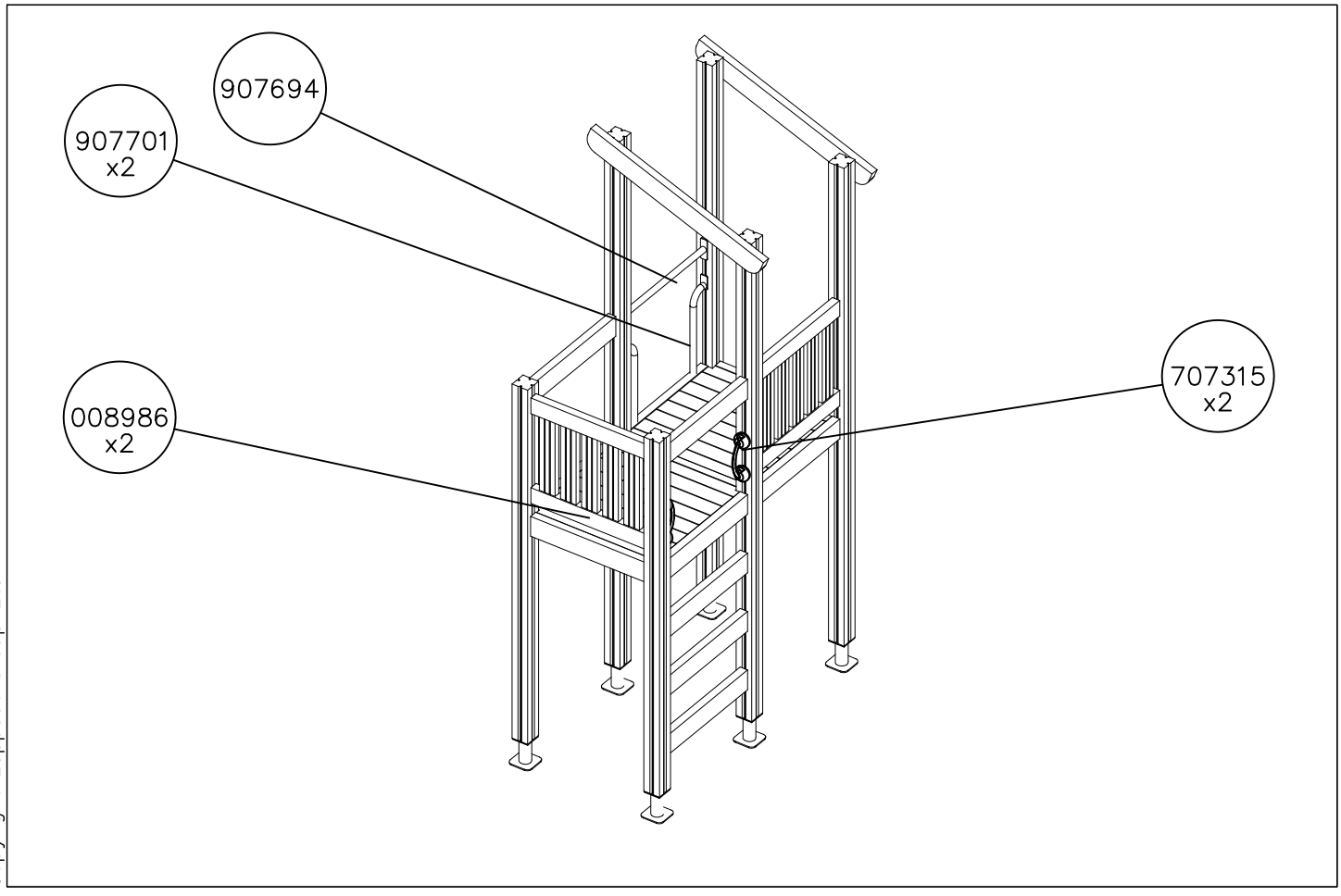

Copyright Lappset Group Ltd

LAPPSET®
CLOVER

Q11249

DATE: 4.1.2017

TOWER A
7a

1:50

A

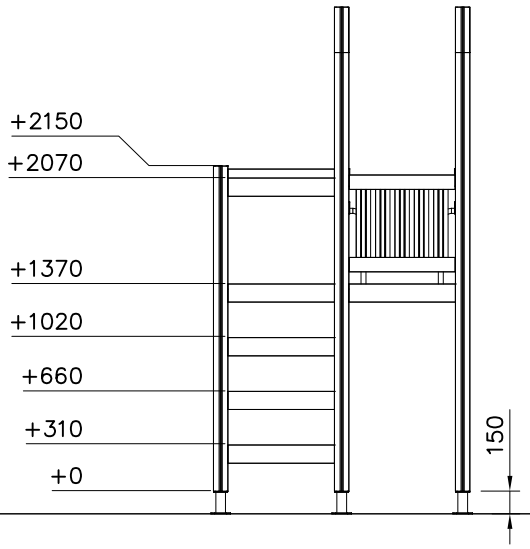

B

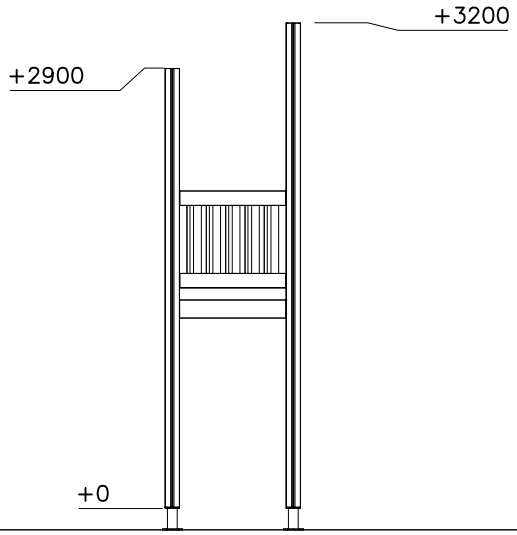

C

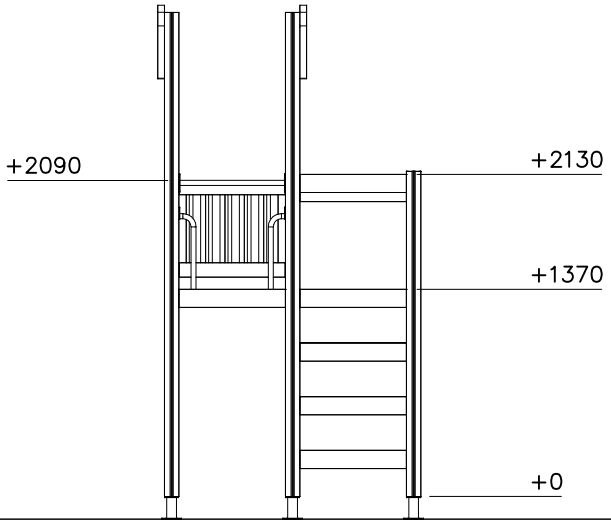

D

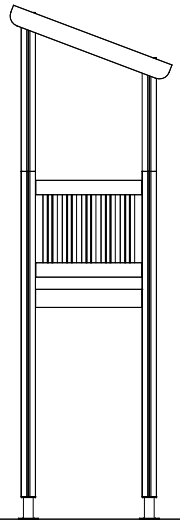

Copyright Lappset Group Ltd

LAPPSET®
CLOVER

Q11249

DATE: 4.1.2017

TOWER B
7b

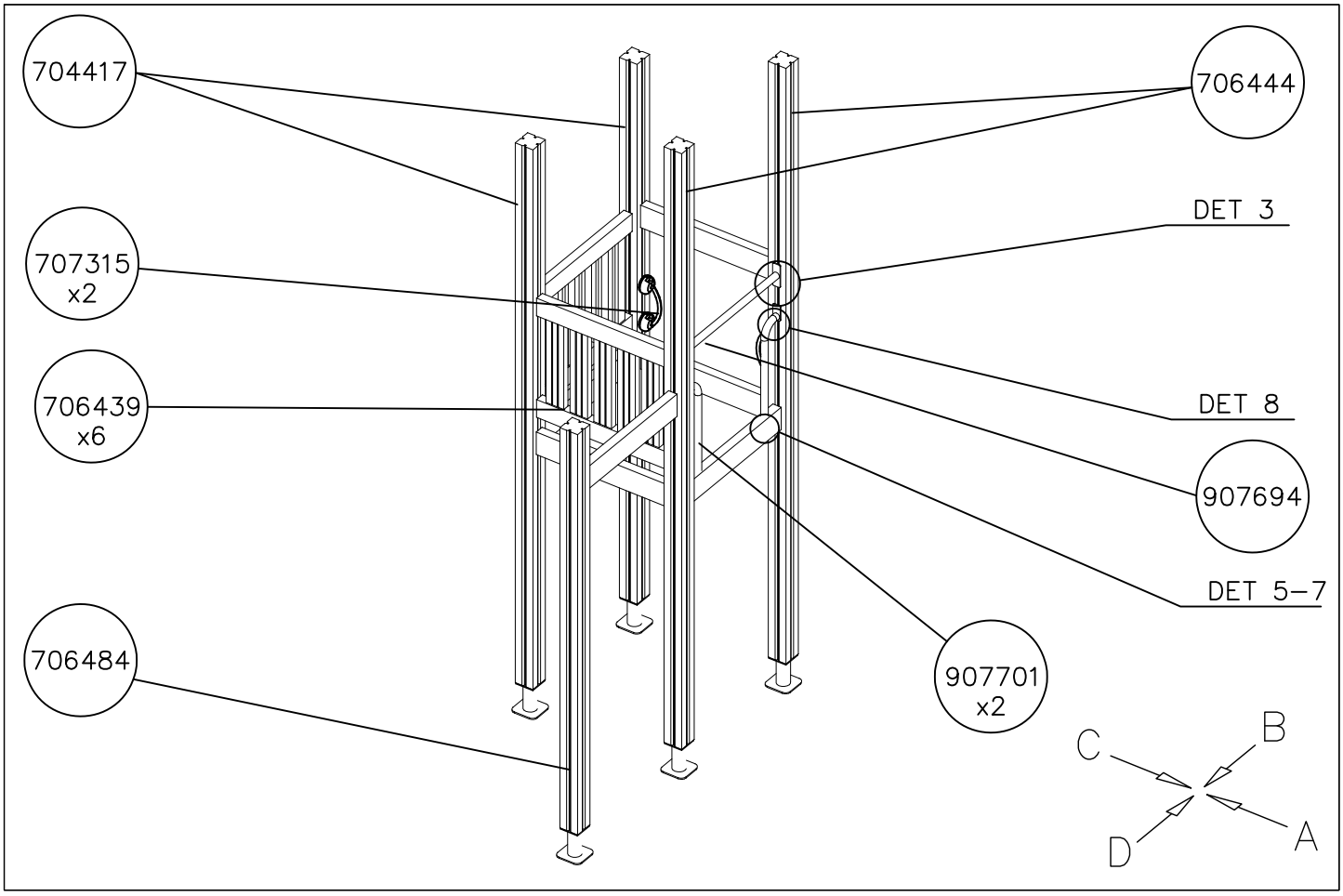

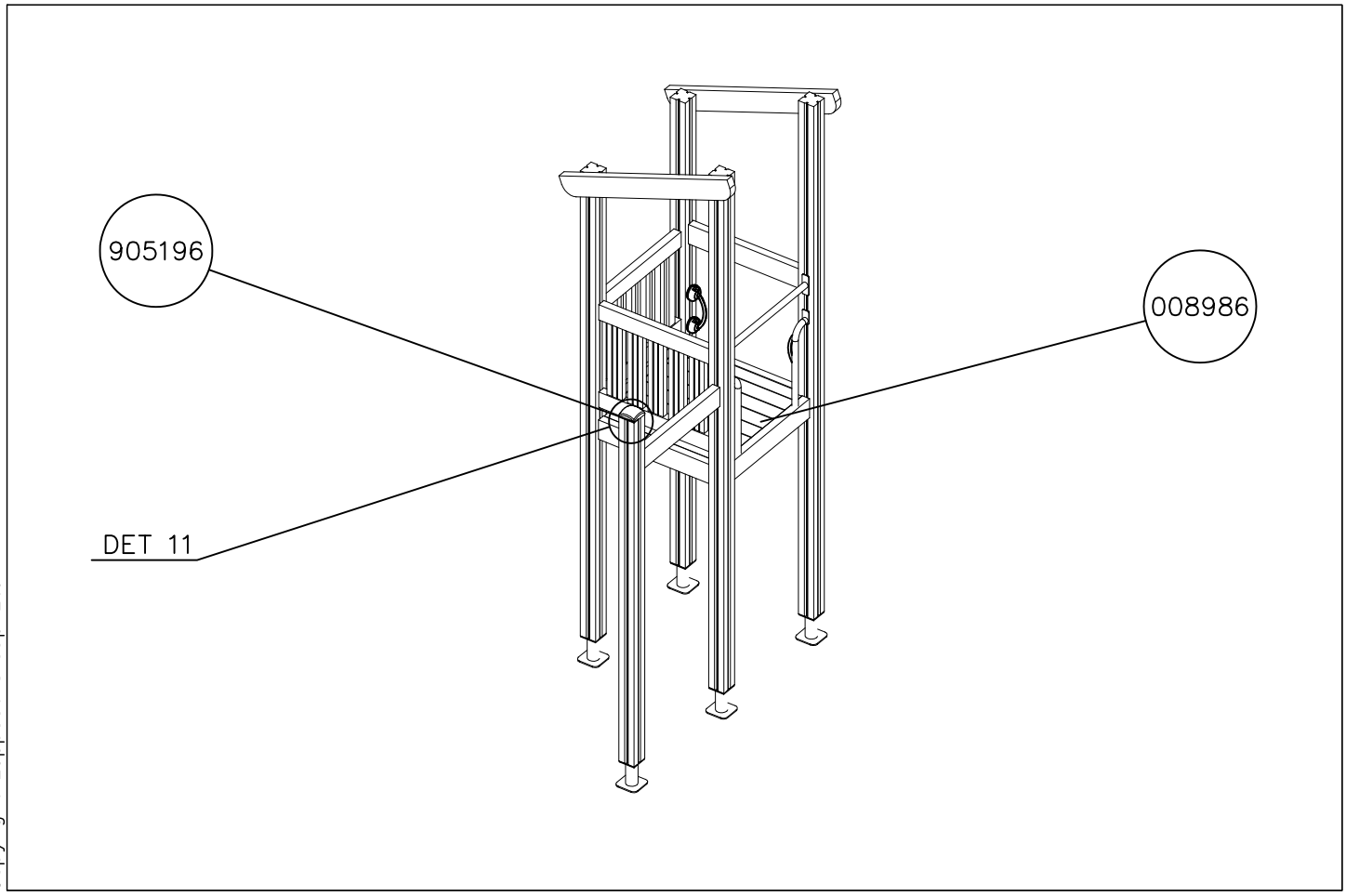

Copyright Lappset Group Ltd

LAPPSET®
CLOVER

Q11249

DATE: 4.1.2017

TOWER B
7c

A

1:50

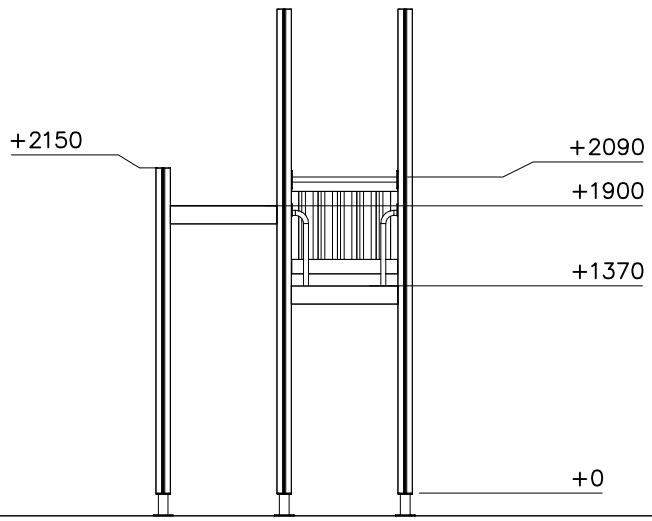

B

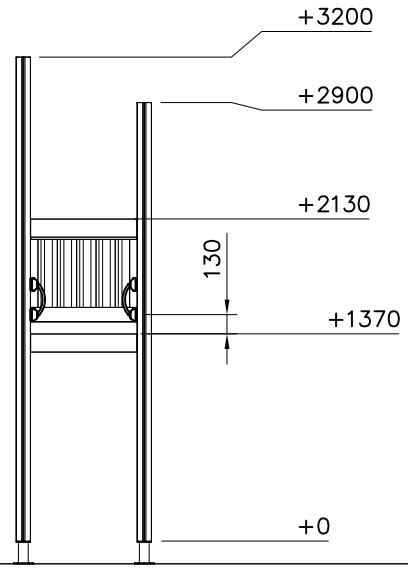

C

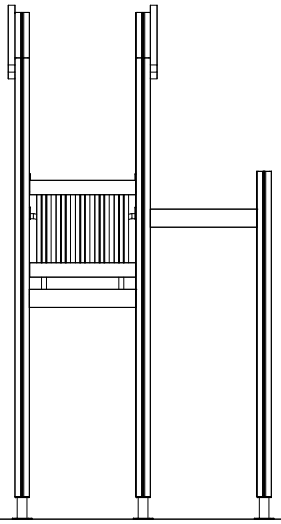

D

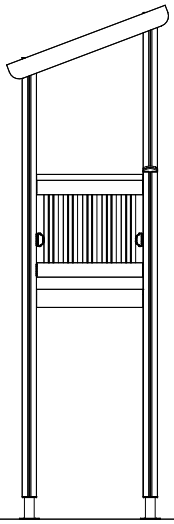

Copyright Lappset Group Ltd

LAPPSET®

Q11249

CLOVER

DATE: 4.1.2017

8

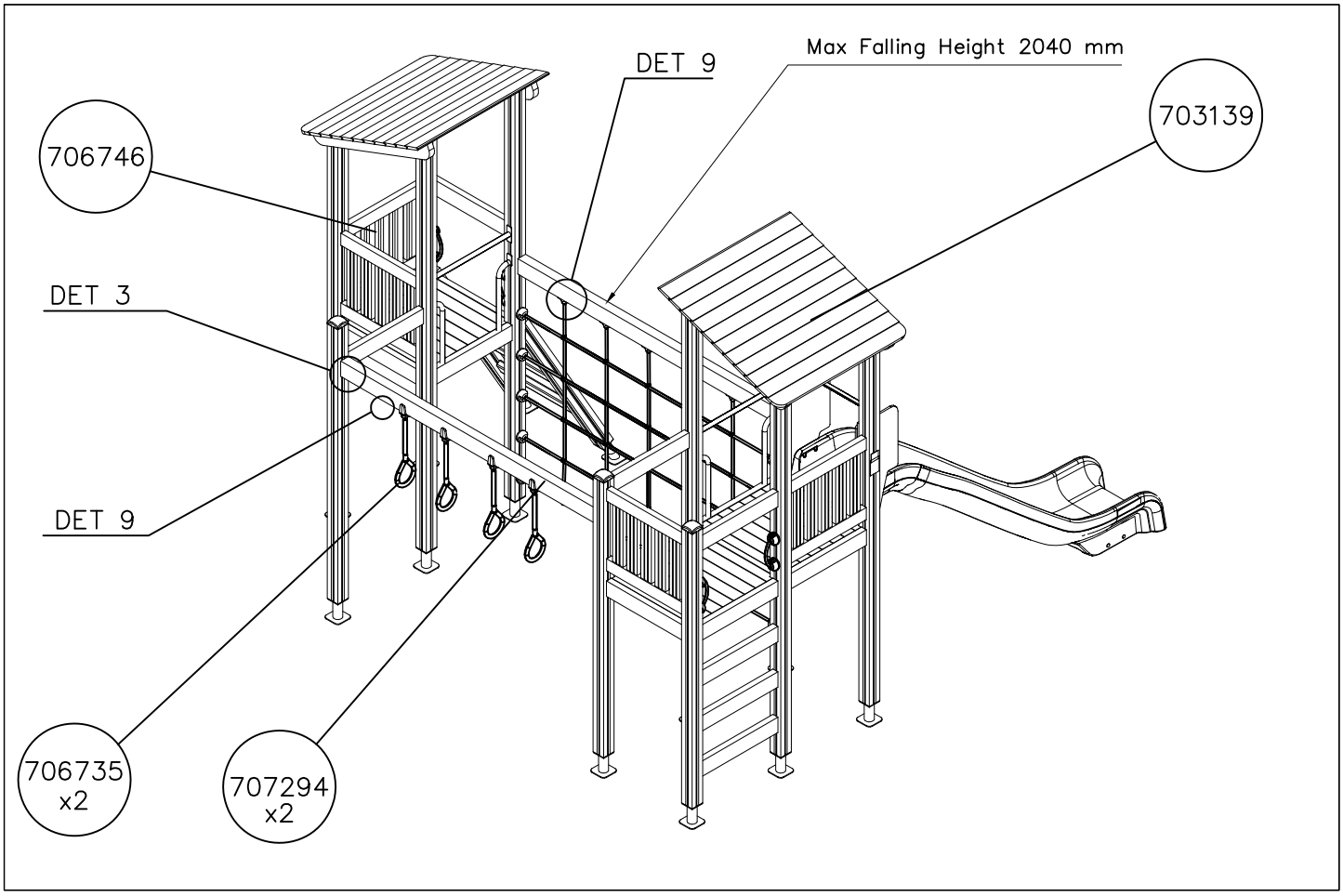

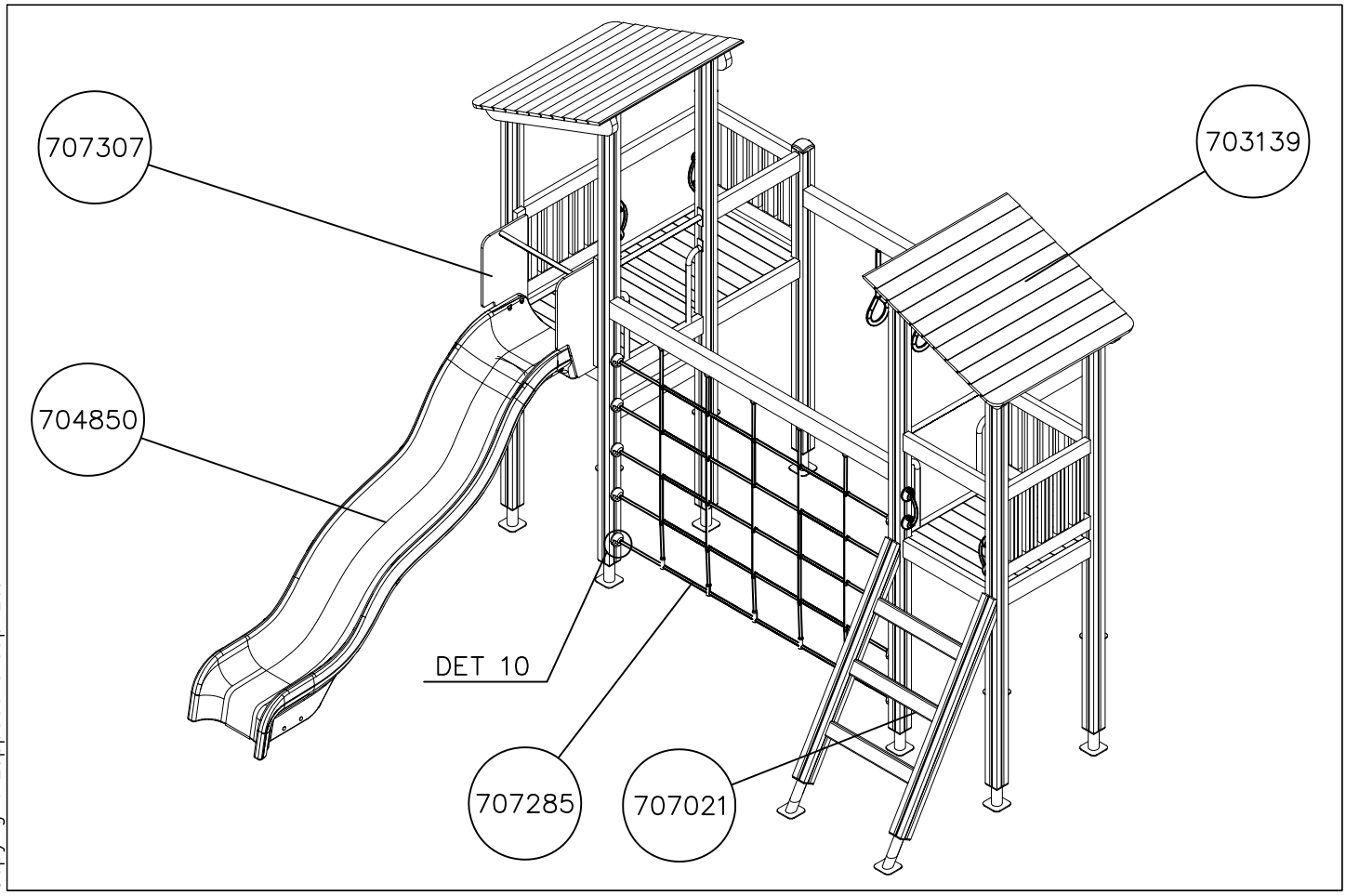

Copyright Lappset Group Ltd

1. Tarkista tuoteosaluettelon ja osiin merkittyjen tuotenumeroiden avulla, että kaikki osat sisältyvät toimitukseen.

2. Valitse välineelle paikka ottaen huomioon valmistajan asennusohjeessa ilmoittamat turvaetäisyydet. Valitessasi välineen asennussuuntaa, huomioi mahdollinen altistuminen voimakkaalle auringonpaisteelle tai tuulelle. Tasoita alue ja tee ohjeen mukaiset perustustyöt. Varmista, että perustusosien alapuolinen maa on **tiivistetty riittävästi**. Tarvittaessa pohjamaa tulee vaihtaa murskeeseen tai vastaavaan kantavaan maa-ainekseen. Iskua vaimentavan pintamateriaalin vahvuus määräytyy laskentakaavan perusteella, joka esitetään perustusohjeen lisäsivulla.

3. Välineen rungon pystystysohje esitetään sivulla 6. Yksityiskohtaiset kuvat asennuksesta on koottu erillisille ohjesivuille, joissa ne on ryhmitelty kiinnitystavan mukaan. Runkoon kiinnitettävistä komponenteista on erilliset moduuliohjeet. Noudata valmistajan asennusohjeessa ilmoittamia mitoituksia.

4. Tarkasta, että väline on suorassa ja perustukseltaan tukeva. Syväperusteisissa välineissä on suoritettava **riittävä maan tiivistäminen** kaivantojen täytön yhteydessä.

5. Tee käyttöönottotarkastus ennen välineen käyttöönottoa toimitukseen sisältyvän pöytäkirjan mukaisesti. Pöytäkirja tulee dokumentoida. Muista, että pääsy välineeseen tulee estää, kunnes se on valmis, turvallinen ja kaikki asennustarvikkeet on viety pois.

Copyright Lappset Goup Ltd

1. Kontrollera stycklistan och delarna i förpackningen med hjälp av produktnumren.

2. När du väljer platsen för utrustningen bör du beakta de säkerhetsavstånd som tillverkaren meddelat i monteringsanvisningarna. När du väljer monteringsriktning måste du beakta eventuell exponering för solsken eller vind. Jämna ut underlaget och utför grundarbetet i enlighet med instruktionerna. Säkra att marken under fundamentet är tillräckligt komprimerad. Vid behov kan man ersätta jorden med krossad sten eller motsvarande bärande jordmaterial. Styrkan på det slagdämpande ytmaterialet bestäms med hjälp av beräkningsformeln som presenteras på fundamentinstruktionernas tilläggssida.

3. Monteringsanvisningarna till utrustningens stomme finns på sidan 6. Detaljerade bilder av installationen har samlats på separata instruktionssidor, där de har grupperats enligt monteringsmetod. Det finns specifika modulanvisningar till de komponenter som ska sättas fast i stommen. Följ de dimensioner som tillverkaren gett i monteringsanvisningarna.

4. Kontrollera att utrustningen står rakt och stabilt. För utrustningar med djupt fundament måste man komprimera jorden ordentligt när man fyller igen groparna.

5. Innan utrustningen tas i bruk ska en slutbesiktning i enlighet med protokollet i leveransen utföras. Protokollet måste dokumenteras. Kom ihåg att tillträde till utrustningen måste förhindras tills den är färdig monterad, säker och alla monteringstillbehör avlägsnats.

Copyright Lappset Goup Ltd

1. Use the parts list and the markings on the components to make sure that you have all of the necessary parts.

2. Choose a location for the product, taking into account the safety margins specified in the mounting instructions. When deciding on the orientation of the product, pay attention to potential sun and wind loads. Level the ground and prepare the foundations as instructed. Make sure that the ground underneath the foundations is solidly packed. If necessary, replace soil with wood chips or some other sturdy material. The thickness of the safety surfacing should be calculated using the formula supplied with the mounting instructions.

3. Assemble the frame of the product in accordance with the instructions on page 6. Detailed instructions for the different mounting alternatives are shown in the supplement. Separate instructions are provided for the modular components that will be attached to the frame. Please follow the stated measurements carefully.

4. Make sure that the product is mounted straight and firmly into the ground. Remember to pack the soil carefully when refilling the excavation around deep-mounted structures.

5. Inspect the installation thoroughly using the checklist provided. Document the completed checklist carefully. Remember to stop children from using the product until it has been fully built and safety-tested and all mounting equipment has been cleared away.

Copyright Lappset Goup Ltd

1. Überprüfen Sie die Lieferung auf Vollständigkeit, indem Sie das Teileverzeichnis mit der Lieferung abgleichen.

2. Wählen Sie einen Standort für das Gerät und berücksichtigen Sie die vom Hersteller in der Installationsanleitung genannten Sicherheitsabstände. Bei der Ausrichtung des Gerätes beachten Sie den möglichen Einfluss von starker Sonneneinstrahlung oder Wind. Ebnen Sie den Bereich und führen Sie die Fundamentarbeiten nach der Anleitung durch. Stellen Sie sicher, dass der Boden unter den Fundamentteilen ausreichend verdichtet ist. Wenn nötig, muss das Untergrundmaterial durch Split oder ein anderes tragfähiges Material ausgetauscht werden. Die Stärke des stoßdämpfenden Oberflächenmaterials wird auf Grundlage einer Formel berechnet, die im Anhang der Anleitung für die Fundamente dargestellt ist.

3. Die Aufbauanleitung für den Rahmen des Gerätes finden Sie auf Seite 6. Detaillierte Bilder der Installation sind auf gesonderten Anleitungsseiten zusammengestellt, auf denen sie nach ihrer Befestigungsweise geordnet sind. Für die am Geräterahmen befestigten Komponenten gibt es besondere Modulanleitungen. Halten Sie die in der Installationsanleitung vom Hersteller genannten Maße ein.

4. Überprüfen Sie, dass das Gerät in Waage steht und sicher am Boden verankert ist. Bei Geräten mit Tiefenfundamenten muss der Boden beim Auffüllen des Aushubs ausreichend verdichtet oder betoniert werden.

5. Führen Sie eine Inbetriebnahmeüberprüfung entsprechend des im Lieferumfang enthaltenen Protokolls durch, bevor das Gerät benutzt wird. Das Protokoll muss aktenkundig dokumentiert werden. Denken Sie daran, dass der Zugang zum Gerät verhindert werden muss, bis es fertig und sicher ist und alle Installationswerkzeuge entfernt sind.

Copyright Lappset Goup Ltd

1. Vérifier à l'aide de la liste des pièces et des numéros de produit marqués sur les pièces que la livraison comprend toutes les pièces nécessaires.

2. Choisir un bon emplacement pour l'équipement, compte tenu des distances de sécurité indiquées par le fabricant dans les instructions de montage. Tenir compte de l'exposition éventuelle aux forts rayons de soleil ou au vent lors du choix du sens de montage de l'équipement. Egaliser la surface de l'emplacement choisi et effectuer les travaux de fondation conformément aux instructions. S'assurer que le sol sous les pièces de fondation a été suffisamment compacté. Si besoin est, le sol de fondation doit être remplacé par des pierres concassées ou un matériau portant similaire. L'épaisseur du matériau de surface anti-choc est calculée selon la formule indiquée à la page supplémentaire des instructions de fondation.

3. Les instructions d'érection de l'ossature de l'équipement sont indiquées à la page 6. Les images détaillées du montage sont adjointes aux pages d'instruction séparées où elles sont groupées selon le mode de fixation. Des instructions modulaires séparées sont données pour les composants à fixer sur l'ossature. Respecter les mesures données par le fabricant dans les instructions de montage.

4. Vérifier que l'équipement est droit et que sa fondation est solide. Dans le cas des équipements dont la fondation se trouve sous le sol, le sol doit être suffisamment compacté lors du remplissage des trous.

5. Effectuer un contrôle de mise en service conforme au procès-verbal compris dans la livraison avant la mise en service de l'équipement. Ce procès-verbal doit être documenté. Ne pas oublier d'empêcher l'accès à l'équipement jusqu'à ce que celui-ci soit prêt et sûr et que tous les outils de montage aient été enlevés.

Copyright Lappset Goup Ltd

LAPPSET®

Impact Area EN 1176

REF:
DATE: 20.2.2018

4x

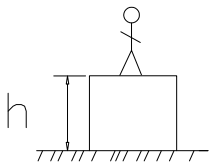

h < 600

Without movement and therefore without Impact Area

Totally hard surfaces.

Note. Lappset does not recommend totally hard surfaces at all.

E.g. concrete or asphalt

h < 600

With movement e.g. rocking

Materials with very limited impact attenuating properties.

E.g. wood

h < 1000

Materials with significant impact attenuating properties.

fine gravel 0–8 mm

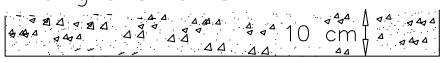

grass

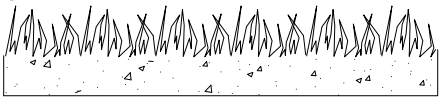

unsorted sand

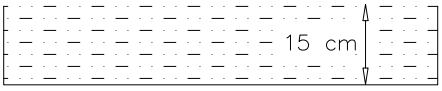

h < 3000

Loose fill material

E.g.
sand/gravel 0,25...8 mm D60/D10<3,0
Woodchips 5...30 mm
bark 20...80 mm

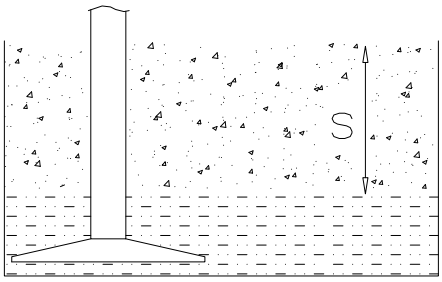

S	h
30 cm	< 2,0 m
40 cm	< 3,0 m

Syntethic granulates

S	h
40 mm	~> 1,2...1,3 m
50 mm	~> 1,5...1,7 m
60 mm	~> 1,8...2,0 m
70 mm	~> 2,1...2,5 m

Note. For accurate values, see manufacturer's instructions.

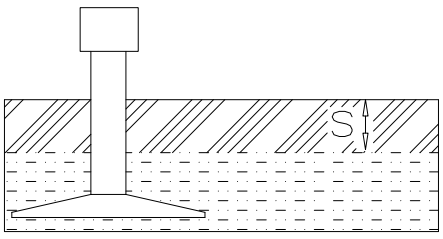

Copyright Lappset Group Ltd

LAPPSET®

EN 1176 FOUNDATION

REF:
DATE: 20.2.2018

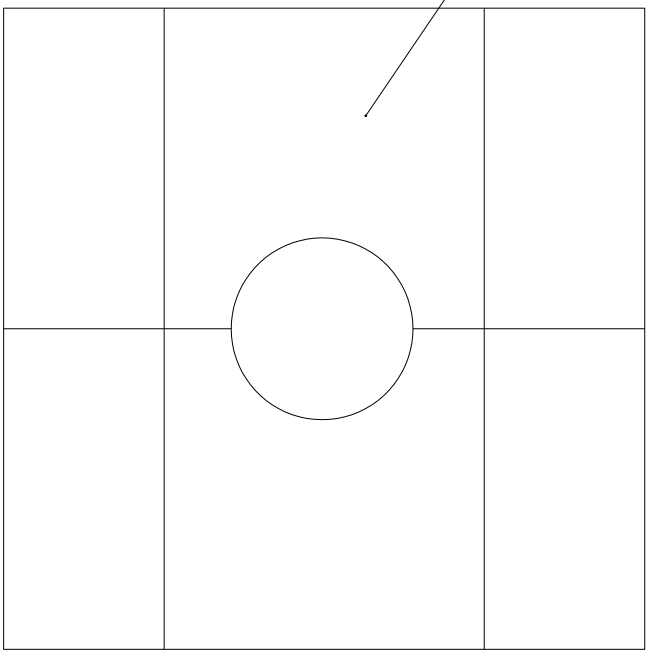

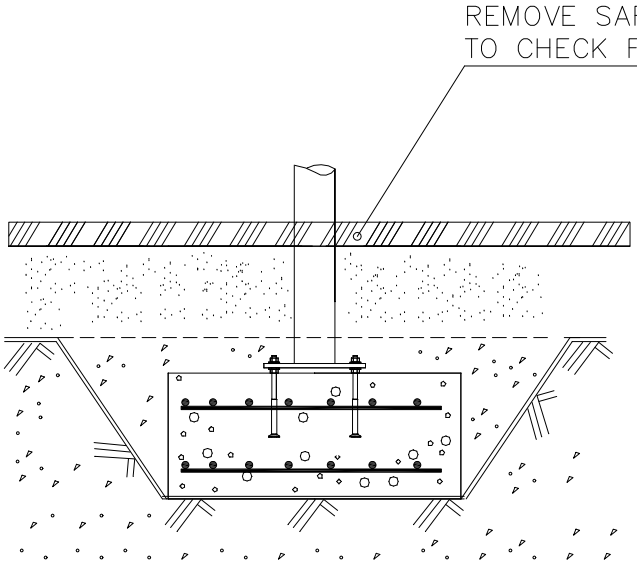

Copyright Lappset Group Ltd

LAPPSET®

FLOOR

FINNO

DATE: 28.11.2014

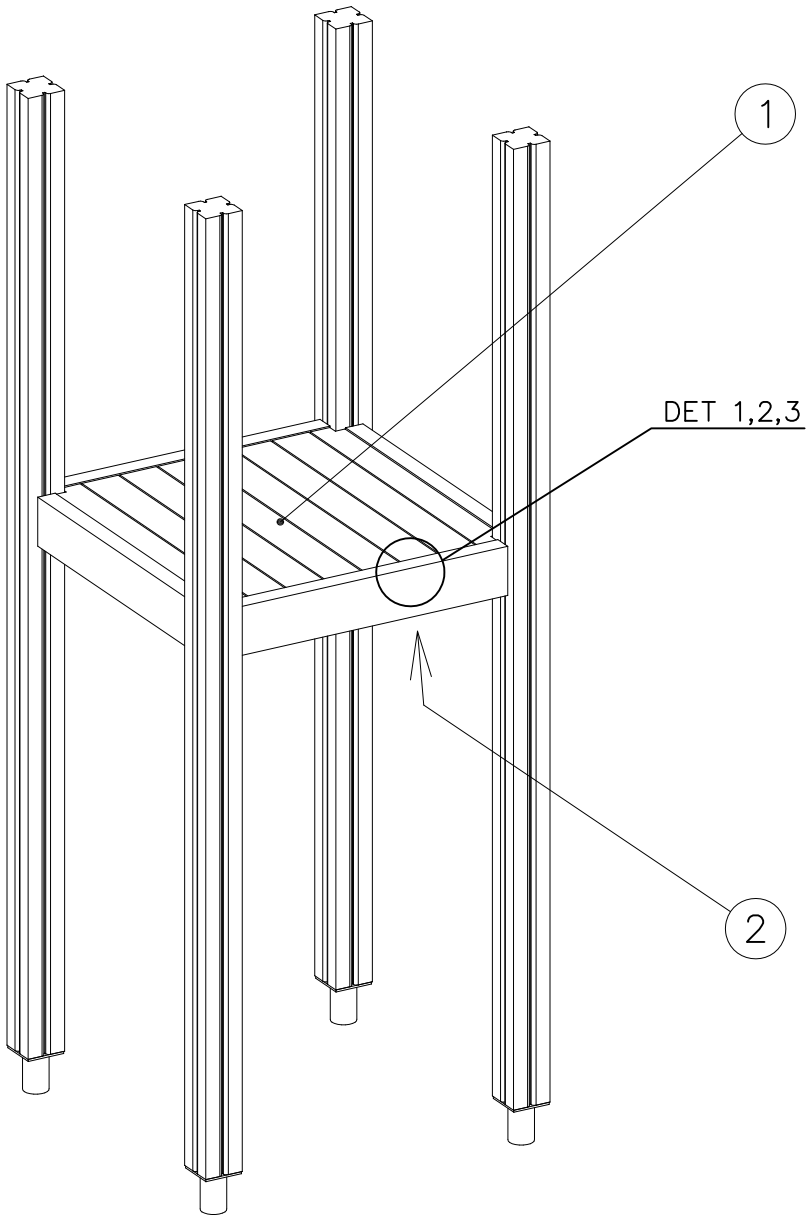

① 008986	PCS	② 706443	PCS
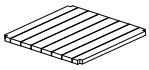	1	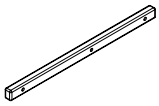	2
750x750		32x45x702	
③ 900240	PCS	④ 980101	PCS
	6		8
Ø8x70		Ø4.5x70	
	PCS		PCS
	PCS		PCS
	PCS		PCS

DET 1

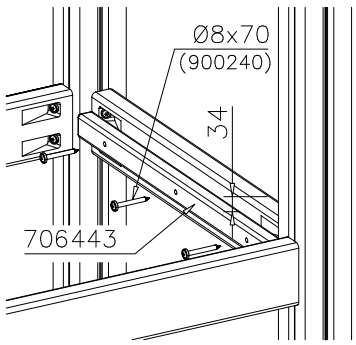

DET 2

Naulanauha kannatinlistan puolelle.
Nail list to the bottom.

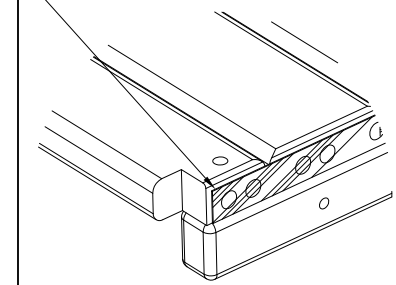

DET 3

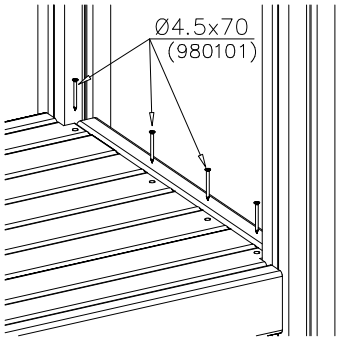

Copyright Lappset Group Ltd

LAPPSET®

BASE

FINNO

DATE: 26.6.2012

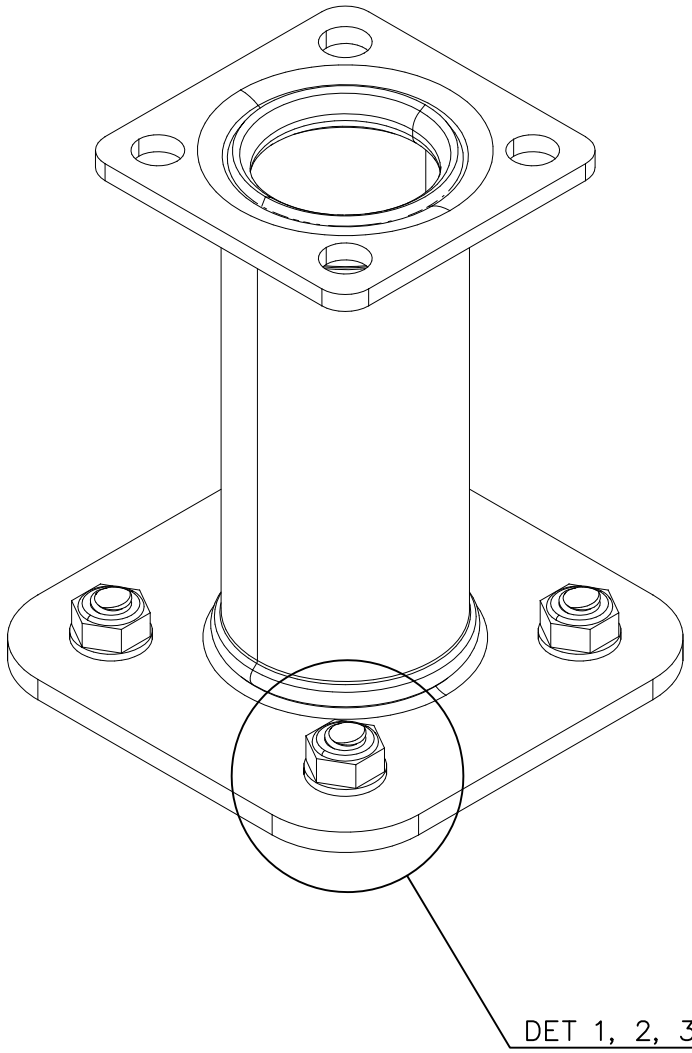

① 909531 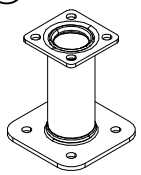	PCS	1	① 909513 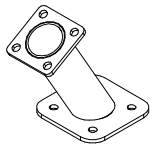 60°	PCS	1
① 909514 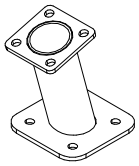 75°	PCS	1	① 902056 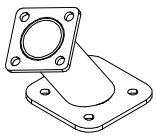 57°	PCS	1
① 902062 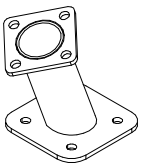 70°	PCS	1		PCS	
	PCS			PCS	
	PCS			PCS	
② 909628 M10x100	PCS	4		PCS	

DET 1

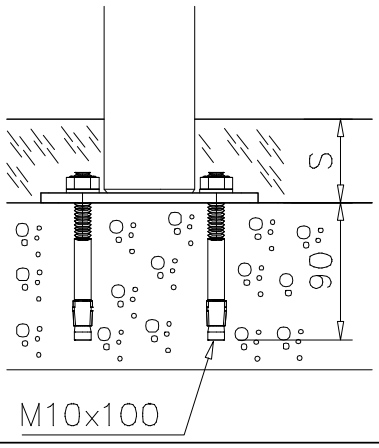

DET 2

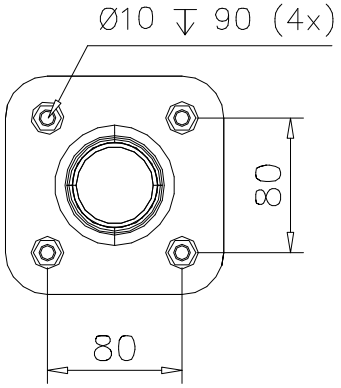

DET 3

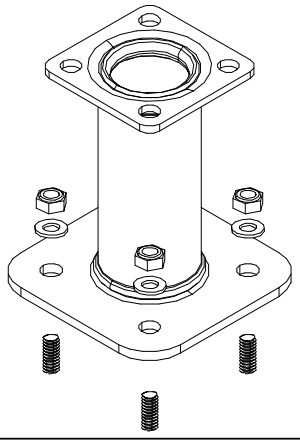

Copyright Lappset Group Ltd

LAPPSET®

FOOT

BETON FOUNDATION

DATE: 27.10.2015

1(1)

② 905104 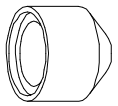 M10	PCS	4			PCS
	PCS				PCS

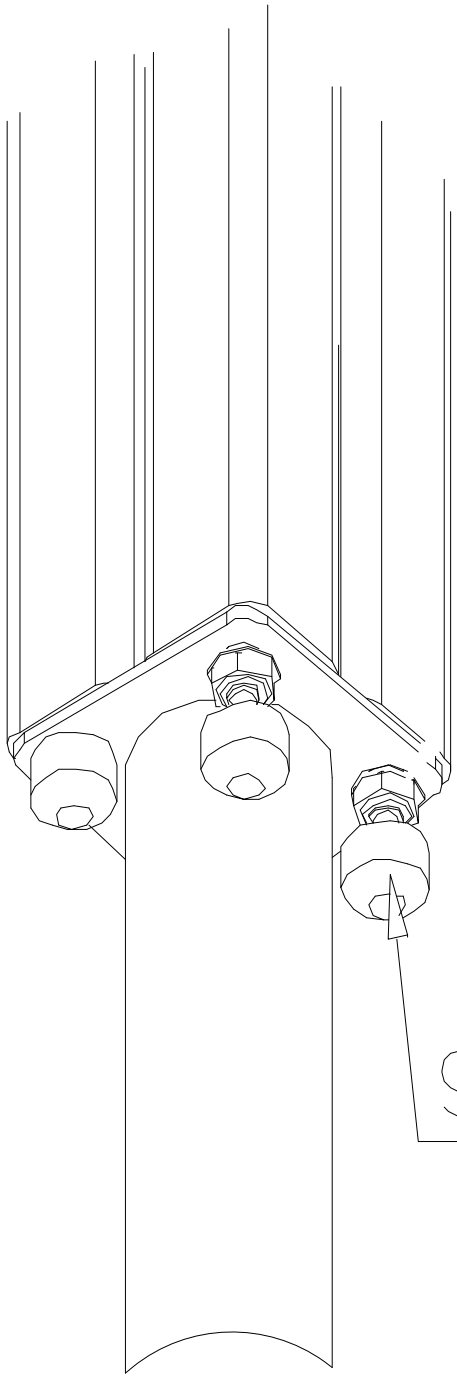

Copyright Lappset Group Ltd

LAPPSET®

RINGS

FINNO

DATE: 11.12.2024

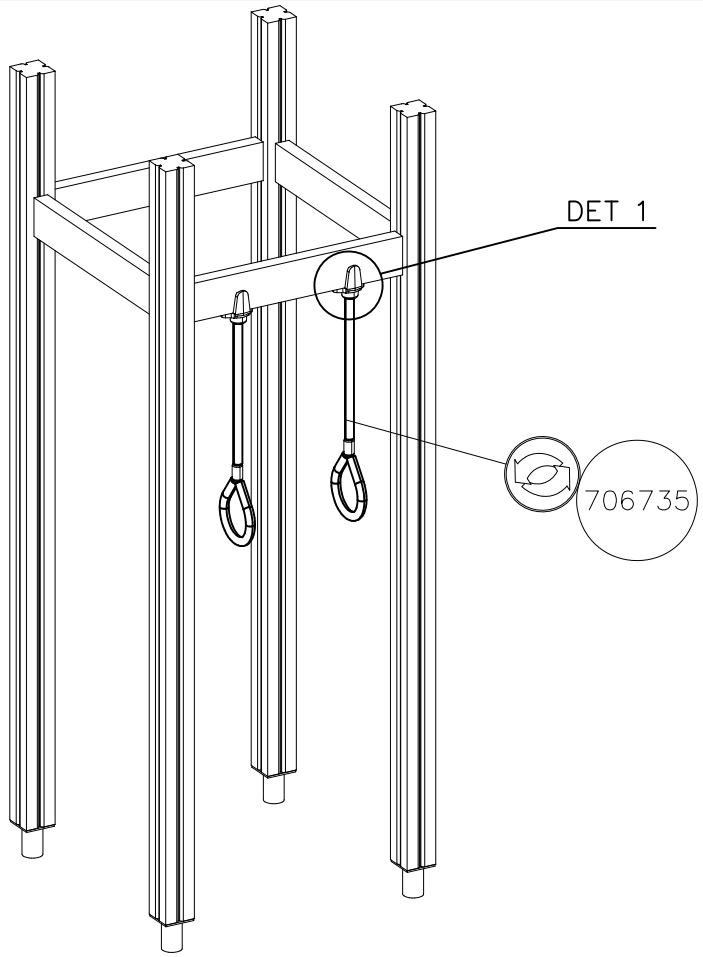

① 980123 Ø7x60	PCS 4		② 980128 Ø7x40	PCS 2	
	PCS			PCS	
	PCS			PCS	
○ 706735 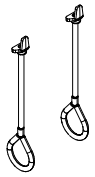	PCS 1			PCS	

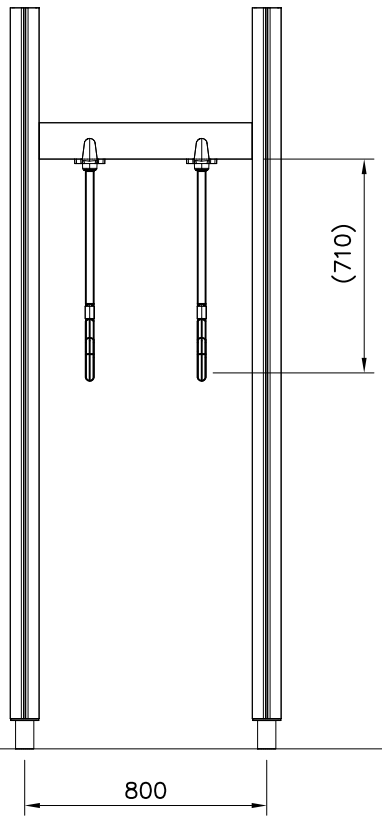

RINGS OPTIONS

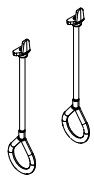

706735–301	BLUE
706735–302	RED
706735–303	BEIGE
706735–304	GRAY
706735–305	BLACK
706735–306	YELLOW

DET 1

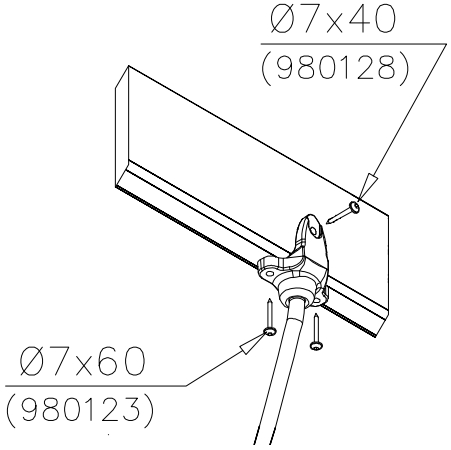

Copyright Lappset Group Ltd

LAPPSET®

FINNO

RINGS

DATE: 11.12.2024

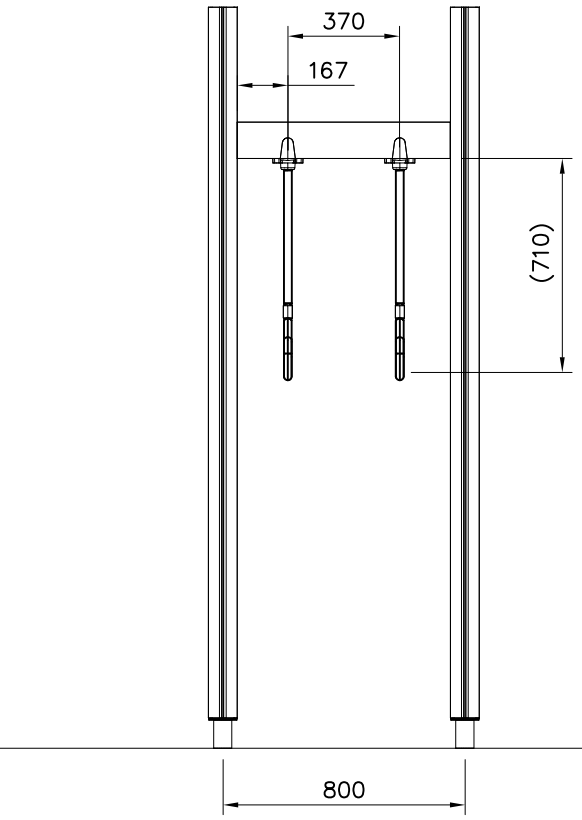

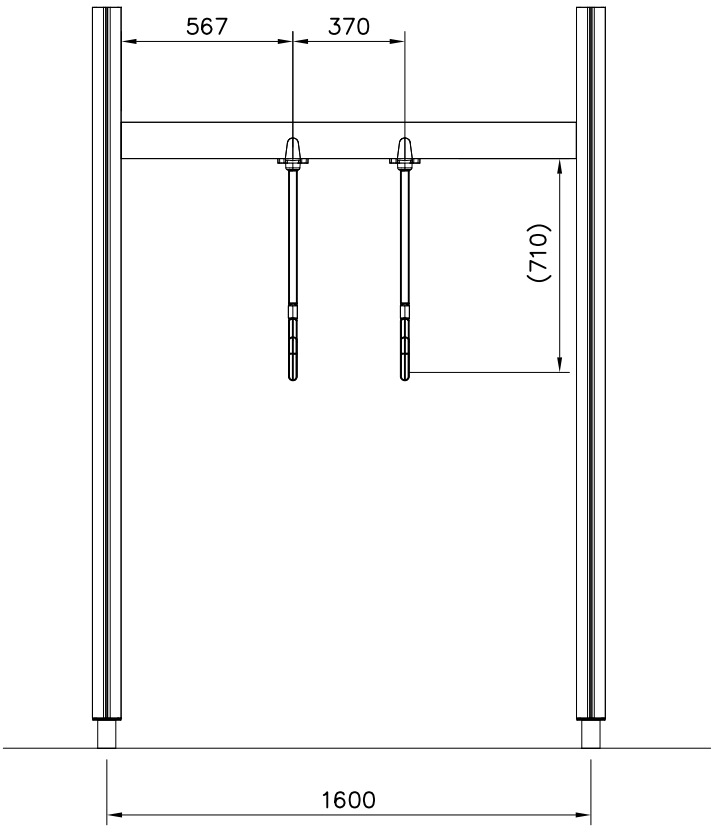

Copyright Lappset Group Ltd

LAPPSET®

WOODEN WALL

FINNO

DATE: 21.8.2014

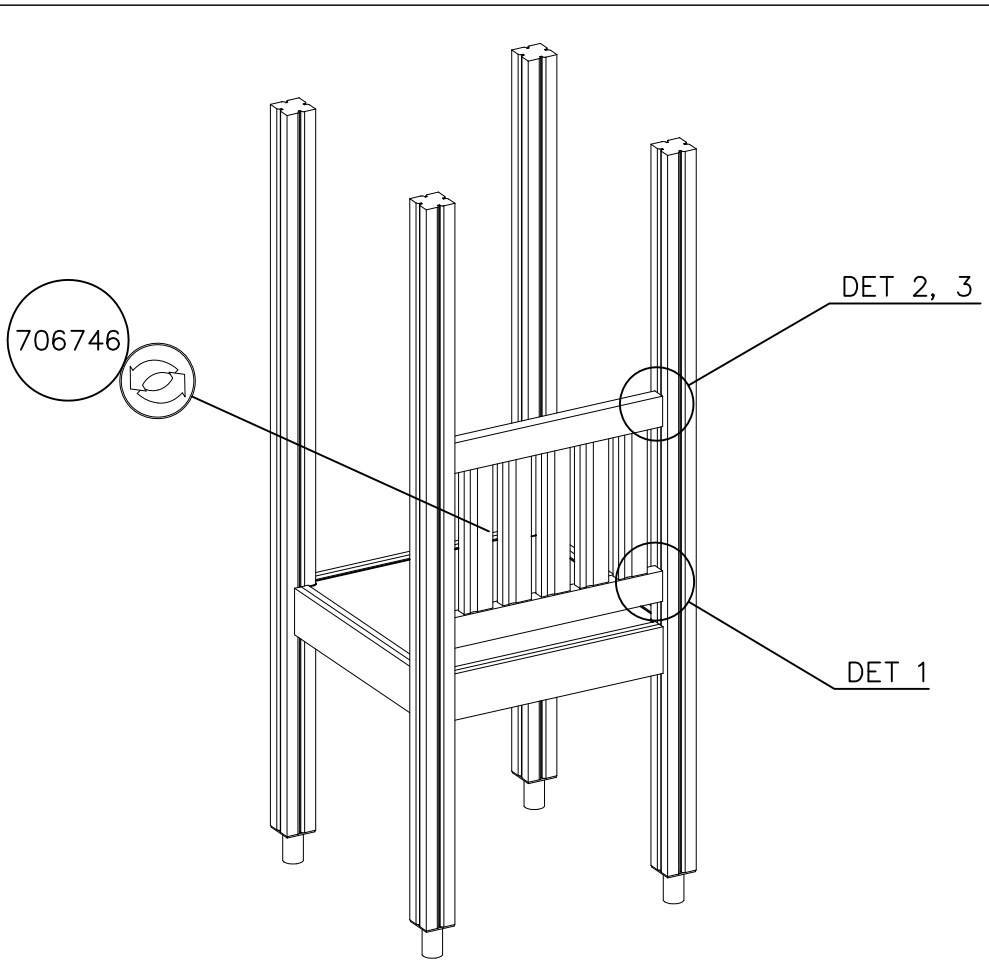

		PCS		PCS
① 706746 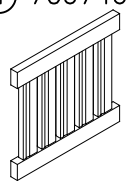 45x640x701		1	② 909530 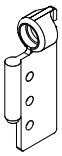 55.9x127.5	4
③ 900240 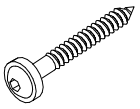 Ø8x70		4	④ 980151 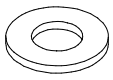 Ø16/8.4x1.6	4
⑤ 905112 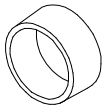 Ø22		4		

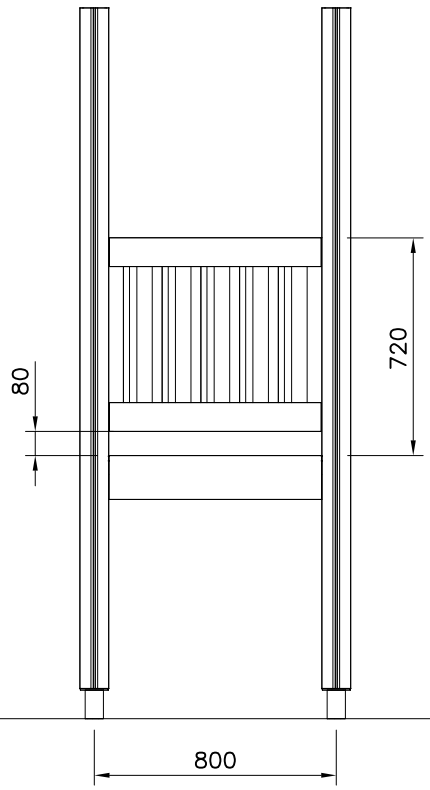

WALL OPTIONS

706746

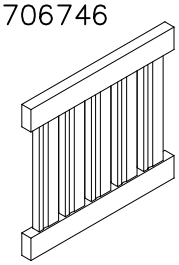

45x640x701

706746–605	DARK GRAY
706746–606	GRAY
706746–607	RED
706746–608	BLUE
706746–609	GREEN
706746–610	YELLOW
706746–611	LIME
706746–612	FUXIA

Copyright Lappset Group Ltd

LAPPSET®

WOODEN WALL

FINNO

DATE: 21.8.2014

DET 1

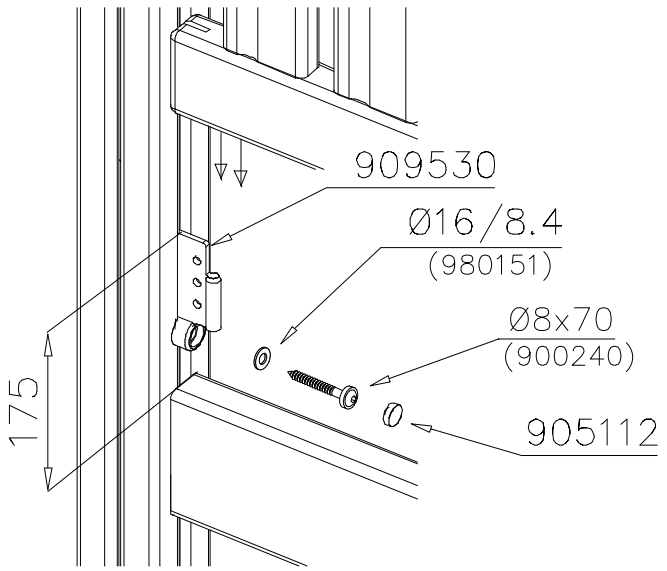

DET 2

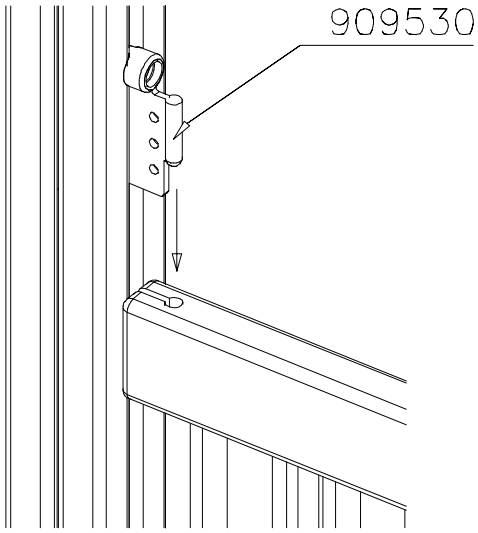

DET 3

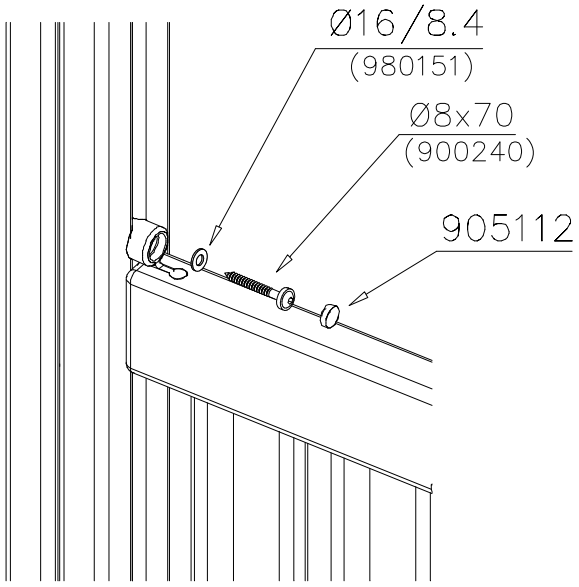

Copyright 1998 Lappset Group Ltd

LAPPSET® SLIDE PLASTIC

SURFACE FOUNDATION

DATE: 26.5.2015 1(1)

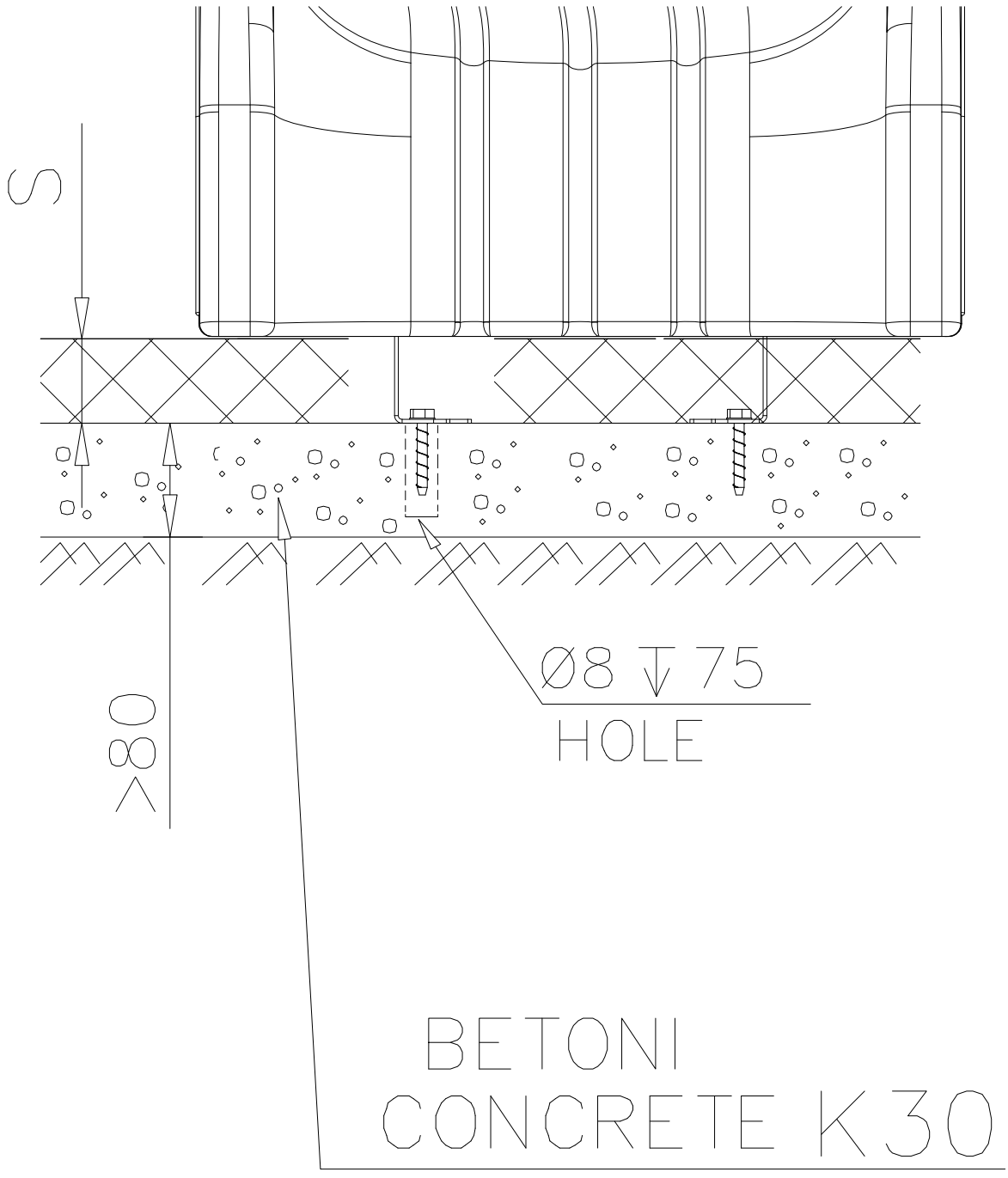

Copyright 1998 Lappset Group Ltd

LAPPSET® SLIDE PLASTIC

SURFACE FOUNDATION

DATE: 3.11.2017

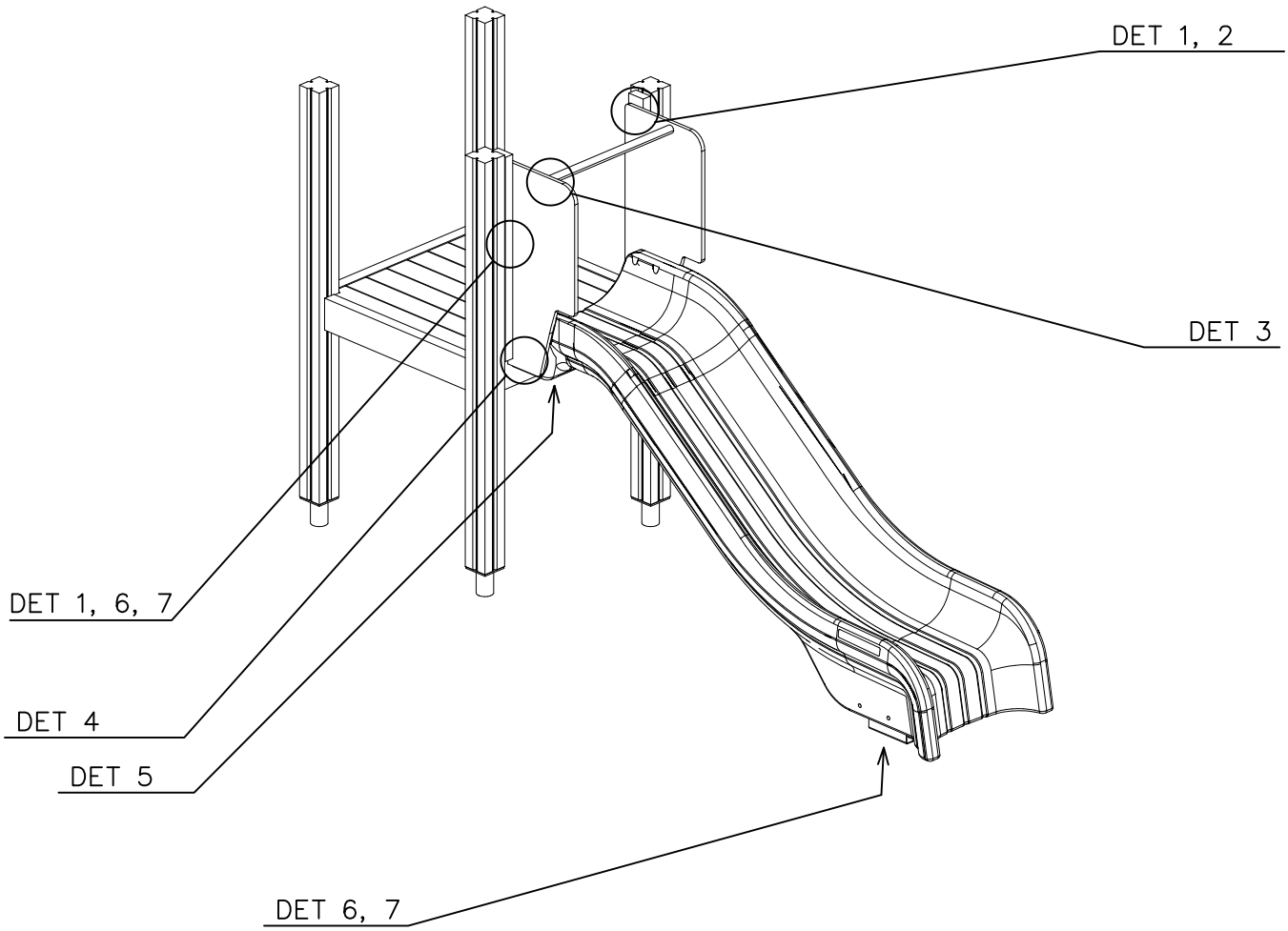

SLIDE OPTIONS

+1470 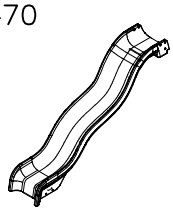	904451 GRAY 904847 YELLOW	
+870 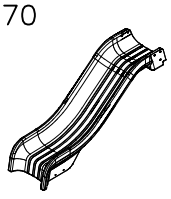	905833 GRAY 905834 YELLOW	

WALL OPTIONS

RIGHT 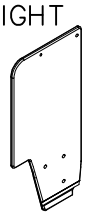	706560–701	BLUE	LEFT	706561–701	BLUE
	706560–702	YELLOW		706561–702	YELLOW
	706560–703	LIME		706561–703	LIME
	706560–704	DRARK GRAY		706561–704	DRARK GRAY
	706560–705	LIGHT GRAY		706561–705	LIGHT GRAY
	706560–706	RED		706561–706	RED
	706560–707	GREEN		706561–707	GREEN
	706560–708	FUXIA		706561–708	FUXIA

Copyright Lappset Group Ltd

LAPPSET SLIDE PLASTIC

80M

DATE: 3.11.2017

○ SLIDE	PCS	○ SLIDE	PCS	○ 706560	PCS	○ 706561	PCS	○ 706505	PCS	○ 901868	PCS
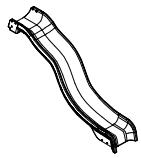	1		1	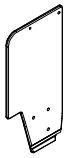	1		1		2	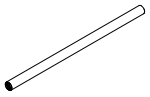	1
+1470		+870		RIGHT		LEFT		35x70x730		Ø34x598	
① 909876	PCS	② 903093	PCS	③ 980100	PCS	④ 980152	PCS	⑤ 909852	PCS	⑥ 900240	PCS
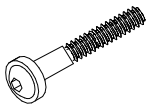	2	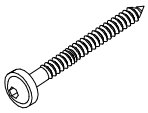	2	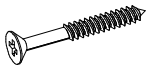	12	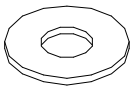	9	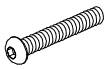	6	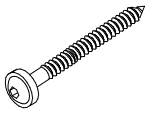	3
M8x40		Ø8x90		Ø5x60		Ø24/8.4		M8x30		Ø8x70	
⑦ 999561	PCS										
	1										
10g											

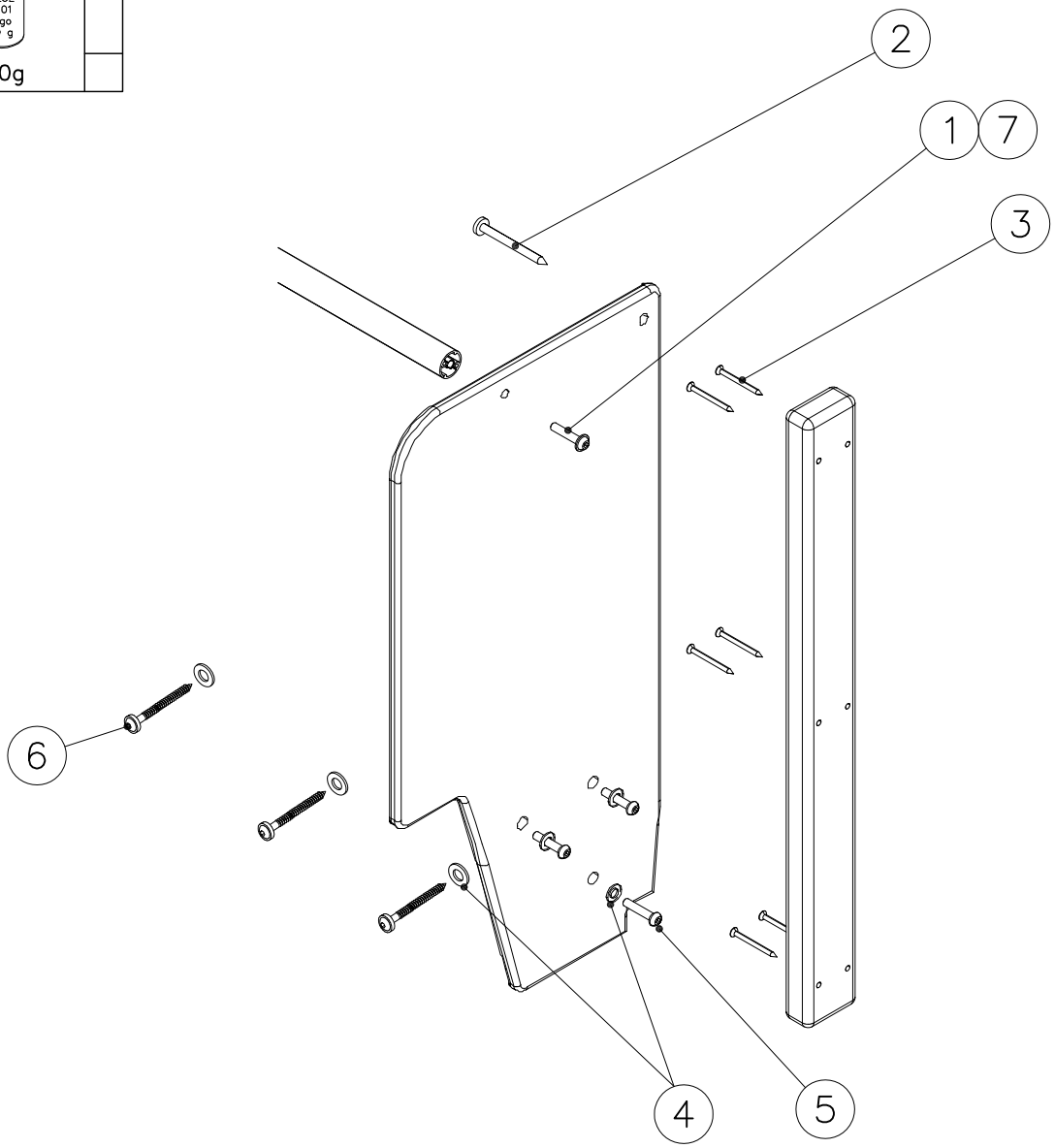

Copyright 1998 Lappset Group Ltd

LAPPSET SLIDE PLASTIC

80M DATE: 3.11.2017 **3(5)**

DET 1

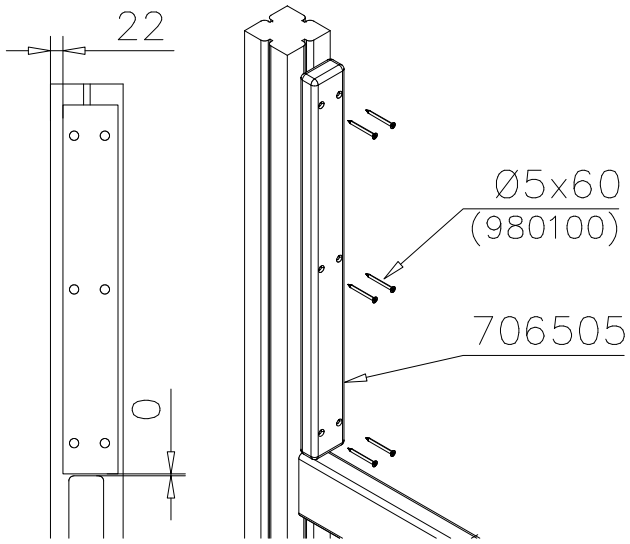

DET 2

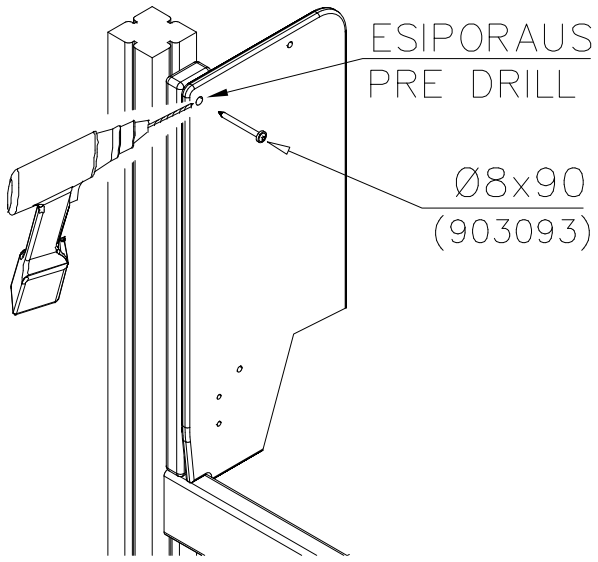

DET 3

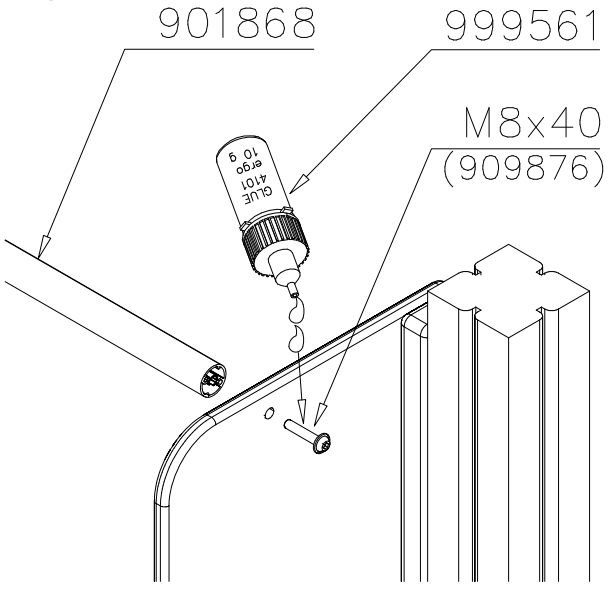

DET 4

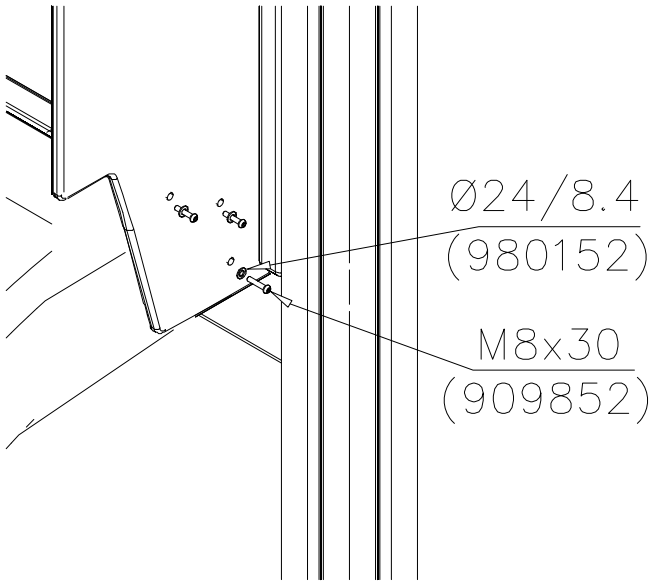

DET 5

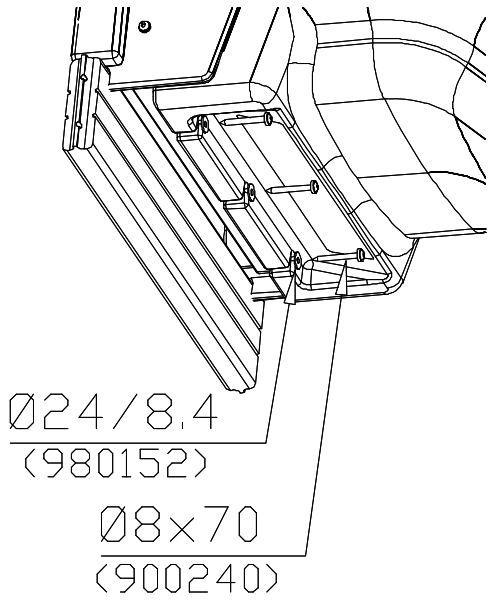

Copyright 1998 Lappset Group Ltd

LAPPSET SLIDE PLASTIC

SURFACE FOUNDATION

DATE: 3.11.2017

○ 908021	PCS 2	⑧ 902532	PCS 4	⑨ 909142	PCS 4	⑩ 980154	PCS 4	⑪ 909644	PCS 4
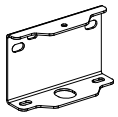		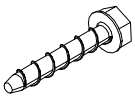 Ø10x60		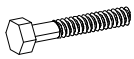 M12x70		Ø24/13		M12	

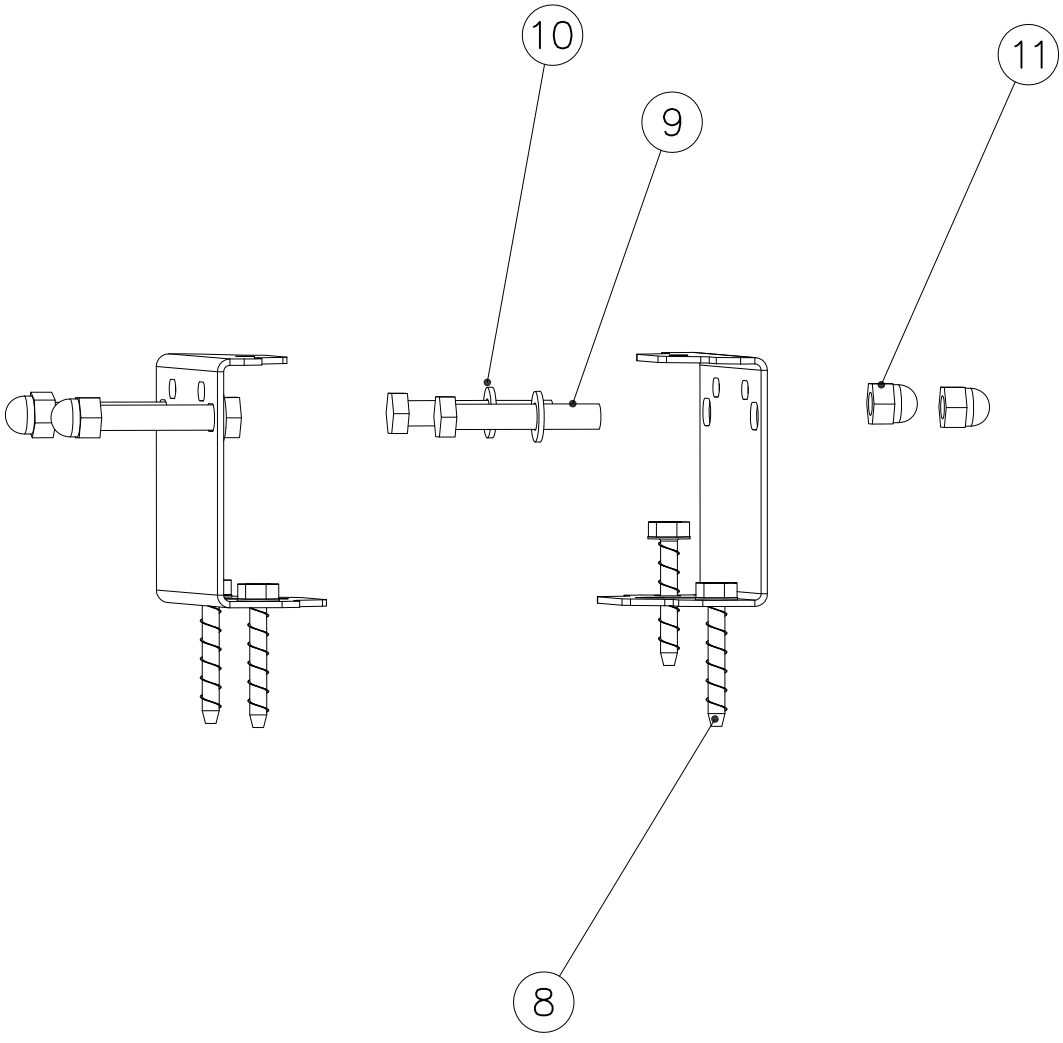

Copyright 1998 Lappset Group Ltd

LAPPSET® SLIDE PLASTIC

SURFACE FOUNDATION

DATE: 3.11.2017

DET 6

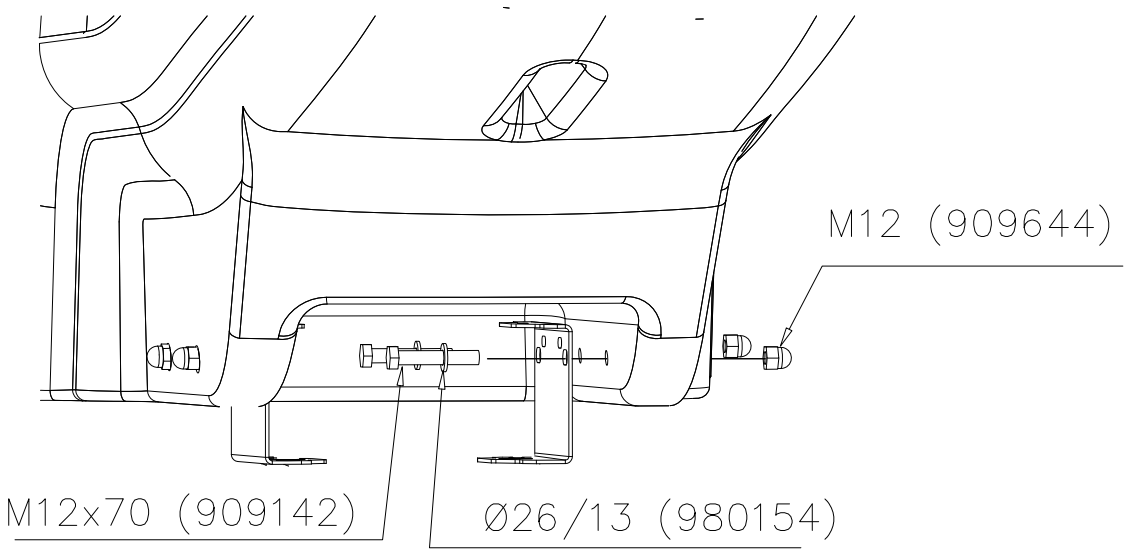

DET 7

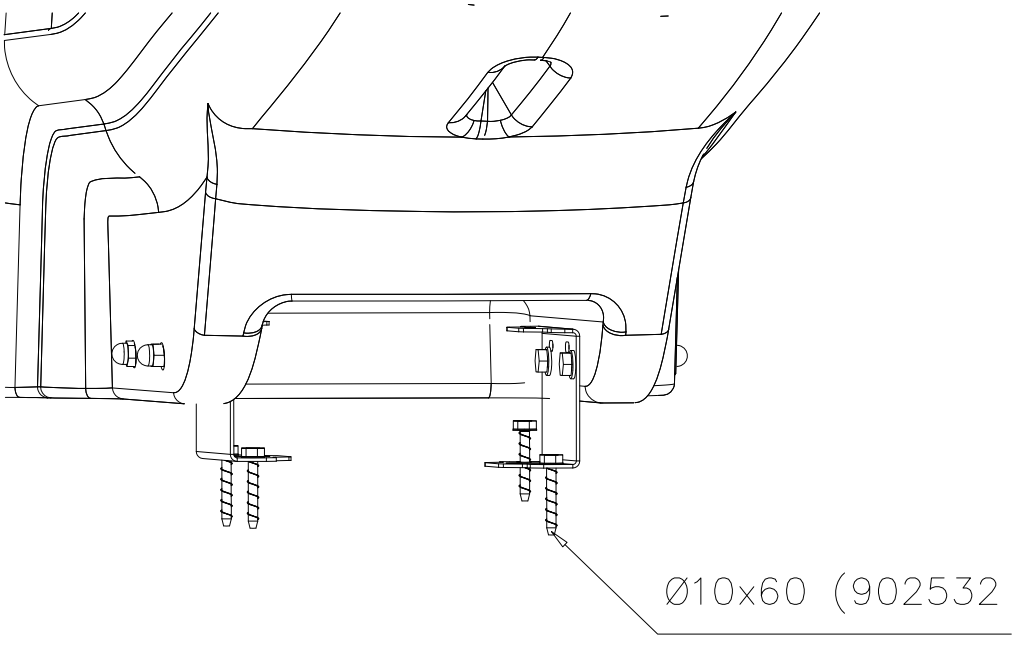

Copyright 1998 Lappset Group Ltd

LAPPSET®
BASIC PRODUCTS

707021

DATE: 27.4.2016

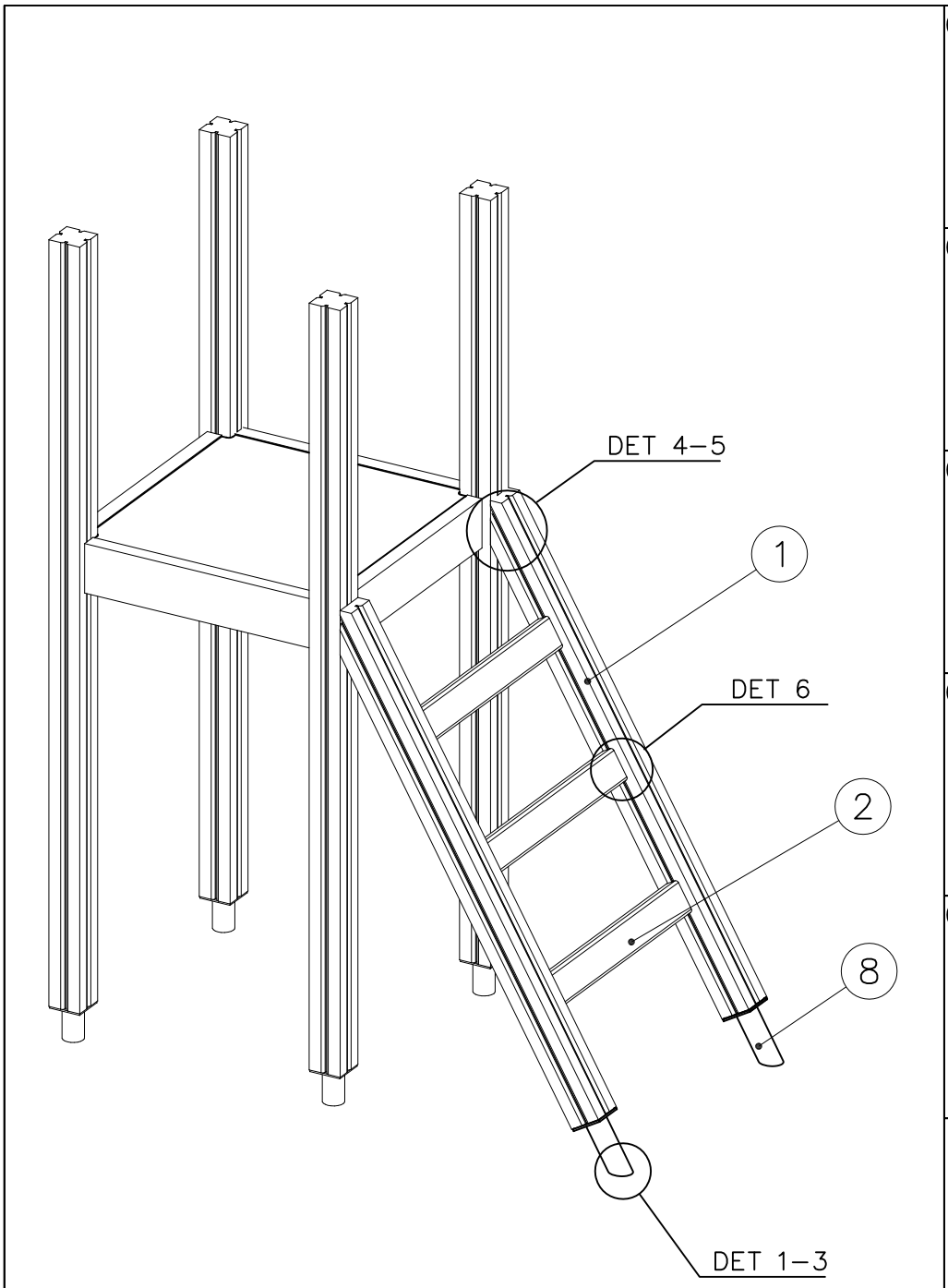

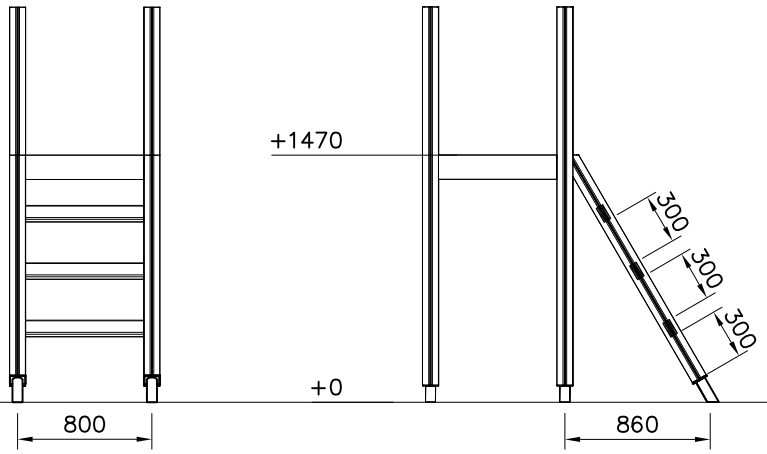

① 703325	PCS	2	② 703338	PCS	3
95x95x1530			45x95x724		
③ 905051	PCS	16	④ 905104	PCS	8
Ø24/8.4			M10		
⑤ 909231	PCS	2	⑥ 909233	PCS	2
8x130			8x100		
⑦ 909238	PCS	12	⑧ 909513	PCS	2
8x90			130x130x197		
⑨ 909628	PCS	8		PCS	
M10x100					
	PCS			PCS	
	PCS			PCS	
	PCS			PCS	

Copyright Lappset Group Ltd

LAPPSET®

BASIC PRODUCTS

707021

DATE: 27.4.2016

DET 1

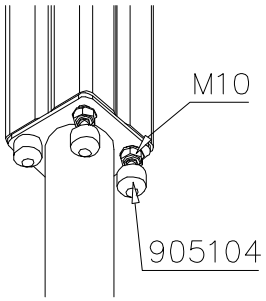

DET 2

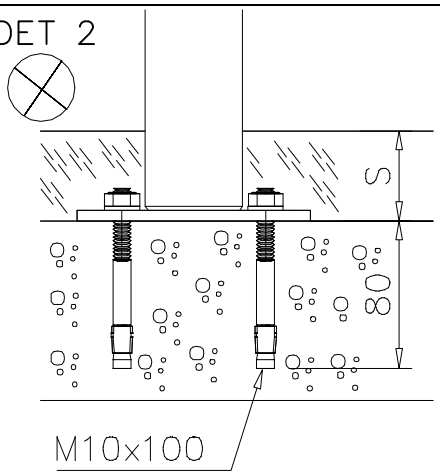

DET 3

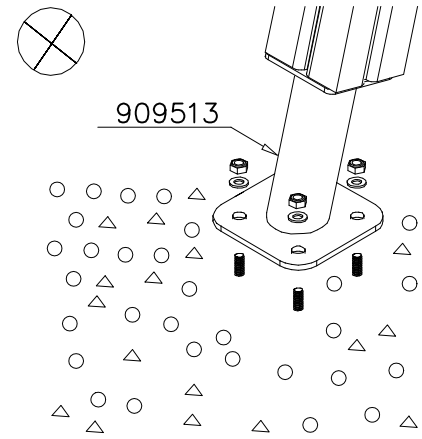

DET 4

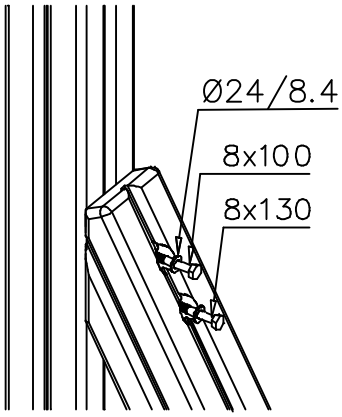

DET 5

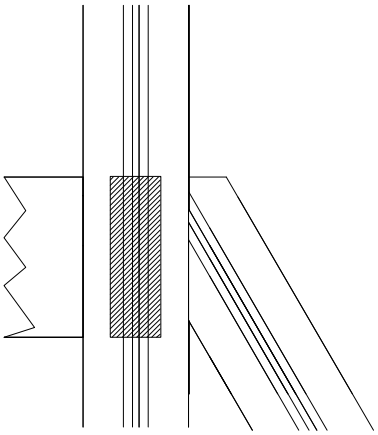

DET 6

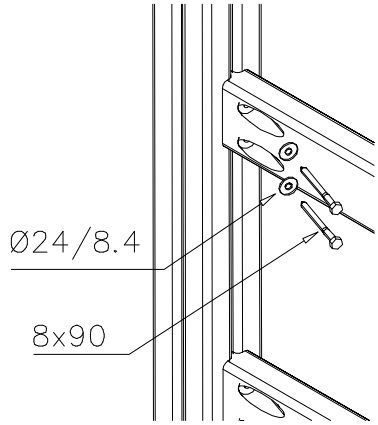

Copyright 1998 Lappset Group Ltd

LAPPSET®

707285

FINNO

DATE: 24.11.2015

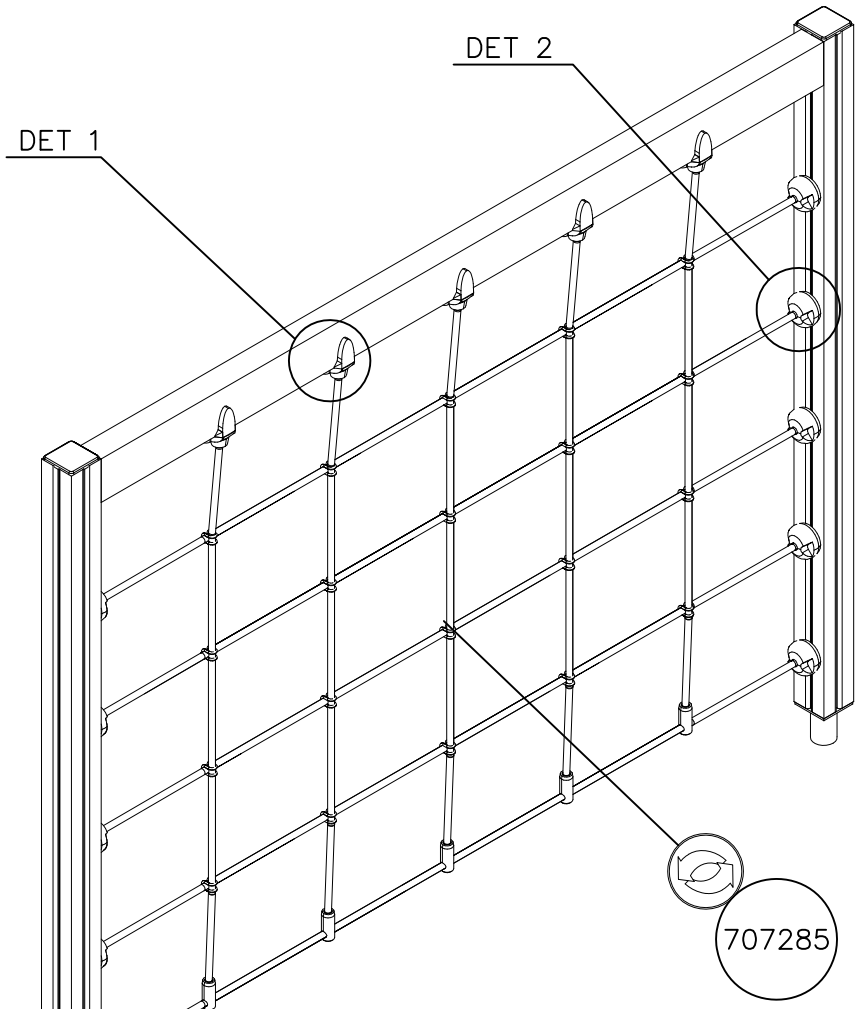

① 707285	PCS	1	② 900240	PCS	20
1600x2305			Ø8x70		
③ 980128	PCS	5	④ 980123	PCS	10
Ø7x40			Ø7x60		
	PCS			PCS	
	PCS			PCS	

1:25

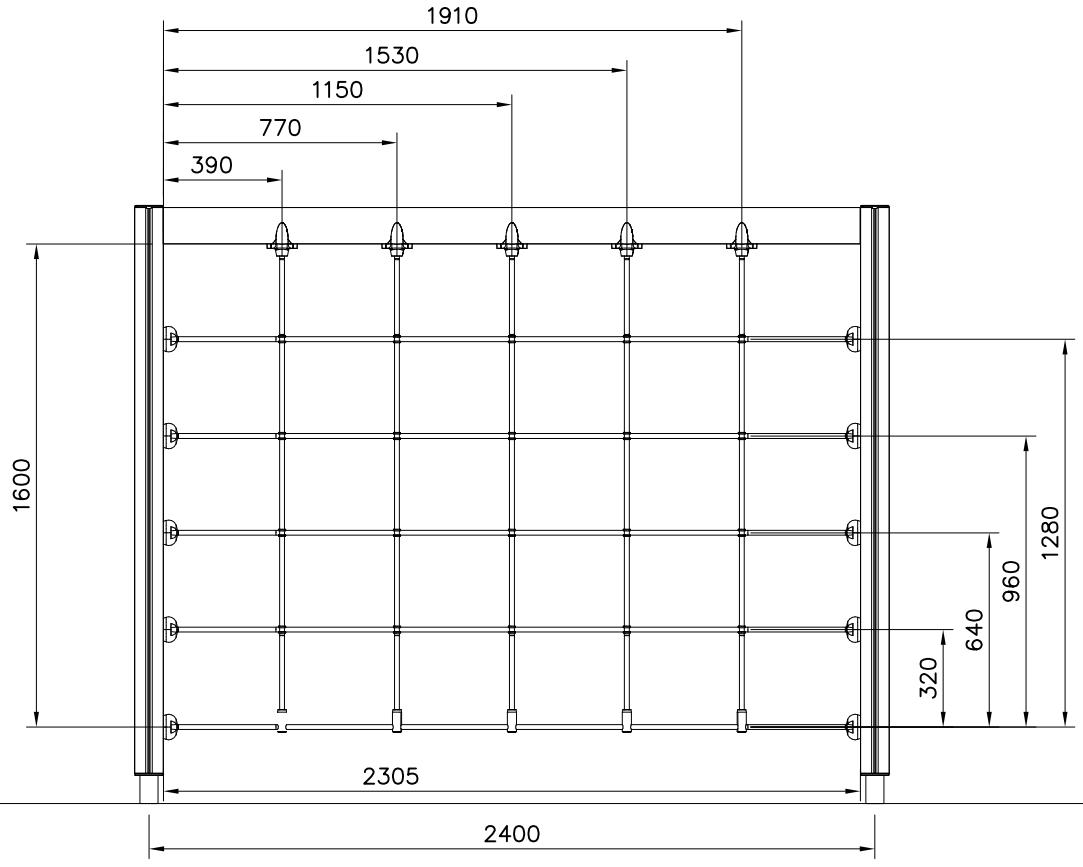

Copyright Lappset Group Ltd

LAPPSET®

707285

FINNO

DATE: 24.11.2015

NET OPTIONS

707285

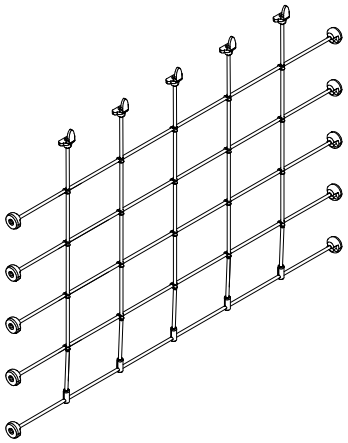

1600x2305

707285–301	BLUE
707285–302	RED
707285–303	BEIGE
707285–304	GREY
707285–305	BLACK
707285–306	YELLOW

DET 1

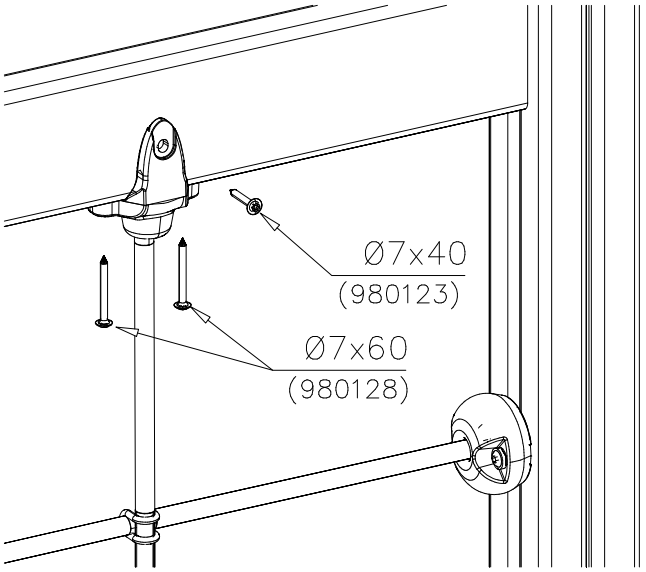

DET 2

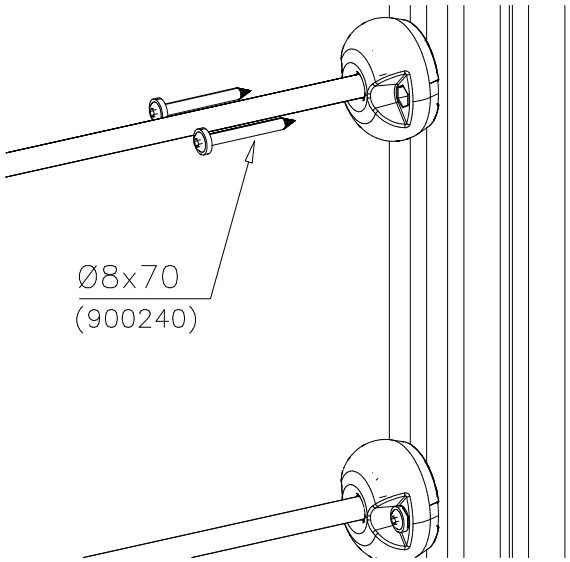

Copyright 1998 Lappset Group Ltd

LAPPSET®

707315

CLOVER

DATE: 7.8.2015

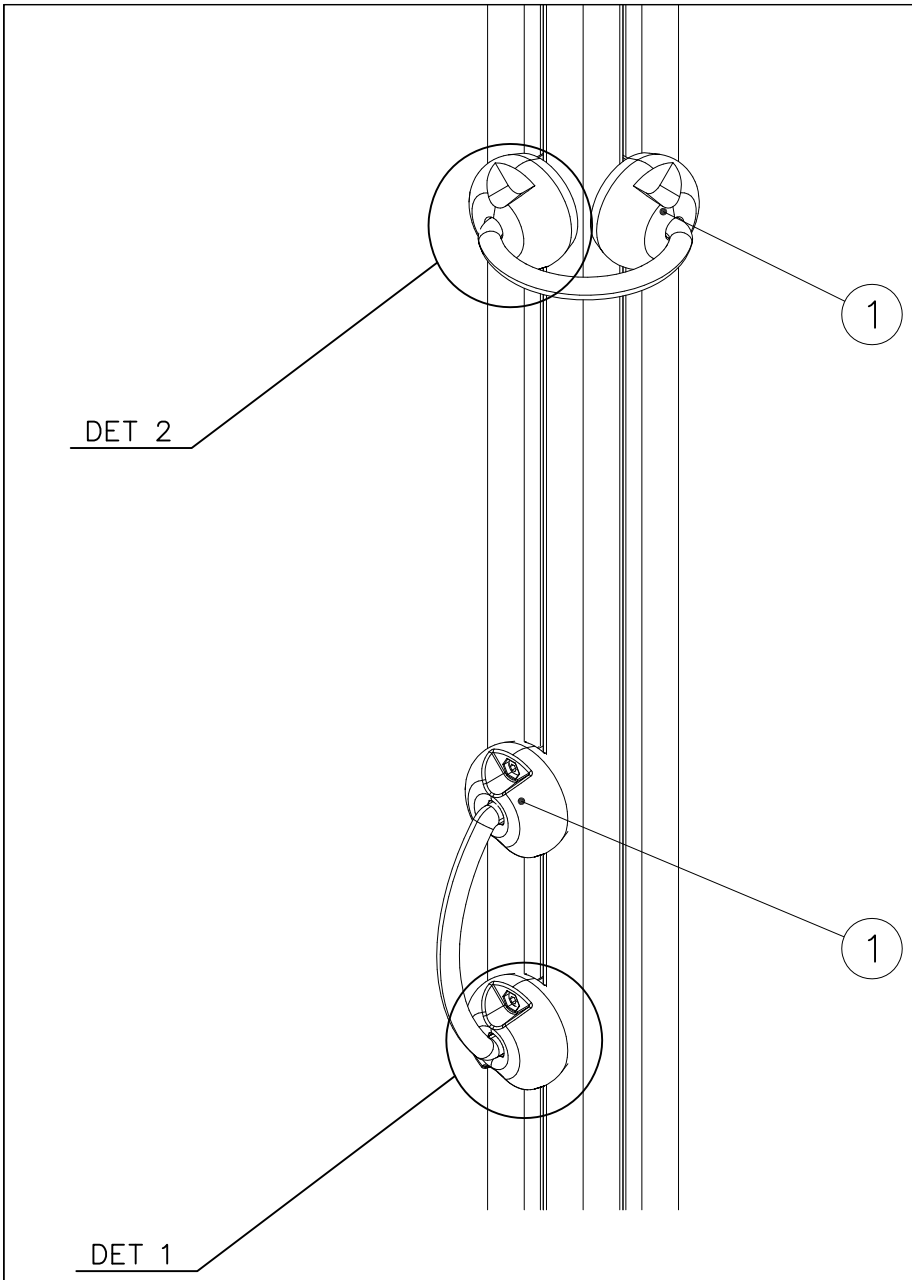

	PCS		PCS
① 707314 BLACK	1	② 900240 Ø8x70	4
	PCS		PCS
	PCS		PCS
	PCS		PCS
	PCS		PCS
	PCS		PCS

DET 1

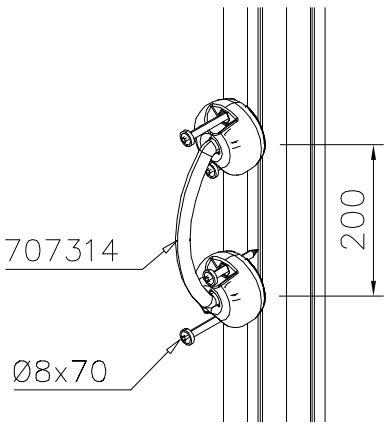

DET 2

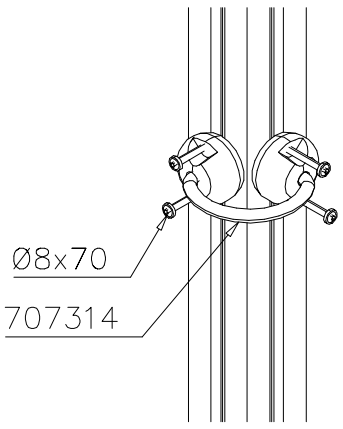

Copyright Lappset Group Ltd

LAPPSET® GRIP

FINNO

DATE: 18.1.2016

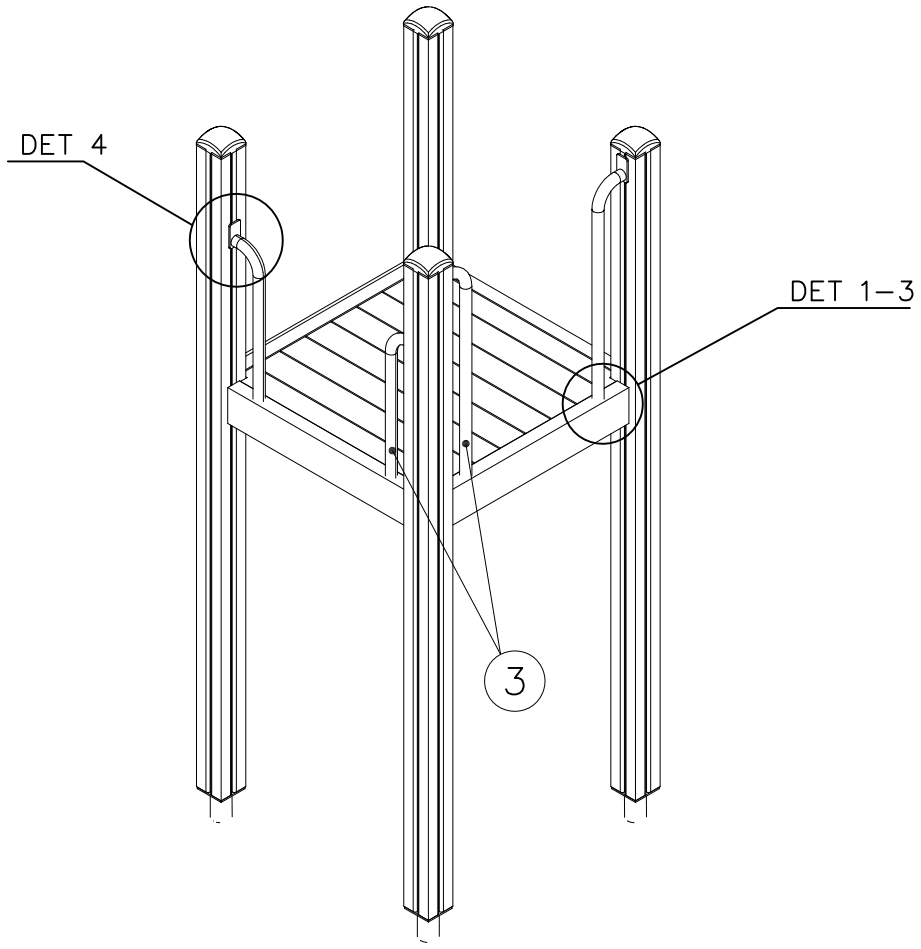

① 900240 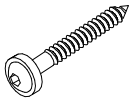 Ø8x70	PCS 1	② 900727 M10x80	PCS 1
	PCS		PCS
③ 907688 765	PCS 1	③ 907701 545	PCS 1
	PCS		PCS
	PCS		PCS
	PCS		PCS
	PCS		PCS
	PCS		PCS

DET 1

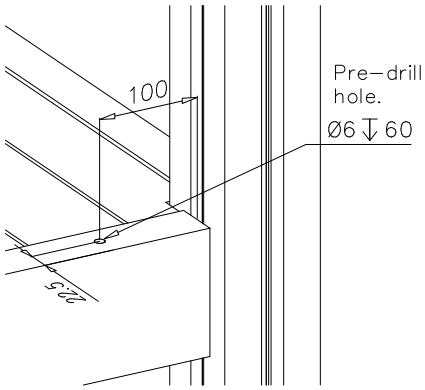

DET 2

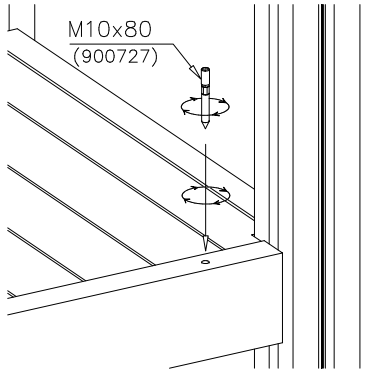

DET 3

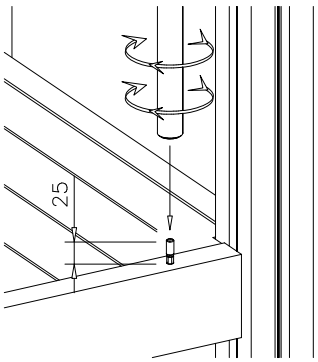

DET 4

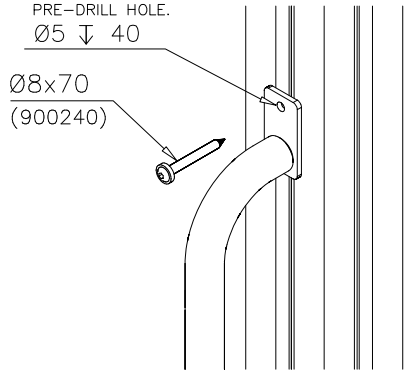

Copyright Lappset Group Ltd

16.2.2021

1

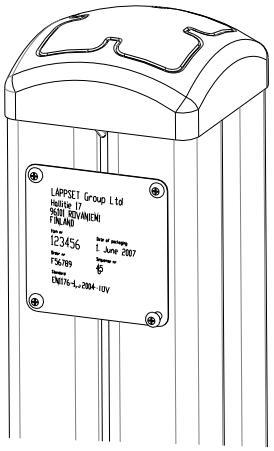

2

Tuotekyltti tulee tuotteen mukana yhdellä seuraavista tavoista:

1) Metallinen tuotekyltti ja kiinnitysruuvit

- Kiinnitä tuotekyltti ruuveilla tolppaan noin 2 metrin korkeuteen kuvan 1 mukaisesti.

2) Tuotekylttitarra

- Puhdista maalattu metalli- tai vaneripinta pölystä ja kosteudesta. Liimaa tarra kuvan 2 mukaisesti.
- Huom. Älä kiinnitä tarraa karheapintaiseen laminaattiin tai maalattuun puuhun.

Vår produktmärkning levereras på ett av följande sätt:

1) Produktskylt i metall

- Fäst skylten med de medföljande skruvarna

2) Självhäftande produktetikett

- Rengör den pulverlackerade metallytan eller laminatytan så att den blir fri från smuts och fukt. Fäst etiketten enligt fig. 2.
- Obs! Fäst ej etiketten på detaljer med skrovlig yta eller på målat trä.

Product label is delivered by one of following ways:

1) Metal product label and screws

- Fasten the label with screws.

2) Label sticker

- Clean the painted metal or plywood surface from dirt and moisture. Fasten the sticker as shown in the figure 2.
- Note. Do not attach the sticker to rough surfaced laminate or painted wood.

La plaque d’informations produit est livrée sous l’une de ces 3 formes :

1) Plaque métallique et vis

- Fixez la plaque à l’aide des vis.

2) Etiquette autocollante

- Avant de coller l’étiquette, nettoyez le composant métallique peint ou la plaque de contreplaqué, de toute saleté. La surface doit être sèche (voir image 2).
- Attention, ne pas coller l’étiquette sur une surface lamellé-collée irrégulière ou sur du bois peint.

Die Auslieferung des Produktaufklebers erfolgt auf eine dieser Arten:

1) Produkt-Schild aus Metall incl. Schrauben

- Die Befestigung des Schildes erfolgt mittels der Schrauben.

2) Aufkleber

-Entfernen Sie zunächst Schmutz und Feuchtigkeit vom lackierten Metall bzw. von der Holzoberfläche und bringen Sie den Aufkleber wie im Bild oben rechts beschrieben auf den gesäuberten Untergrund auf.
- Beachten Sie: Bringen Sie den Aufkleber nicht auf raues laminiertes oder lackiertes Holz an.

LAPPSET®
BASIC PRODUCTS

703139

DATE: 22.10.2015

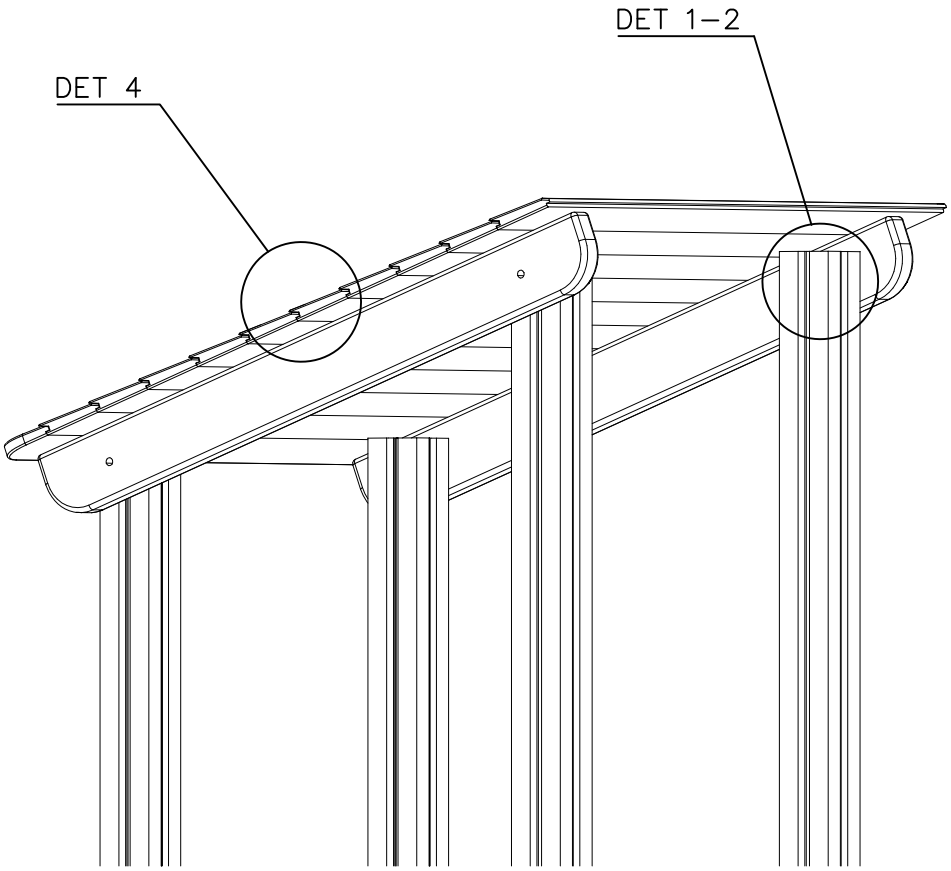

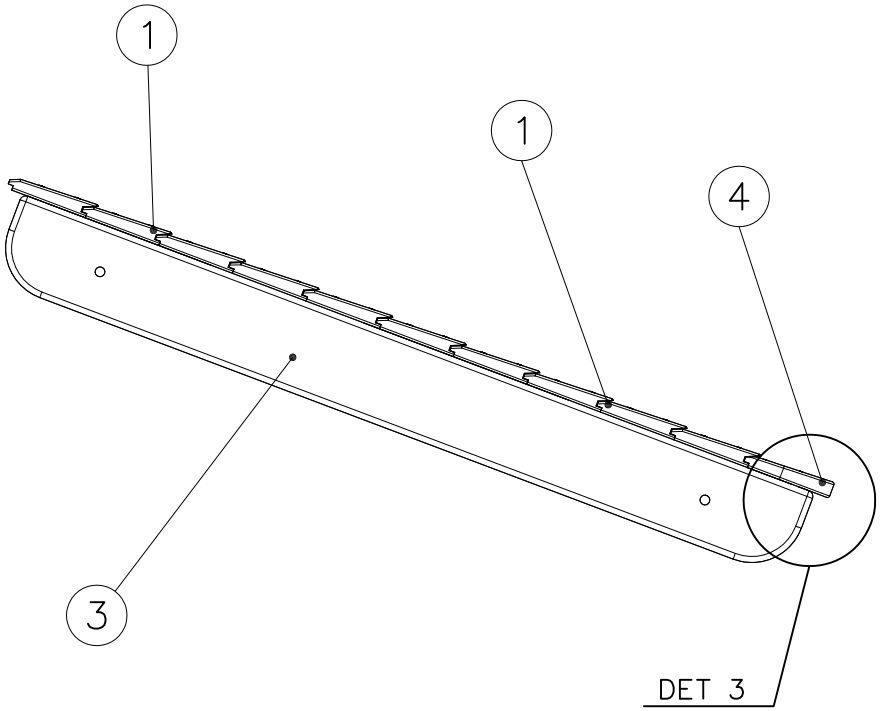

① 703137	PCS	10	② 703138	PCS	1
17/22x122x1185			17/22x122x1185		
③ 707296	PCS	2	④ 980101	PCS	44
45x120x1120			Ø4.5x70		
⑤ 903093	PCS	4		PCS	
Ø8x90					
	PCS			PCS	
	PCS			PCS	
	PCS			PCS	
	PCS			PCS	
	PCS			PCS	

Copyright Lappset Group Ltd

LAPPSET®

703139

BASIC PRODUCTS

DATE: 22.10.2015

DET 1

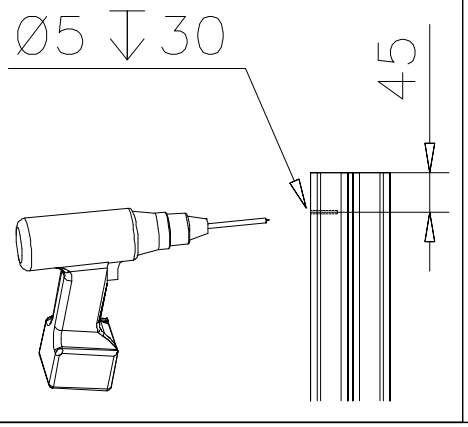

DET 2

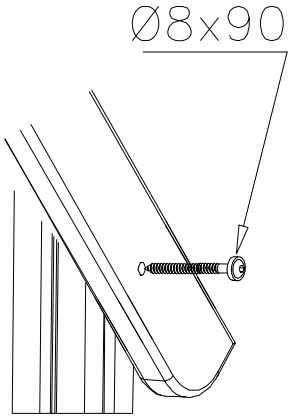

DET 3

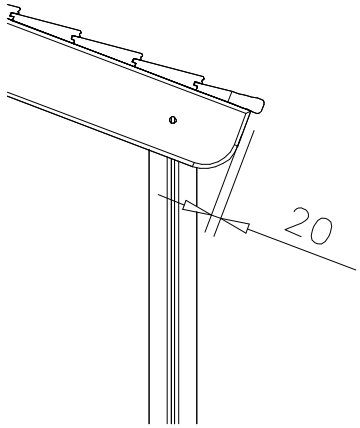

DET 4

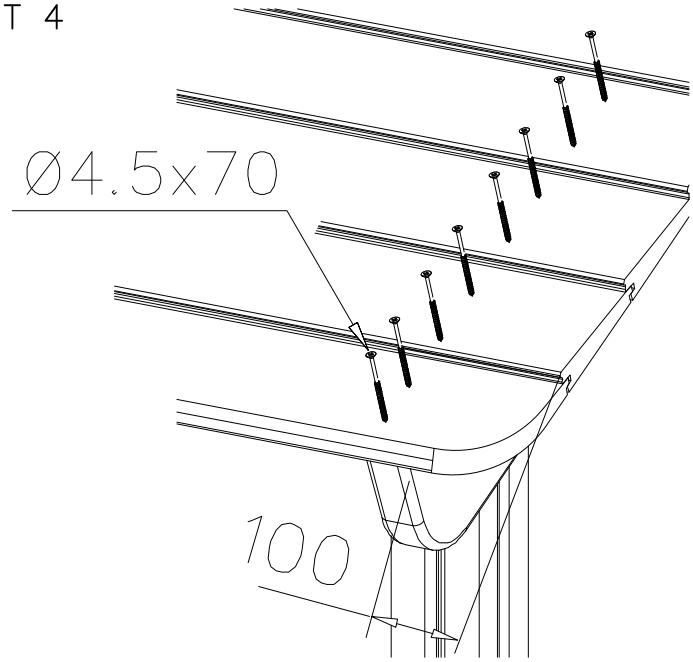

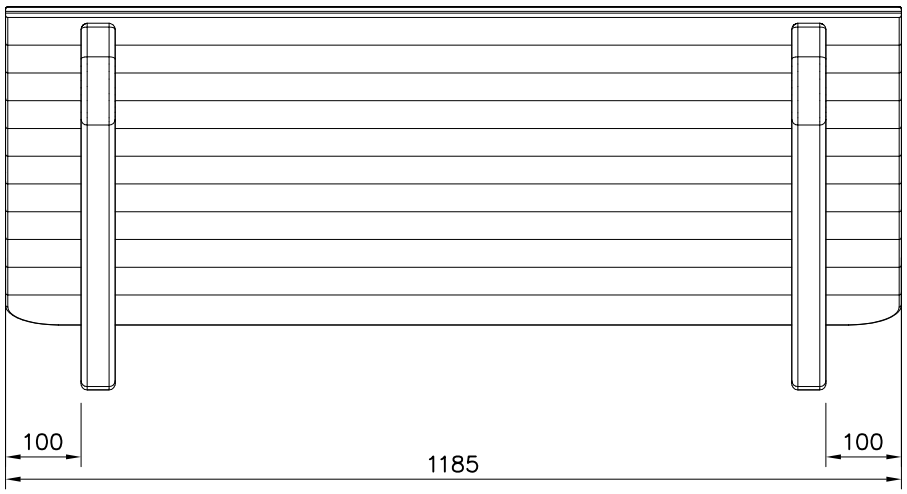

Copyright 1998 Lappset Group Ltd