LAPPSET®

FLORA

ASENNUSOHJE
MONTERINGSANSVISNING
INSTALLATION INSTRUCTION
AUFBAUANLEITUNG
NOTICE D'INSTALLATION

DATE: 22.11.2018

175591

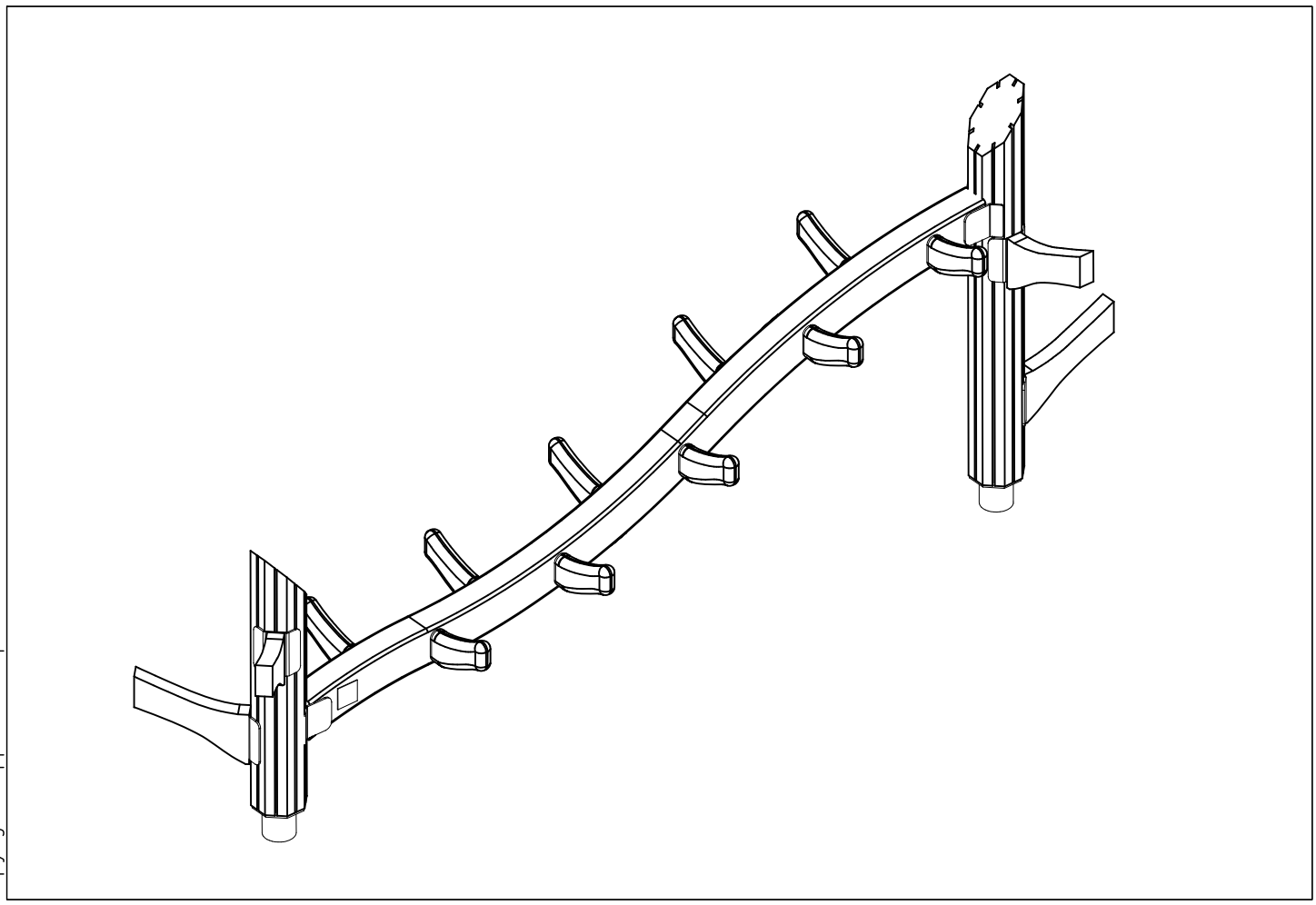

Copyright Lappset Group Ltd

LAPPSET®

FLORA

175591

3

DATE: 22.11.2018

702286	705789	708574	708576	708577	900240
PCS 1	PCS 5	PCS 1	PCS 1	PCS 1	PCS 40
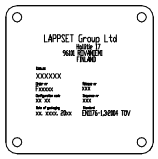	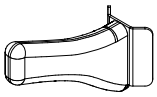			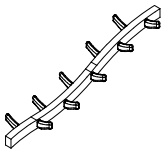	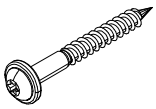
65x65	l=333	140x140x1200	140x140x800	L=2260	Ø8x70

903093	903112	905083	905104	905112	906503
PCS 8	PCS 2	PCS 8	PCS 16	PCS 8	PCS 4
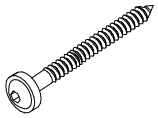		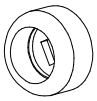			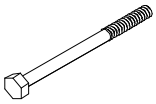
Ø8x90	L=750	Ø32	M10	Ø22	M8x120

909506	910186	980150	980151		
PCS 4	PCS 4	PCS 4	PCS 20	PCS	PCS
	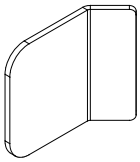				
Ø3.5x13	100x119	M8	Ø16/8.4		

PCS	PCS	PCS	PCS	PCS	PCS

PCS	PCS	PCS	PCS	PCS	PCS

PCS	PCS	PCS	PCS	PCS	PCS

PCS	PCS	PCS	PCS	PCS	PCS

Copyright Lappset Group Ltd

LAPPSET®
FLORA

175591

DATE: 22.11.2018

EN/AS Impact Area 18.4 m2

1:50
0 2

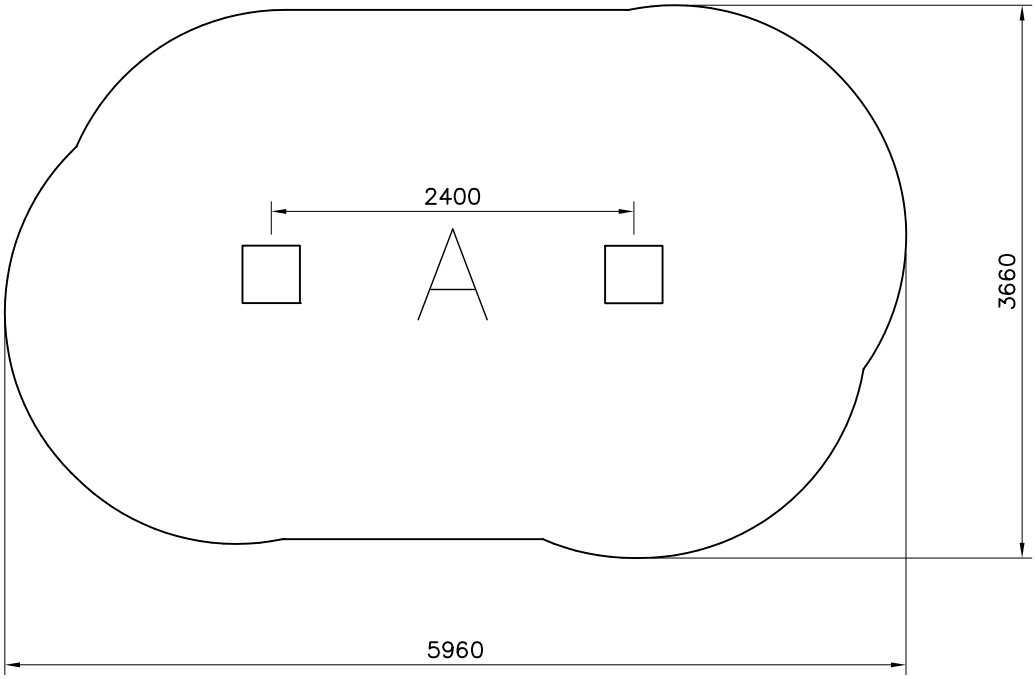

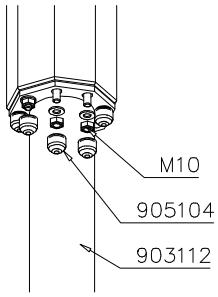

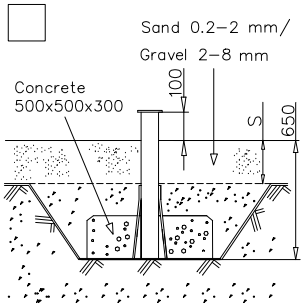

Copyright Lappset Group Ltd

LAPPSET®

FLORA

175591

DATE: 22.11.2018

5

EN/AS Impact Area 18.4 m2

Falling Space 19.1 m2

Max Falling Height 900 mm

1:50

0 2

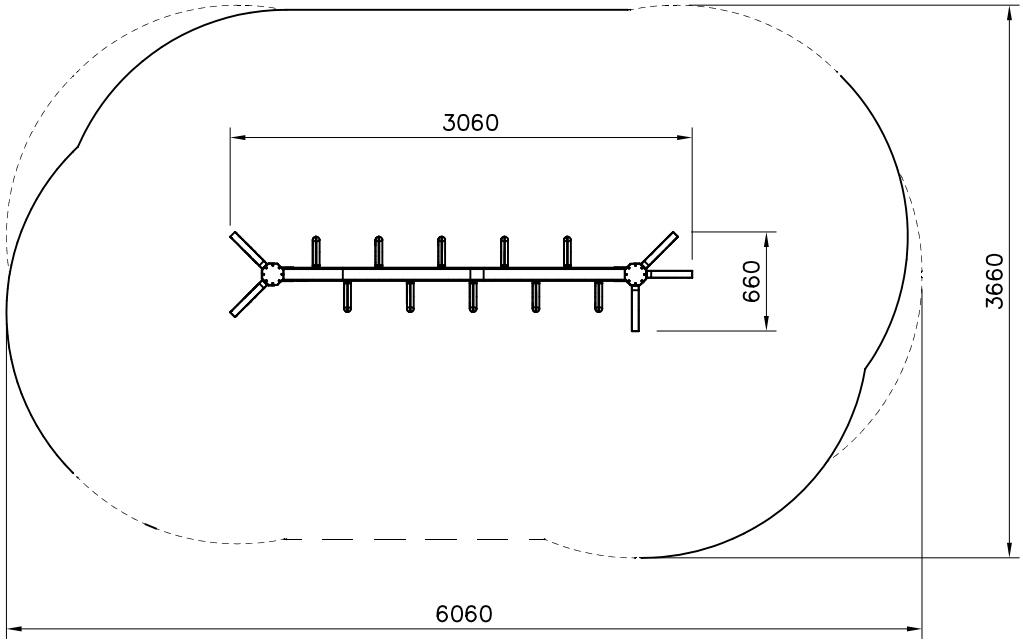

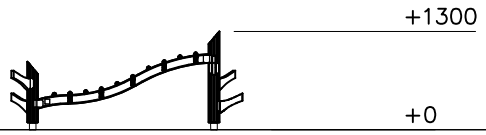

Copyright Lappset Group Ltd

LAPPSET®

FLORA

175591

DATE: 22.11.2018

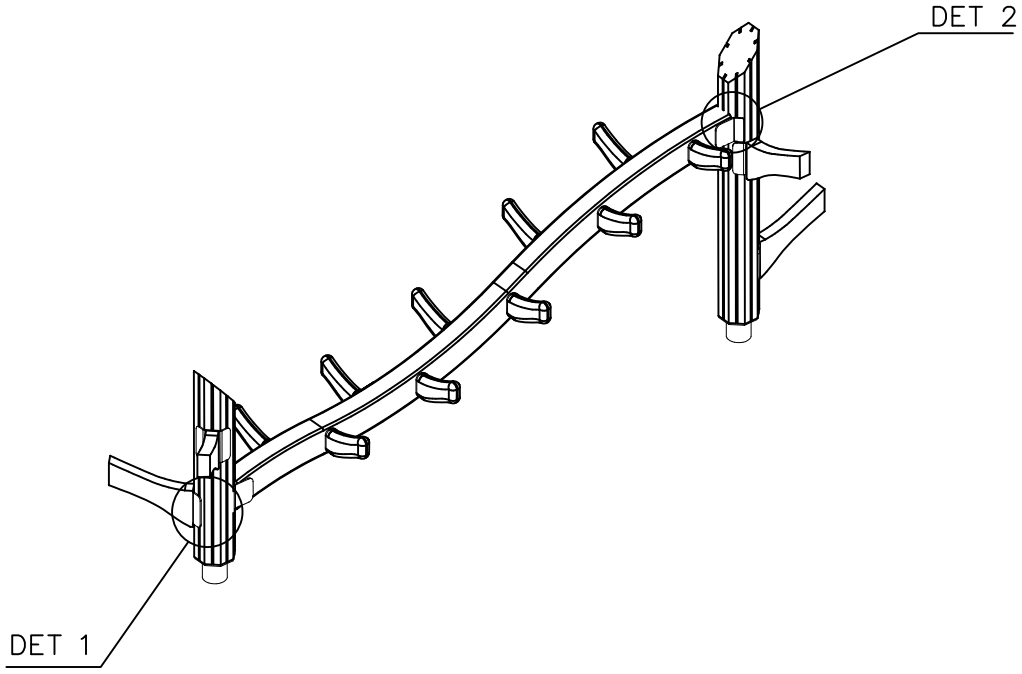

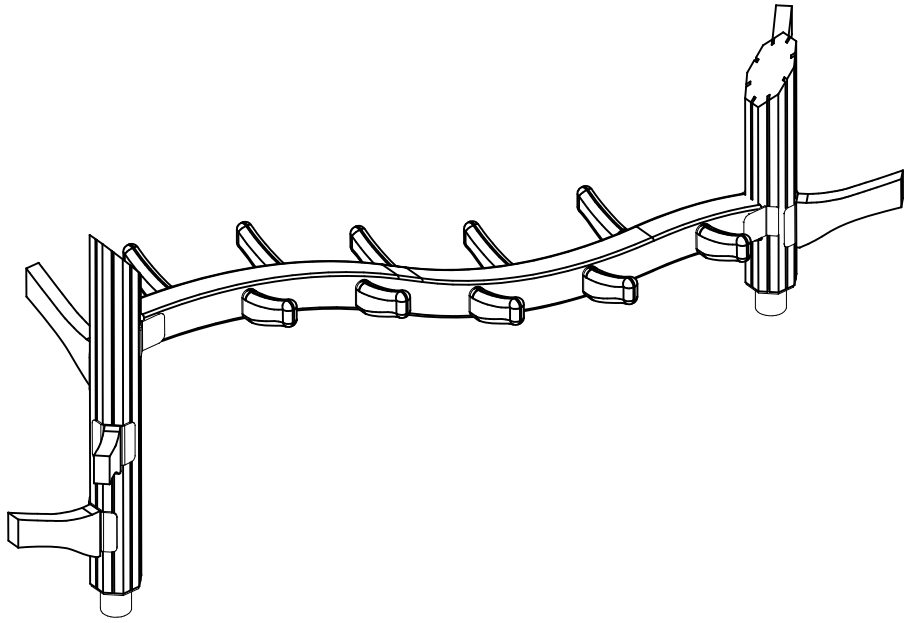

Copyright Lappset Group Ltd

LAPPSET®
FLORA

175591

DATE: 22.11.2018

6A

DET 1

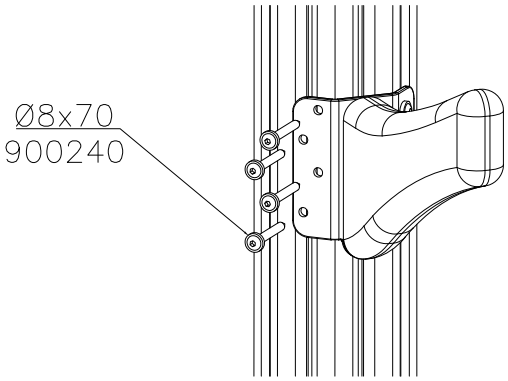

DET 2

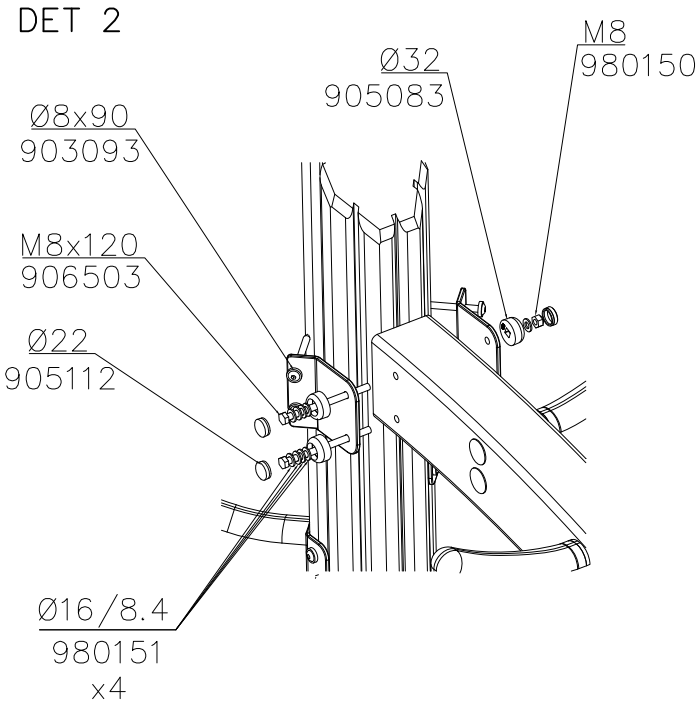

Copyright Lappset Group Ltd

LAPPSET®
FLORA

175591

TOWER A
7

DATE: 22.11.2018

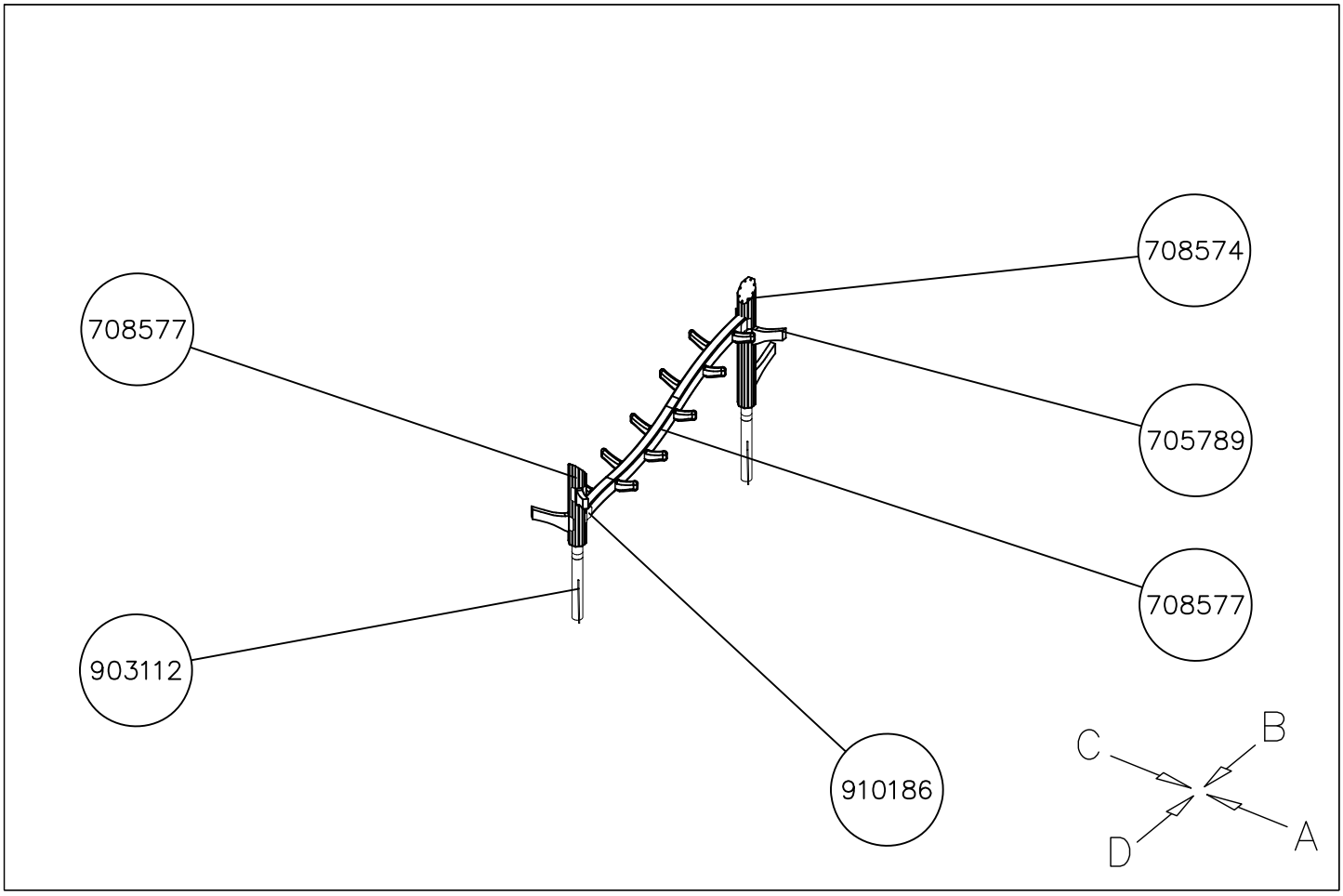

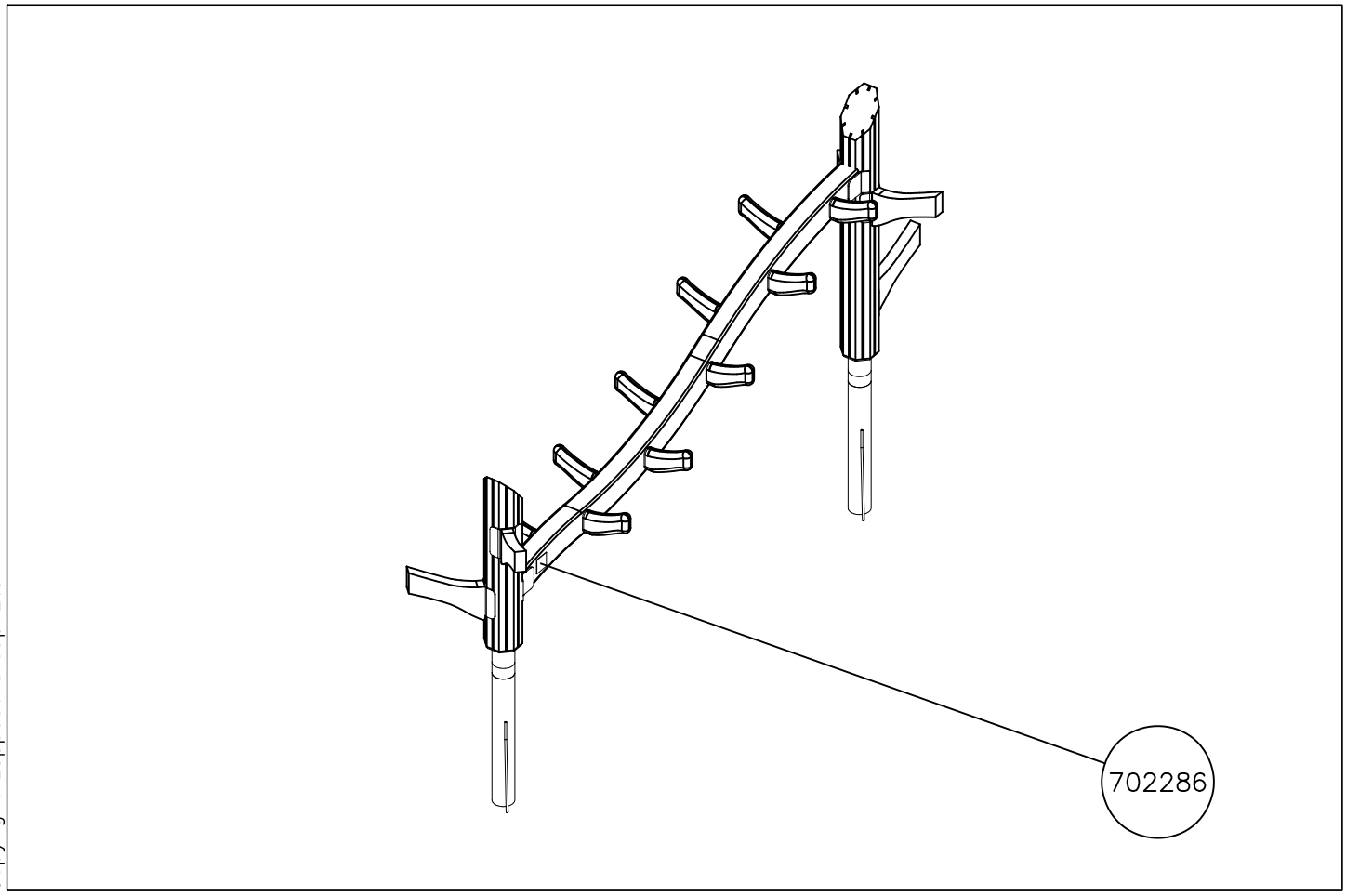

Copyright Lappset Group Ltd

LAPPSET®

FLORA

175591

TOWER A

7a

DATE: 22.11.2018

1:50

A

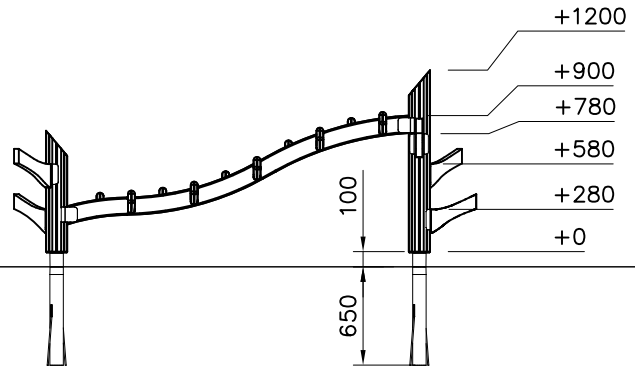

B

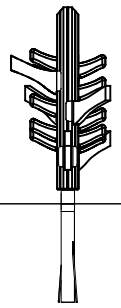

C

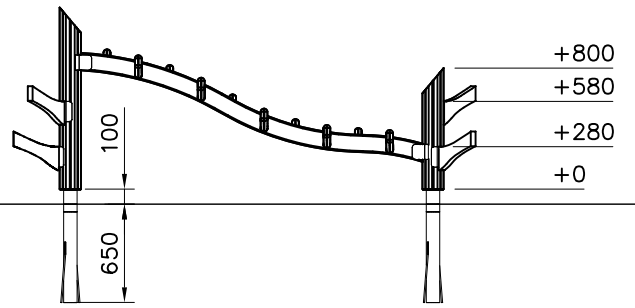

D

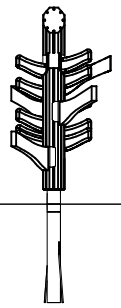

Copyright Lappset Group Ltd

LAPPSET®

FLORA

175591

DATE: 22.11.2018

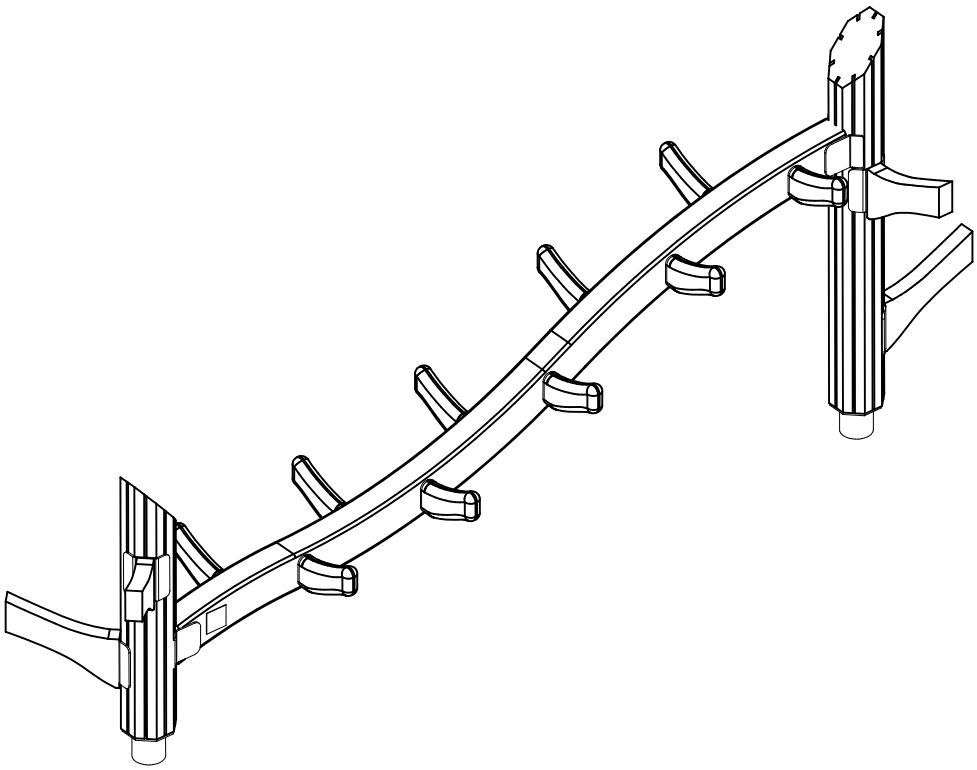

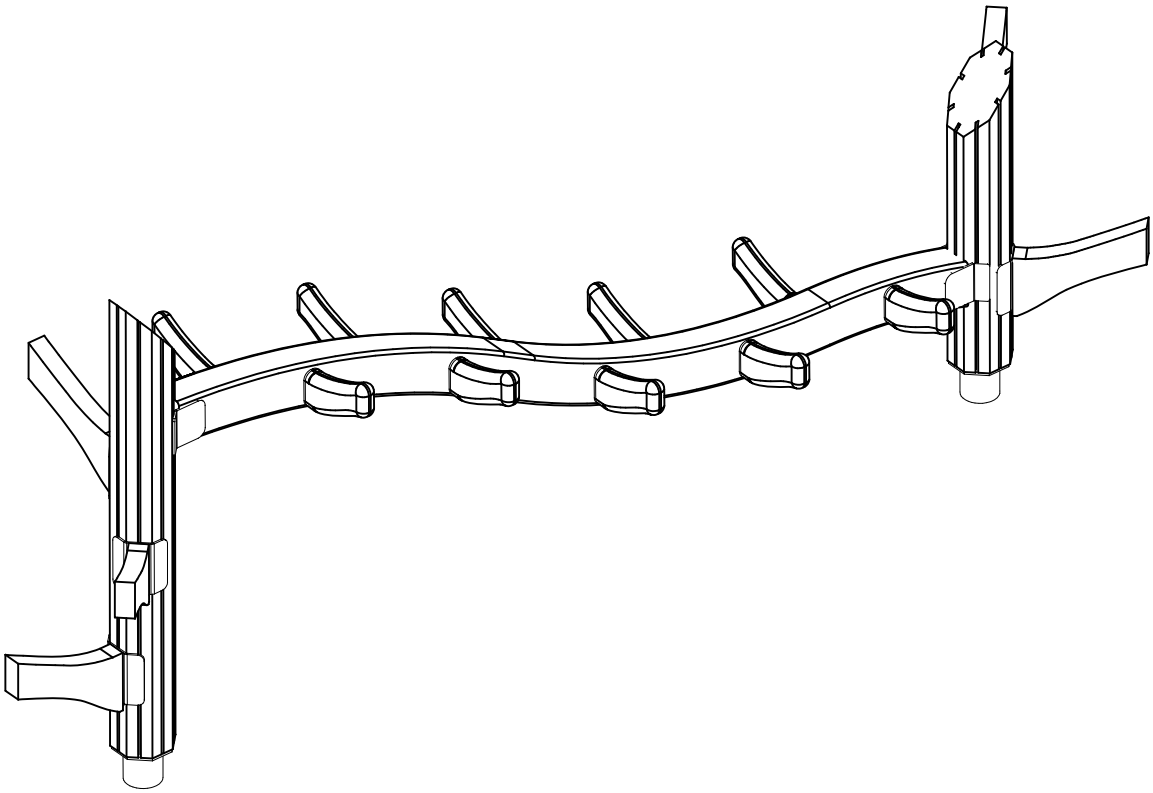

Copyright Lappset Group Ltd

11.5.2017

1

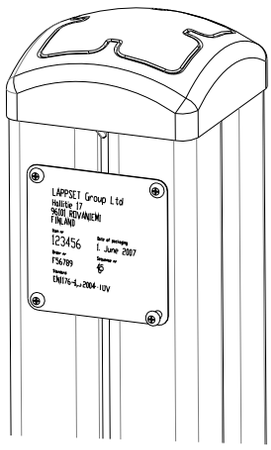

2

Tuotekyltti tulee tuotteen mukana yhdellä seuraavista tavoista:

1) Metallinen tuotekyltti ja kiinnitysruuvit

- Kiinnitä tuotekyltti ruuveilla tolppaan noin 2 metrin korkeuteen kuvan 2 mukaisesti.

2) Tuotekylttitarra

- Puhdista maalattu metalli- tai vaneripinta pölystä ja kosteudesta. Liimaa tarra kuvan 3 mukaisesti.
- Huom. Älä kiinnitä tarraa karheapintaiseen laminaattiin tai maalattuun puuhun.

Vår produktmärkning levereras på ett av följande sätt:

1) Produktskylt i metall

- Fäst skylten med de medföljande skruvarna

2) Självhäftande produktetikett

-Rengördenpulverlackerademetallytanellerlaminatytansåattdenblirfrifrånsmutsochfukt.Fästetikettenenligtfig.3.
- Obs! Fäst ej etiketten på detaljer med skrovlig yta eller på målat trä.

Product label is delivered by one of following ways:

1) Metal product label and screws

- Fasten the label with screws.

2) Label sticker

-Cleanthepaintedmetalorplywoodsurfacefromdirtandmoisture.Fastenthestickerasshowninthefigure3.
- Note. Do not attach the sticker to rough surfaced laminate or painted wood.

La plaque d'informations produit est livrée sous l'une de ces 3 formes :

1) Plaque métallique et vis

- Fixez la plaque à l'aide des vis.

2) Etiquette autocollante

- Avant de coller l'étiquette, nettoyez le composant métallique peint ou la plaque de contreplaqué, de toute saleté. La surface doit être sèche (voir image 3).
- Attention, ne pas coller l'étiquette sur une surface lamellé-collée irrégulière ou sur du bois peint.

Die Auslieferung des Produktaufklebers erfolgt auf eine dieser Arten:

1) Produkt-Schild aus Metall incl. Schrauben

- Die Befestigung des Schildes erfolgt mittels der Schrauben.

2) Aufkleber

-EntfernenSiezunächstSchmutzundFeuchtigkeitvomlackiertenMetallbzw.vonderHolzoberflächeundbringenSieden Aufkleber wie im Bild oben rechts beschrieben auf den gesäuberten Untergrund auf.
- Beachten Sie: Bringen Sie den Aufkleber nicht auf raues laminiertes oder lackiertes Holz an.