LAPPSET®

CLOXX

ASENNUSOHJE
MONTERINGSANSVISNING
INSTALLATION INSTRUCTION
AUFBAUANLEITUNG
NOTICE D'INSTALLATION

REF: 220130
DATE: 19.2.2015

220130

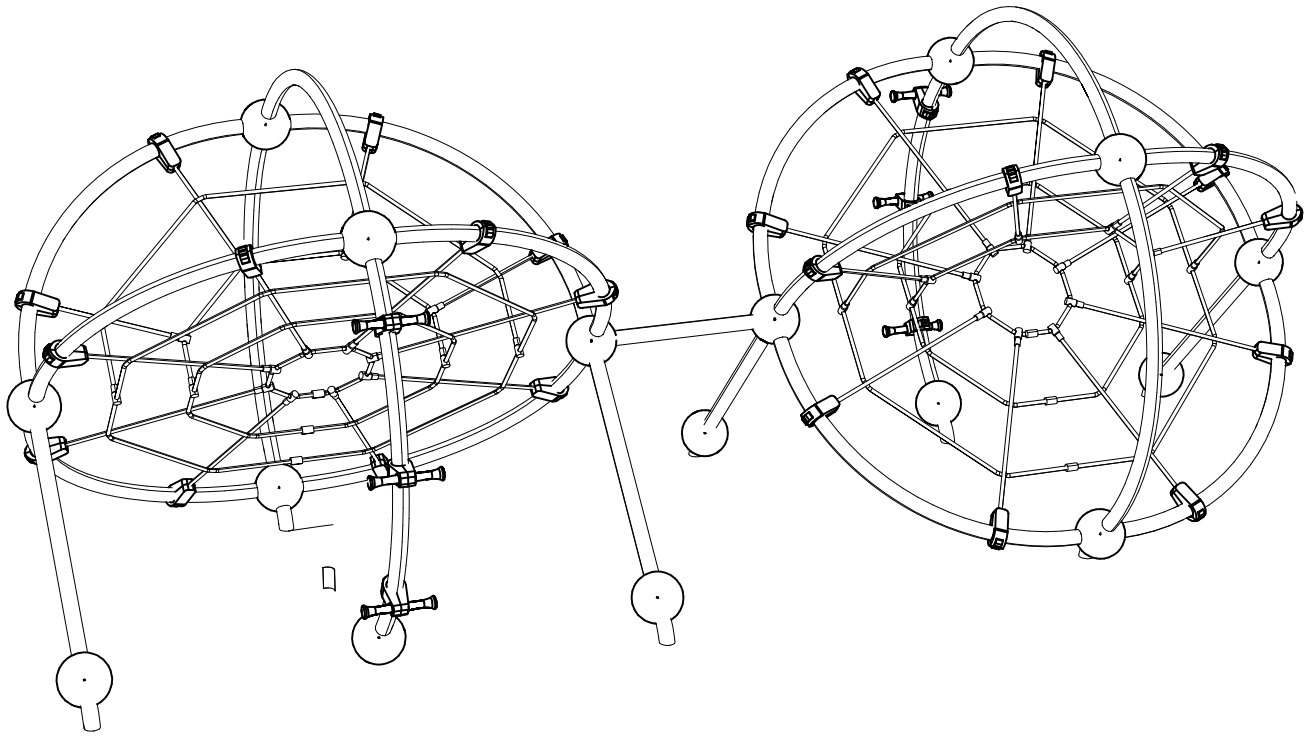

Copyright Lappset Group Ltd

LAPPSET®

CLOXX

220130

REF: 220130
DATE: 19.2.2015

3

701994	701998	902022	902134	904747	902253
PCS 2	PCS 8	PCS 1	PCS 16	PCS 42	PCS 6
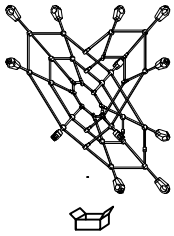	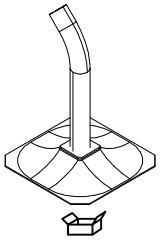	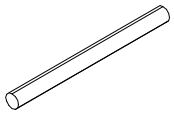 L 710	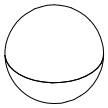	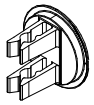 60x60x2	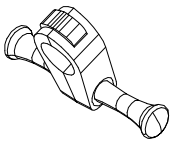

902418	902424	903699	903700	702341	702633
PCS 18	PCS 4	PCS 2	PCS 2	PCS 1	PCS 1
	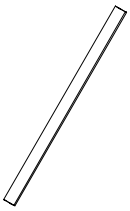 L 1034	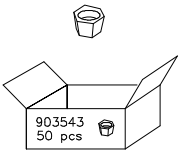	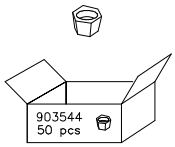	90x50	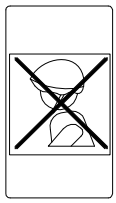 90x50

PCS	PCS	PCS	PCS	PCS	PCS
PCS	PCS	PCS	PCS	PCS	PCS
PCS	PCS	PCS	PCS	PCS	PCS
PCS	PCS	PCS	PCS	PCS	PCS
PCS	PCS	PCS	PCS	PCS	PCS

Copyright Lappset Group Ltd

LAPPSET®

CLOXX

220130

REF: 220130
DATE: 19.2.2015

4

EN/AS Impact Area 37.7 m2 (406 sq ft)
Grid size = 500 mm. (20" in)

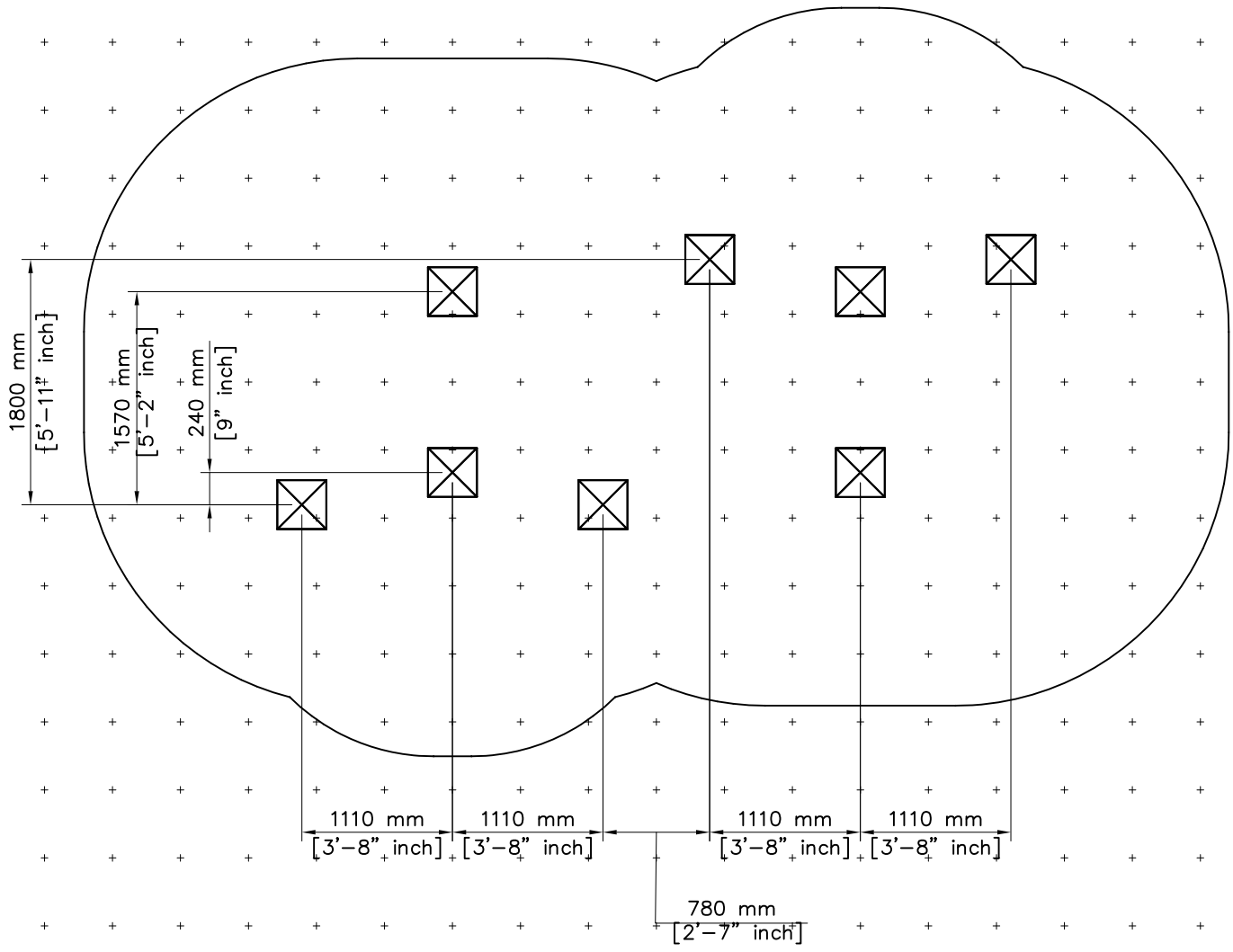

Copyright Lappset Group Ltd

LAPPSET®

CLOXX

220130

REF: 220130
DATE: 19.2.2015

——— EN/AS Impact Area 37.7 m2 (406 sq ft)

– – – – Falling Space 37.7 m2 (406 sq ft)

Max falling height 2100 mm. (6'–11" in)

1:75
0 3

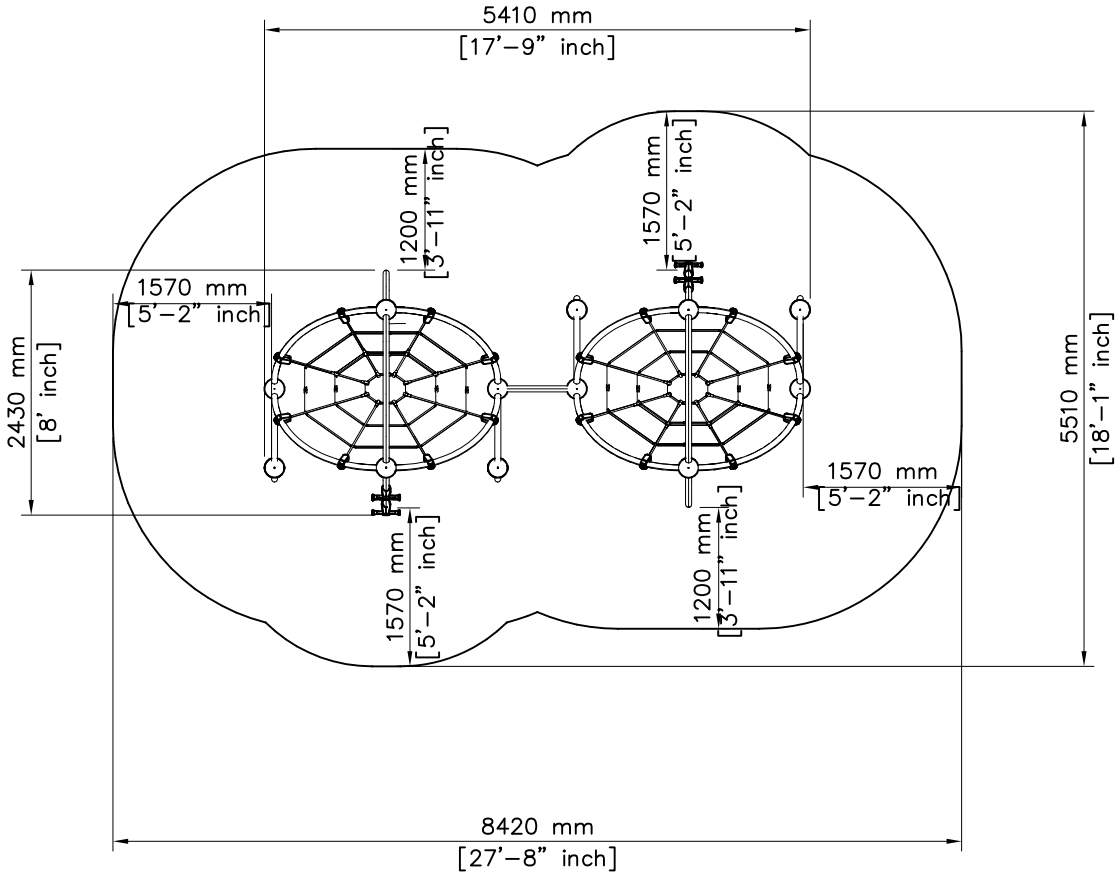

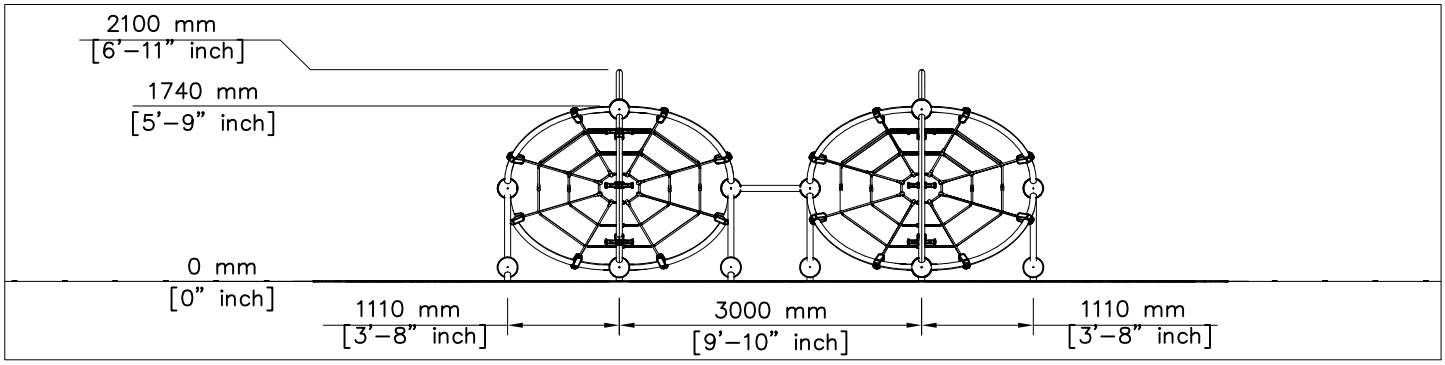

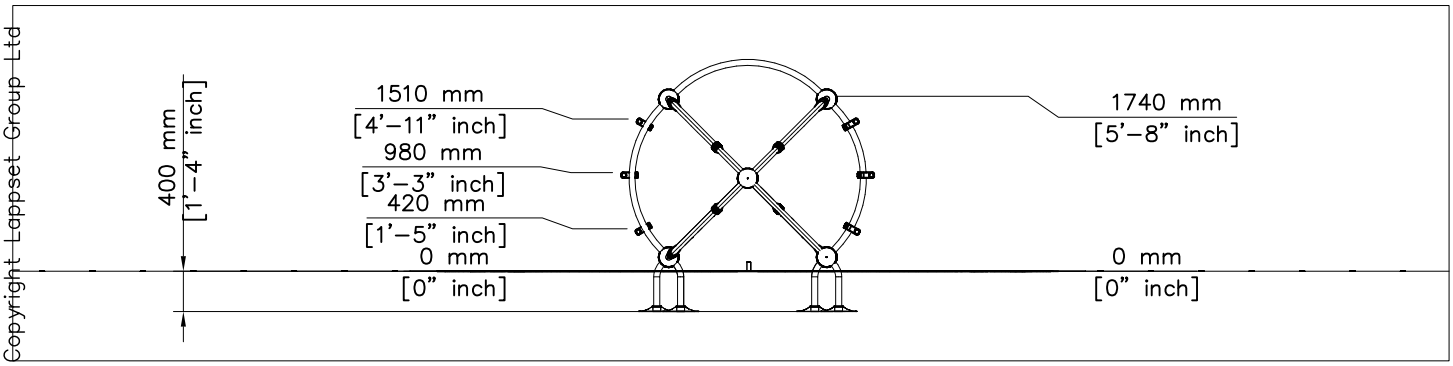

Copyright Lappset Group Ltd

LAPPSET®

CLOXX

220130

REF: 220130
DATE: 19.2.2015

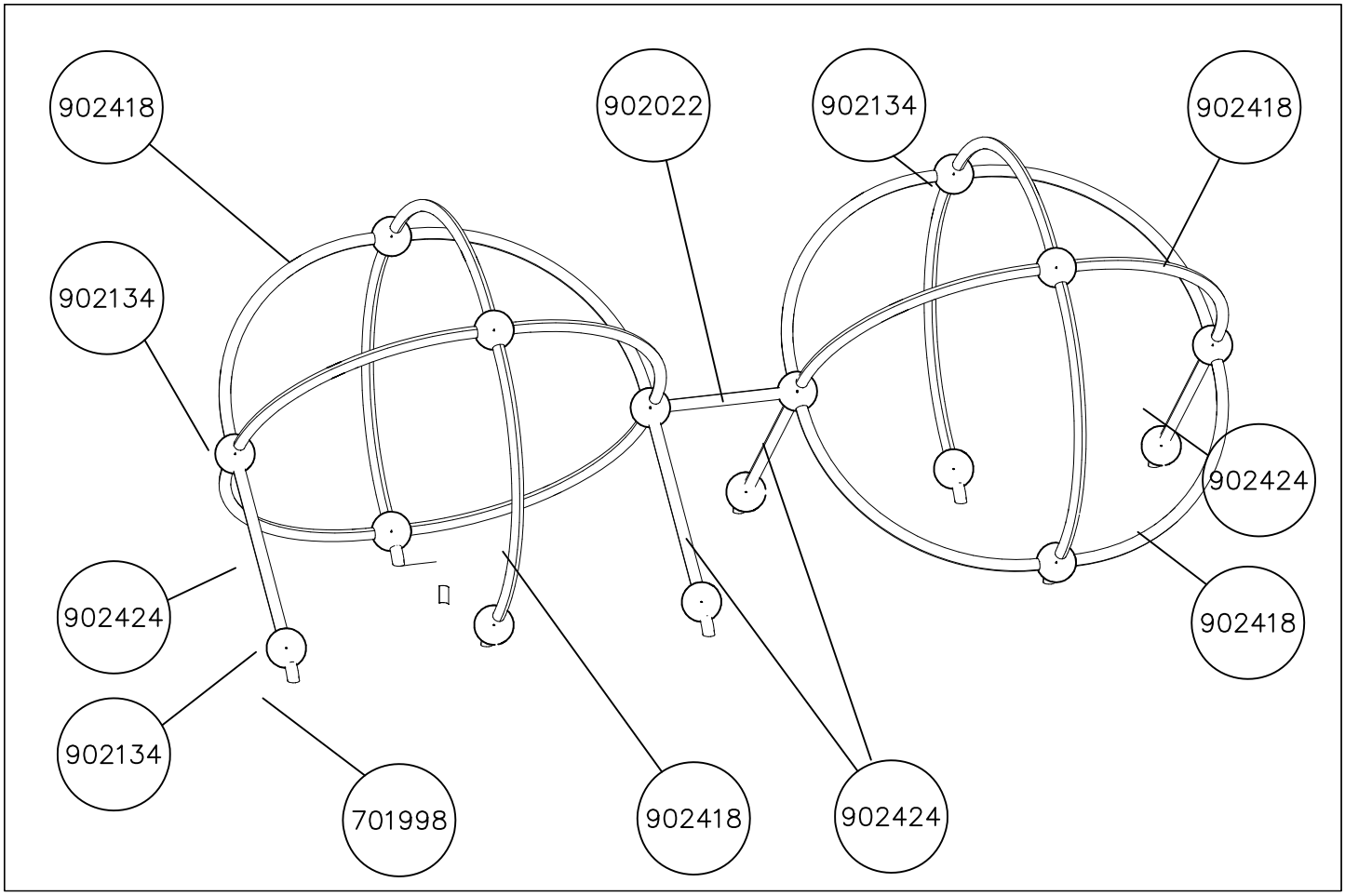

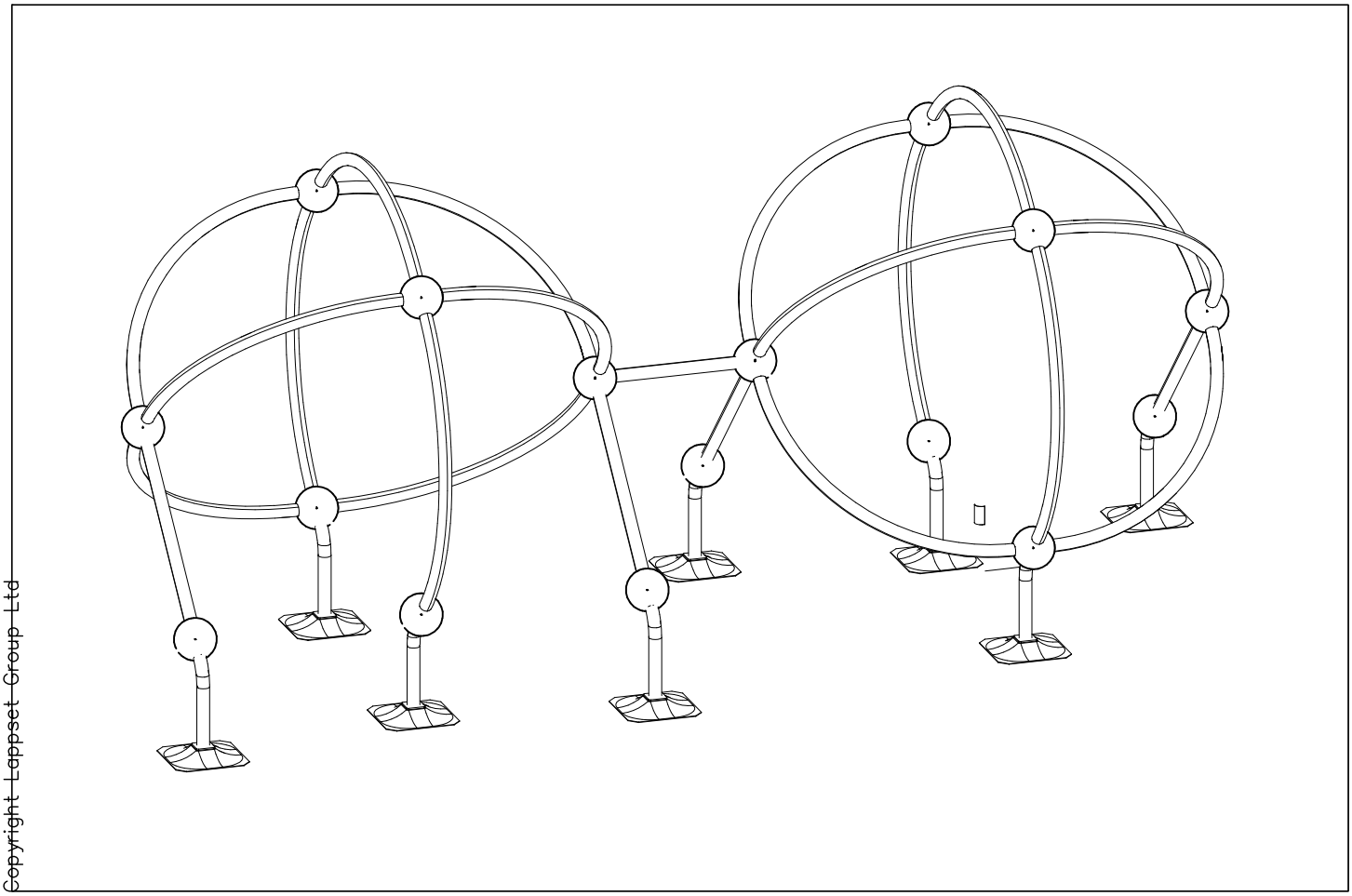

Copyright Lappset Group Ltd

LAPPSET®

CLOXX

220130

REF: 220130
DATE: 19.2.2015

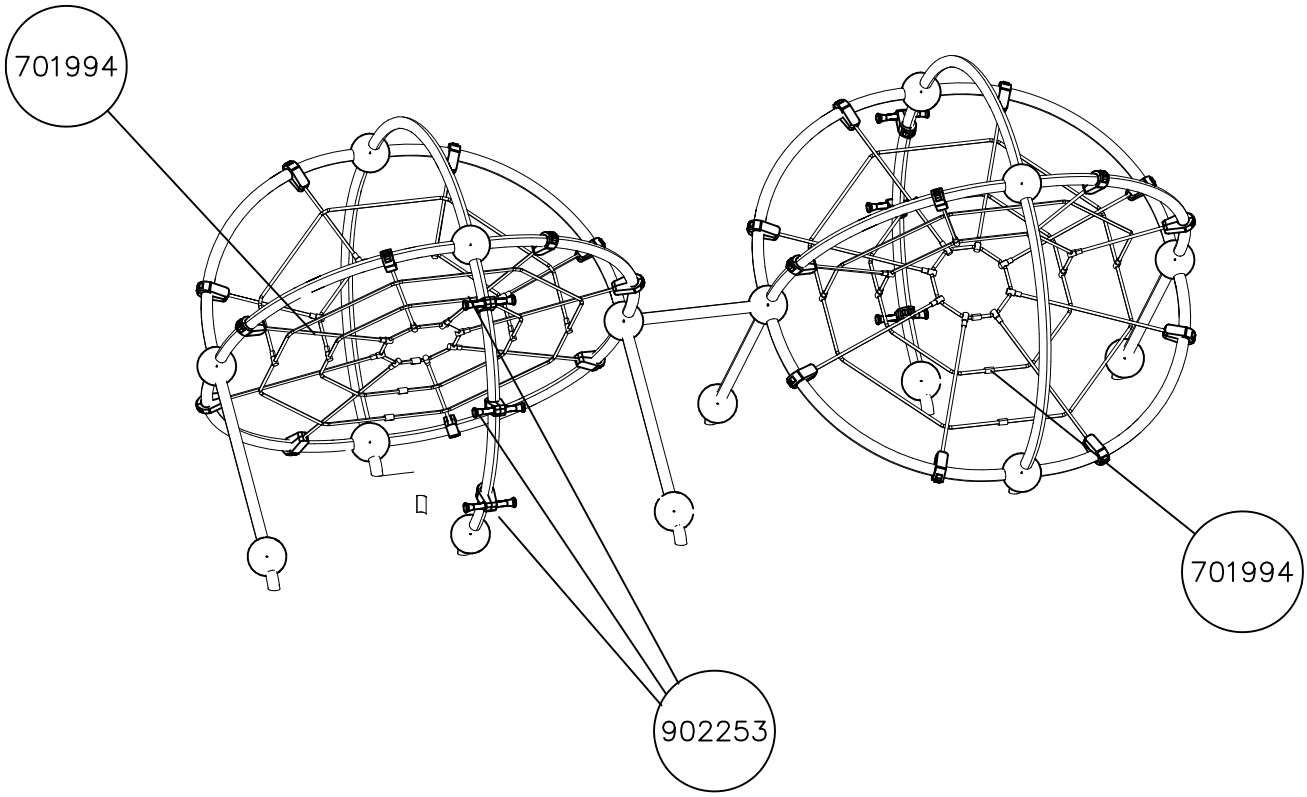

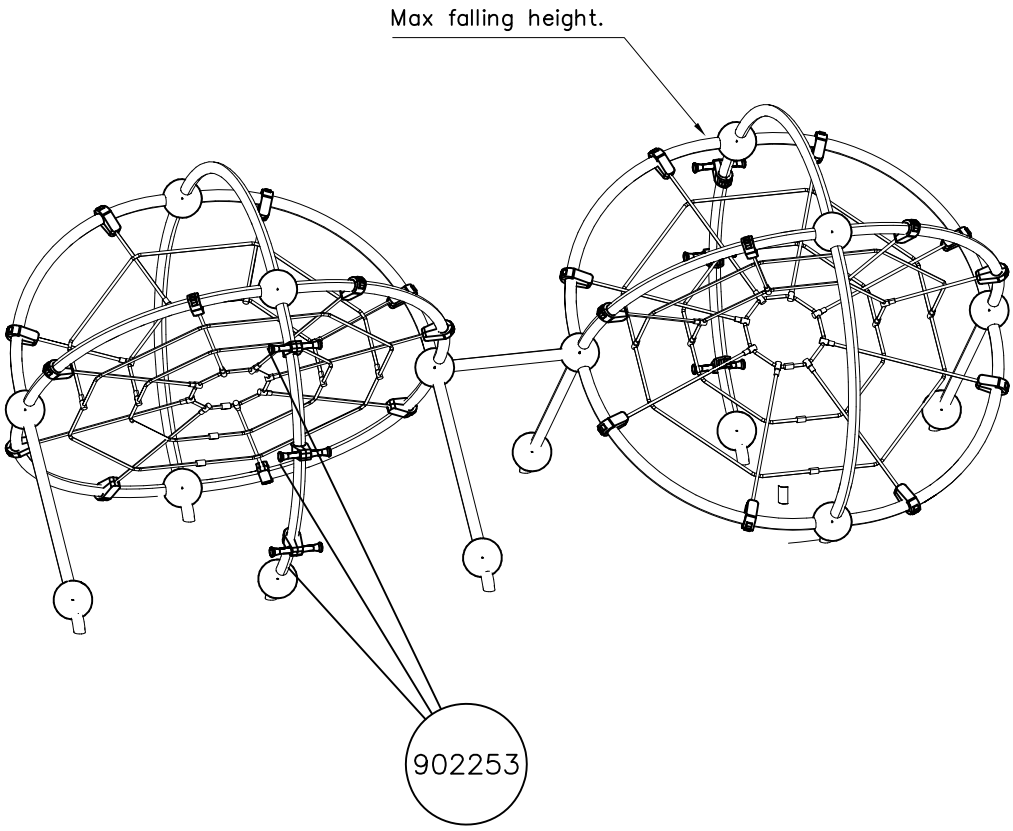

Copyright Lappset Group Ltd

LAPPSET®

SECURING

CLOXX

DATE: 3.10.2012

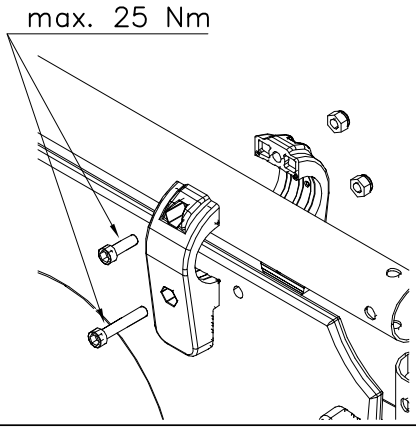

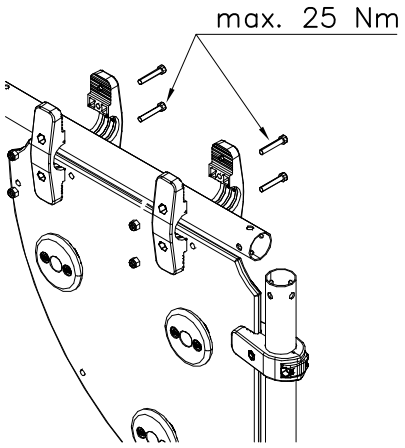

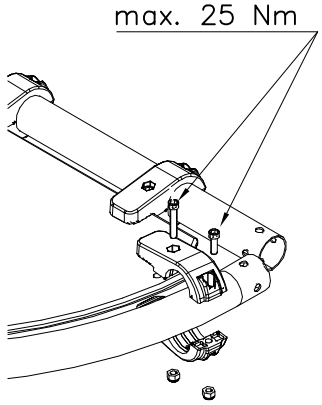

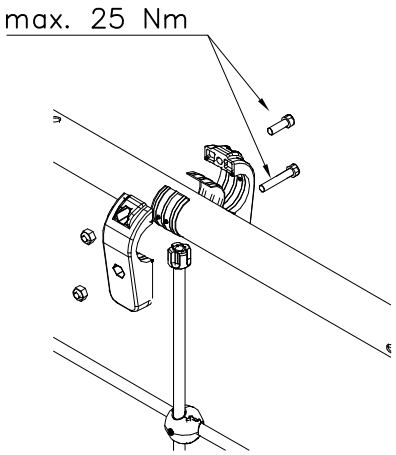

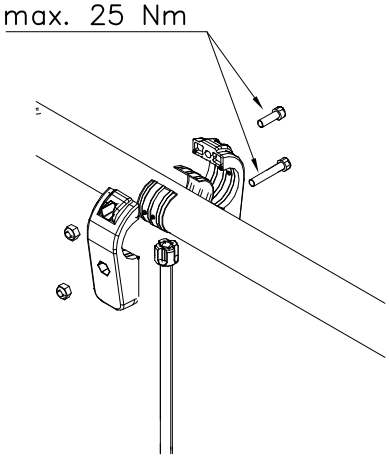

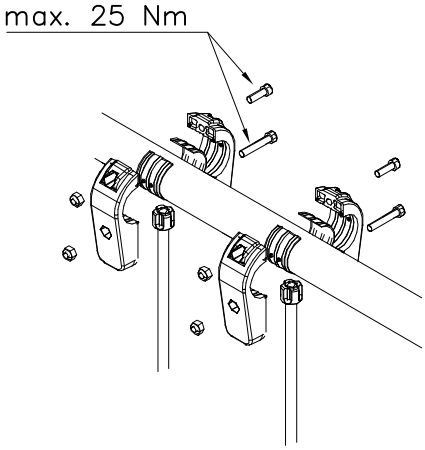

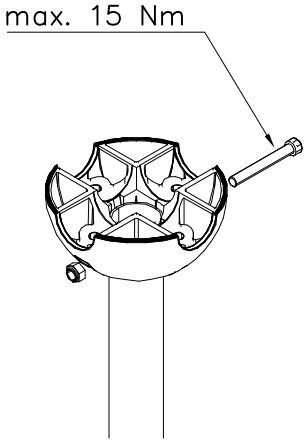

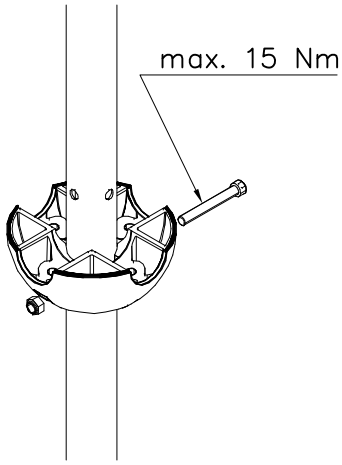

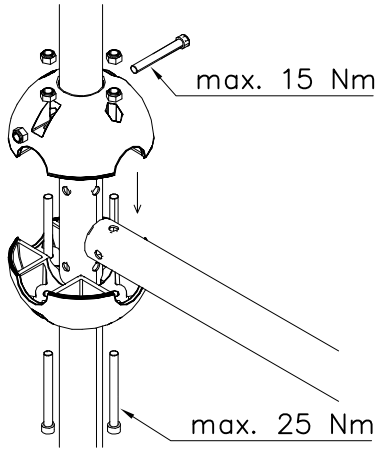

Security plugs are included only for selected products.

Hox!
Pultit on kiristettävä lopulliseen kireyteen, ennen turvapinnien asennusta.

Note!
Tighten bolts properly, before installing security plugs.

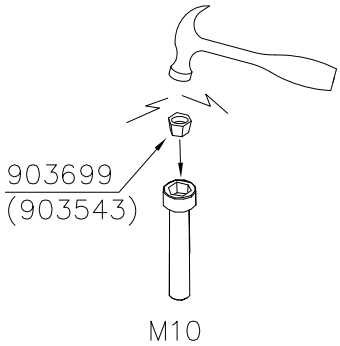

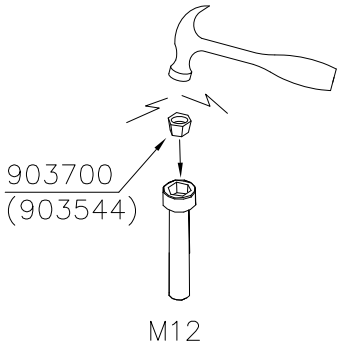

Copyright Lappset Group Ltd

1

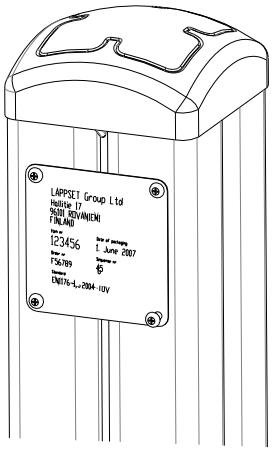

2

Tuotekyltti tulee tuotteen mukana yhdellä seuraavista tavoista:

1) Metallinen tuotekyltti ja kiinnitysruuvit

- Kiinnitä tuotekyltti ruuveilla tolppaan noin 2 metrin korkeuteen kuvan 1 mukaisesti.

2) Tuotekylttitarra

- Puhdista maalattu metalli- tai vaneripinta pölystä ja kosteudesta. Liimaa tarra kuvan 2 mukaisesti.
- Huom. Älä kiinnitä tarraa karheapintaiseen laminaattiin tai maalattuun puuhun.

Vår produktmärkning levereras på ett av följande sätt:

1) Produktskylt i metall

- Fäst skylten med de medföljande skruvarna

2) Självhäftande produktetikett

- Rengör den pulverlackerade metallytan eller laminatytan så att den blir fri från smuts och fukt. Fäst etiketten enligt fig. 2.
- Obs! Fäst ej etiketten på detaljer med skrovlig yta eller på målat trä.

Product label is delivered by one of following ways:

1) Metal product label and screws

- Fasten the label with screws.

2) Label sticker

- Clean the painted metal or plywood surface from dirt and moisture. Fasten the sticker as shown in the figure 2.
- Note. Do not attach the sticker to rough surfaced laminate or painted wood.

La plaque d’informations produit est livrée sous l’une de ces 3 formes :

1) Plaque métallique et vis

- Fixez la plaque à l’aide des vis.

2) Etiquette autocollante

- Avant de coller l’étiquette, nettoyez le composant métallique peint ou la plaque de contreplaqué, de toute saleté. La surface doit être sèche (voir image 2).
- Attention, ne pas coller l’étiquette sur une surface lamellé-collée irrégulière ou sur du bois peint.

Die Auslieferung des Produktaufklebers erfolgt auf eine dieser Arten:

1) Produkt-Schild aus Metall incl. Schrauben

- Die Befestigung des Schildes erfolgt mittels der Schrauben.

2) Aufkleber

- Entfernen Sie zunächst Schmutz und Feuchtigkeit vom lackierten Metall bzw. von der Holzoberfläche und bringen Sie den Aufkleber wie im Bild oben rechts beschrieben auf den gesäuberten Untergrund auf.
- Beachten Sie: Bringen Sie den Aufkleber nicht auf raues laminiertes oder lackiertes Holz an.

LAPPSET®

902134

CLOXX

DATE: 3.5.2013

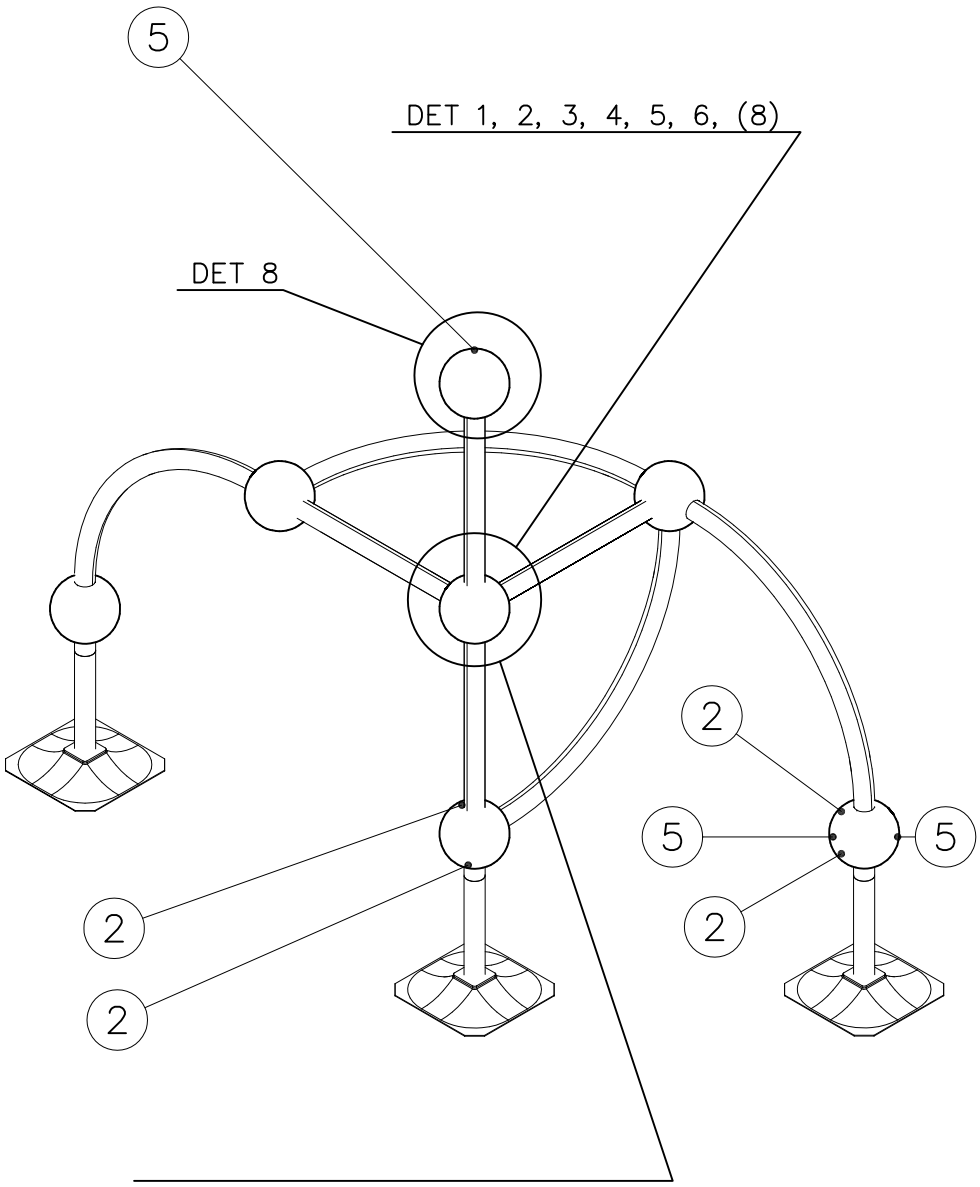

DO NOT TIGHTEN THE JOINTS UNTIL THE STRUCTURE IS COMPLETE.

	PCS		PCS
1 901803 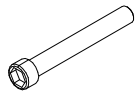 M12x90	2	2 901994 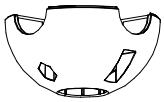 Ø190	2
3 902096 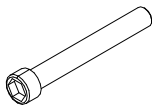 M12x120	4	4 902234 M12	6

Copyright Lappset Group Ltd

LAPPSET®

902134

CLOXX

DATE: 3.5.2013

DET 1

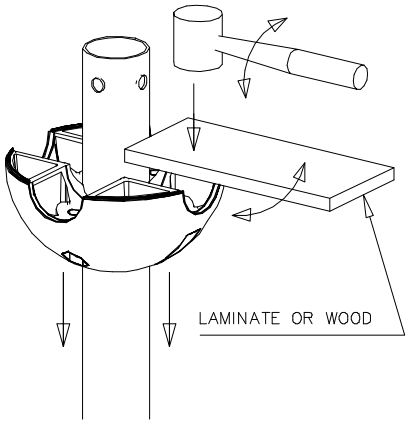

DET 2

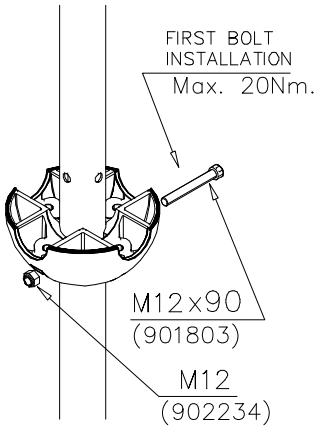

DET 3

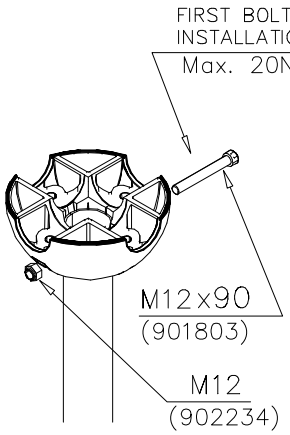

DET 4

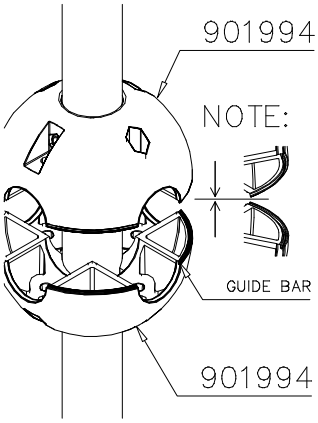

DET 5

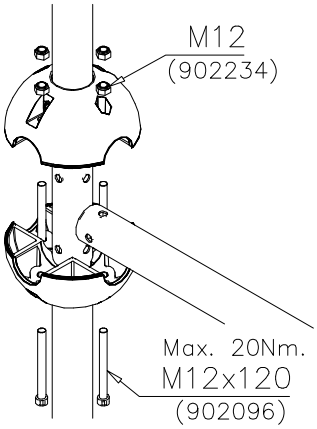

DET 6

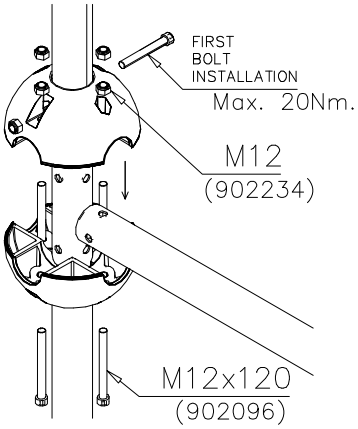

REMEMBER
FINAL
TIGHTENING

DET 7

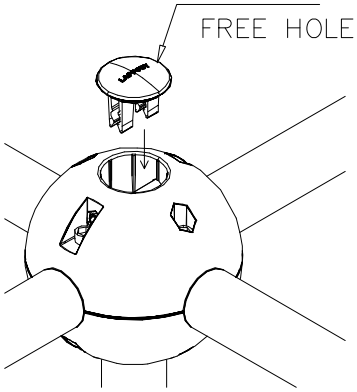

DET 8

Copyright 1998 Lappset Group Ltd

LAPPSET®

701994

CLOXX

DATE: 1.10.2007

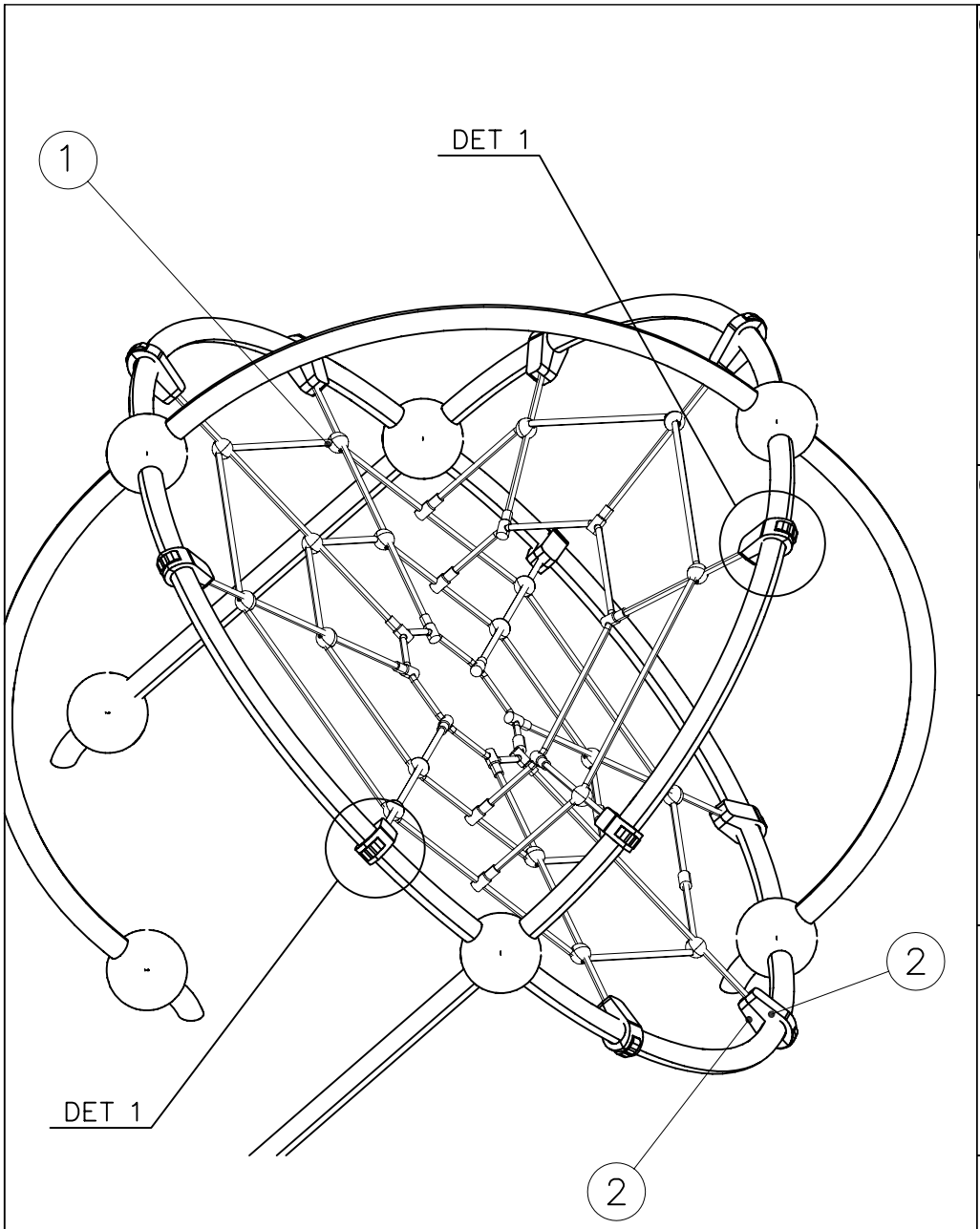

		PCS
1	701941	1
2	902195 150*50*50	24
3	902232 M10x55	12
4	902233 M10x30	12
5	902273	24
6	980161 M10	24

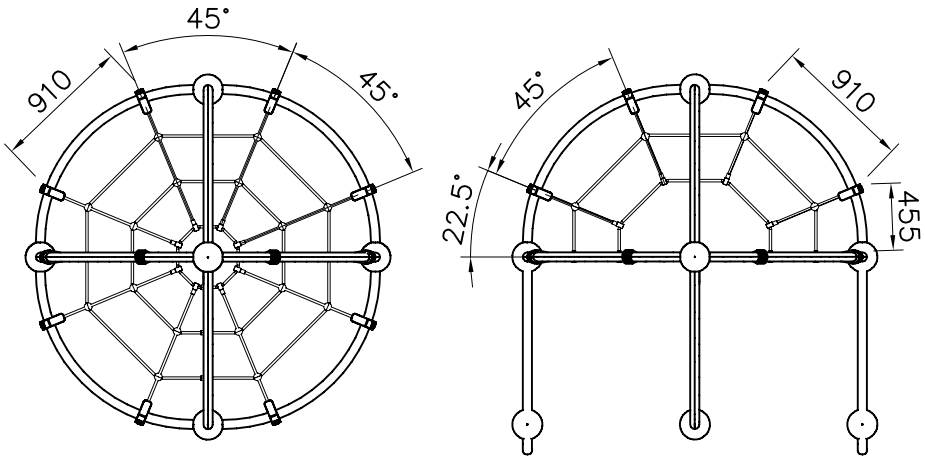

DET 1

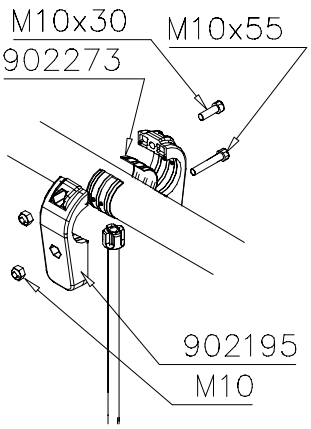

Copyright Lappset Group Ltd

LAPPSET®

902253

CLOXX

DATE: 11.2.2008

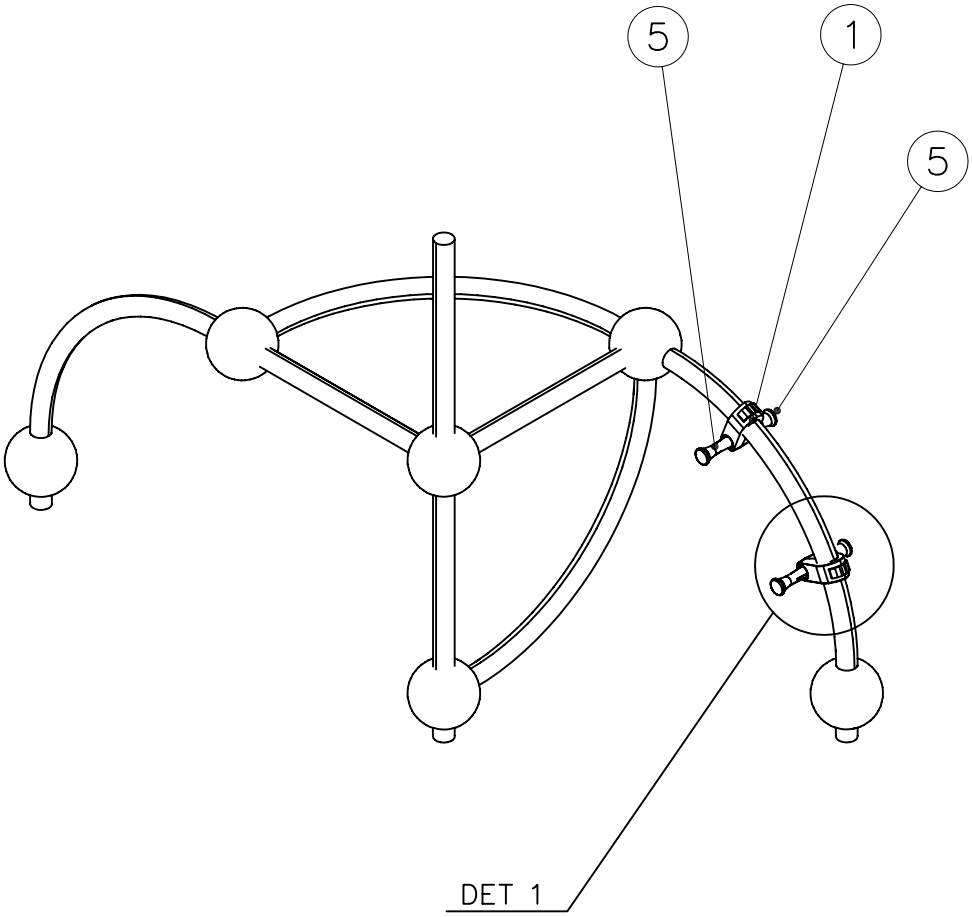

		PCS
1	902196 150x50x50	2
2	902232 M10x55	1
3	902233 M10x30	1
4	902273	2
5	905023 Ø50x126	2
6	905112 Ø22	2
7	909195 M8x190	1
8	980150 M8	1
9	980161 M10	2

DET 1

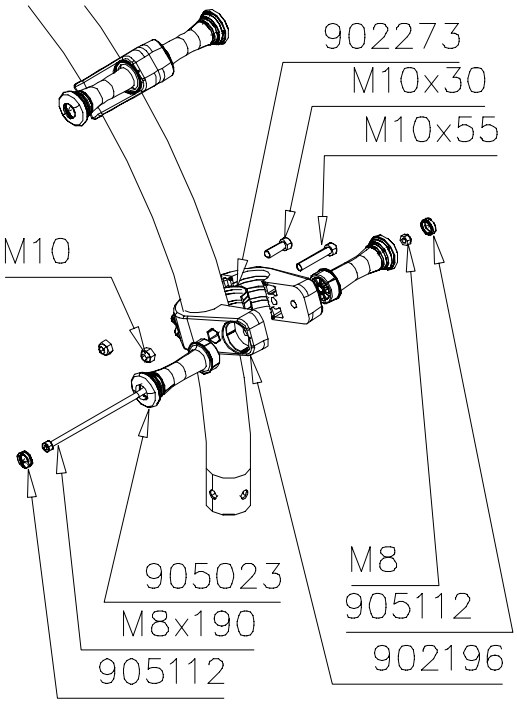

Copyright Lappset Group Ltd

LAPPSET®

902253

CLOXX

DATE: 11.2.2008

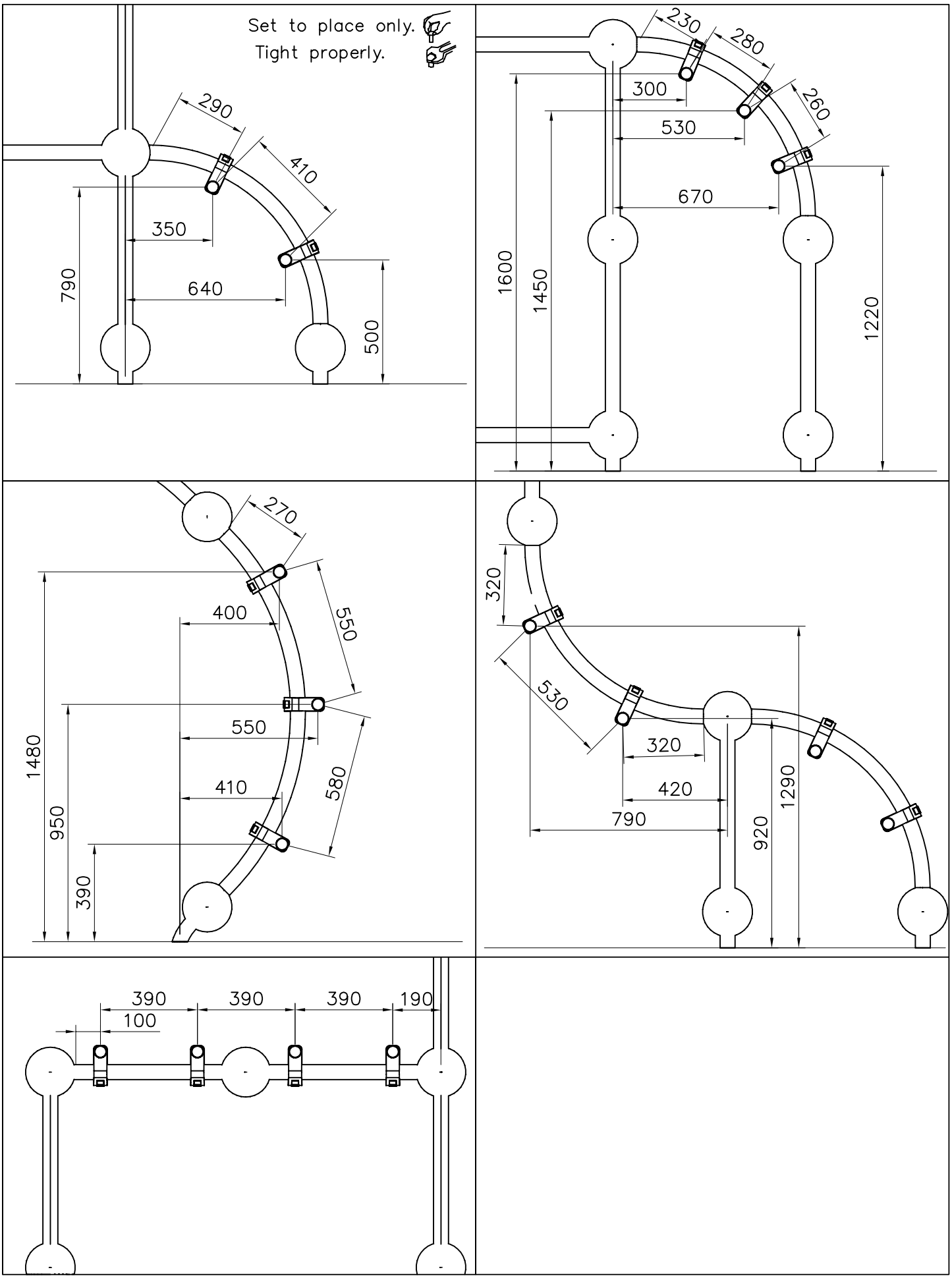

Copyright Lappset Group Ltd

LAPPSET®

701998

CLOXX

DATE: 2.10.2007

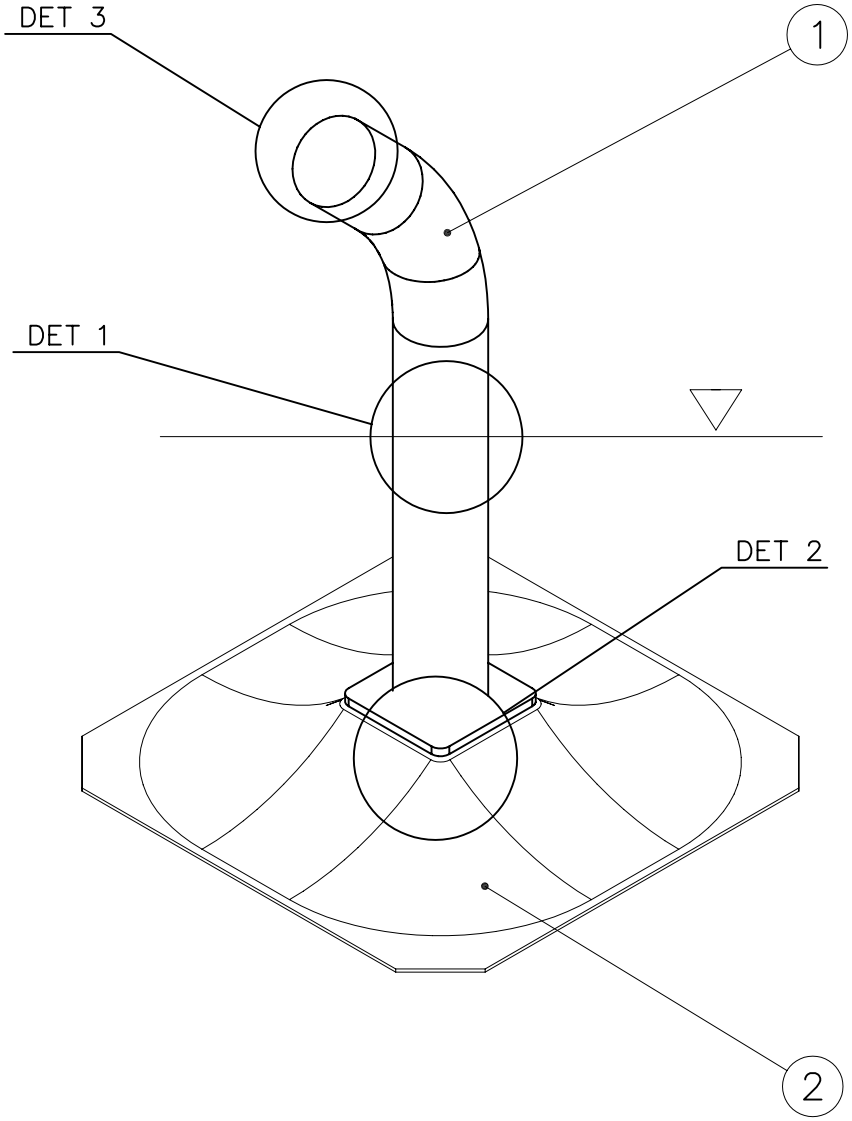

1	902275	PCS 1	2	909519	PCS 1
				50x380x380	
3	909637	PCS 4	4	909638	PCS 4
	M10			Ø20/10,5	
5	909639	PCS 4			PCS
	M10x25				
		PCS			PCS
		PCS			PCS
		PCS			PCS

DET 1

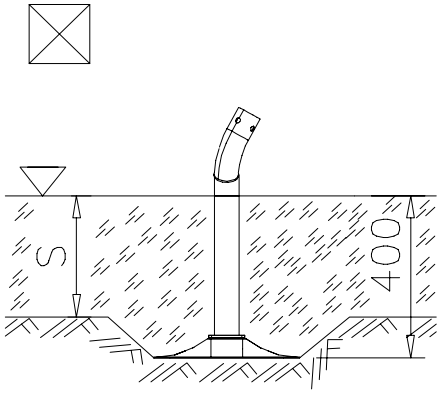

DET 2

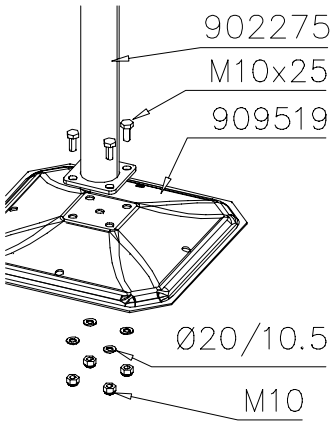

DET 3

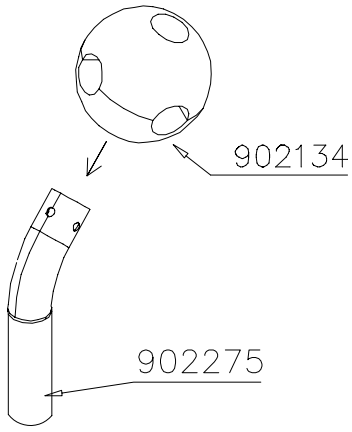

Copyright Lappset Group Ltd