LAPPSET®

NEW FINNO

ASENNUSOHJE
MONTERINGSANSVISNING
INSTALLATION INSTRUCTION
AUFBAUANLEITUNG
NOTICE D'INSTALLATION

DATE: 17.3.2016

137915

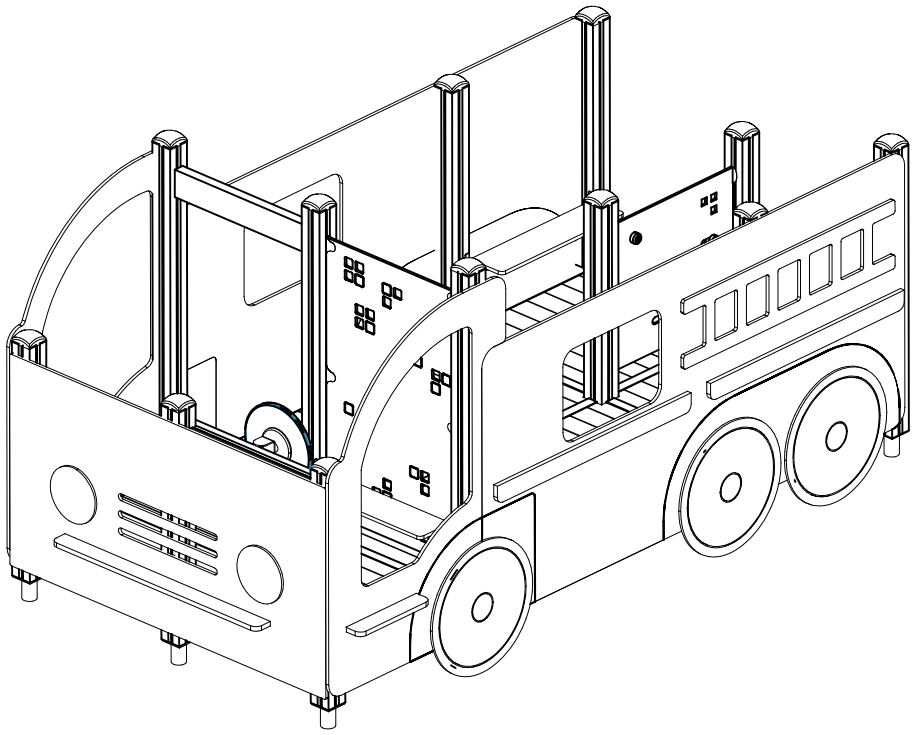

Copyright Lappset Group Ltd

LAPPSET®

NEW FINNO

137915

DATE: 17.3.2016

	PCS		PCS		PCS		PCS		PCS		PCS
008986	4	701401–602	4	702286	1	705705–706	1	706439–602	9	706443	8
750x750		L 1250		90x50		10x640x702		L 704		32x45x702	
706466–602	5	706512–602	6	706514–602	2	706527–602	3	706531	12	706535	4
93x93x1025		70x120x704		70x120x1504		93x93x1600					
706753	2	706783	2	707333	1	707335–701	1	707374–602	1	707435	4
		15x170x700				Ø350		L 1504		750x770	
707437	4	707440	2	707449	1	707459–706	1	707461	1	707626–602	1
32x45x1502						10x1200x702				L 890	
707648	6	707709–702	2	707710–705	5	707714–705	2	707715–610	2	707722	1
Ø570x10		Ø240x10		20x80x1100		20x80x400		15x300x1200		15x1000x1500	
707723	1	707726	1	707727	1	707728–607	1	707754	1	707755	2
15x50x1190		15x1200x2400		15x1200x2400		15x925x1690					
707756	2	707762	6	902487	1	903093	74	905138	12	905196	12
				65x65		Ø8x90		GREY		GREY	

Copyright Lappset Group Ltd

LAPPSET®

NEW FINNO

137915

DATE: 17.3.2016

905879	PCS	907783-216	PCS	909506	PCS	909511	PCS	909519	PCS	980131	PCS
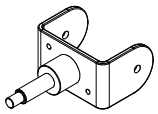	1	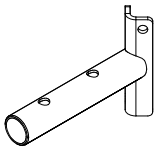	4	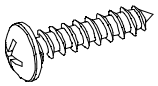 Ø3.5x13	4	90x90x650	12	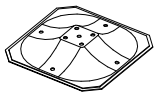 50x380x380	12	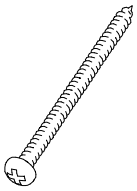 Ø6x60	48
	PCS		PCS		PCS		PCS		PCS		PCS
	PCS		PCS		PCS		PCS		PCS		PCS
	PCS		PCS		PCS		PCS		PCS		PCS
	PCS		PCS		PCS		PCS		PCS		PCS
	PCS		PCS		PCS		PCS		PCS		PCS
	PCS		PCS		PCS		PCS		PCS		PCS

Copyright Lappset Group Ltd

LAPPSET®

NEW FINNO

137915

DATE: 17.3.2016

4

1:50

0 2

– – – – Falling Space 27.2 m2

Max Falling Height 570 mm

Grid size = 1000 mm

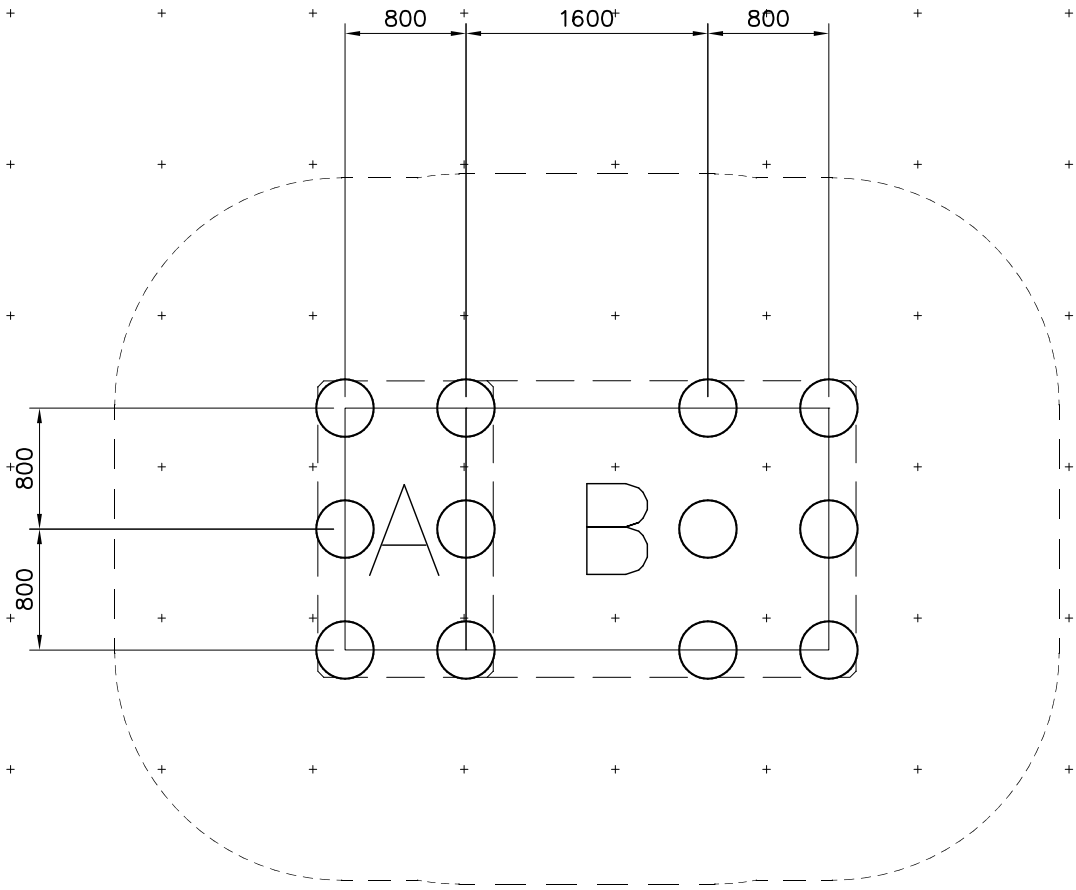

Copyright Lappset Group Ltd

LAPPSET®

NEW FINNO

137915

DATE: 17.3.2016

1:50

0 2

– – – – Falling Space 27.2 m2

Max Falling Height 0000 mm

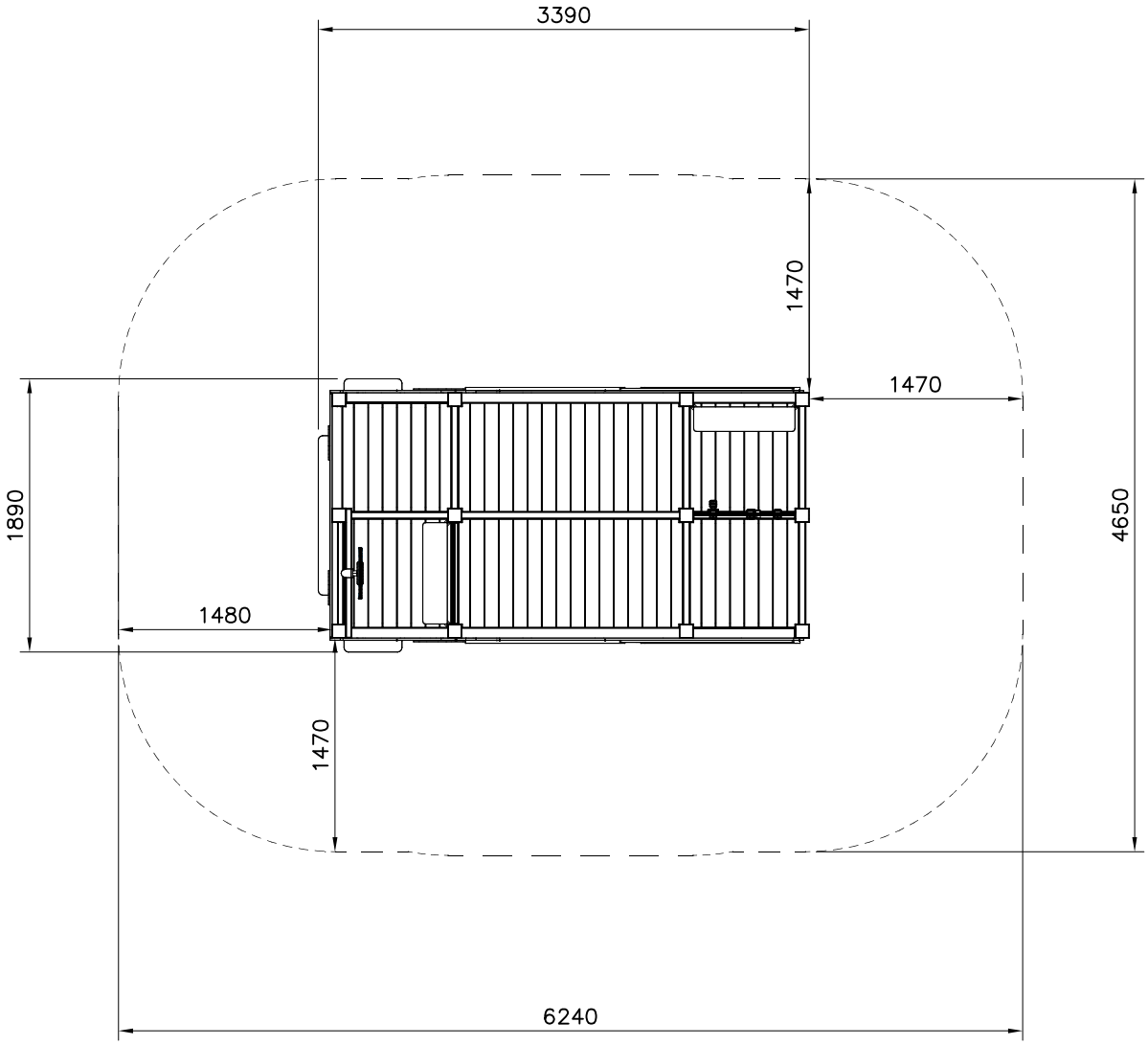

Copyright Lappset Group Ltd

LAPPSET®

NEW FINNO

137915

DATE: 17.3.2016

5A

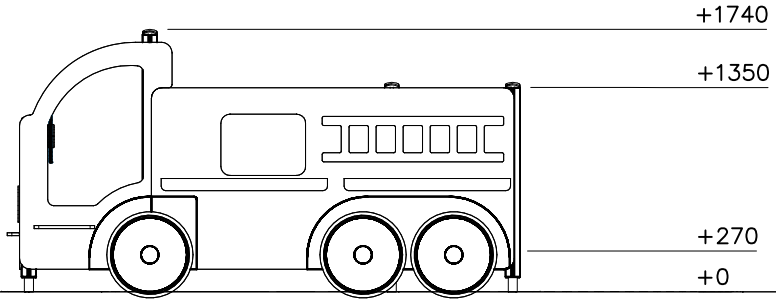

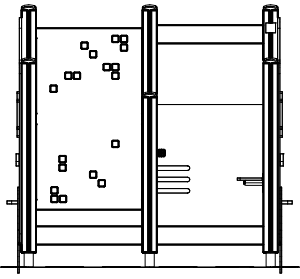

Copyright Lappset Group Ltd

LAPPSET®

NEW FINNO

137915

DATE: 17.3.2016

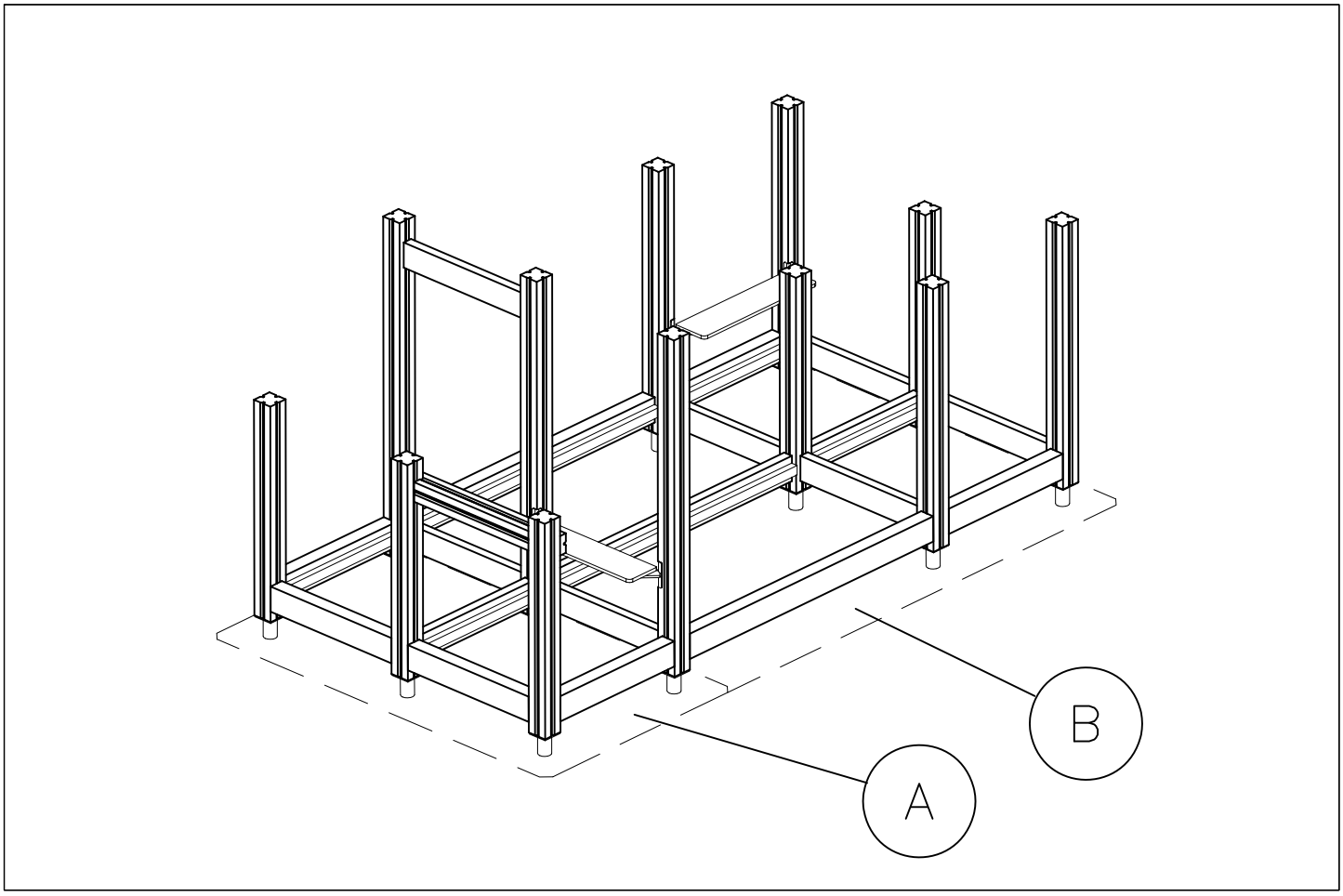

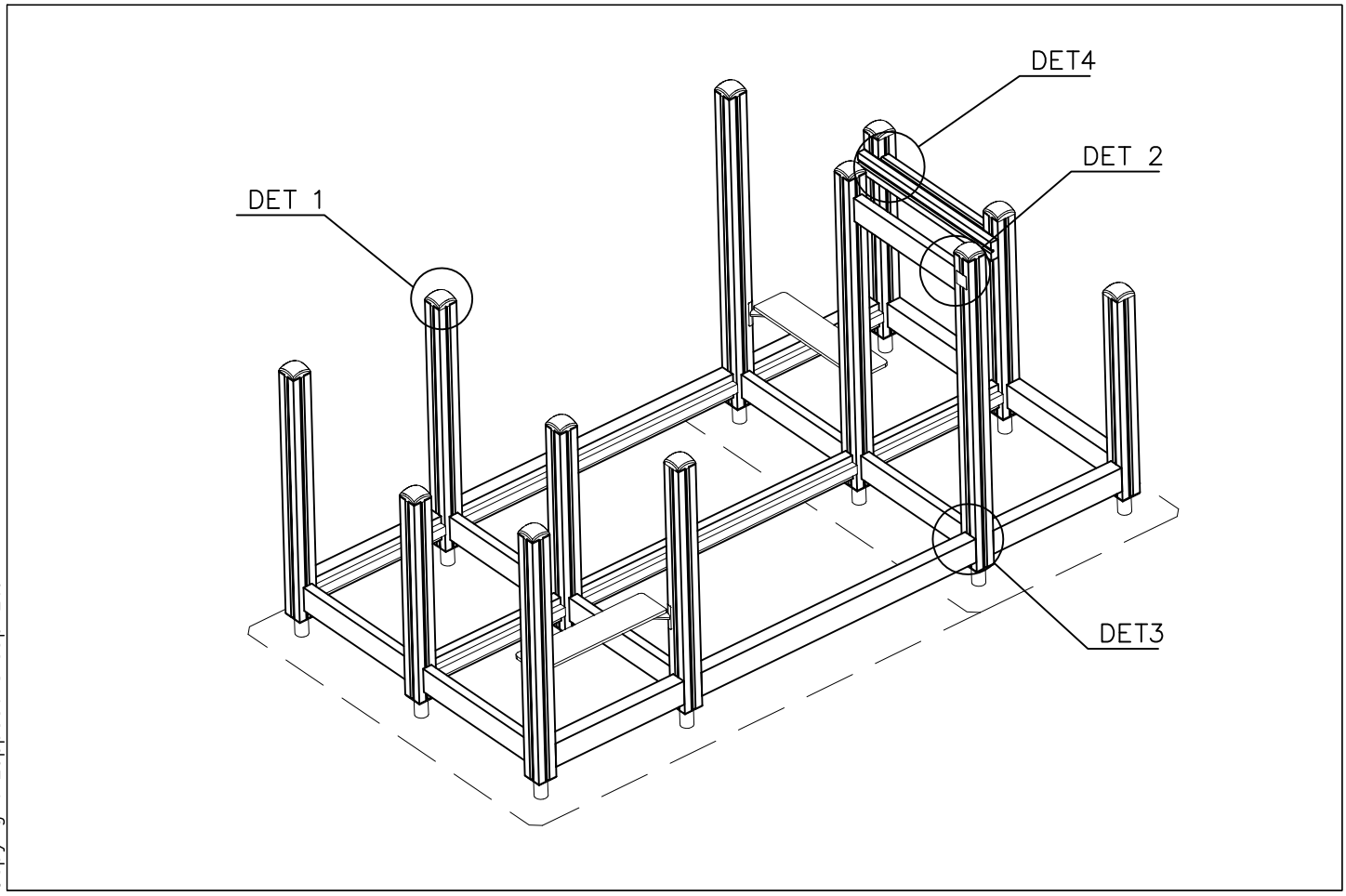

Copyright Lappset Group Ltd

LAPPSET®

NEW FINNO

137915

DATE: 17.3.2016

6A

DET 1

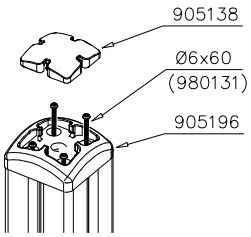

DET 2

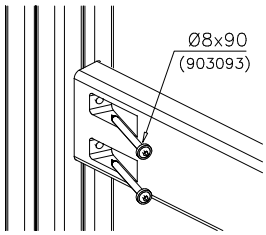

DET 3

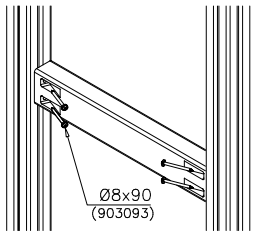

DET 4

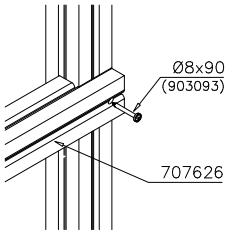

Copyright Lappset Group Ltd

LAPPSET®
NEW FINNO

137915

DATE: 17.3.2016

TOWER A

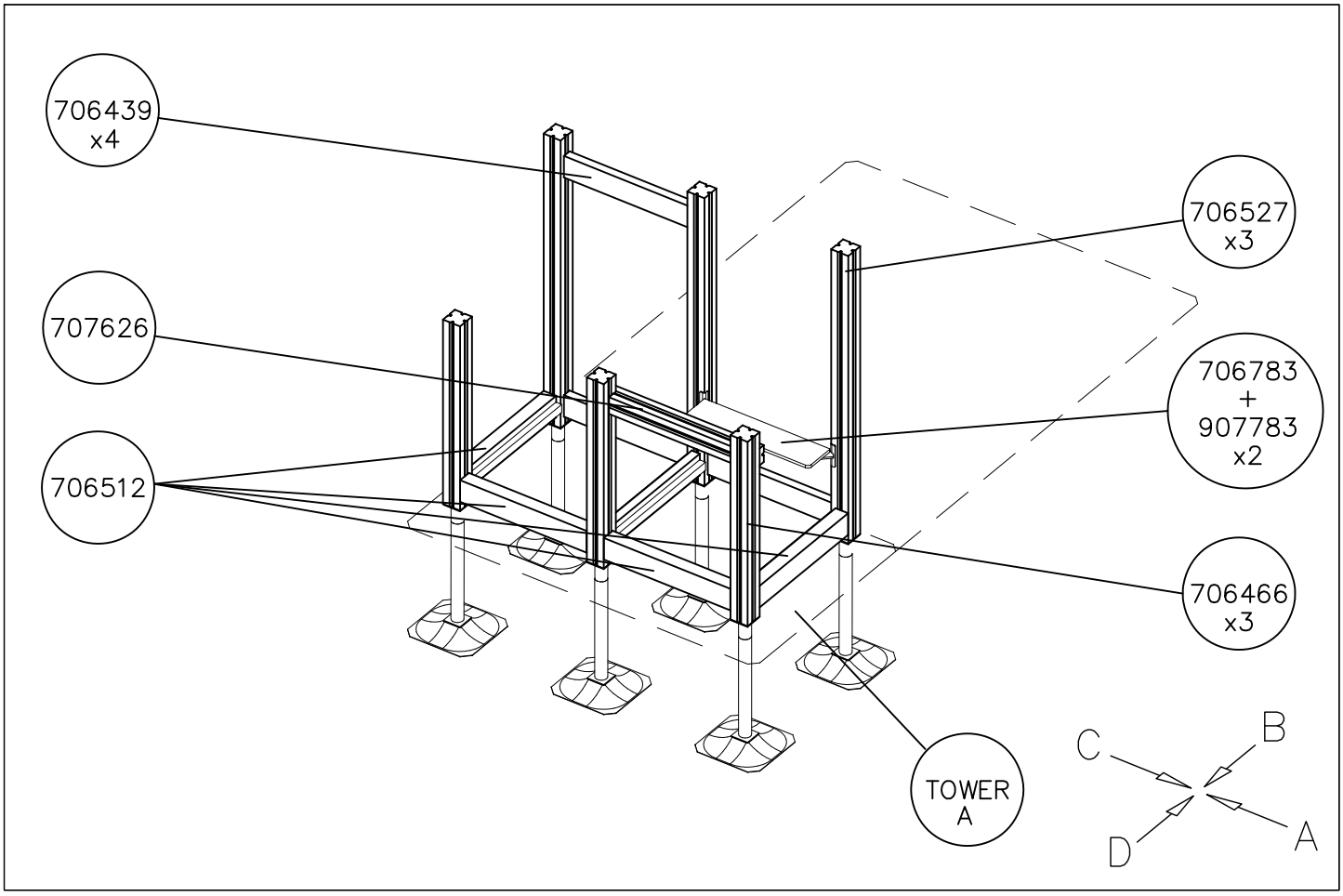

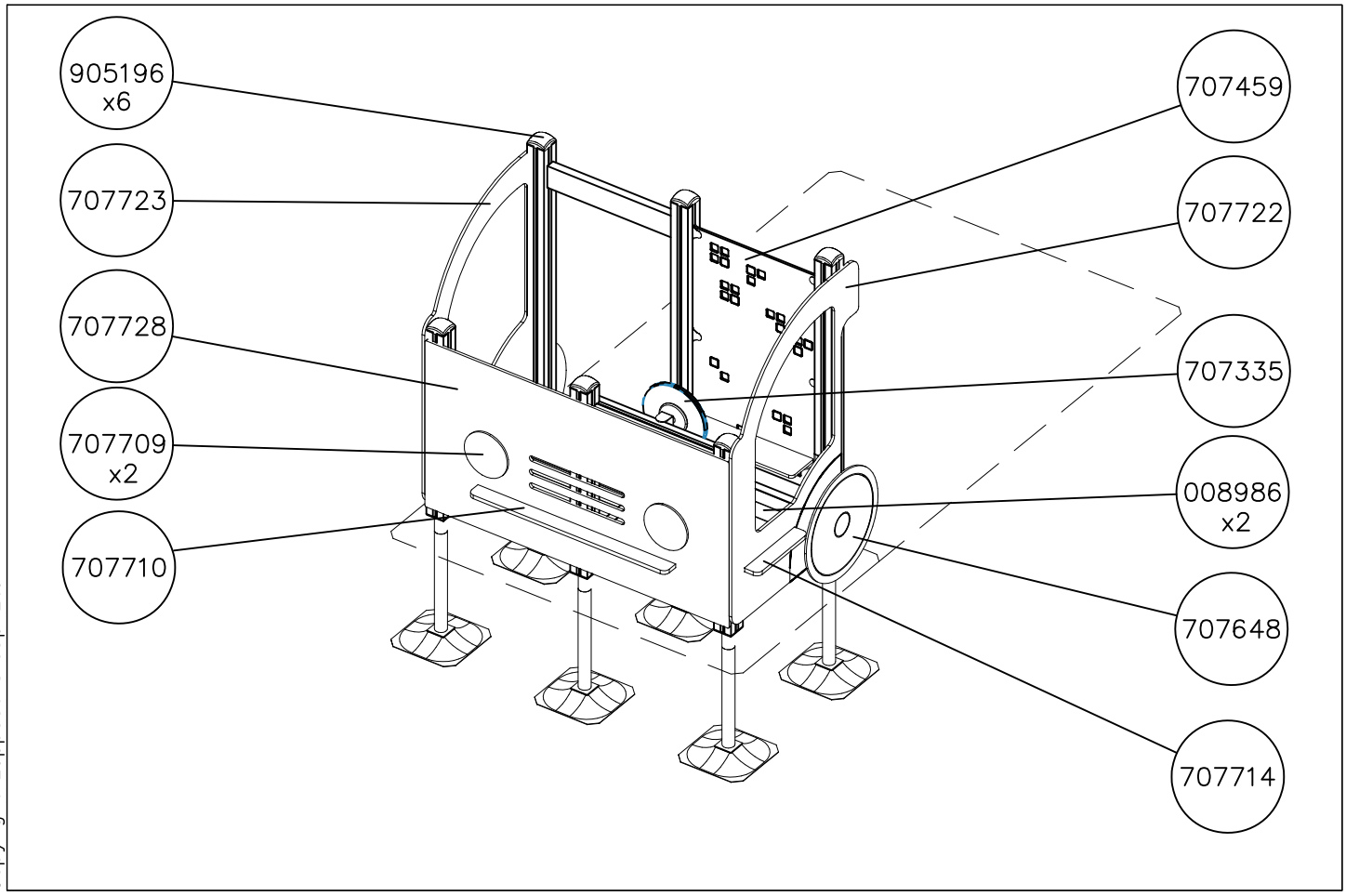

Copyright Lappset Group Ltd

LAPPSET®

NEW FINNO

137915

TOWER A

7a

DATE: 17.3.2016

1:50

A

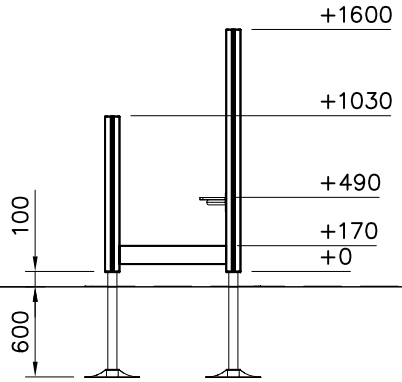

B

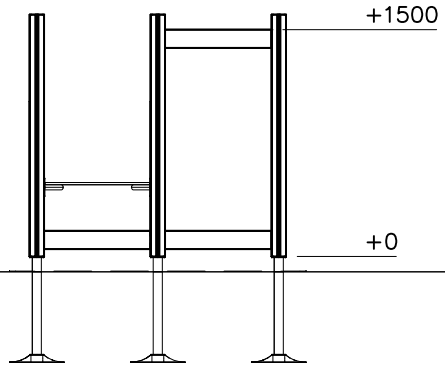

C

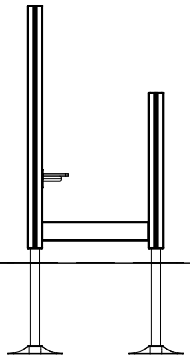

D

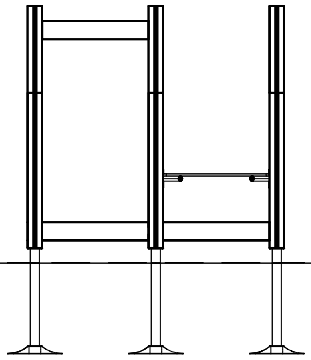

Copyright Lappset Group Ltd

LAPPSET®

NEW FINNO

137915

DATE: 17.3.2016

TOWER B

7b

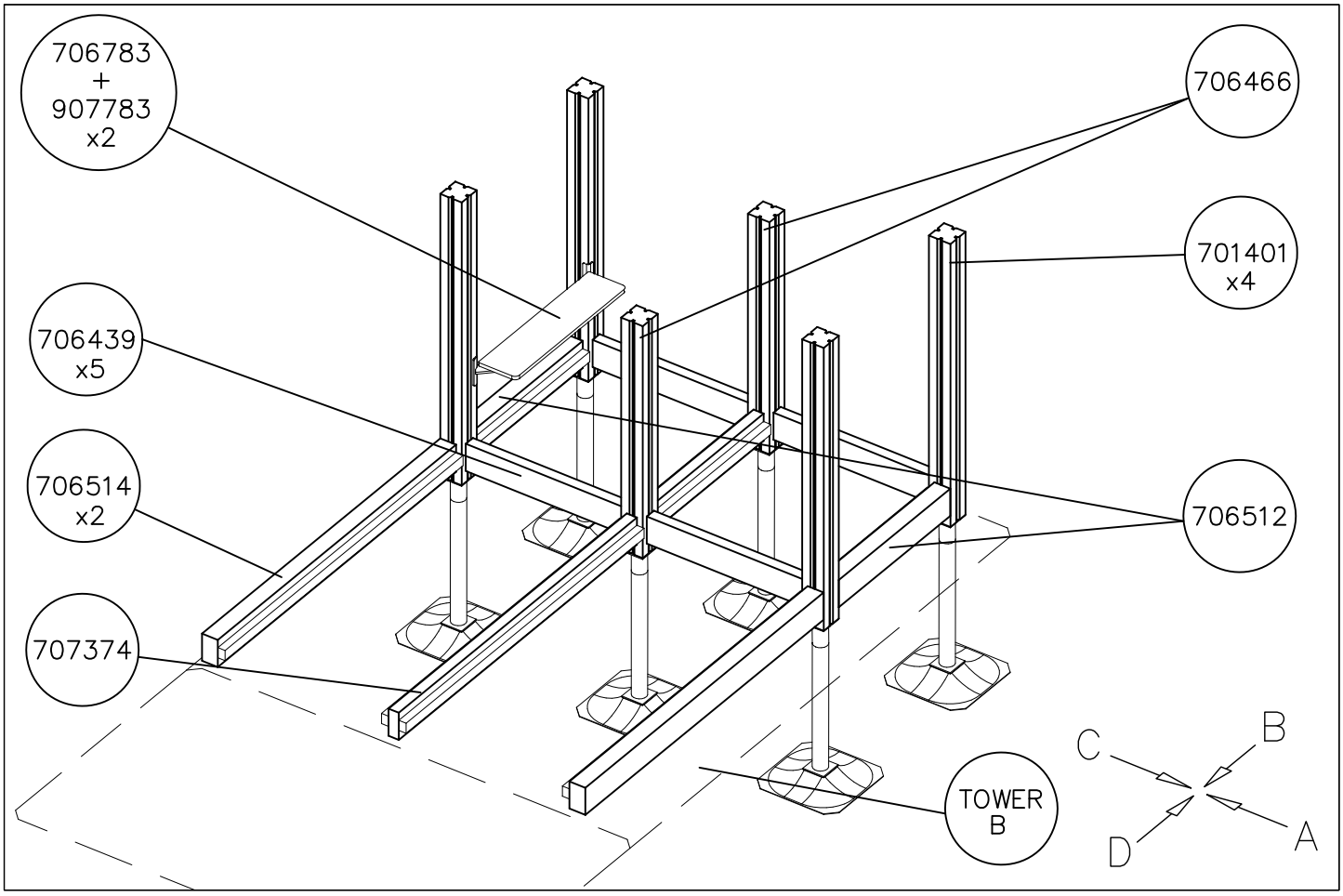

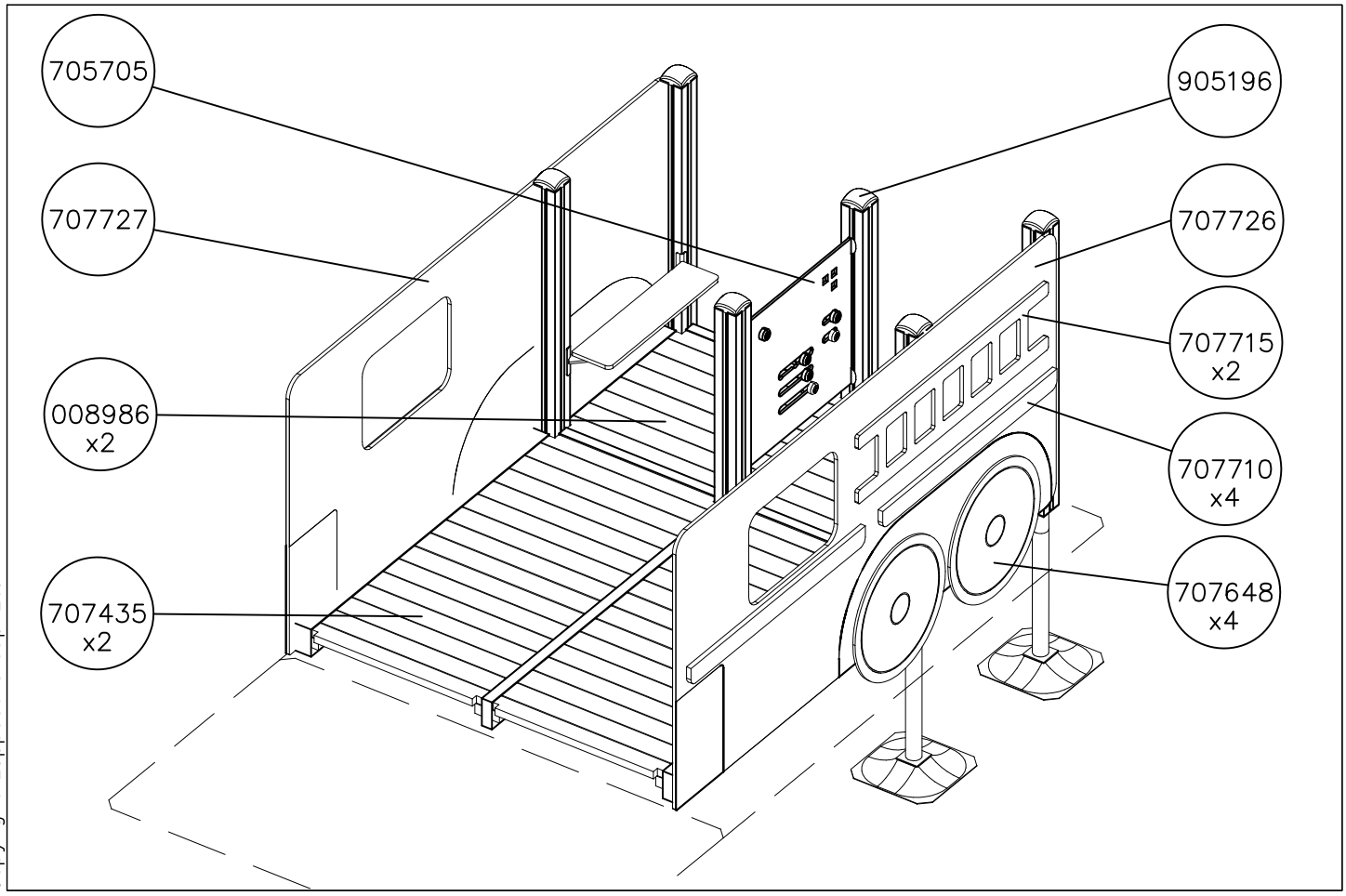

Copyright Lappset Group Ltd

LAPPSET®

NEW FINNO

137915

TOWER B

7c

DATE: 17.3.2016

1:50

A

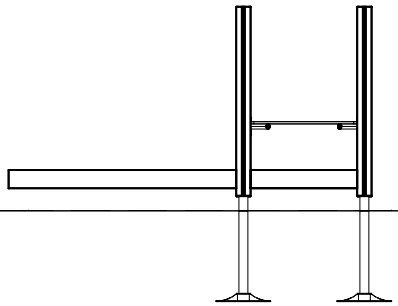

B

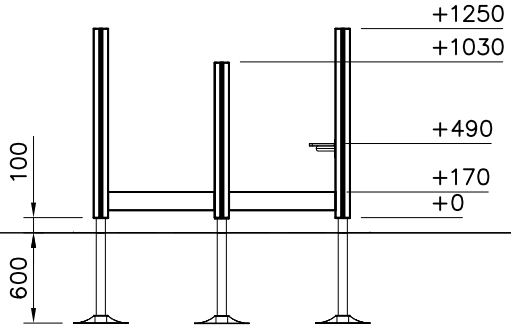

C

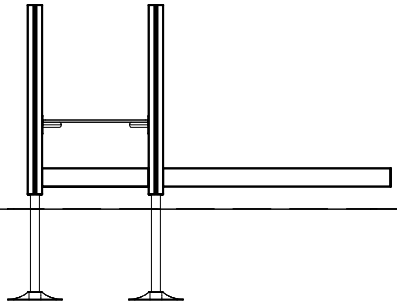

D

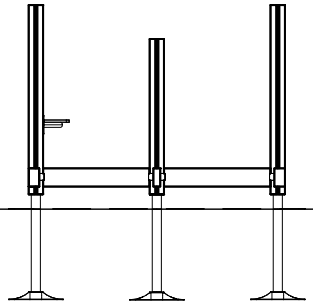

Copyright Lappset Group Ltd

LAPPSET®

NEW FINNO

137915

DATE: 17.3.2016

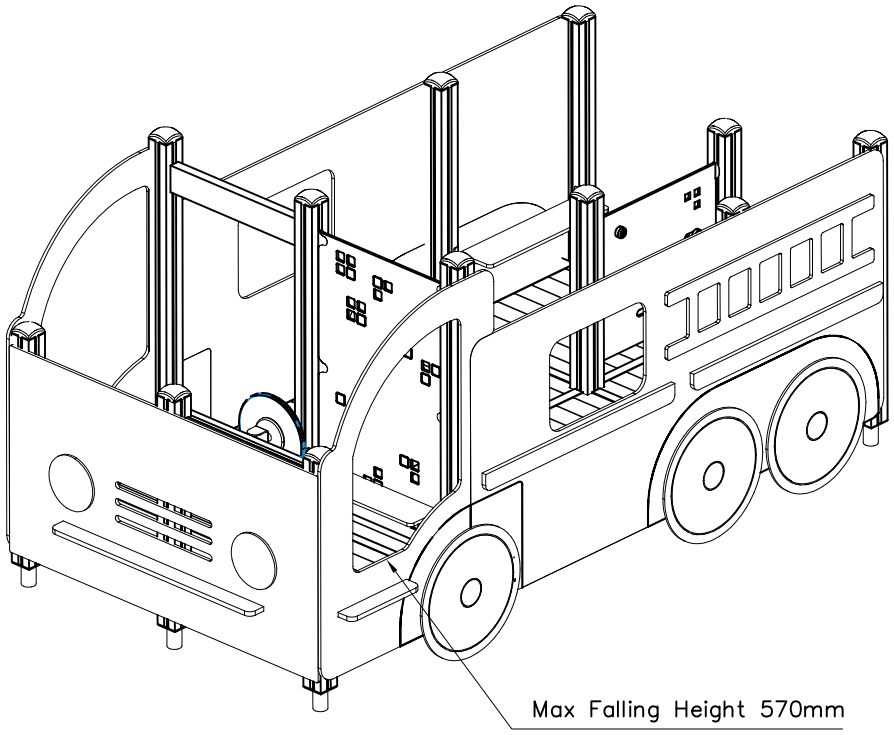

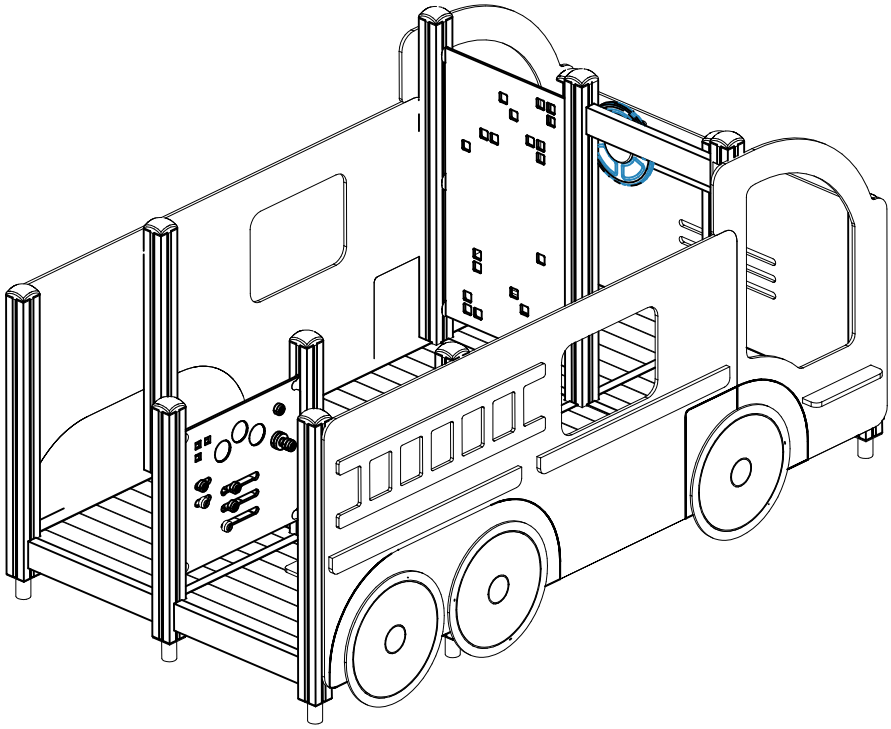

Copyright Lappset Group Ltd

LAPPSET®

FOOT

DEEP FOUNDATION

DATE: 13.3.2014

4A

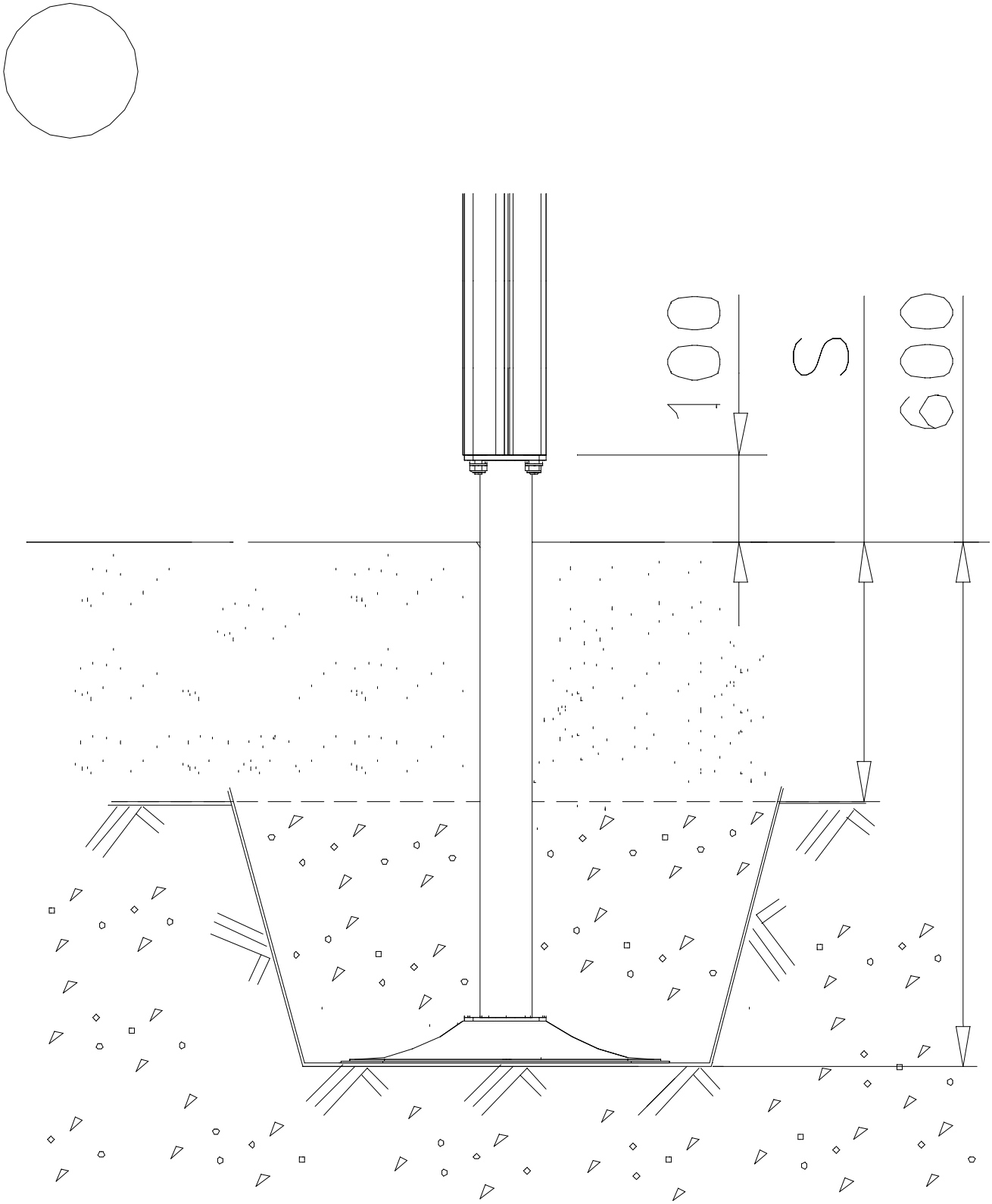

Copyright Lappset Group Ltd

LAPPSET®

FOOT

BETON FOUNDATION

DATE: 27.10.2015

1(1)

② 905104 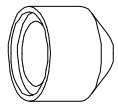 M10	PCS 4		PCS
	PCS		PCS

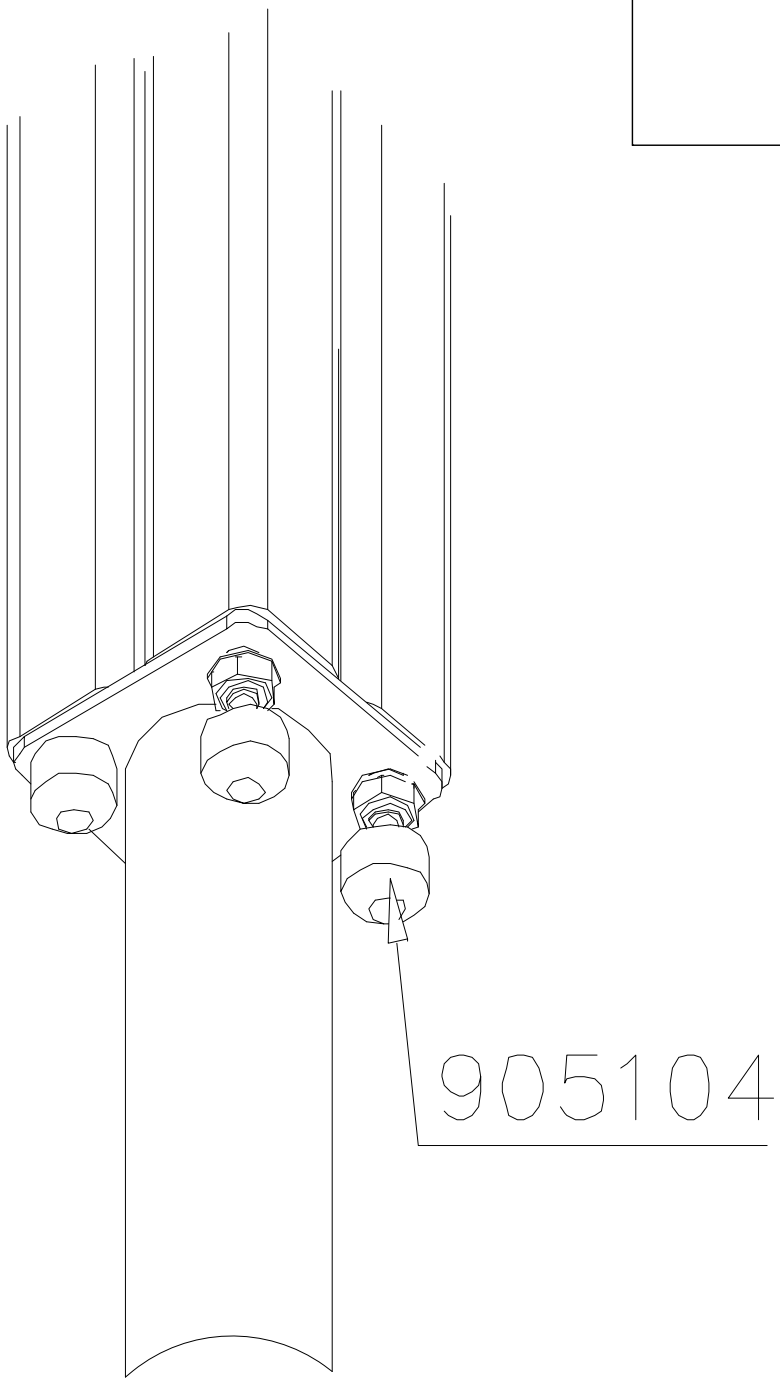

Copyright Lappset Group Ltd

LAPPSET®

FOOT

DEEP FOUNDATION

DATE: 15.5.2018

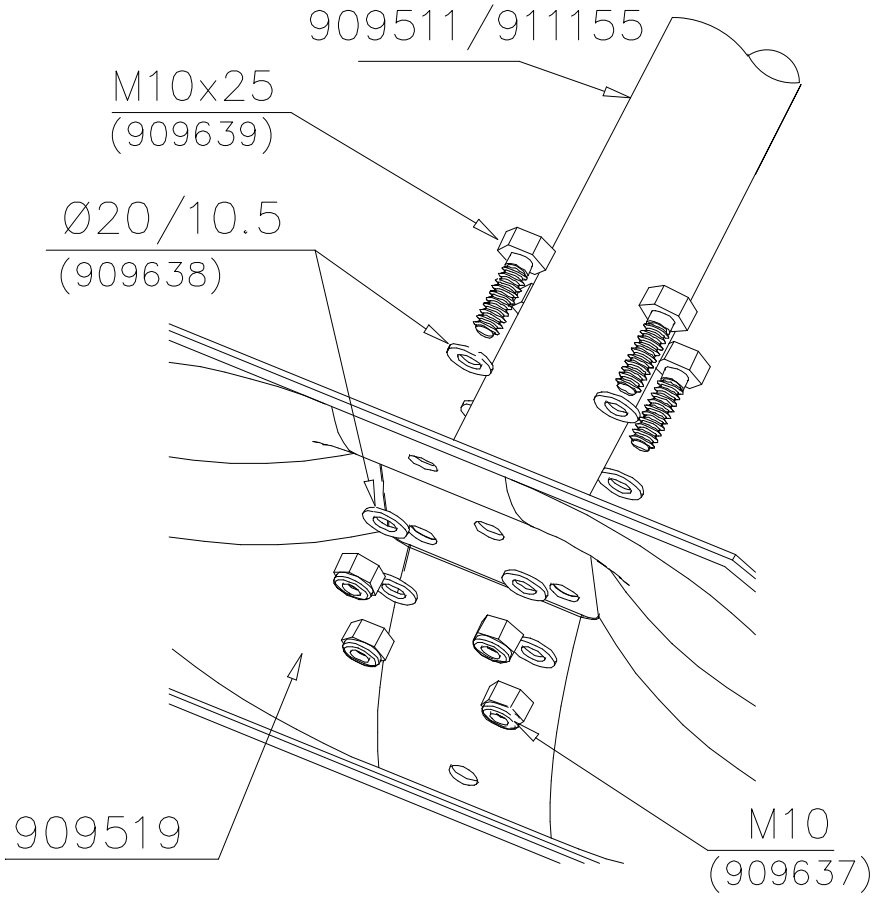

		PCS			PCS
1	909511	1	2	909519	1
	90x90x650			50x380x380	
3	909637	4	4	909638	8
	M10			Ø20/10.5	
5	909639	4	6	905104	4
	M10x25			M10	

OPTION FOOT

		PCS			PCS
1	911155	1			
	90x90x650				

Copyright Lappset Group Ltd

LAPPSET®

FLOOR

FINNO

DATE: 28.11.2014

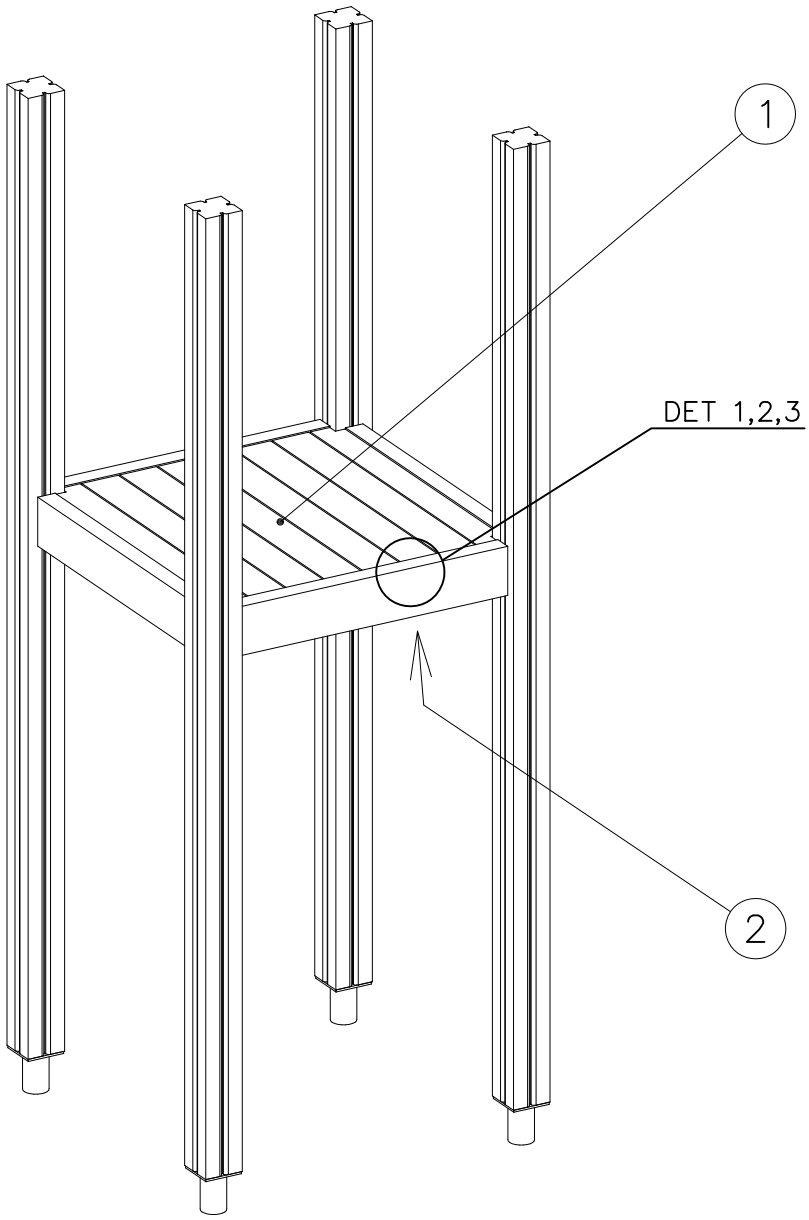

	PCS		PCS
1 008986 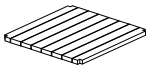 750x750	1	2 706443 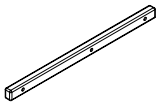 32x45x702	2
3 900240 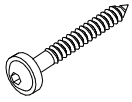 Ø8x70	6	4 980101 Ø4.5x70	8
	PCS		PCS
	PCS		PCS
	PCS		PCS

DET 1

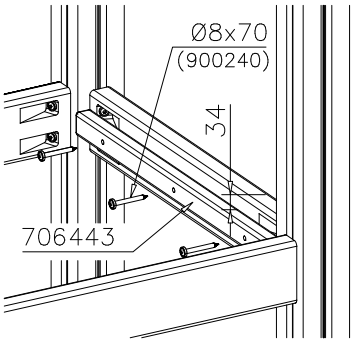

DET 2

Naulanauha kannatinlistan puolelle.
Nail list to the bottom.

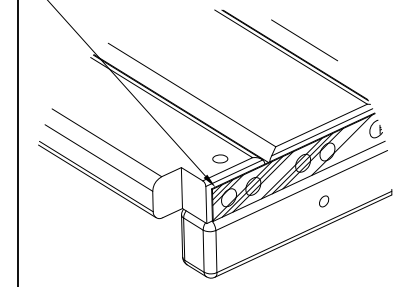

DET 3

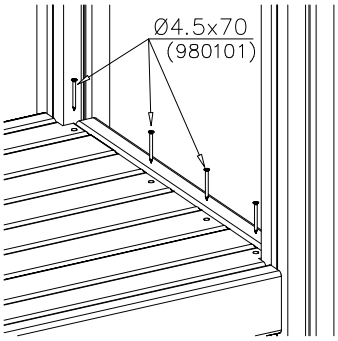

Copyright Lappset Group Ltd

LAPPSET®

DESK / SEAT

FINNO

DATE: 25.1.2019

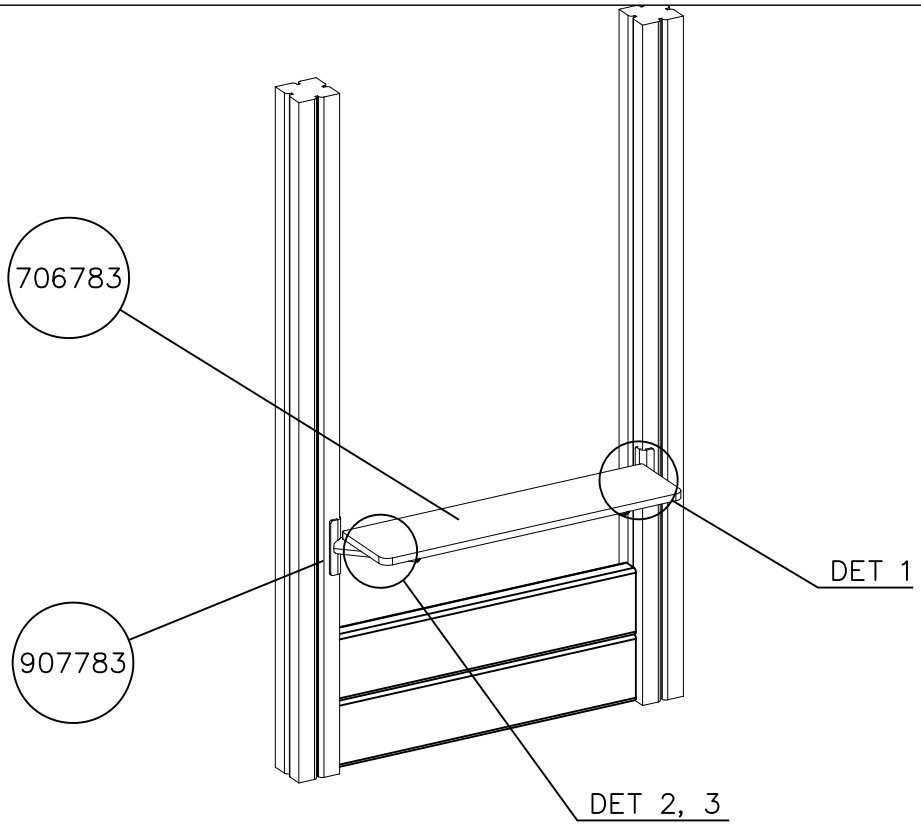

		PCS
1	706783 (15x170x700)	1
2	907783 (120x40x180)	2
3	900240 (Ø8x70)	4
4	909868 (M8x50)	4
5	909256 (Ø16/8.4)	8
6	909633 (M8)	4
7	905103 (PT–28/32–H)	2
8	905112 (Ø22)	4

1:20

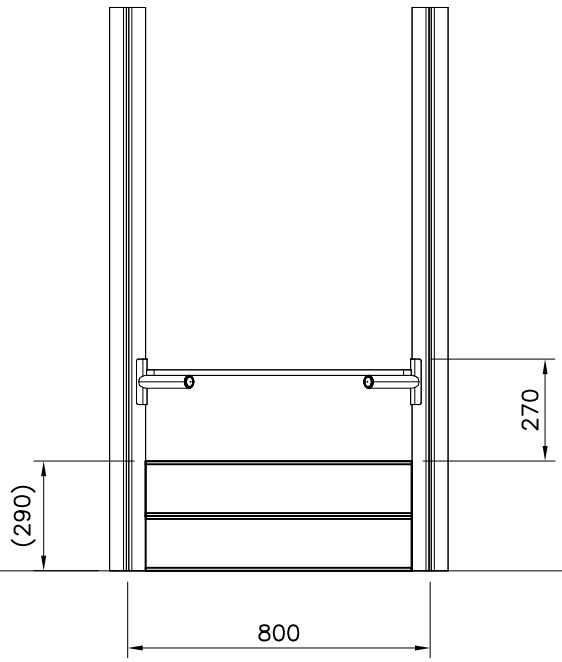

1:20

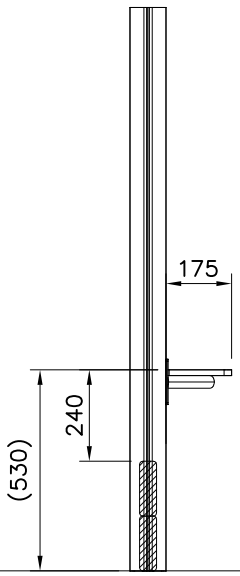

Copyright Lappset Group Ltd

LAPPSET®

DESK / SEAT

FINNO

DATE: 25.1.2019

DET 1

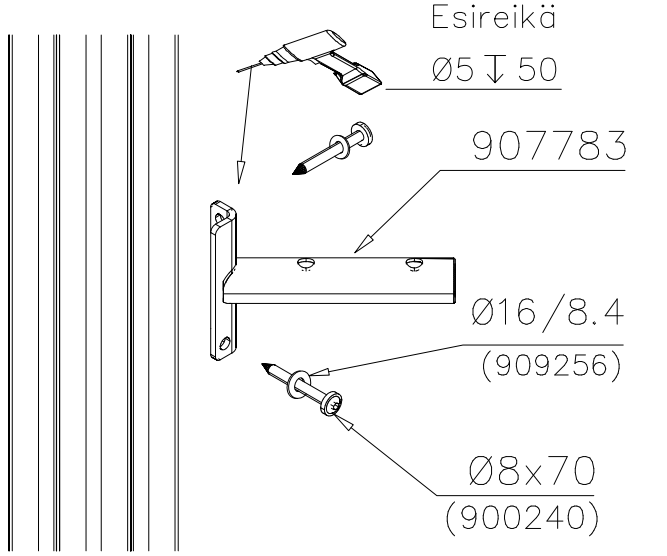

DET 2

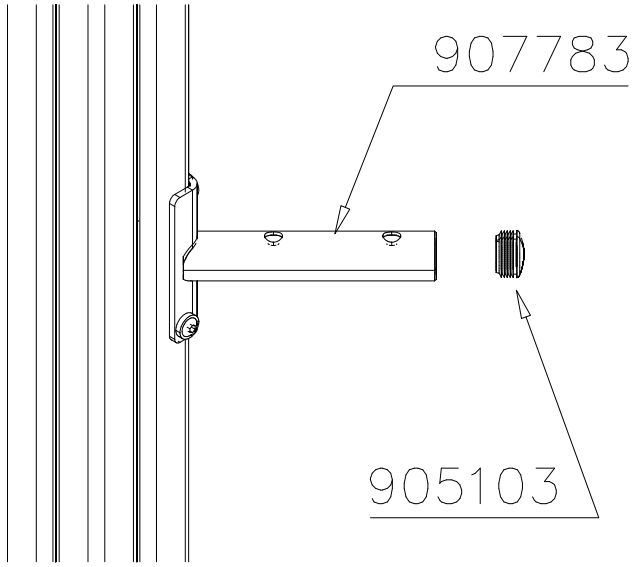

DET 3

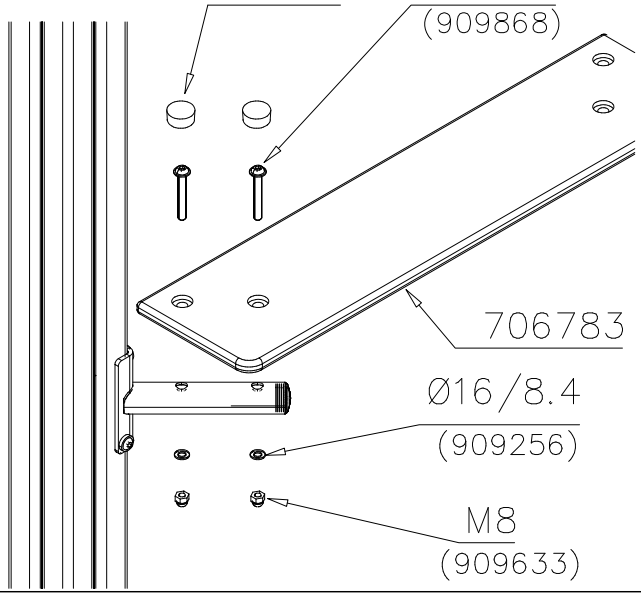

Copyright 1998 Lappset Group Ltd

LAPPSET®

707333

FINNO

DATE: 19.12.2018

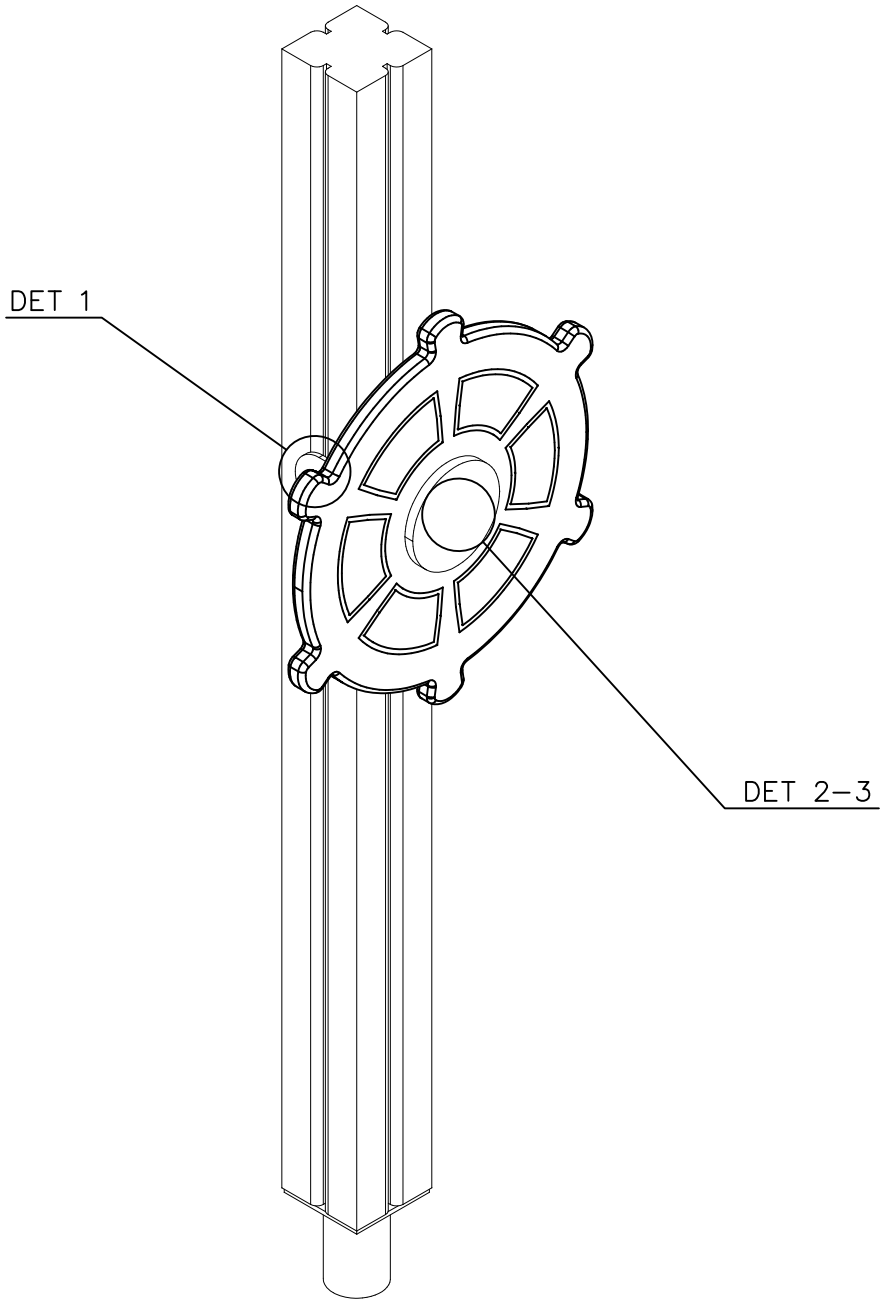

1	900240	PCS	2	2	909209	PCS	1
	Ø8x70				Ø17.3x2.4		
3	909644	PCS	1	4	980106	PCS	2
	M12				Ø5x40		
5	980165	PCS	1			PCS	
	Ø24/13x3						
		PCS				PCS	
		PCS				PCS	
◯	707320	PCS	1	◯	905879	PCS	1

DET 1

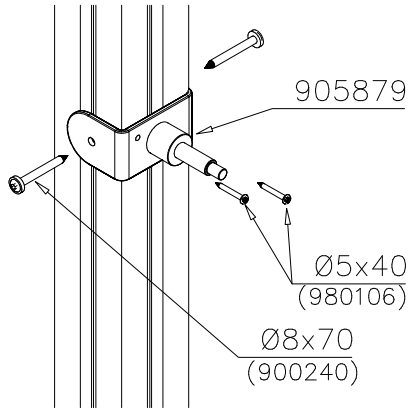

DET 2

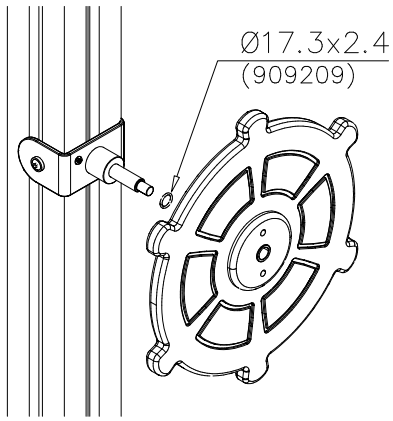

DET 3

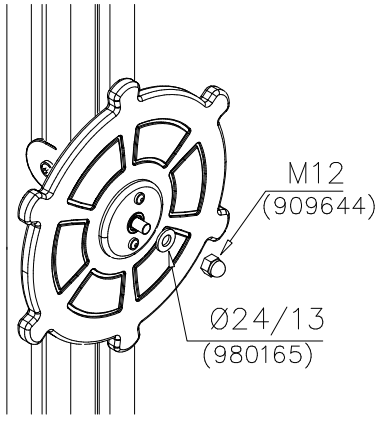

Copyright Lappset Group Ltd

LAPPSET®

707440

FINNO

DATE: 23.3.2016

OPTIO 1

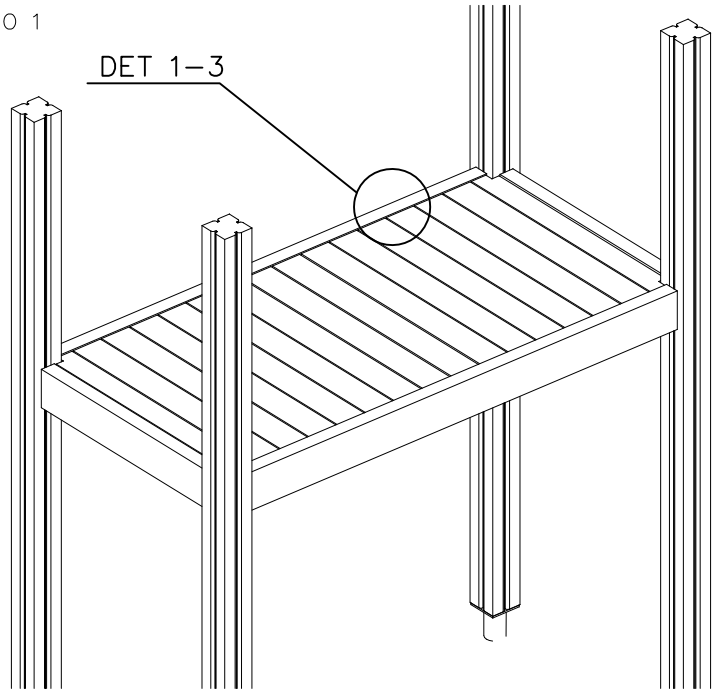

OPTIO 2

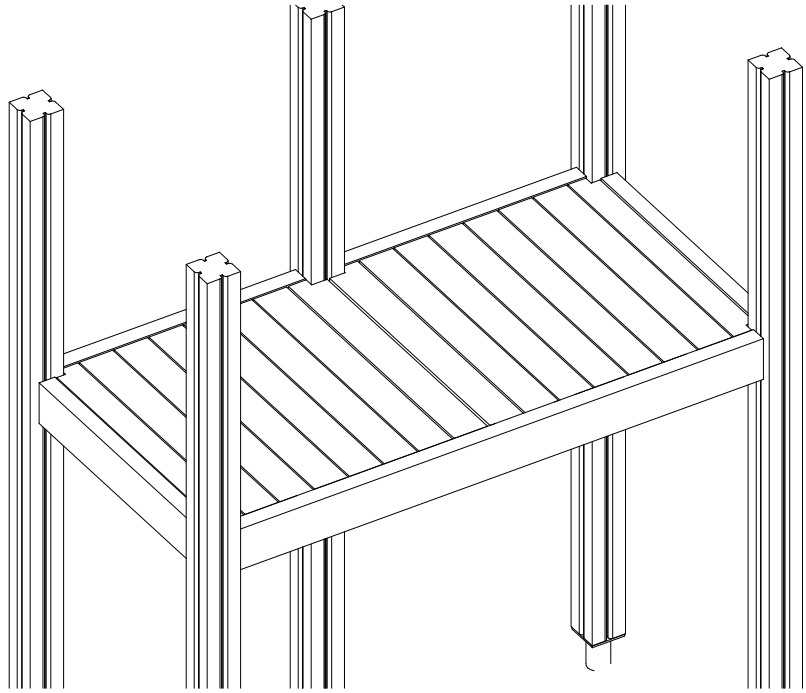

1 900240 Ø8x70	PCS 12	2 980101 Ø4.5x70	PCS 16
	PCS		PCS
	PCS		PCS
706443 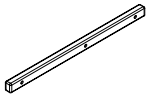 32x45x702	PCS	707435 750x770	PCS
707436 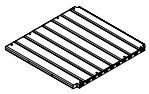 750x770	PCS	707437 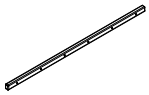 32x45x1502	PCS
	PCS	707441 750x770	PCS

DET 1

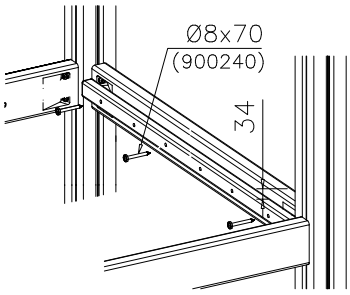

DET 2

Naulanauha kannatinlistan puolelle.
Nail list to the bottom.

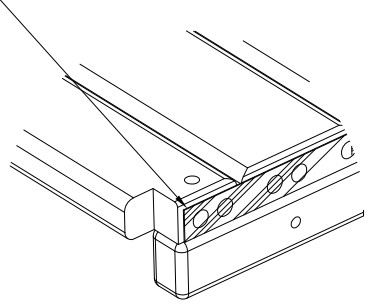

DET 3

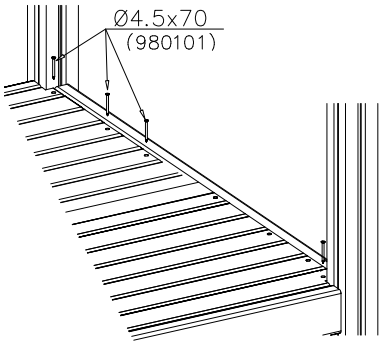

Copyright Lappset Group Ltd

LAPPSET®

GAME WALL

M80

DATE: 4.11.2019

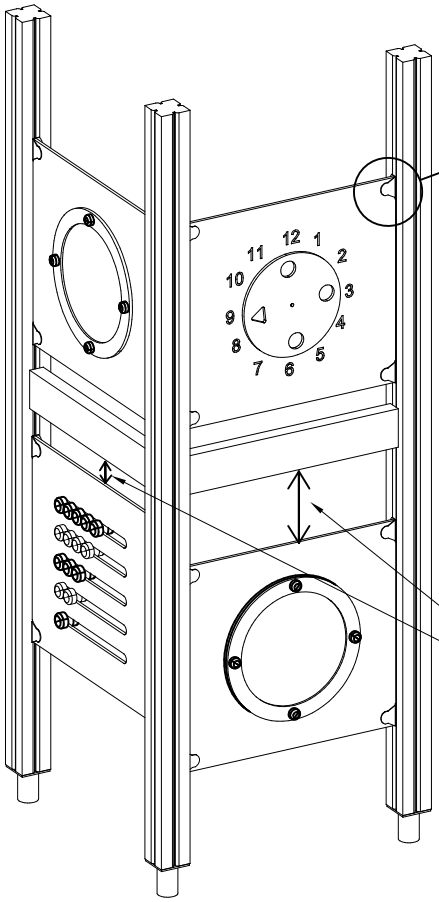

*Note:
No gaps between:
8–25mm
89–230mm

		PCS
1	903176	4
2	909850 M8x25	4
3	909256 Ø16/8.4x1.6	8
4	909633 M8	4
5	980123 Ø7x60	4

COLOR OPTIONS	
–701	BLUE
–702	YELLOW
–703	LIME
–704	DARK GRAY
–705	LIGHT GRAY
–706	RED
–707	GREEN
–708	FUXIA

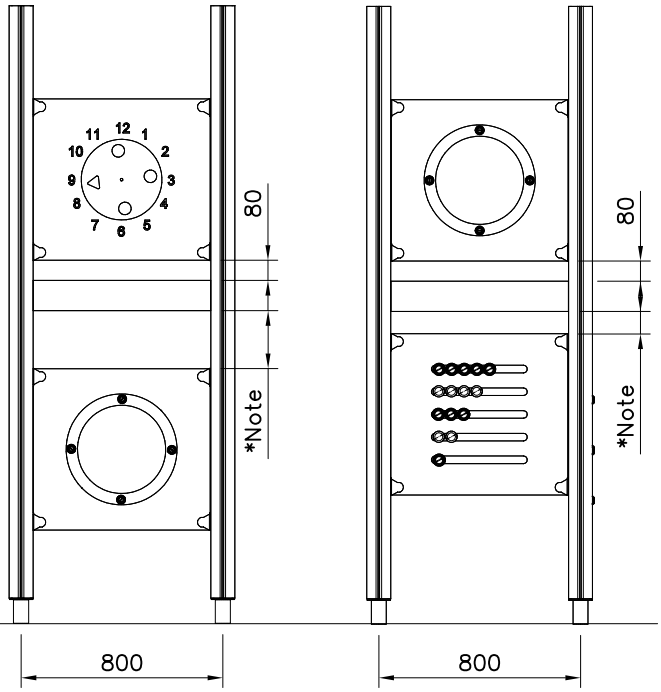

Copyright Lappset Group Ltd

LAPPSET®

GAME WALL

M80

DATE: 4.11.2019

GAME WALL OPTIONS

706766	706772	706308	707453
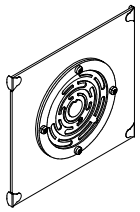 640x702	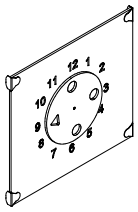 640x702	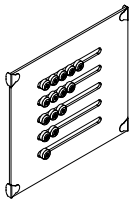 640x702	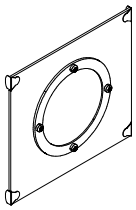 640x702
707209	**705705**	**707433**	**707386**
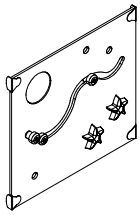 640x702	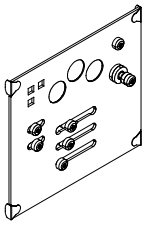 640x702	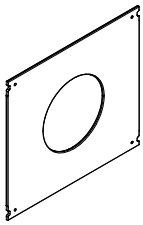 640x702	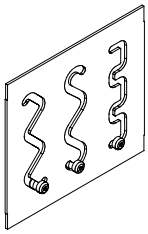 640x702
709403	**709358**	**709405**	
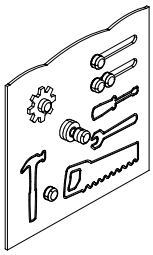 640x702	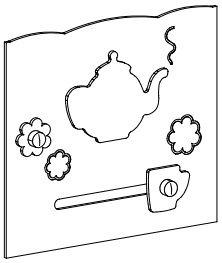 640x702	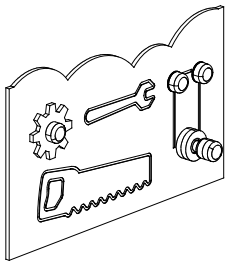 420x702	

DET 1

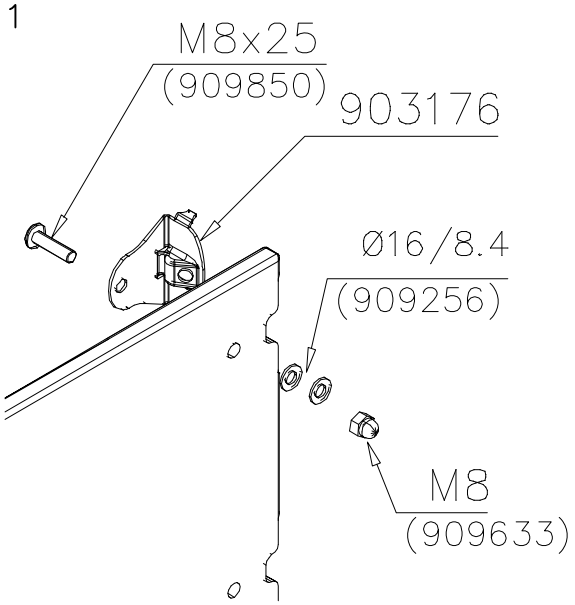

DET 2

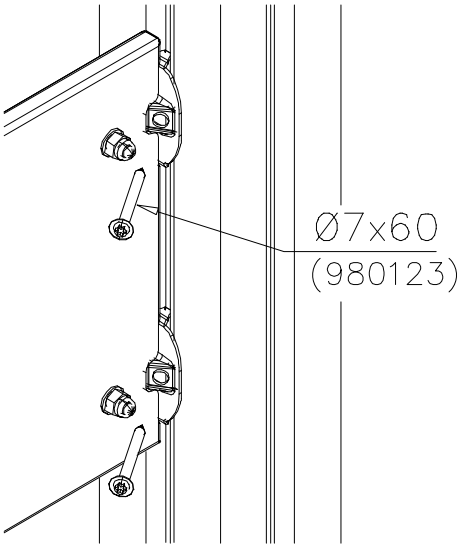

Copyright 1998 Lappset Group Ltd

LAPPSET®

HIGH WALL

M80

DATE: 4.3.2016

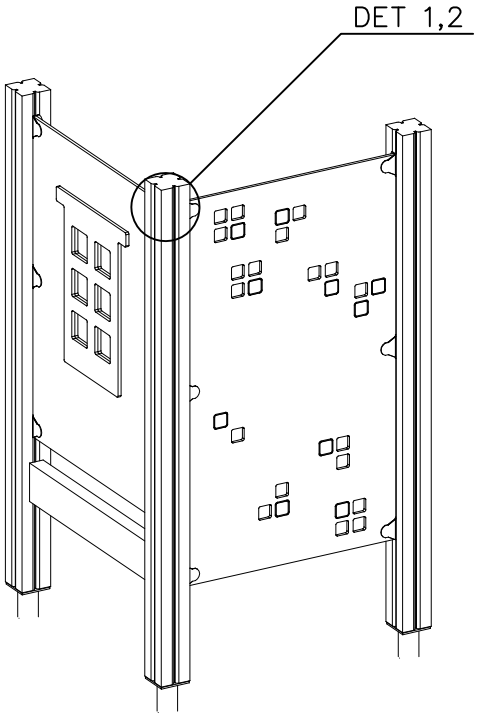

		PCS			PCS
1	903176	6	2	909850 M8x25	6
3	909256 Ø16/8.4x1.6	12	4	909633 M8	6
5	980123 Ø7x60	6			

COLOR OPTIONS	
-701	BLUE
-702	YELLOW
-703	LIME
-704	DARK GRAY
-705	LIGHT GRAY
-706	RED
-707	GREEN
-708	FUXIA

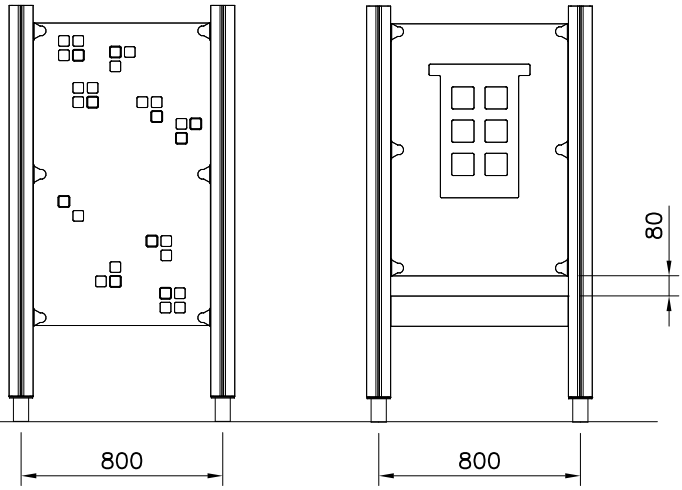

Copyright Lappset Group Ltd

LAPPSET®

HIGH WALL

M80

DATE: 4.3.2016

HIGH WALL OPTIONS

707430	707459		
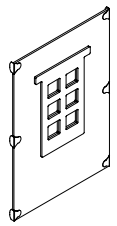 702x1000	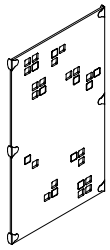 702x1200		

DET 1

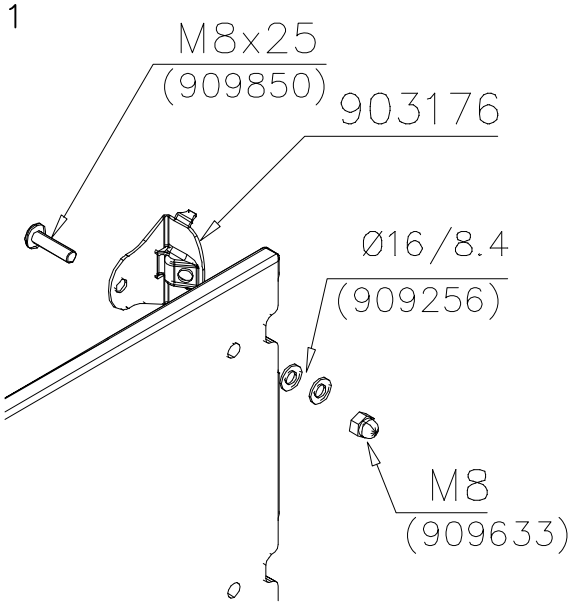

DET 2

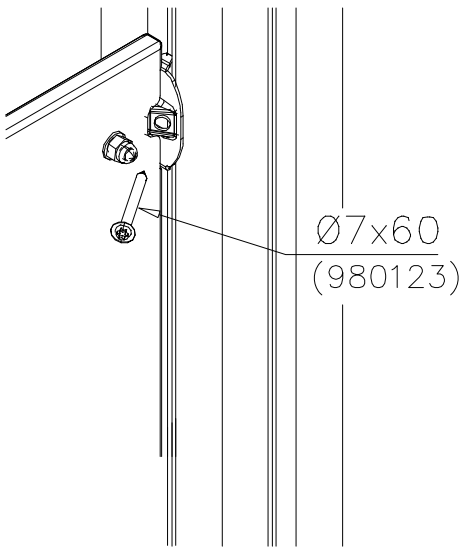

Copyright 1998 Lappset Group Ltd

LAPPSET®

707754

FASTENER KIT

DATE: 5.4.2016

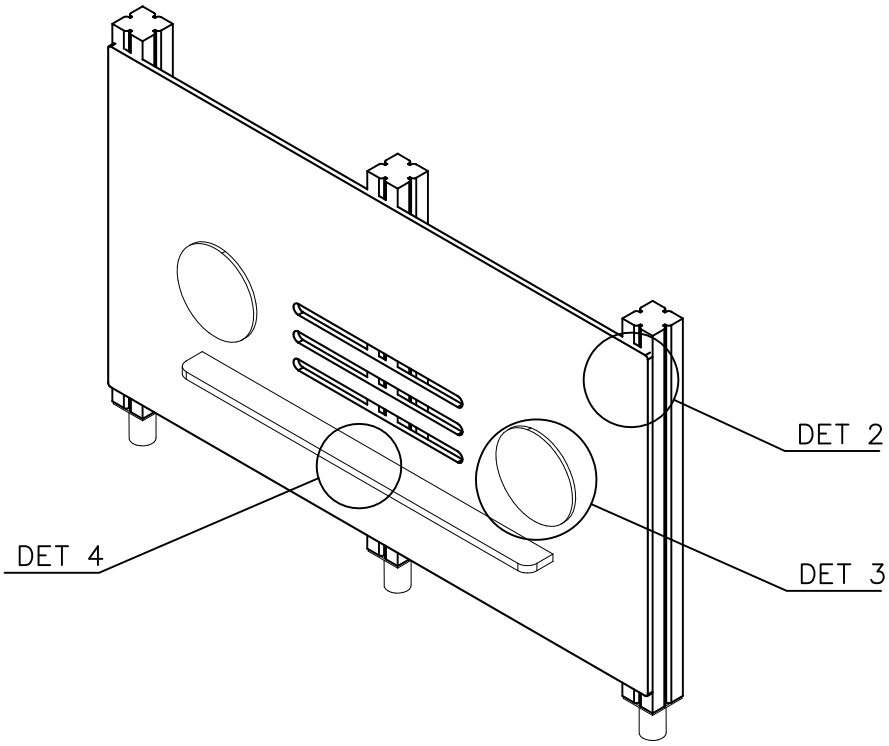

		PCS			PCS
1	905071	4	2	909256	20
	113x40x3			Ø16/8.4x1.6	
3	909633	10	4	909852	4
	M8			M8x30	
5	909855	6	6	980123	8
	M8x35			Ø7x60	

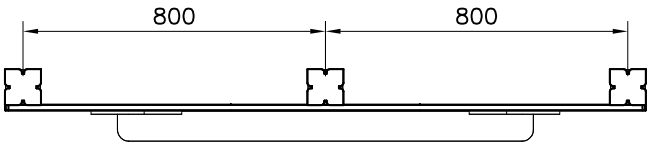

DET 1

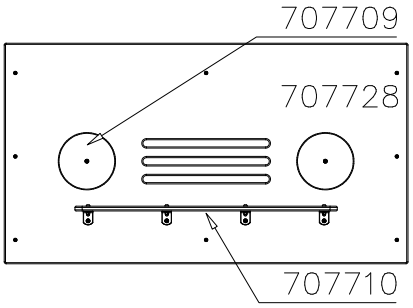

DET 2

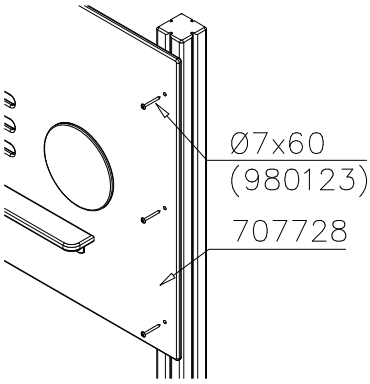

DET 3

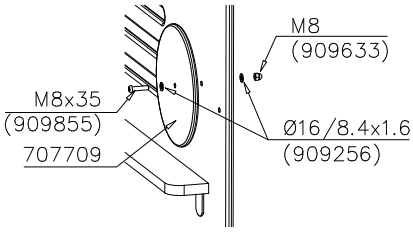

DET 4

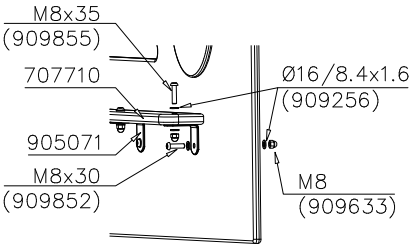

Copyright Lappset Group Ltd

LAPPSET®

707755

FASTENER KIT

DATE: 5.4.2016

(Example product 137915)

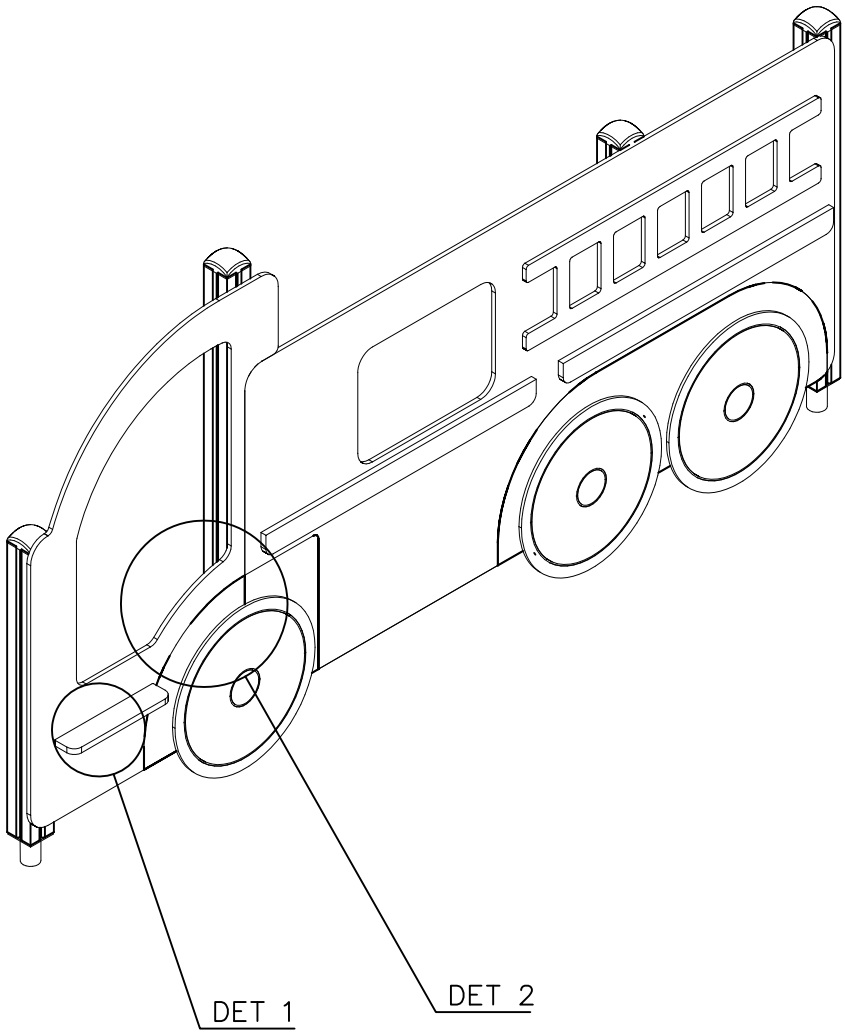

		PCS			PCS
1	905071	3	2	909256	12
	113x40x3			Ø16/8.4x1.6	
3	909633	6	4	909852	3
	M8			M8x30	
5	909855	3	6	980123	10
	M8x35			Ø7x60	

DET 1

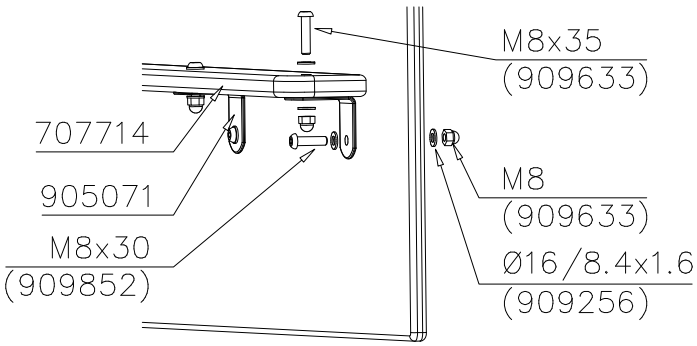

DET 2

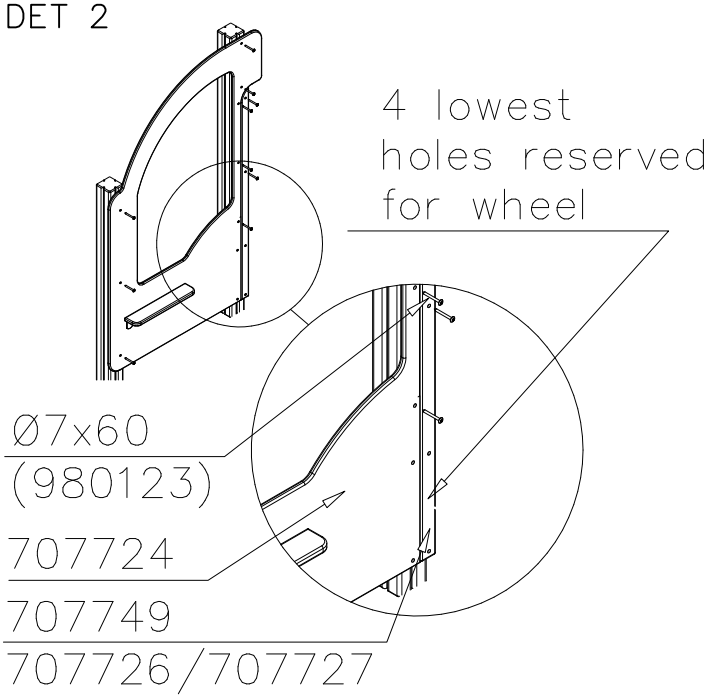

Copyright Lappset Group Ltd

LAPPSET®

707756

FASTENER KIT

DATE: 6.4.2016

(Example product 137915)

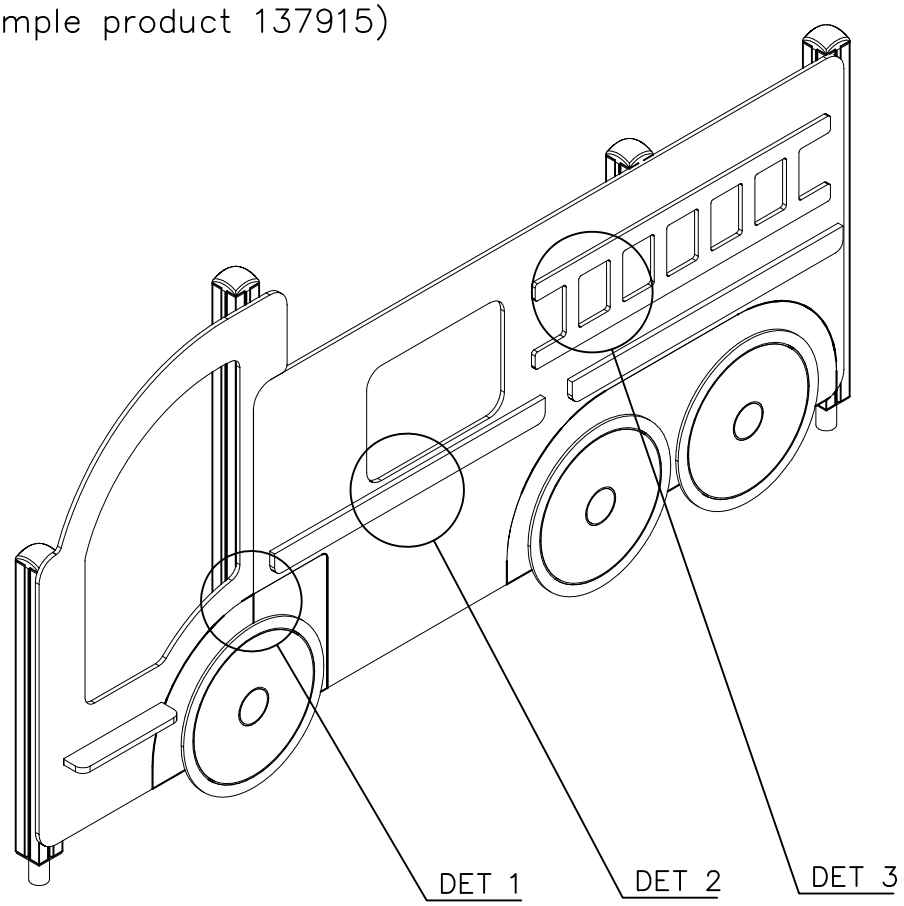

		PCS
1	901899 M8x45	8
2	909256 Ø16/8.4x1.6	28
3	909633 M8	14
4	909873 M8x40	6
5	980123 Ø7x60	10

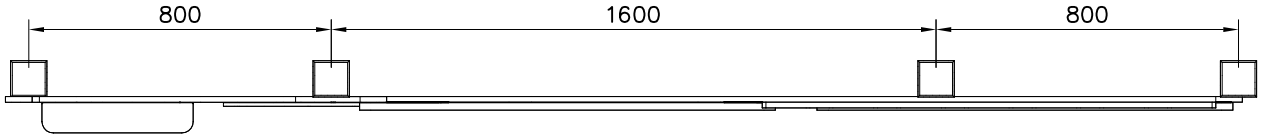

DET 1

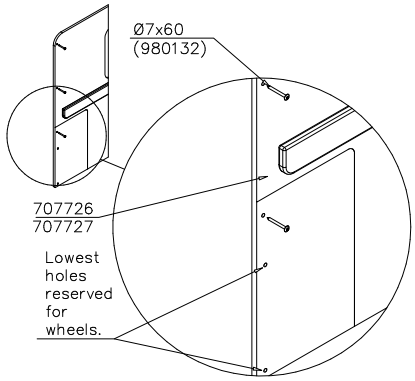

DET 2

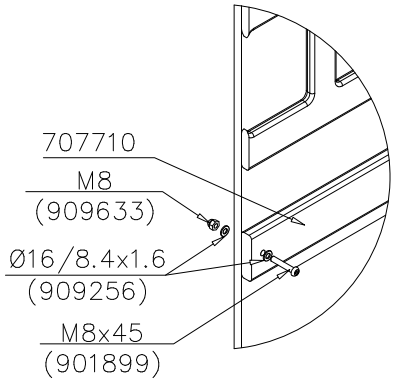

DET 3

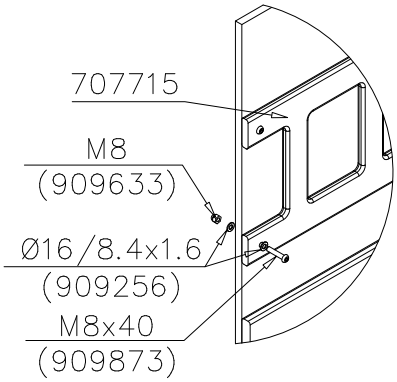

Copyright Lappset Group Ltd

LAPPSET®

707762

FASTENER KIT

DATE: 4.4.2016

(Example product 137915)

		PCS
1	909256 Ø16/8.4x1.6	8
2	909633 M8	4
3	909855 M8x35	4
4	980123 Ø7x60	4

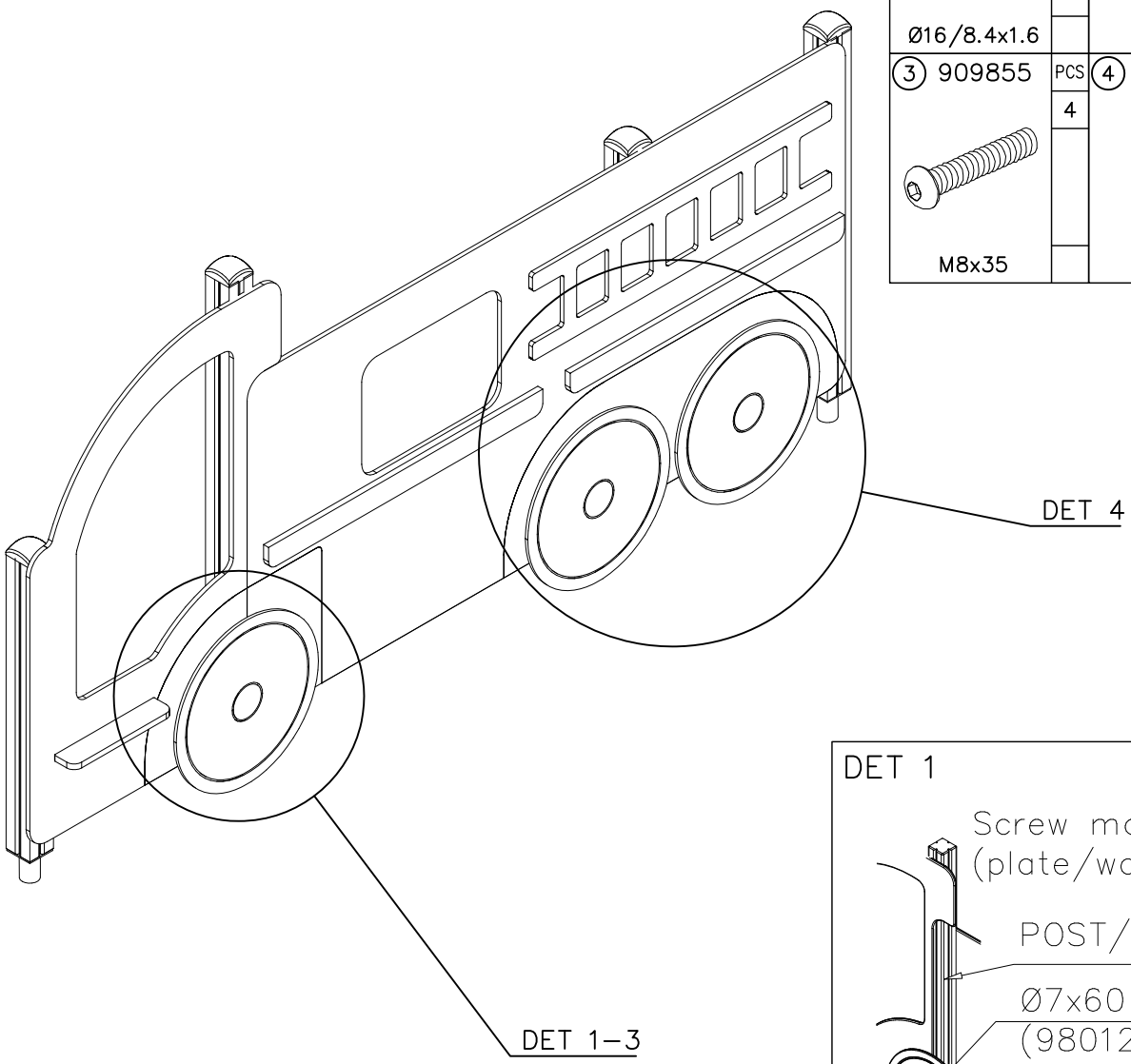

DET 1

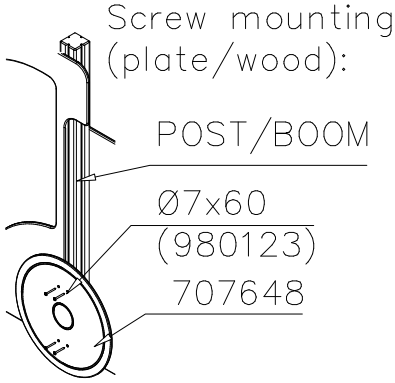

DET 2

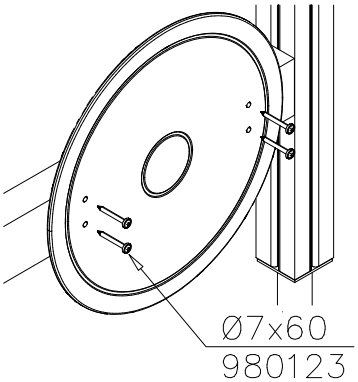

DET 3

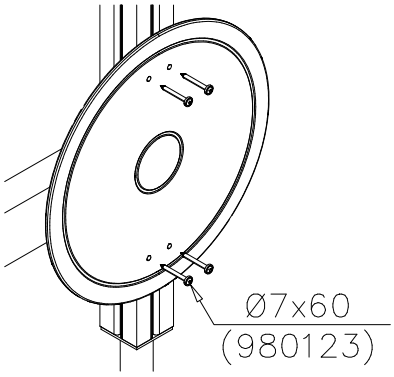

DET 4

Bolt mounting (plate/plate):

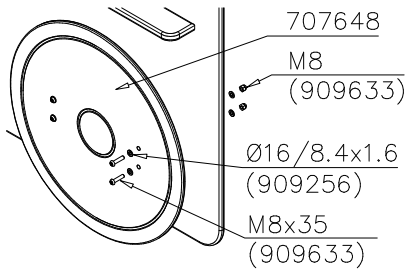

Copyright Lappset Group Ltd

1

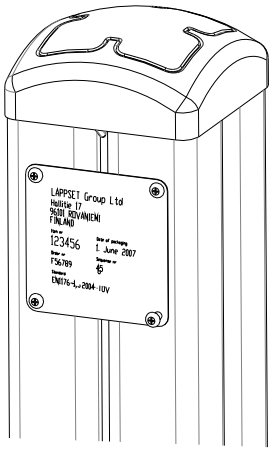

2

Tuotekyltti tulee tuotteen mukana yhdellä seuraavista tavoista:

1) Metallinen tuotekyltti ja kiinnitysruuvit

- Kiinnitä tuotekyltti ruuveilla tolppaan noin 2 metrin korkeuteen kuvan 1 mukaisesti.

2) Tuotekylttitarra

- Puhdista maalattu metalli- tai vaneripinta pölystä ja kosteudesta. Liimaa tarra kuvan 2 mukaisesti.
- Huom. Älä kiinnitä tarraa karheapintaiseen laminaattiin tai maalattuun puuhun.

Vår produktmärkning levereras på ett av följande sätt:

1) Produktskylt i metall

- Fäst skylten med de medföljande skruvarna

2) Självhäftande produktetikett

- Rengör den pulverlackerade metallytan eller laminatytan så att den blir fri från smuts och fukt. Fäst etiketten enligt fig. 2.
- Obs! Fäst ej etiketten på detaljer med skrovlig yta eller på målat trä.

Product label is delivered by one of following ways:

1) Metal product label and screws

- Fasten the label with screws.

2) Label sticker

- Clean the painted metal or plywood surface from dirt and moisture. Fasten the sticker as shown in the figure 2.
- Note. Do not attach the sticker to rough surfaced laminate or painted wood.

La plaque d’informations produit est livrée sous l’une de ces 3 formes :

1) Plaque métallique et vis

- Fixez la plaque à l’aide des vis.

2) Etiquette autocollante

- Avant de coller l’étiquette, nettoyez le composant métallique peint ou la plaque de contreplaqué, de toute saleté. La surface doit être sèche (voir image 2).
- Attention, ne pas coller l’étiquette sur une surface lamellé-collée irrégulière ou sur du bois peint.

Die Auslieferung des Produktaufklebers erfolgt auf eine dieser Arten:

1) Produkt-Schild aus Metall incl. Schrauben

- Die Befestigung des Schildes erfolgt mittels der Schrauben.

2) Aufkleber

- Entfernen Sie zunächst Schmutz und Feuchtigkeit vom lackierten Metall bzw. von der Holzoberfläche und bringen Sie den Aufkleber wie im Bild oben rechts beschrieben auf den gesäuberten Untergrund auf.
- Beachten Sie: Bringen Sie den Aufkleber nicht auf raues laminiertes oder lackiertes Holz an.