LAPPSET®

FINNO

137415M

DATE: 11.4.2014

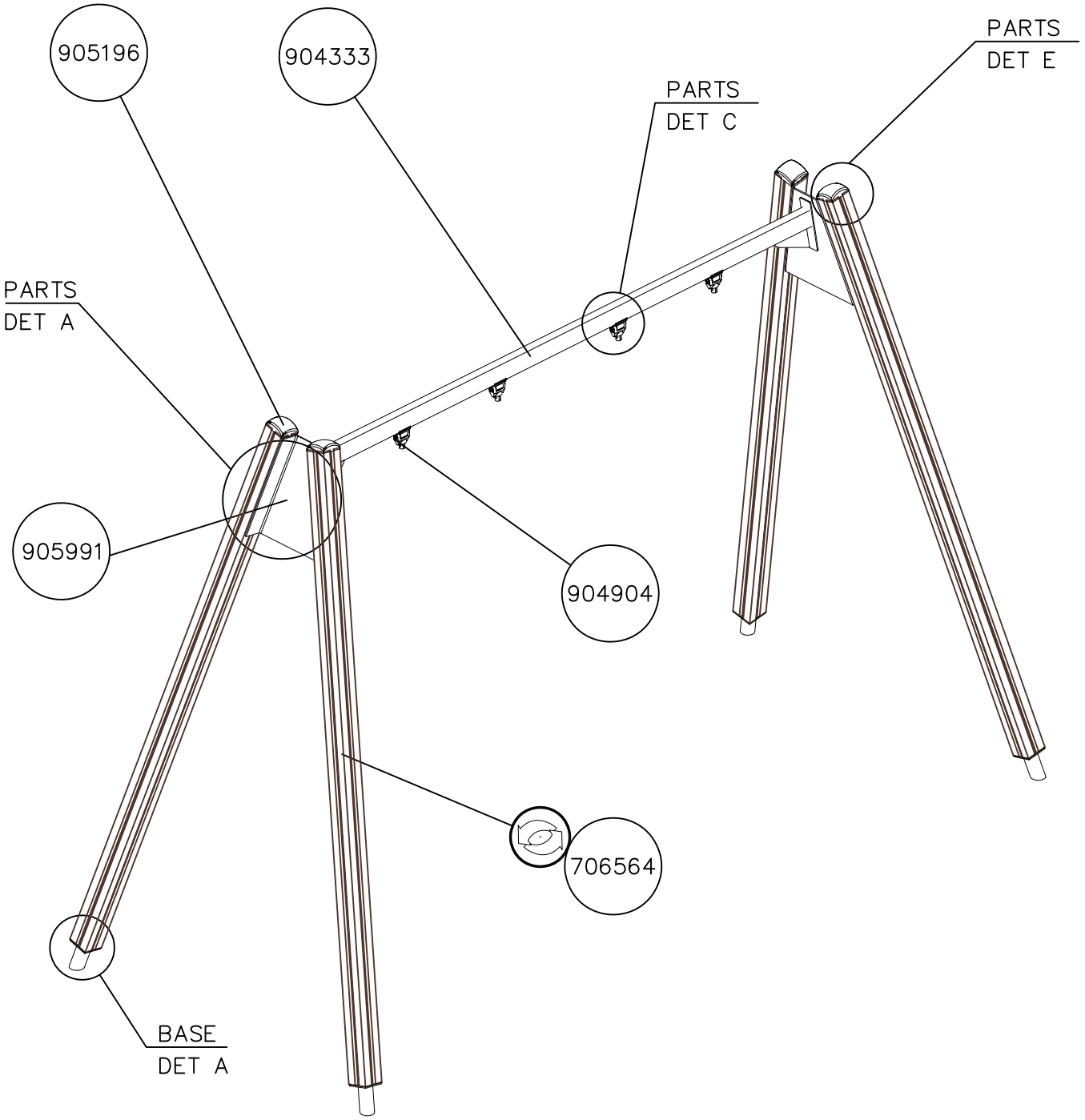

706564-602	DARK BROWN
706564-603	LIGHT BROWN
706564-604	GREY

Copyright Lappset Group Ltd

LAPPSET®

137415M

FINNO

DATE: 19.10.2015

EN Impact Area 25.5 m2
Falling space 25.5 m2
Max falling height 1400 mm

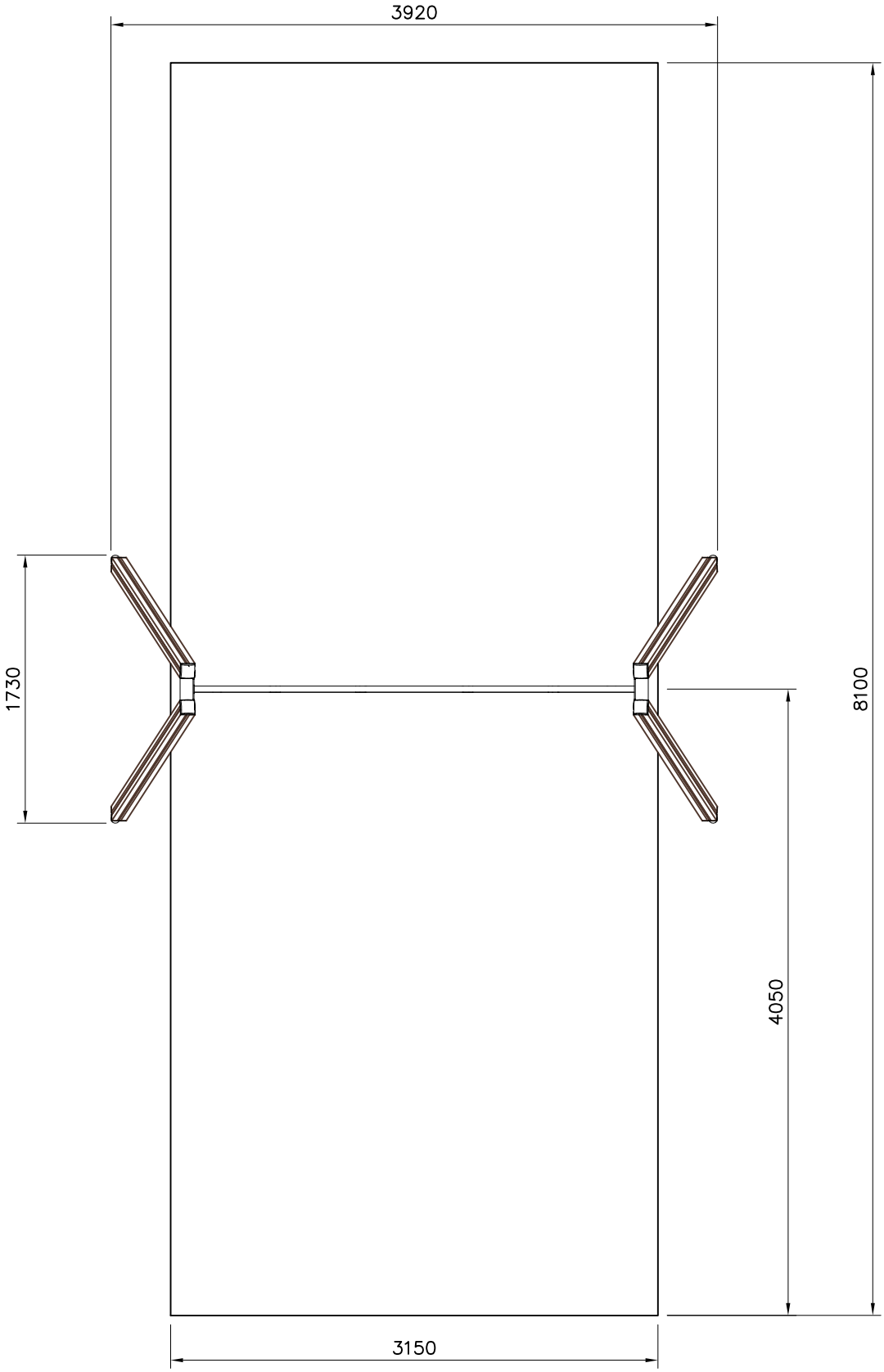

Copyright 1998 Lappset Group Ltd

LAPPSET®

Impact Area EN 1176

REF:
DATE: 20.2.2018

4x

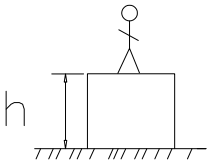

h < 600

Without movement and therefore without Impact Area

Totally hard surfaces.

Note. Lappset does <u>not</u> <u>recommend</u> totally hard surfaces at all.

E.g. concrete or asphalt

h < 600

With movement e.g. rocking

Materials with very limited impact attenuating properties.

E.g. wood

h < 1000

Materials with significant impact attenuating properties.

fine gravel 0–8 mm

grass

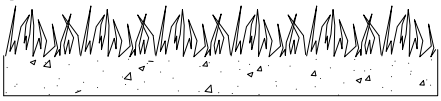

unsorted sand

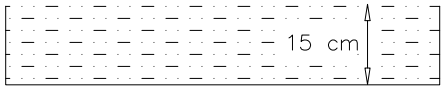

h < 3000

Loose fill material

E.g.
sand/gravel 0,25...8 mm D60/D10<3,0
Woodchips 5...30 mm
bark 20...80 mm

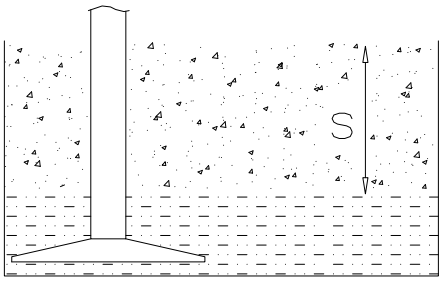

S	h
30 cm	< 2,0 m
40 cm	< 3,0 m

Syntethic granulates

S	h
40 mm	~> 1,2...1,3 m
50 mm	~> 1,5...1,7 m
60 mm	~> 1,8...2,0 m
70 mm	~> 2,1...2,5 m

Note. For accurate values, see manufacturer's instructions.

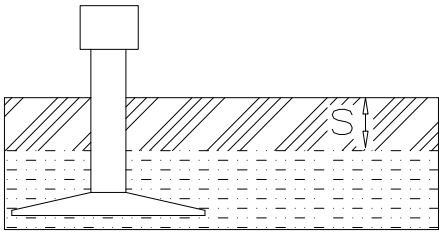

Copyright Lappset Group Ltd

LAPPSET®

EN 1176 FOUNDATION

REF:
DATE: 20.2.2018

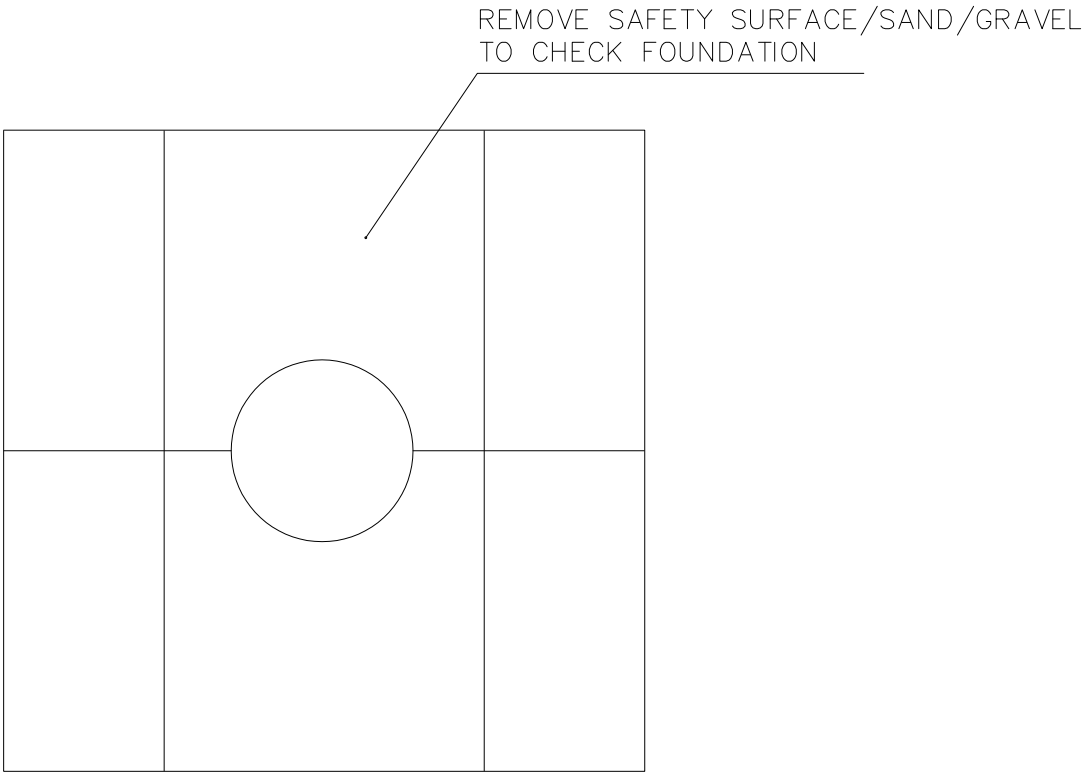

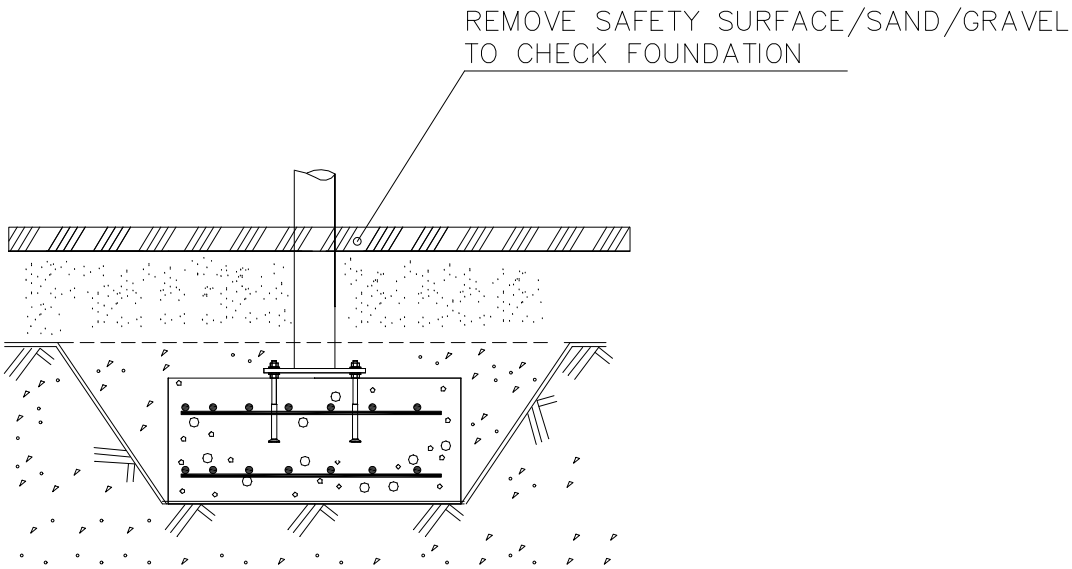

Copyright Lappset Group Ltd

LAPPSET®
FINNO

SWING PARTS

(1/4)

REF: SWING
DATE: 29.6.2022

DET A

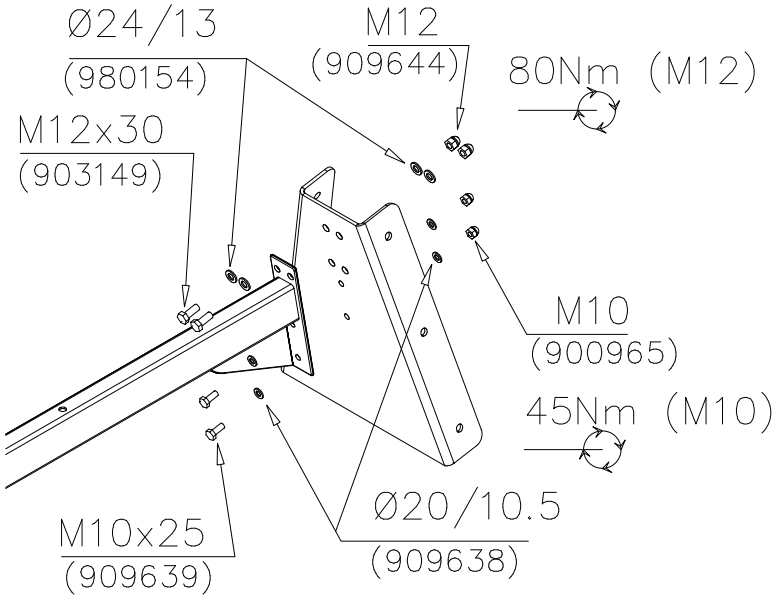

DET A1

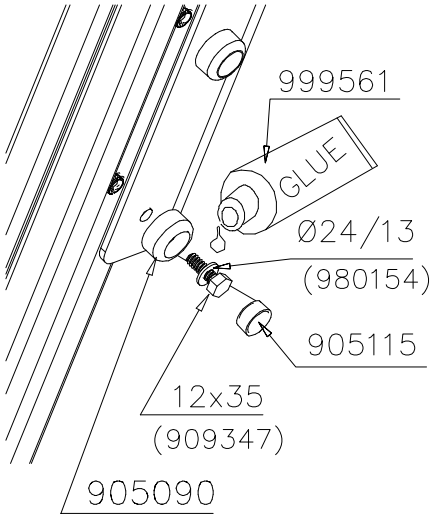

DET B

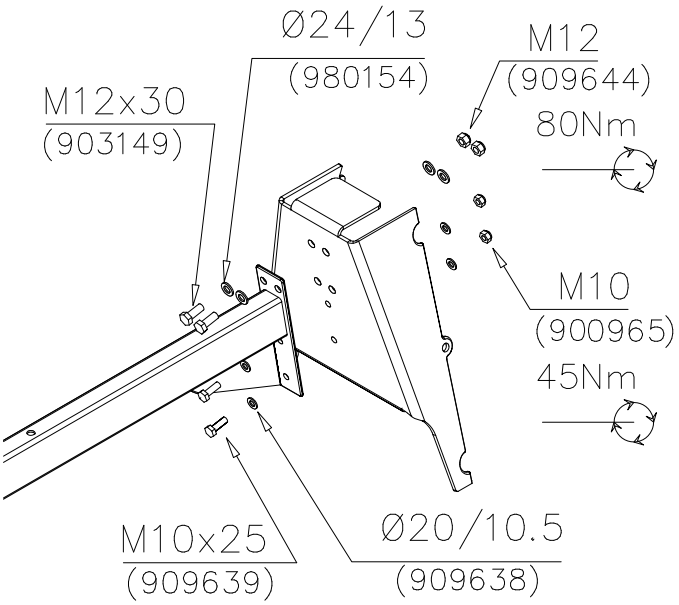

Copyright Lappset Group Ltd

LAPPSET®
FINNO

SWING PARTS

(2/4)

REF: SWING
DATE: 29.6.2022

DET B

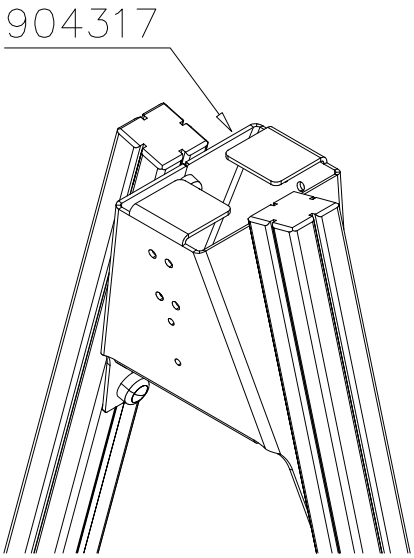

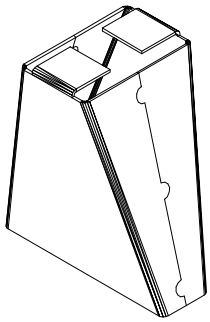

DET B1

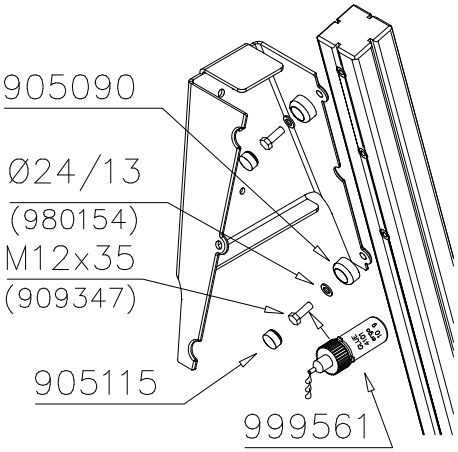

M12x35 6 pcs

Ø24/13 6 pcs

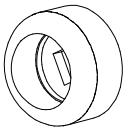
Ø45 6 pcs

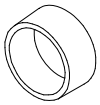
Ø30 6 pcs

GLUE

DET C

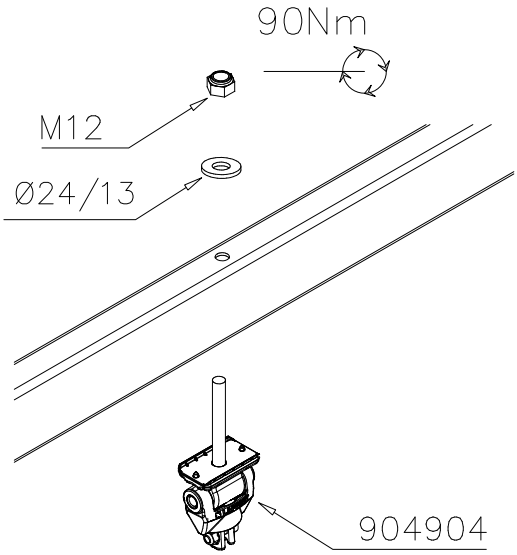

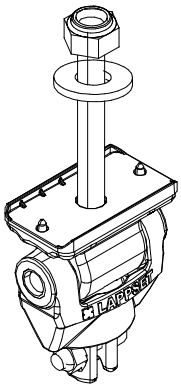
904904

Copyright Lappset Group Ltd

LAPPSET®
FINNO

PARTS

REF: SWING
DATE: 29.6.2022

DET D

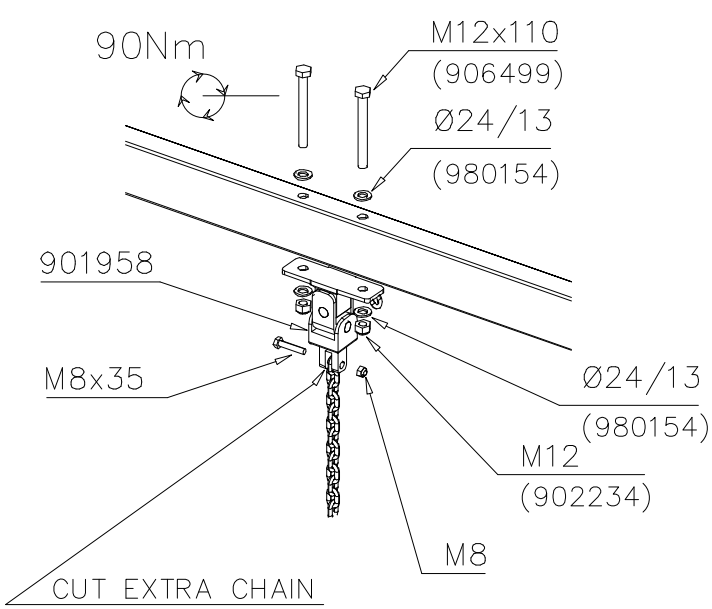

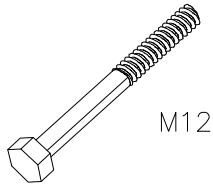
M12x110 2 pcs

Ø24/13 4 pcs

M12 2 pcs

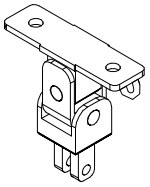
901958 1 pcs

DET D

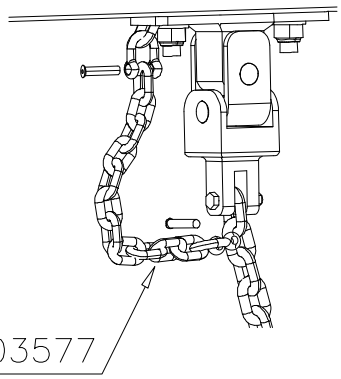

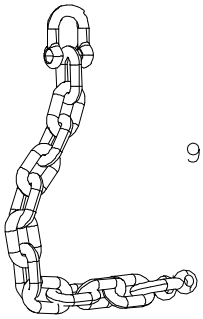
903577 1 pcs

DET E

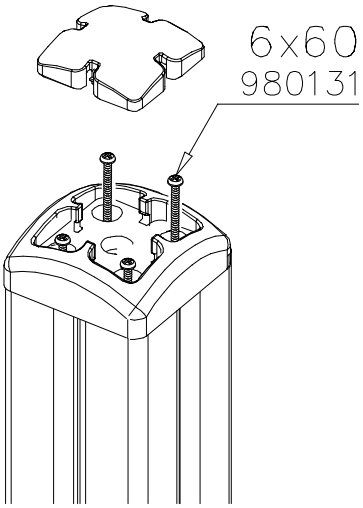

980131 4 pcs

905138 1 pcs

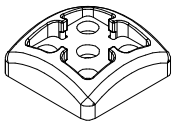
905196 1 pcs

Copyright Lappset Group Ltd

LAPPSET®
FINNO

SWING PARTS

(4/4)

REF: SWING
DATE: 29.6.2022

DET F

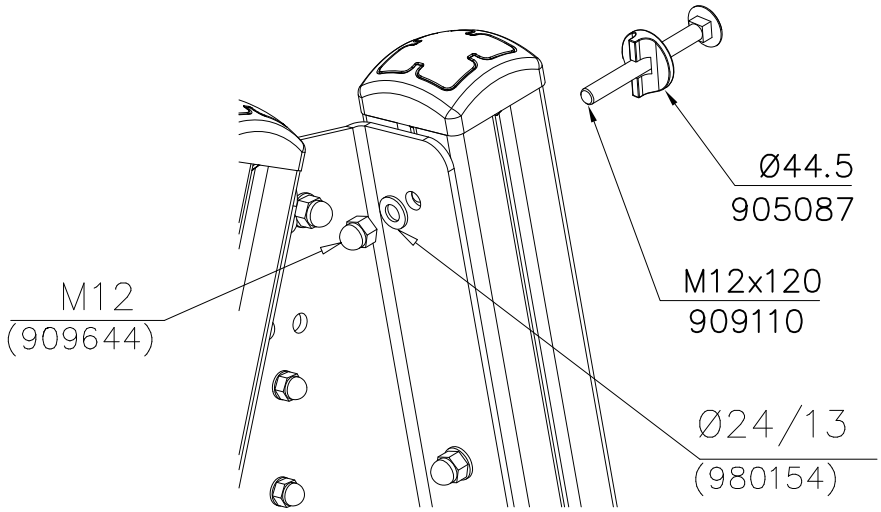

M12x120 6 pcs

Ø24/13 6 pcs

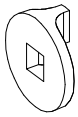
Ø44.5 6 pcs

M12 6 pcs

DET G

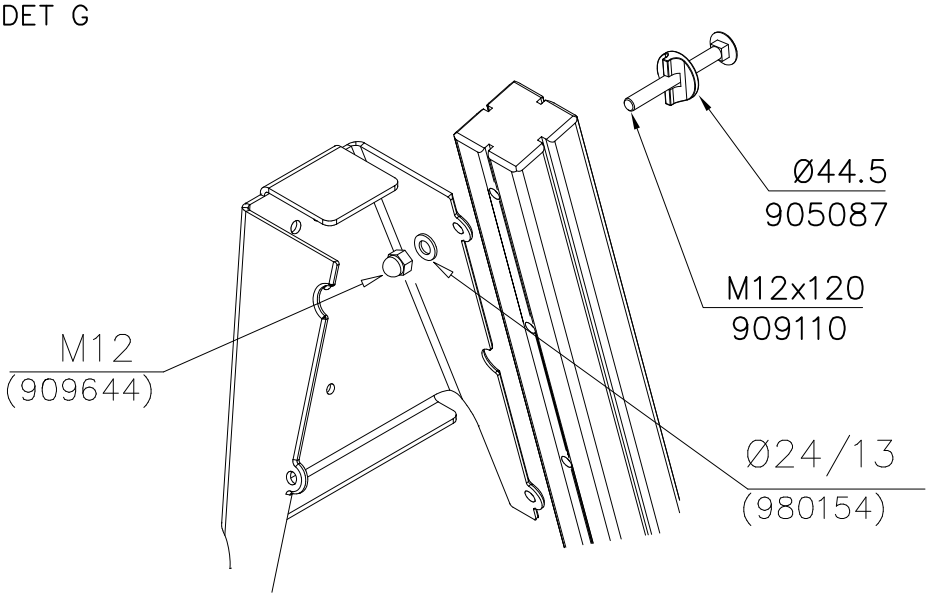

M12x120 6 pcs

Ø24/13 6 pcs

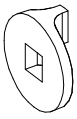
Ø44.5 6 pcs

M12 6 pcs

Copyright Lappset Group Ltd

1

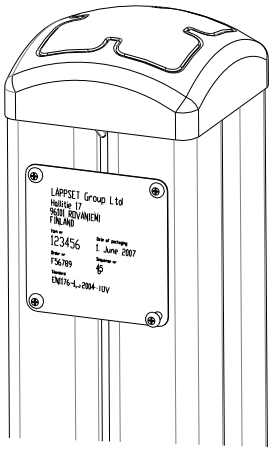

2

Tuotekyltti tulee tuotteen mukana yhdellä seuraavista tavoista:

1) Metallinen tuotekyltti ja kiinnitysruuvit

- Kiinnitä tuotekyltti ruuveilla tolppaan noin 2 metrin korkeuteen kuvan 1 mukaisesti.

2) Tuotekylttitarra

- Puhdista maalattu metalli- tai vaneripinta pölystä ja kosteudesta. Liimaa tarra kuvan 2 mukaisesti.
- Huom. Älä kiinnitä tarraa karheapintaiseen laminaattiin tai maalattuun puuhun.

Vår produktmärkning levereras på ett av följande sätt:

1) Produktskylt i metall

- Fäst skylten med de medföljande skruvarna

2) Självhäftande produktetikett

- Rengör den pulverlackerade metallytan eller laminatytan så att den blir fri från smuts och fukt. Fäst etiketten enligt fig. 2.
- Obs! Fäst ej etiketten på detaljer med skrovlig yta eller på målat trä.

Product label is delivered by one of following ways:

1) Metal product label and screws

- Fasten the label with screws.

2) Label sticker

- Clean the painted metal or plywood surface from dirt and moisture. Fasten the sticker as shown in the figure 2.
- Note. Do not attach the sticker to rough surfaced laminate or painted wood.

La plaque d’informations produit est livrée sous l’une de ces 3 formes :

1) Plaque métallique et vis

- Fixez la plaque à l’aide des vis.

2) Etiquette autocollante

- Avant de coller l’étiquette, nettoyez le composant métallique peint ou la plaque de contreplaqué, de toute saleté. La surface doit être sèche (voir image 2).
- Attention, ne pas coller l’étiquette sur une surface lamellé-collée irrégulière ou sur du bois peint.

Die Auslieferung des Produktaufklebers erfolgt auf eine dieser Arten:

1) Produkt-Schild aus Metall incl. Schrauben

- Die Befestigung des Schildes erfolgt mittels der Schrauben.

2) Aufkleber

- Entfernen Sie zunächst Schmutz und Feuchtigkeit vom lackierten Metall bzw. von der Holzoberfläche und bringen Sie den Aufkleber wie im Bild oben rechts beschrieben auf den gesäuberten Untergrund auf.
- Beachten Sie: Bringen Sie den Aufkleber nicht auf raues laminiertes oder lackiertes Holz an.

LAPPSET®

137415M

FINNO UNDERGROUD

DATE: 11.4.2014

SCALE 1:40

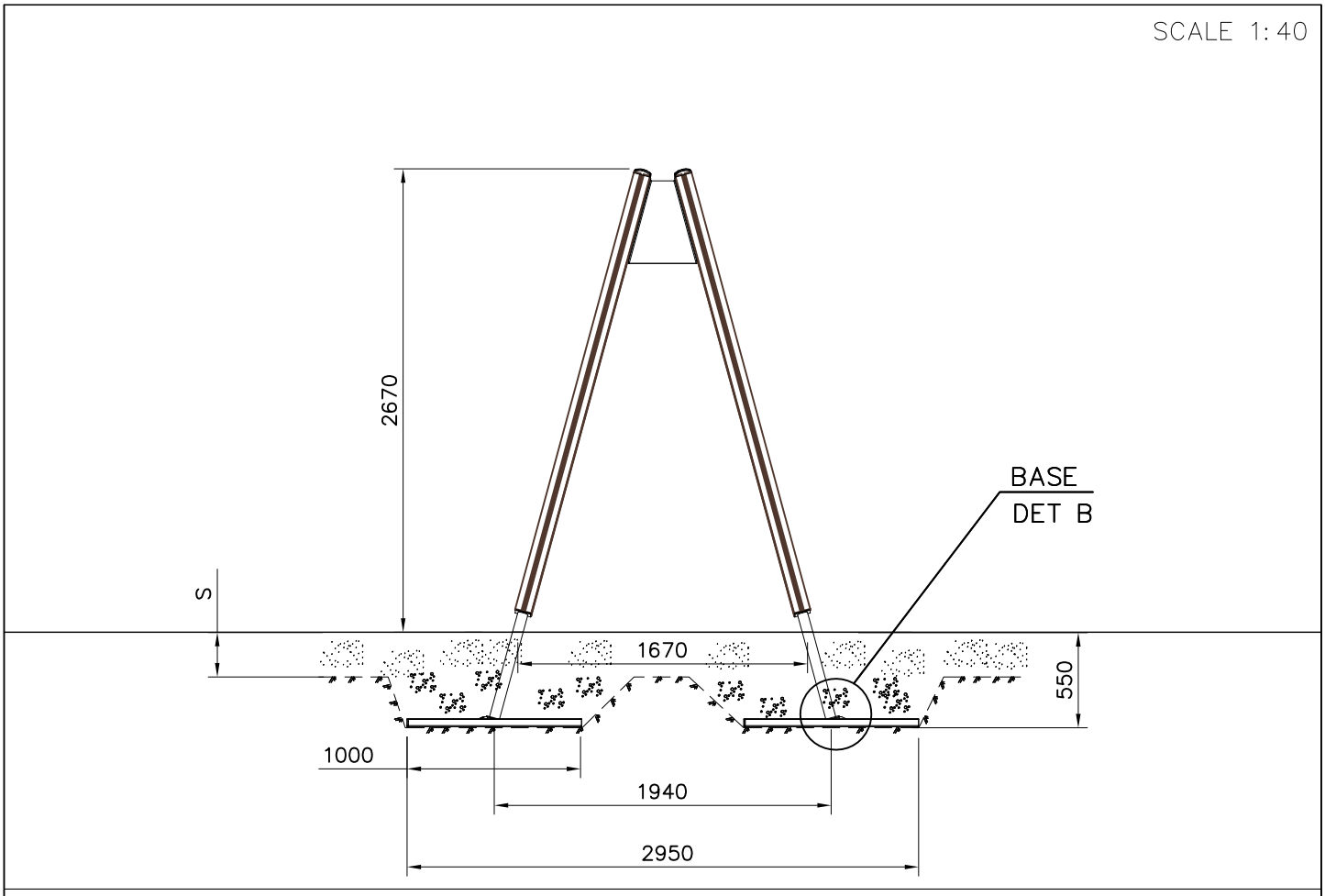

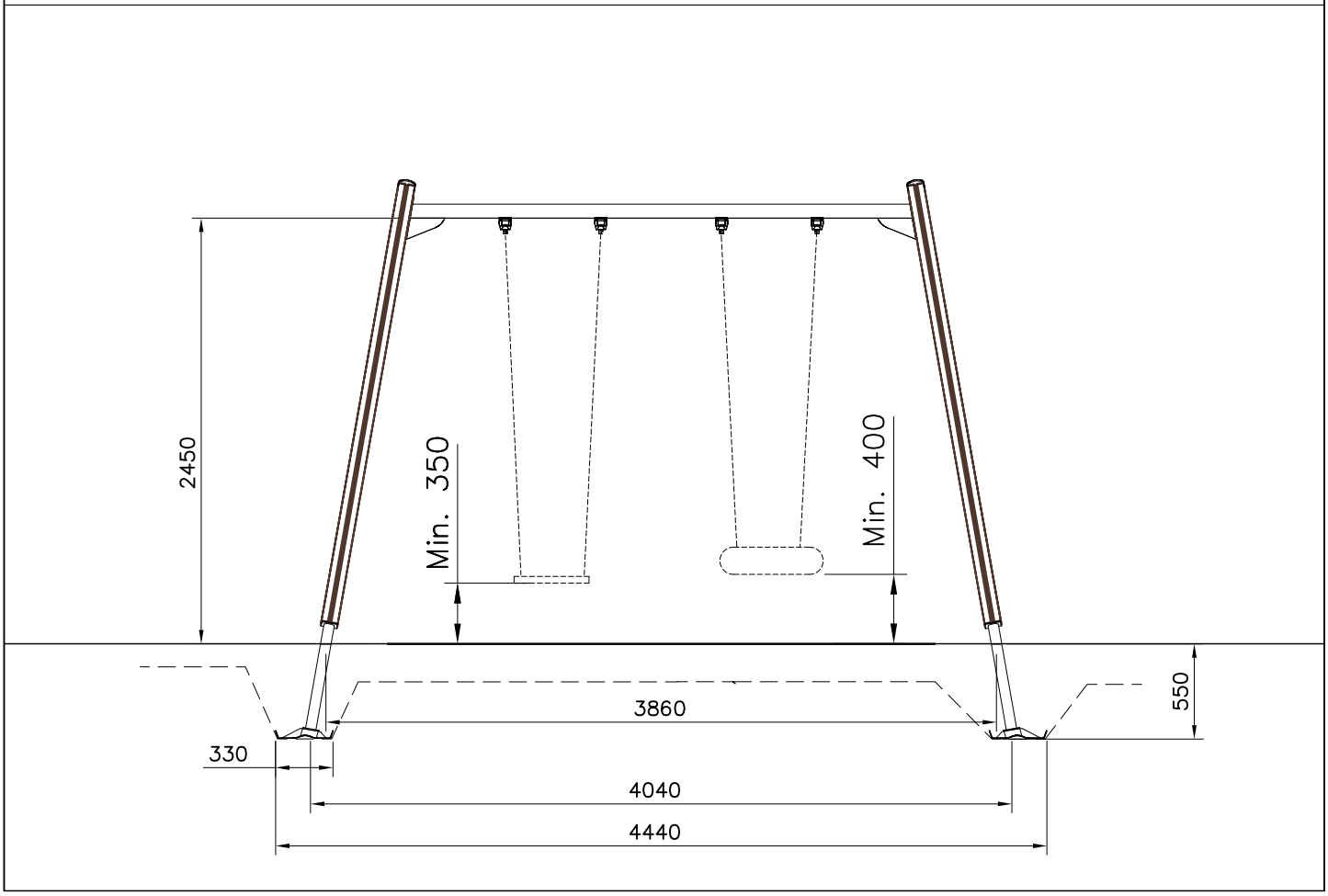

Copyright 1998 Lappset Group Ltd

LAPPSET®
FINNO UNDERGROUD

BASE

REF: SWING
DATE: 13.3.2017

(1/1)
4A

DET A

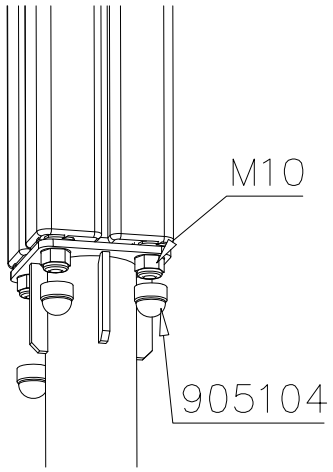

DET B

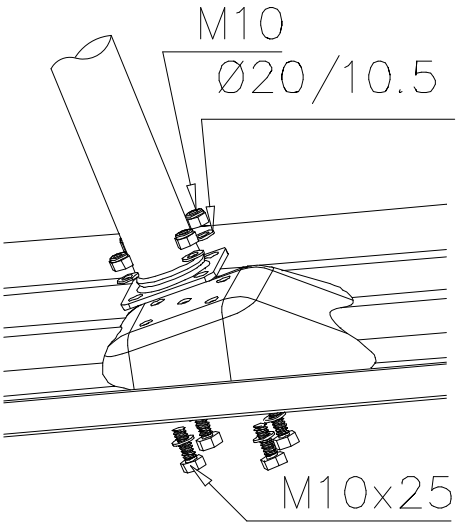

DET B

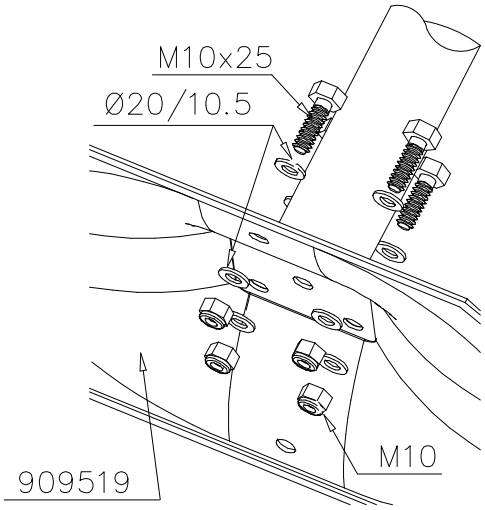

Copyright Lappset Group Ltd