MP0302

Équilibre
1

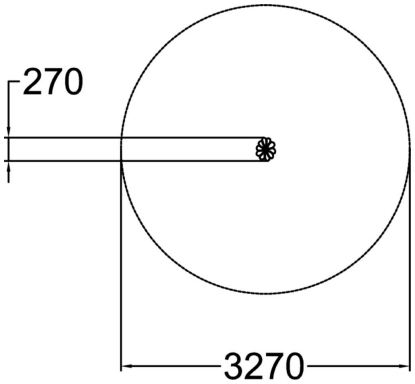

Tranche d'âges	1+
Nombre d'utilisateurs	1
Longueur du produit (mm)	270
Largeur du produit (mm)	220
Hauteur du produit (mm)	210
Surface zone de sécurité (m^2)	8.4
Hauteur min. requise (mm)	2120
Hauteur de chute libre (mm)	210
Certification	EN 1176-1 TÜV
Temps de montage, h (1 p.)	1
TYPE DE FONDATION	deep_mounting surface_mounting
Coloris pour éléments métalliques	
Panneaux	

Lappset France SAS
242 Impasse des Deux Poteaux, 33127 Saint Jean d'Illac, France
france@lappset.com | www.lappset.fr

© Lappset Group Ltd. Tous droits réservés.