LAPPSET

## 220547

# VAULT RAIL S

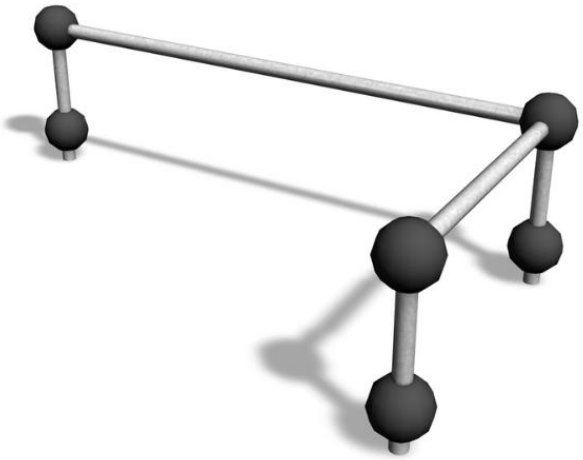

Cadre d'équilibre multifonctions à angles pour l'équilibre, pour ramper et pour les sauts de précision. Les barres sont situées à 650 mm de hauteur. Parfait pour des séries de sauts et des underbars. Un rail est un élément essentiel pour tous les parcs de parkour! Tous les équipements de la gamme Cloxx Parkour sont certifiés EN1176, donc ils peuvent être installés dans les aires de jeux.

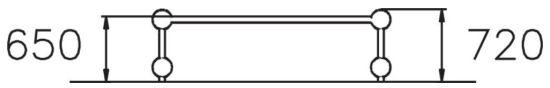


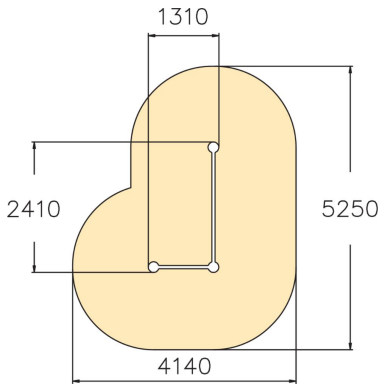


| | |
|---|---|
| Tranche d'âges | 6 |
| Nombre d'utilisateurs | 2 |
| Longueur du produit (mm) | 2410 |
| Largeur du produit (mm) | 1310 |
| Hauteur du produit (mm) | 720 |
| Impact area (m2) | 16.9 |
| Hauteur min. requise (mm) | 2520 |
| Hauteur de chute libre (mm) | 650 |
| Certification | EN 1176-1 TÜV |
| Temps de montage, h (1 p.) | 4 |
| TYPE DE FONDATION | deep_mounting<br>surface_mounting |
| Coloris pour éléments métalliques | |

Lappset France SAS
242 Impasse des Deux Poteaux, 33127 Saint Jean d'Illac, France
france@lappset.com | www.lappset.fr

© Lappset Group Ltd. Tous droits réservés.