LAPPSET

220538

# PRECISION BAR LONG

Barre en métal multifonctions pour l'équilibre, pour ramper et pour les sauts de précision. Tous les équipements de la gamme Cloxx Parkour sont certifiés EN1176, donc ils peuvent être installés dans les aires de jeux.

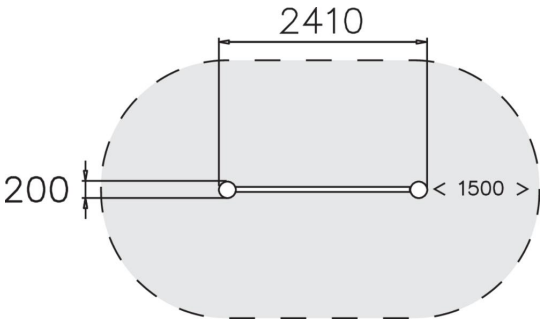


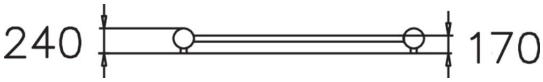


| | |
|---|---|
| Tranche d'âges | 6+ |
| Nombre d'utilisateurs | 4 |
| Longueur du produit (mm) | 2410 |
| Largeur du produit (mm) | 200 |
| Hauteur du produit (mm) | 240 |
| Surface zone de sécurité (m2) | 15.3 |
| Hauteur min. requise (mm) | 2040 |
| Hauteur de chute libre (mm) | 170 |
| Certification | EN 1176-1 TÜV |
| Temps de montage, h (1 p.) | 2 |
| TYPE DE FONDATION | deep_mounting<br>surface_mounting |
| Coloris pour éléments métalliques | |

Lappset France SAS
242 Impasse des Deux Poteaux, 33127 Saint Jean d'Illac, France
france@lappset.com | www.lappset.fr

© Lappset Group Ltd. Tous droits réservés.