LAPPSET

220316

Radon

Grimper et escalade
3

S'abriter
1

Glisser
1

Se rencontrer
2

Radon est un grand kit de terrain de jeu varié conçu pour inspirer tous les petits grimpeurs. Une tour basse (870 mm) et une tour haute (1,470 mm) le rende excitant, et les différents éléments d'escalade sont associés pour développer de différentes façons les capacités motrices des enfants. Il comporte un pont suspendu amusant pour passer entre les tours en toute sécurité. La tour la plus haute est également accessible par une échelle et la descente exaltante à grande vitesse est possible par le toboggan ou par la rampe de pompiers. Un siège est situé sous le toboggan pour se reposer lorsque c'est nécessaire.

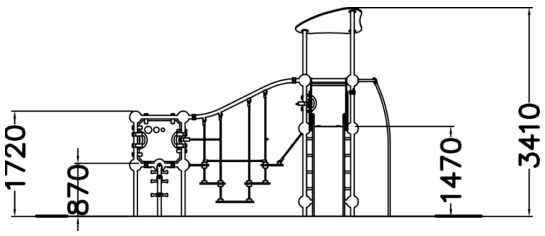

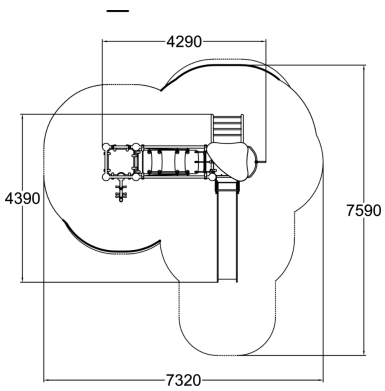

Tranche d'âges	3+
Nombre d'utilisateurs	10
Longueur du produit (mm)	4290
Largeur du produit (mm)	4390
Hauteur du produit (mm)	3410
Impact area (m2)	36.5
Surface zone de sécurité (m2)	37.1
Hauteur min. requise (mm)	3410
Hauteur de chute libre (mm)	1470
Certification	EN 1176-1, 3 TÜV
Temps de montage, h (1 p.)	22
TYPE DE FONDATION	deep_mounting surface_mounting
Coloris pour éléments métalliques	
Panneaux	
Couleur des cordes	

Lappset France SAS
242 Impasse des Deux Poteaux, 33127 Saint Jean d'Illac, France
france@lappset.com | www.lappset.fr

© Lappset Group Ltd. Tous droits réservés.