LAPPSET

220230

Apollo

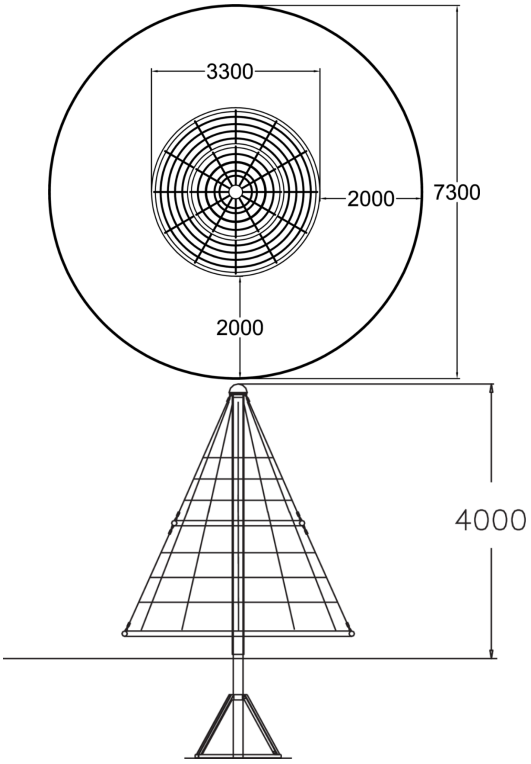

Tranche d'âges	5+
Nombre d'utilisateurs	39
Longueur du produit (mm)	3300
Largeur du produit (mm)	3300
Hauteur du produit (mm)	3650
Impact area (m2)	41.9
Surface zone de sécurité (m2)	41.9
Hauteur min. requise (mm)	5350
Hauteur de chute libre (mm)	2610
Temps de montage, h (1 p.)	24
TYPE DE FONDATION	deep_mounting
Coloris pour éléments métalliques	
Couleur des cordes	

Lappset France SAS
242 Impasse des Deux Poteaux, 33127 Saint Jean d'Illac, France
france@lappset.com | www.lappset.fr

© Lappset Group Ltd. Tous droits réservés.