175589

Jardinière Flora

Bac pouvant servir aussi bien de bac à sable surélevé ou de jardinière ludique pour les enfants. C'est un complément d'activité original pour favoriser le contact des enfants avec la nature.

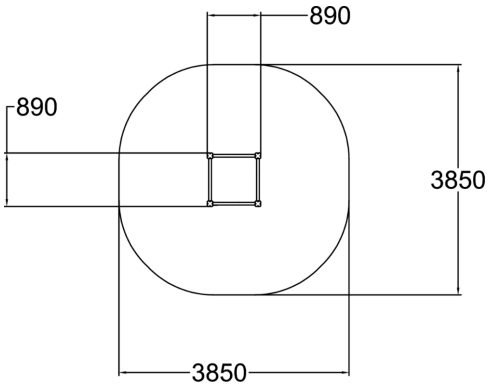

Longueur du produit (mm)	890
Largeur du produit (mm)	890
Hauteur du produit (mm)	320
Surface zone de sécurité (m2)	12.6
Hauteur min. requise (mm)	1000
Hauteur de chute libre (mm)	260
TYPE DE FONDATION	deep_mounting
Coloris pour éléments bois	

Lappset France SAS
242 Impasse des Deux Poteaux, 33127 Saint Jean d'Illac, France
france@lappset.com | www.lappset.fr

© Lappset Group Ltd. Tous droits réservés.