175560

LE TRÊFLE

Plot ou pas japonais en bois en forme de trêfle fixé sur poteau en acier à hauteur réglable (entre 10 et 52 cm). Idéal pour composer un parcours d'équilibre design.

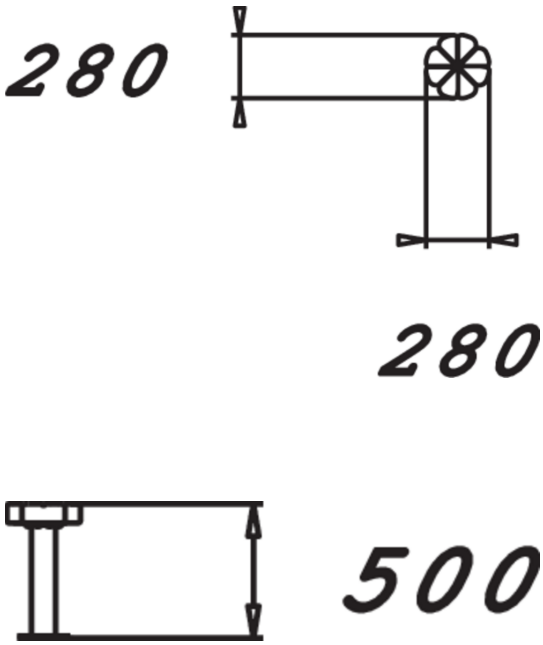

Tranche d'âges	3+
Nombre d'utilisateurs	1
Longueur du produit (mm)	280
Largeur du produit (mm)	280
Hauteur du produit (mm)	470
Surface zone de sécurité (m2)	8.4
Hauteur min. requise (mm)	2270
Hauteur de chute libre (mm)	470
Certification	EN 1176-1 TÜV
Temps de montage, h (1 p.)	1
TYPE DE FONDATION	deep_mounting
Coloris pour éléments bois	
Coloris pour éléments métalliques	

Lappset France SAS
242 Impasse des Deux Poteaux, 33127 Saint Jean d'Illac, France
france@lappset.com | www.lappset.fr

© Lappset Group Ltd. Tous droits réservés.