LAPPSET

175025

TOBOGGAN

Glisser
1

Se rencontrer
1

Structure de jeux en bois autoclave.

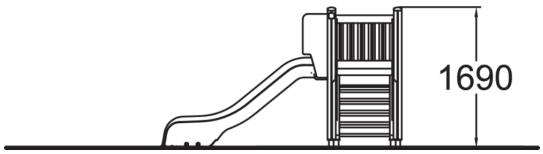

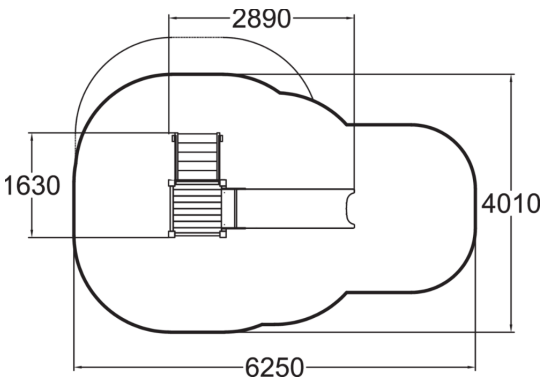

Tranche d'âges	1+
Nombre d'utilisateurs	4
Longueur du produit (mm)	2890
Largeur du produit (mm)	1630
Hauteur du produit (mm)	1690
Impact area (m2)	19.9
Surface zone de sécurité (m2)	22
Hauteur min. requise (mm)	3270
Hauteur de chute libre (mm)	1000
Certification	EN 1176-1, 3 TÜV
Temps de montage, h (1 p.)	5
TYPE DE FONDATION	deep_mounting
Coloris pour éléments bois	
Coloris pour éléments métalliques	
Panneaux	

Lappset France SAS
242 Impasse des Deux Poteaux, 33127 Saint Jean d'Illac, France
france@lappset.com | www.lappset.fr

© Lappset Group Ltd. Tous droits réservés.