175014

COMBO FITNESS EN BOIS

Agrès sportif composé d'une barre de tractions et de deux barres parallèles.

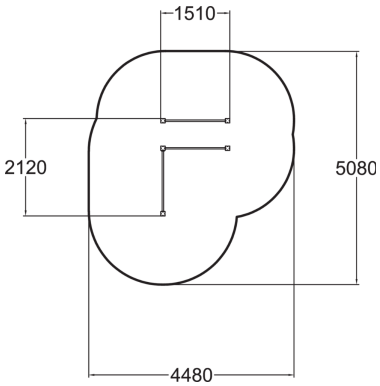

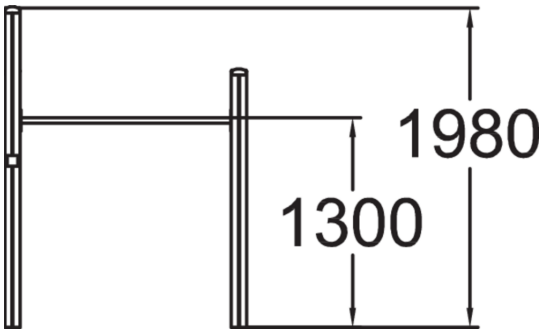

Longueur du produit (mm)	2120
Largeur du produit (mm)	1500
Hauteur du produit (mm)	1970
Impact area (m2)	18.1
Surface zone de sécurité (m2)	18.1
Hauteur min. requise (mm)	3130
Hauteur de chute libre (mm)	1630
Certification	EN 16630, EN 1176-1 TÜV
TYPE DE FONDATION	deep_mounting
Coloris pour éléments bois	
Coloris pour éléments métalliques	

Lappset France SAS
242 Impasse des Deux Poteaux, 33127 Saint Jean d'Illac, France
france@lappset.com | www.lappset.fr

© Lappset Group Ltd. Tous droits réservés.