LAPPSET

104620M

TUNNEL COURT

Petit tunnel avec poignées pour un accès inclusif et avec quelques éléments en polycarbonate transparent pour plus de sécurité.

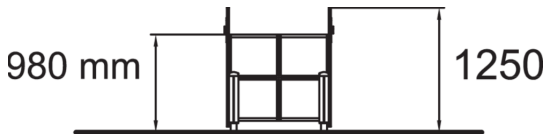

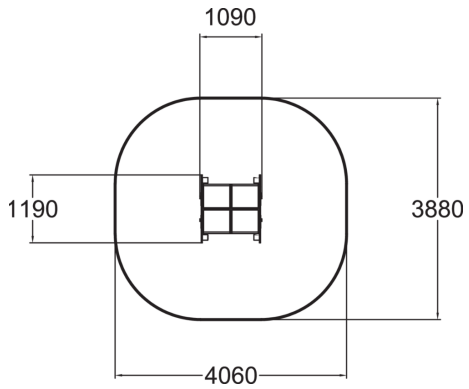

Tranche d'âges	1+
Nombre d'utilisateurs	3
Longueur du produit (mm)	1090
Largeur du produit (mm)	1190
Hauteur du produit (mm)	1250
Impact area (m2)	13.8
Surface zone de sécurité (m2)	13.8
Hauteur min. requise (mm)	2780
Hauteur de chute libre (mm)	980
Certification	EN 1176-1 TÜV
Temps de montage, h (1 p.)	0
TYPE DE FONDATION	deep_mounting surface_mounting
Coloris pour éléments bois	
Panneaux	

Lappset France SAS
242 Impasse des Deux Poteaux, 33127 Saint Jean d'Illac, France
france@lappset.com | www.lappset.fr

© Lappset Group Ltd. Tous droits réservés.