LAPPSET

081867

Extension des triceps Sisu

Une extension de triceps est un exercice de force pour développer les triceps. L'exercice se pratique en poussant les poignées vers le bas contre une résistance. Le pratiquant peut utiliser diverses prises sur la poignée polyvalente. Le poids peut être réglé en continu en tournant le volant. Le niveau de résistance est indiqué sur l'échelle de mesure. La graduation est en kilogrammes.Un crochet porte-serviette et un porte-bouteille sont à la disposition du pratiquant.

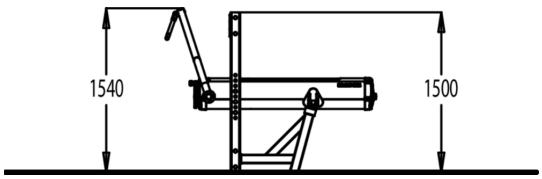

Longueur du produit (mm)	1980
Largeur du produit (mm)	1170
Hauteur du produit (mm)	1500
Certification	EN 16630 TÜV
TYPE DE FONDATION	surface_mounting
Coloris pour éléments métalliques	
Panneaux	

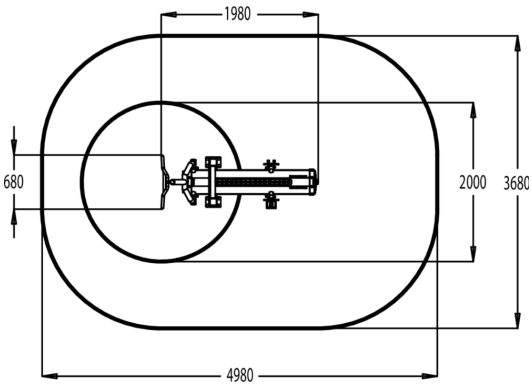

Lappset France SAS
242 Impasse des Deux Poteaux, 33127 Saint Jean d'Illac, France
france@lappset.com | www.lappset.fr

© Lappset Group Ltd. Tous droits réservés.