LAPPSET

081863

# Tirage latéral Sisu

L'exercice du tirage latéral est un exercice de musculation utilisé principalement pour développer les muscles du dos (rhomboïdes, grand dorsal et trapèze), les deltoïdes arrière secondaires et les biceps. Le pratiquant tire les poignées vers lui avec sa poitrine appuyée contre le support. La largeur de la poignée et la position des mains peuvent être réglées grâce à la barre multifonctionnelle.Le poids peut être réglé en continu en tournant le volant. Le niveau de résistance est indiqué sur l'échelle de mesure. La graduation est en kilogrammes.Un crochet porte-serviette et un porte-bouteille sont à la disposition du pratiquant.

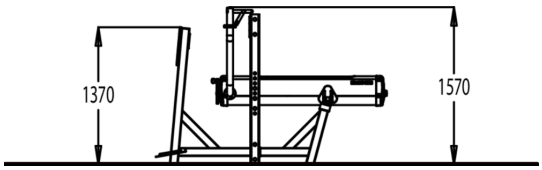


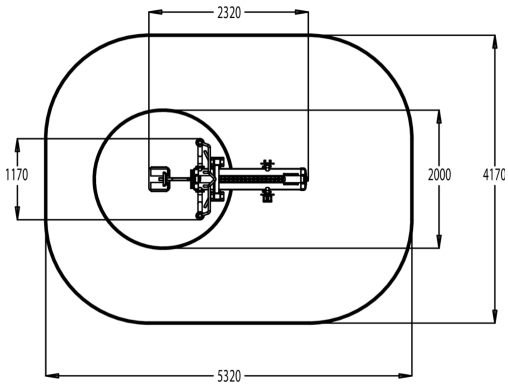


| | |
|---|---|
| Nombre d'utilisateurs | 1 |
| Longueur du produit (mm) | 2320 |
| Largeur du produit (mm) | 1170 |
| Hauteur du produit (mm) | 1570 |
| Hauteur de chute libre (mm) | 150 |
| Certification | EN 16630 TÜV |
| TYPE DE FONDATION | surface_mounting |
| Coloris pour éléments métalliques | |
| Panneaux | |

Lappset France SAS
242 Impasse des Deux Poteaux, 33127 Saint Jean d'Illac, France
france@lappset.com | www.lappset.fr

© Lappset Group Ltd. Tous droits réservés.