LAPPSET

081727M

Vault LXU

Le Vault LXU est un agrès pour le parkour essentiellement destiné aux franchissements et aux under bars.

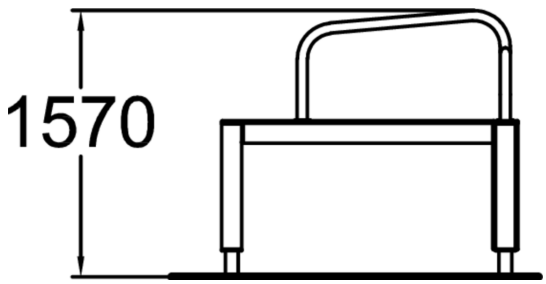

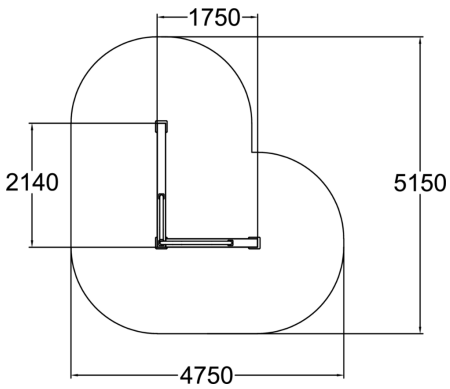

Longueur du produit (mm)	2140
Largeur du produit (mm)	1750
Hauteur du produit (mm)	1570
Surface zone de sécurité (m2)	18.8
Hauteur min. requise (mm)	3870
Hauteur de chute libre (mm)	1570
Certification	EN 16899 TÜV
Temps de montage, h (1 p.)	1
TYPE DE FONDATION	deep_mounting surface_mounting
Coloris pour éléments bois	
Coloris pour éléments métalliques	

Lappset France SAS
242 Impasse des Deux Poteaux, 33127 Saint Jean d'Illac, France
france@lappset.com | www.lappset.fr

© Lappset Group Ltd. Tous droits réservés.