LAPPSET

081455M

Manivelle mains

Équipement de fitness conçu pour les seniors, comprenant une poutre avec des roues de chaque côté soutenant de petites balles mobiles. La hauteur totale est de 1 660 mm. Le fait de faire rouler les balles avec les mains améliorent la mobilité des coudes et des épaules. Les pièces fabriquées à partir de panneaux stratifiés sous haute pression (HPL) sont très solides et résistants aux impacts.

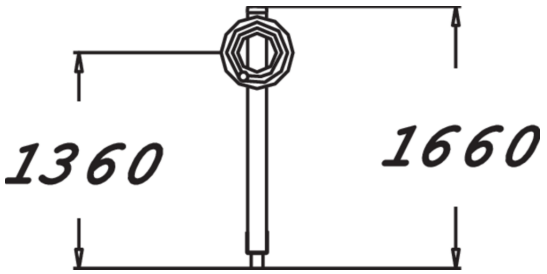

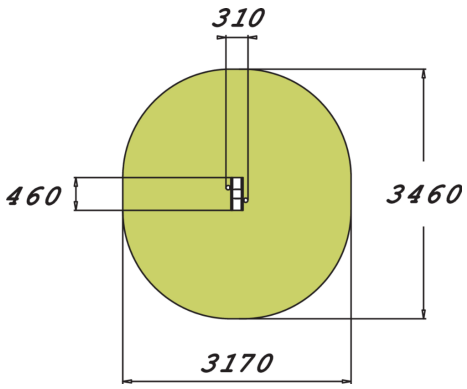

Longueur du produit (mm)	310
Largeur du produit (mm)	460
Hauteur du produit (mm)	1660
Certification	EN 16630, EN 1176-1 TÜV
Temps de montage, h (1 p.)	2
Coloris pour éléments bois	
Panneaux	

Lappset France SAS
242 Impasse des Deux Poteaux, 33127 Saint Jean d'Illac, France
france@lappset.com | www.lappset.fr

© Lappset Group Ltd. Tous droits réservés.