LAPPSET

081008M

CORE TWISTER

L'équipement est composé d'une base ronde rotative et d'une barre incurvée pour se tenir. La hauteur totale est de 1 305 mm et la base est à 136 mm. Le Core Twister est comme un carrousel pour adultes qui ne vous étourdira pas ! Le mouvement améliore la mobilité et la souplesse. L'équipement est utilisé pour faire tourner le corps d'un côté à l'autre. Ce type de mouvements fait partie de notre vie quotidienne. Si le corps est trop rigide, les torsions brutales peuvent provoquer des douleurs.

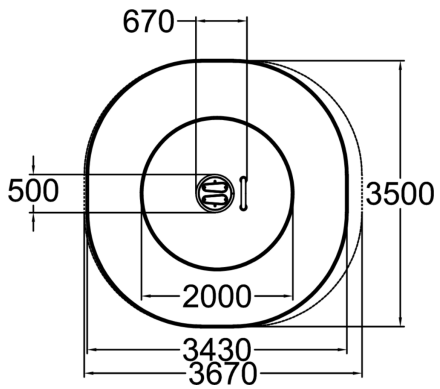

Nombre d'utilisateurs	1
Longueur du produit (mm)	670
Largeur du produit (mm)	500
Hauteur du produit (mm)	1300
Surface zone de sécurité (m2)	10.9
Hauteur min. requise (mm)	2330
Hauteur de chute libre (mm)	130
Certification	EN 16630, EN 1176-1 TÜV
TYPE DE FONDATION	surface_mounting
Coloris pour éléments métalli	

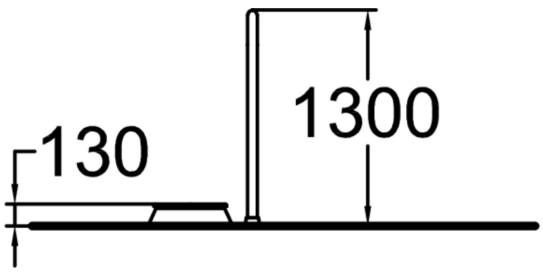

Lappset France SAS
242 Impasse des Deux Poteaux, 33127 Saint Jean d'Illac, France
france@lappset.com | www.lappset.fr

© Lappset Group Ltd. Tous droits réservés.