LAPPSET

010508

LA GIRAFE

Jeu sur ressort à lame en acier avec corps HPL.

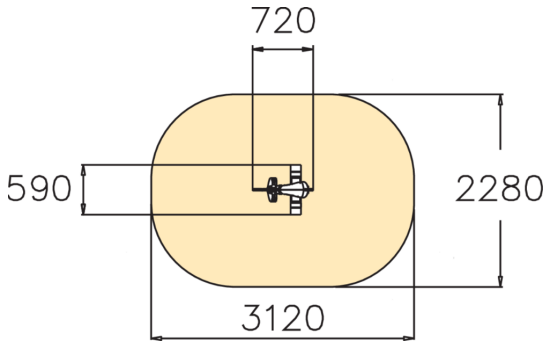

Tranche d'âges	2+
Nombre d'utilisateurs	1
Longueur du produit (mm)	720
Largeur du produit (mm)	590
Hauteur du produit (mm)	900
Impact area (m2)	6.3
Surface zone de sécurité (m2)	6.3
Hauteur min. requise (mm)	2020
Hauteur de chute libre (mm)	600
Certification	EN 1176-1, 6 TÜV
Temps de montage, h (1 p.)	1
TYPE DE FONDATION	deep_mounting surface_mounting
Coloris pour éléments métalliques	
Panneaux	

Lappset France SAS
242 Impasse des Deux Poteaux, 33127 Saint Jean d'Illac, France
france@lappset.com | www.lappset.fr

© Lappset Group Ltd. Tous droits réservés.