LAPPSET®
SPORT

081475M

DATE: 8.10.2014

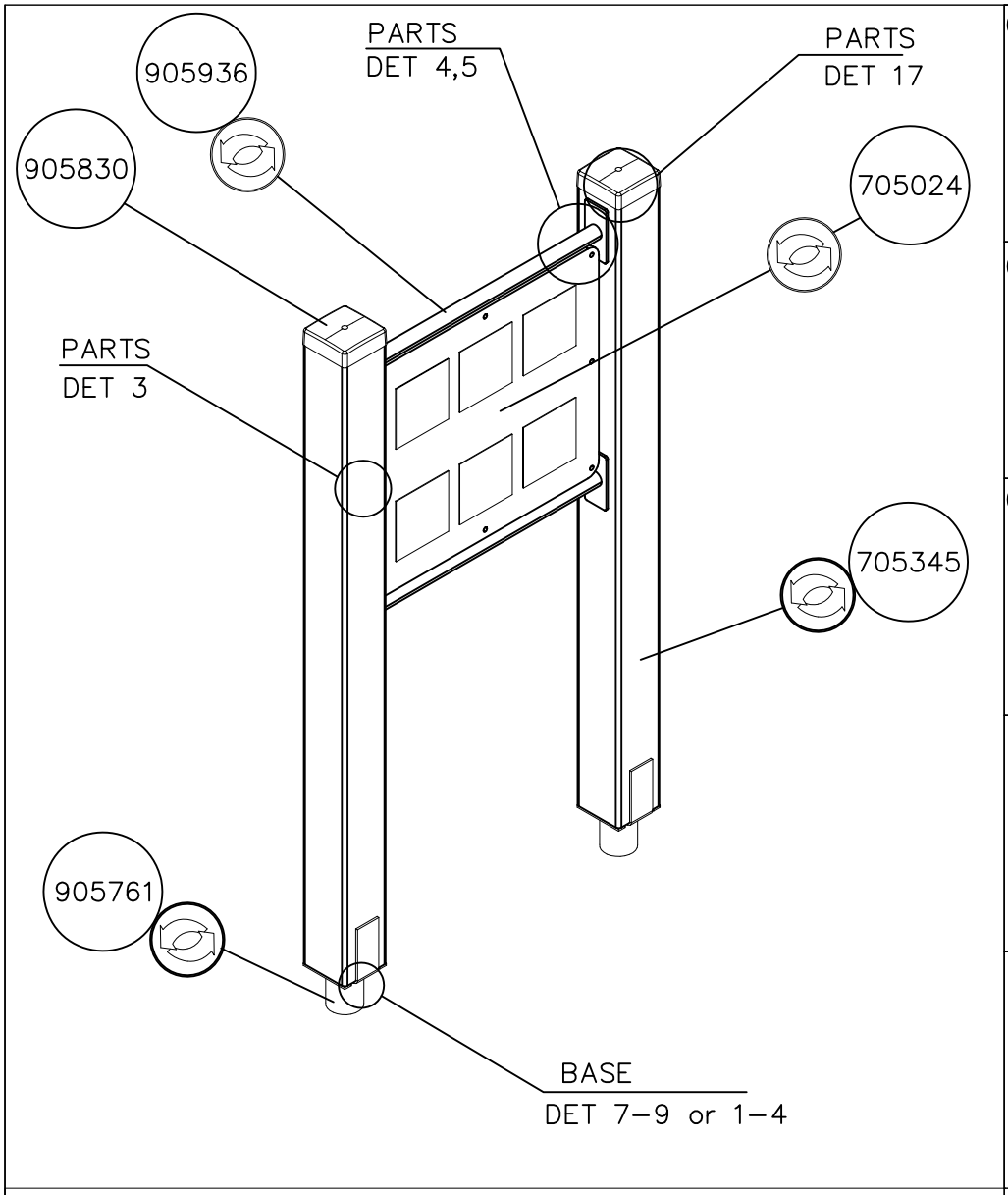

1: 25

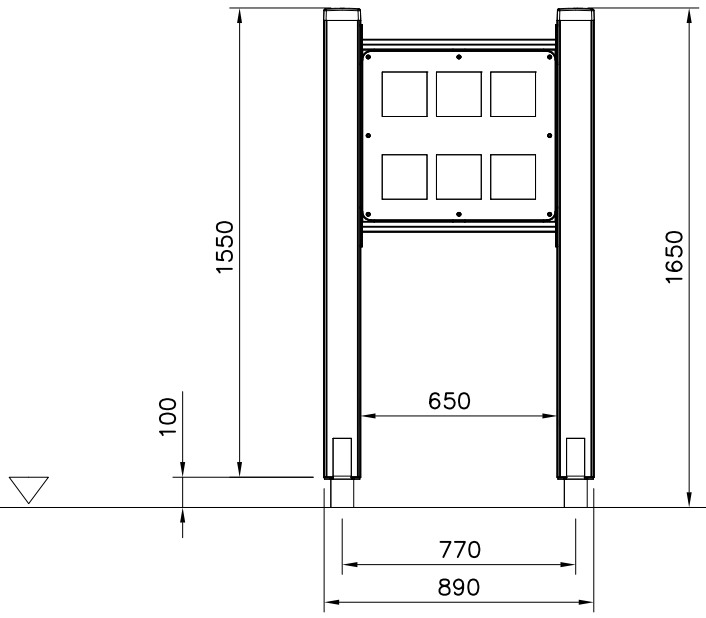

		PCS			PCS
1	705024	1	2	705345	2
	15x640x560			120x120x1520	
3	909633	8	4	905104	8
	M8			M10	
5	905761	2	6	905830	2
	120x120x700			123x123x40	
7	905936	2	8	909256	32
	L=652			Ø16/8.4x1.6	
9	909855	8	10	980104	2
	M8x35			Ø5x90	
11	980123	20			
	Ø7x60				
12	901899 Optio	8			
	M8x45				
Not Included					
	640x560				

Copyright Lappset Group Ltd

LAPPSET®

Impact Area EN 1176

REF:
DATE: 20.2.2018

4x

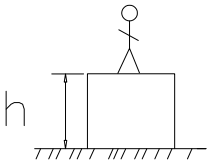

h < 600

Without movement and therefore without Impact Area

Totally hard surfaces.

Note. Lappset does <u>not</u> <u>recommend</u> totally hard surfaces at all.

E.g. concrete or asphalt

h < 600

With movement e.g. rocking

Materials with very limited impact attenuating properties.

E.g. wood

h < 1000

Materials with significant impact attenuating properties.

fine gravel 0–8 mm

grass

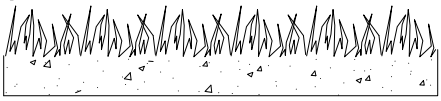

unsorted sand

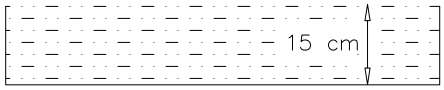

h < 3000

Loose fill material

E.g.
sand/gravel 0,25...8 mm D60/D10<3,0
Woodchips 5...30 mm
bark 20...80 mm

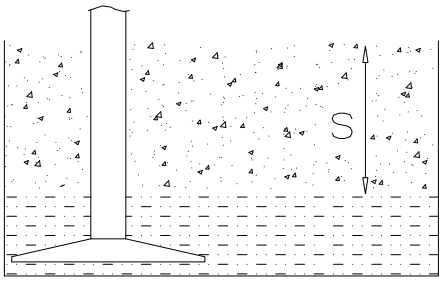

S	h
30 cm	< 2,0 m
40 cm	< 3,0 m

Syntethic granulates

S	h
40 mm	~> 1,2...1,3 m
50 mm	~> 1,5...1,7 m
60 mm	~> 1,8...2,0 m
70 mm	~> 2,1...2,5 m

Note. For accurate values, see manufacturer's instructions.

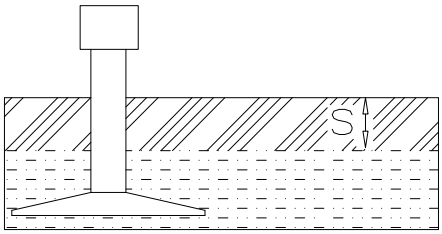

Copyright Lappset Group Ltd

LAPPSET®

EN 1176 FOUNDATION

REF:
DATE: 20.2.2018

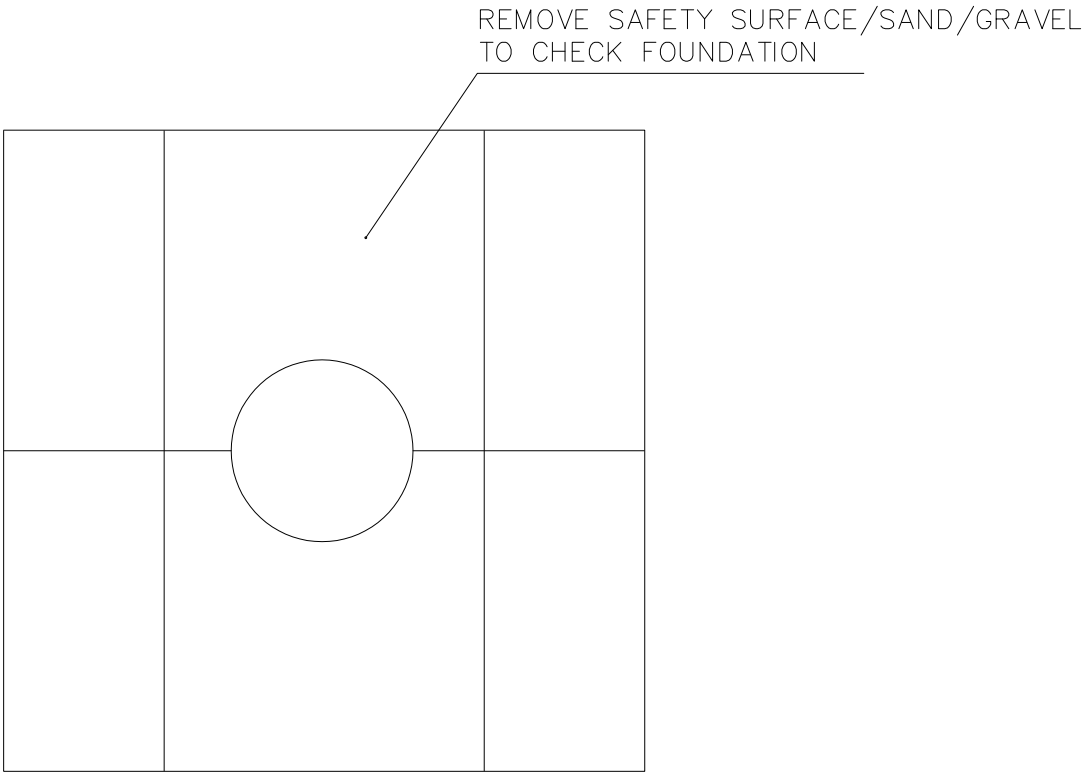

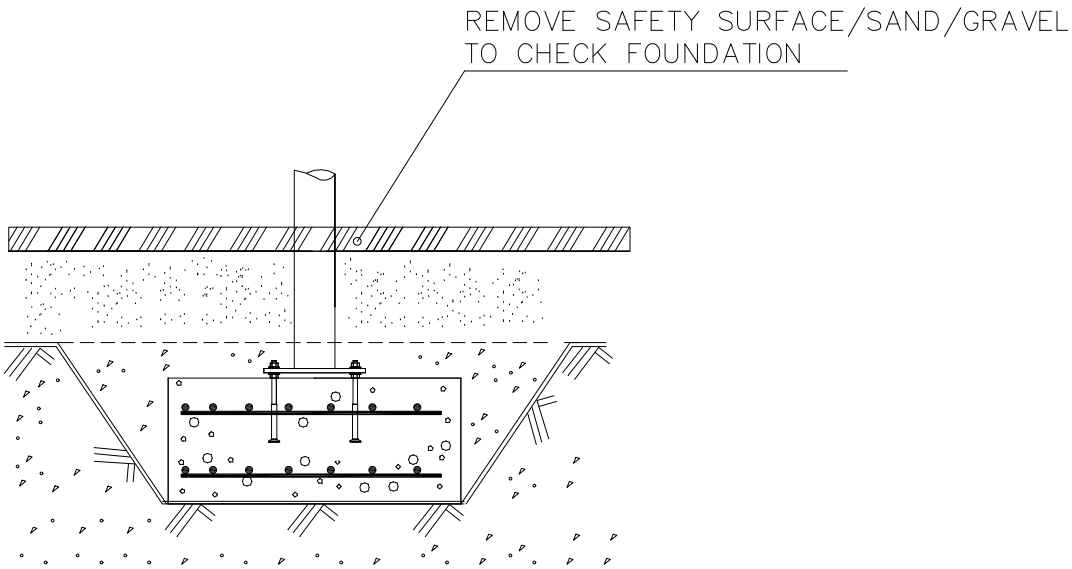

Copyright Lappset Group Ltd

DET 1

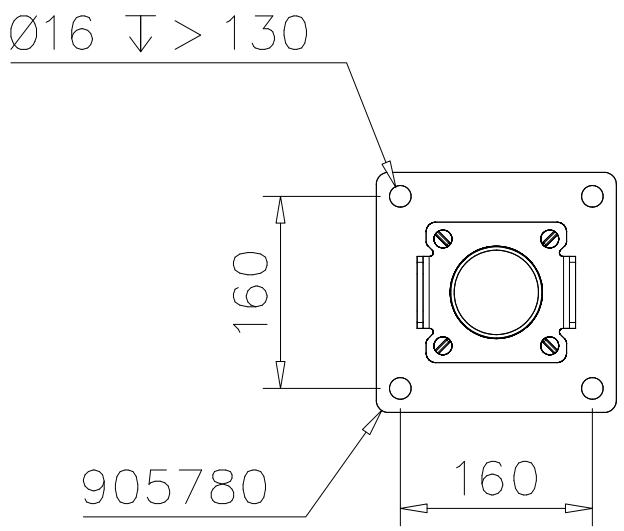

DET 2

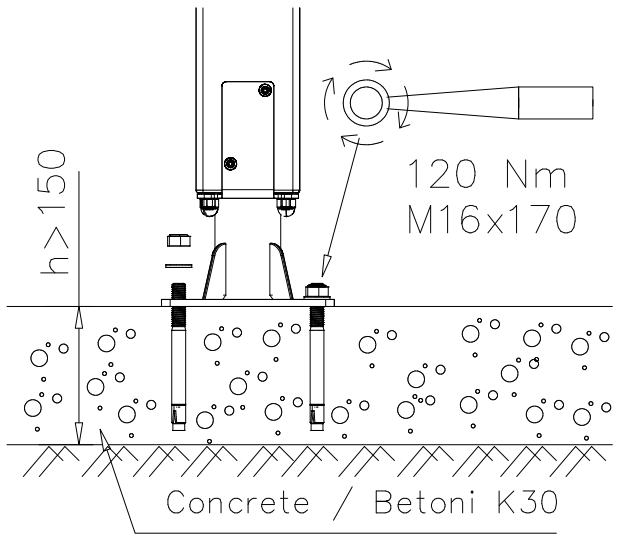

DET 3

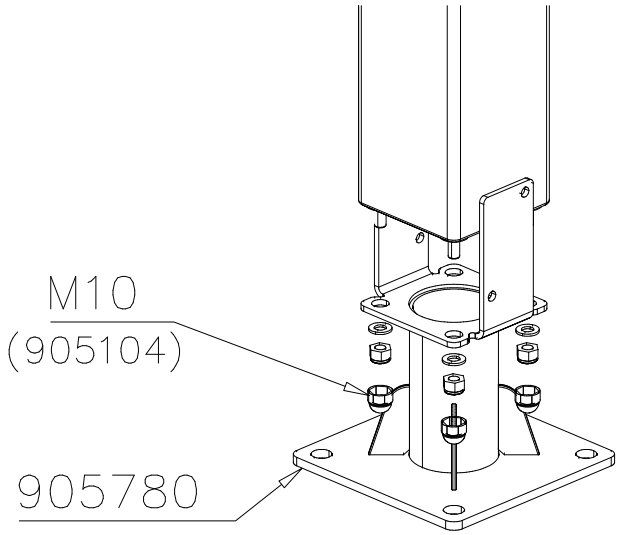

DET 4

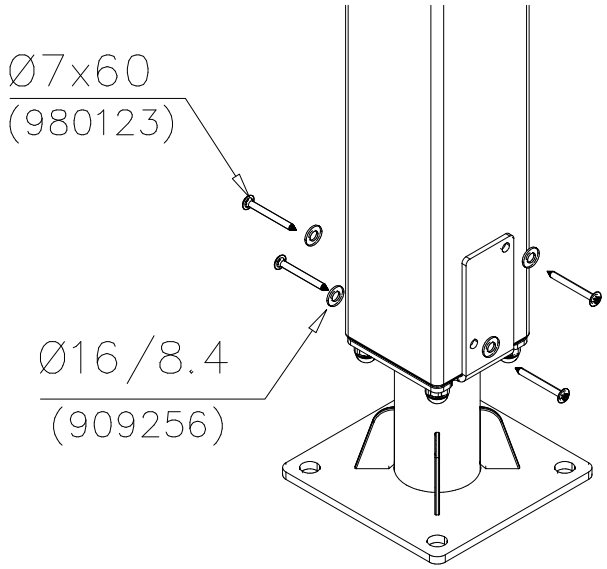

DET 5

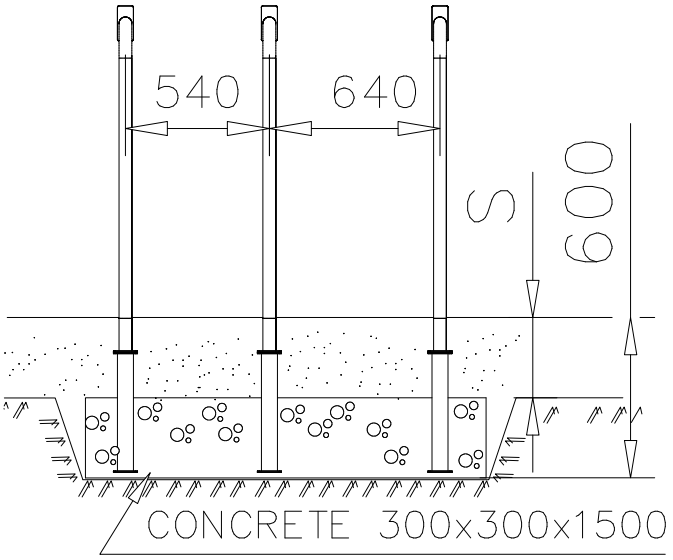

DET 6

Copyright 1998 Lappset Group Ltd

LAPPSET®

BASE

SPORT

DATE: 4.11.2021

DET 7

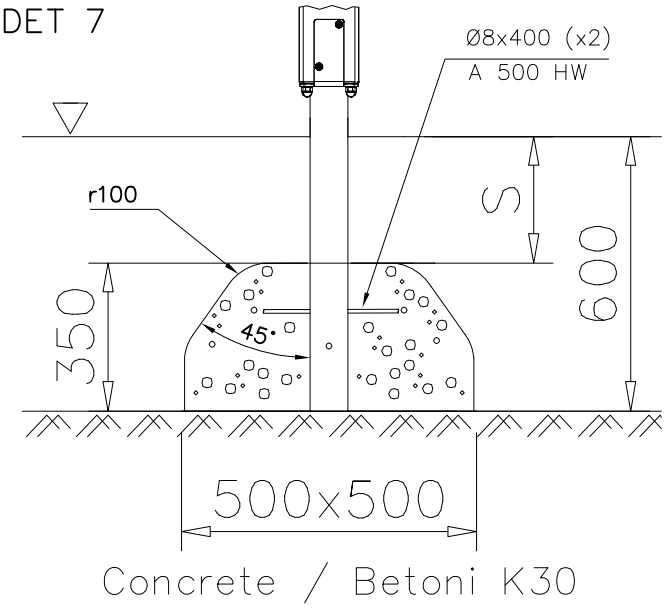

DET 8

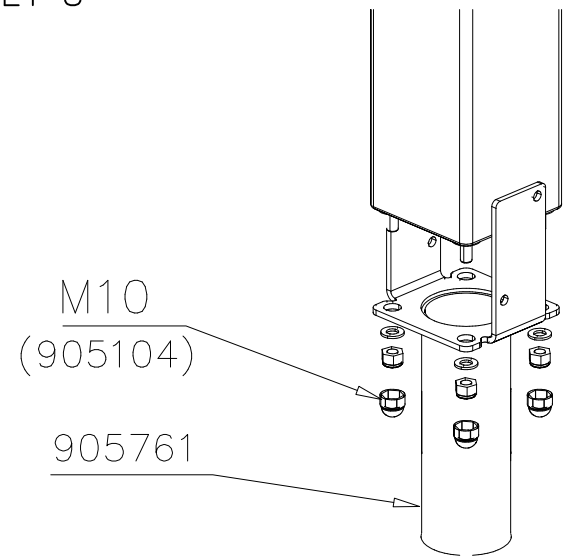

DET 9

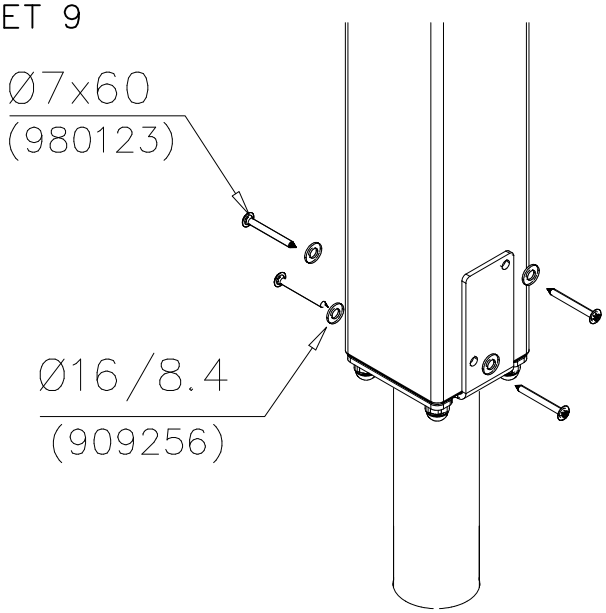

DET 10

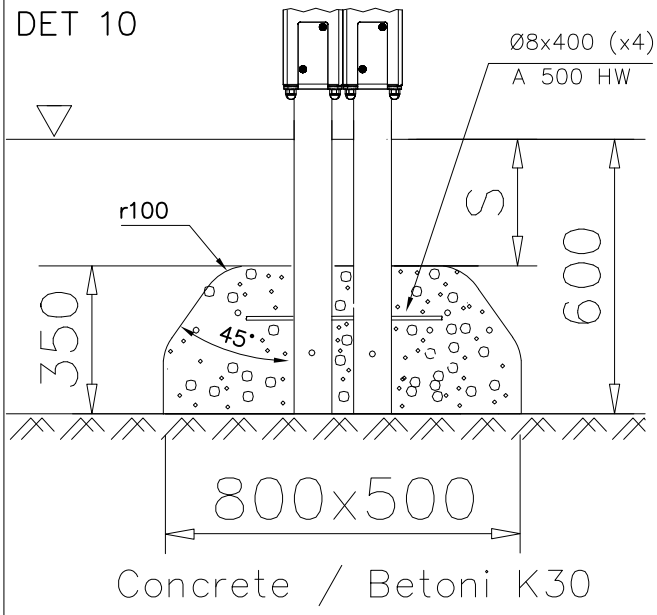

DET 11

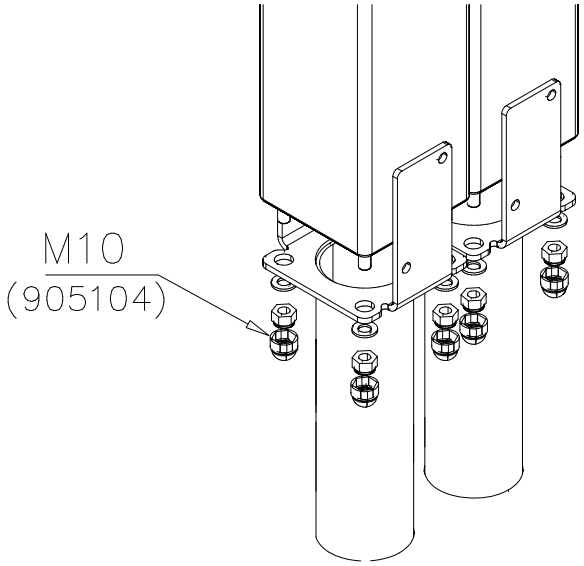

DET 12

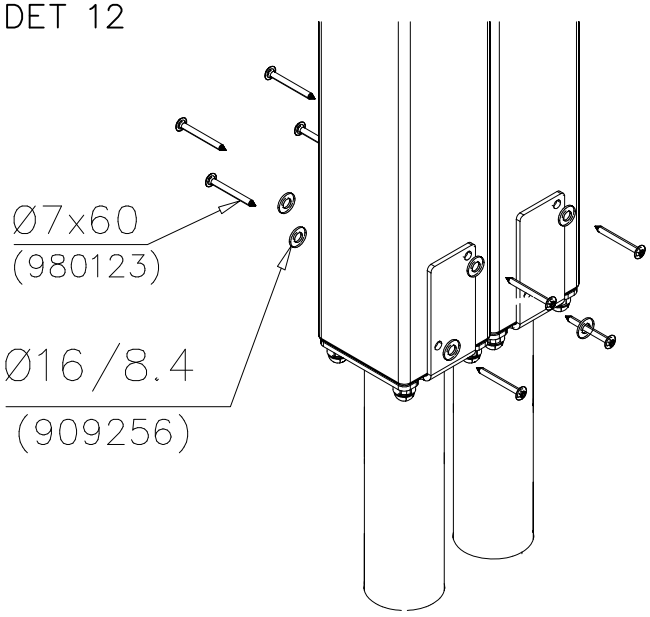

Copyright 1998 Lappset Group Ltd

BASE

DATE: 29.4.2015

DET 13

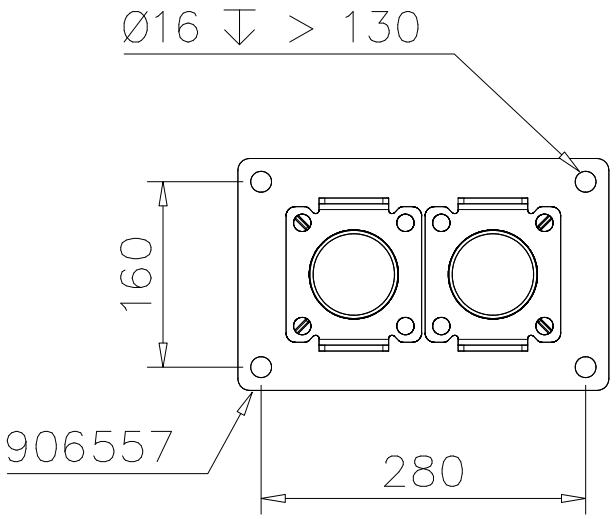

DET 14

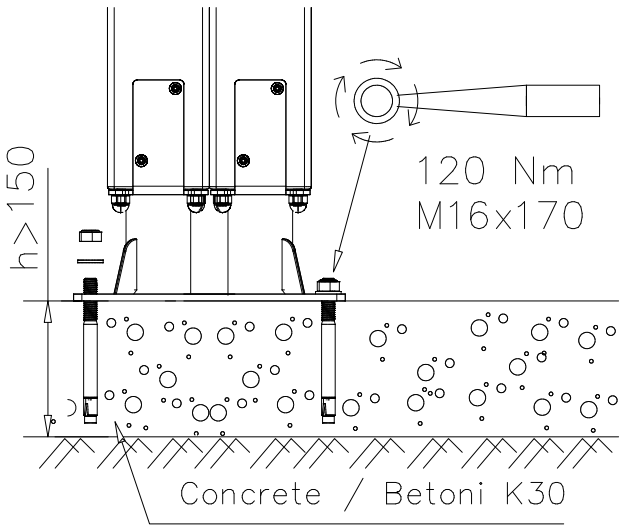

DET 15

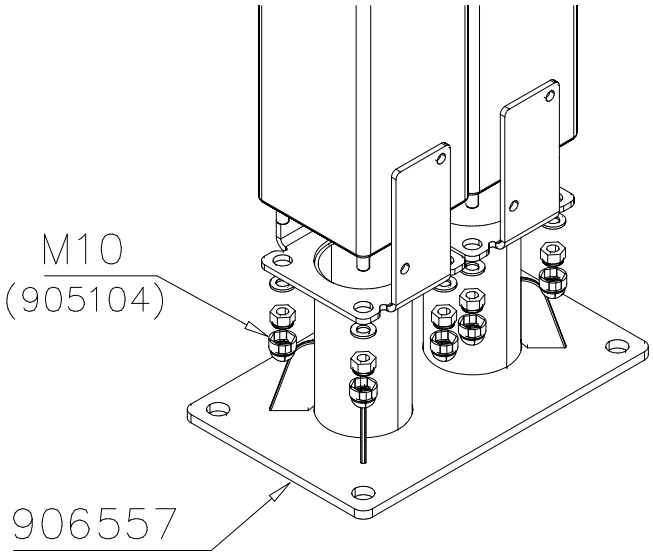

DET 16

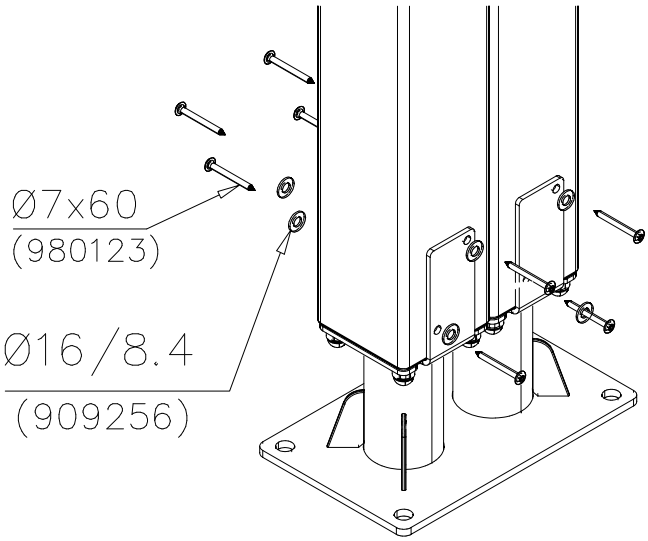

DET 17

DET 18

Copyright 1998 Lappset Group Ltd

BASE

DATE: 29.4.2015

DET 19

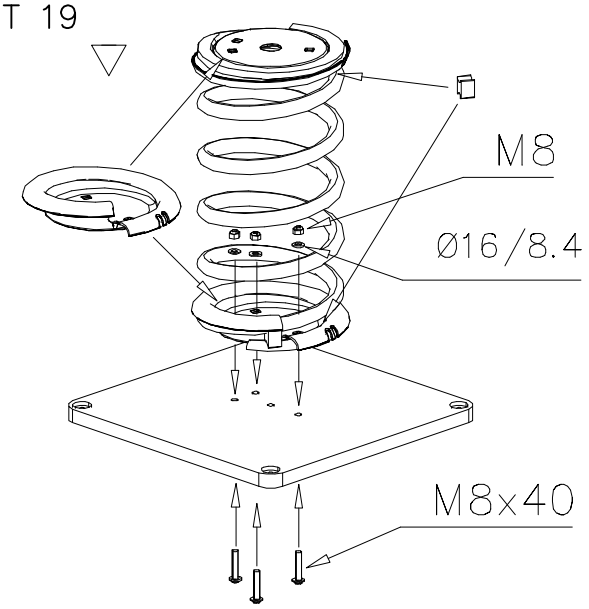

DET 20

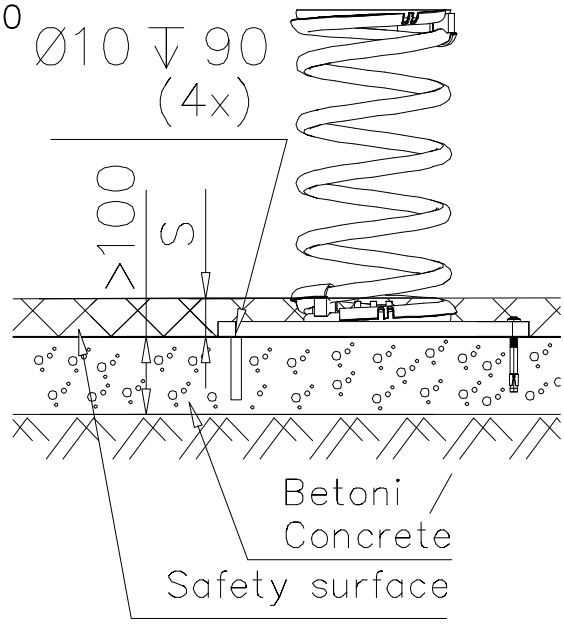

DET 21

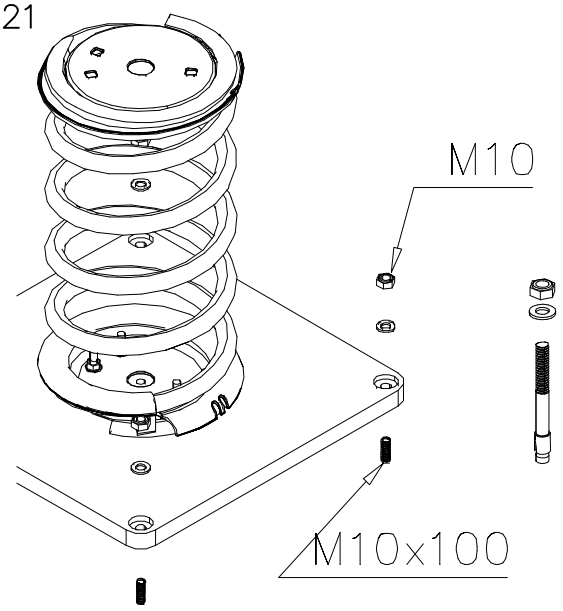

DET 22

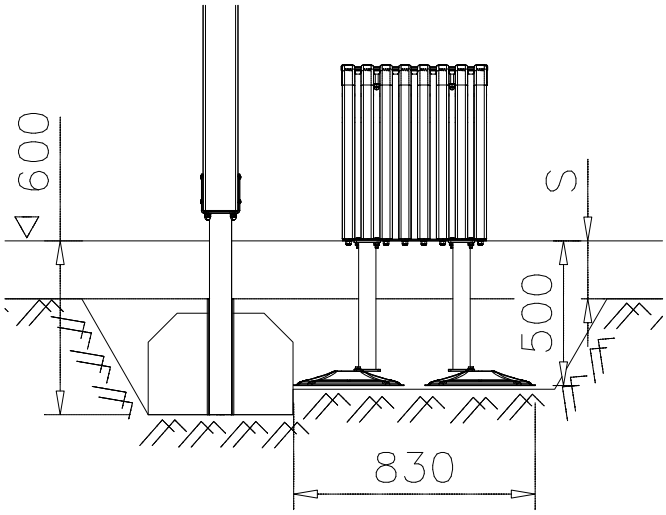

DET 23

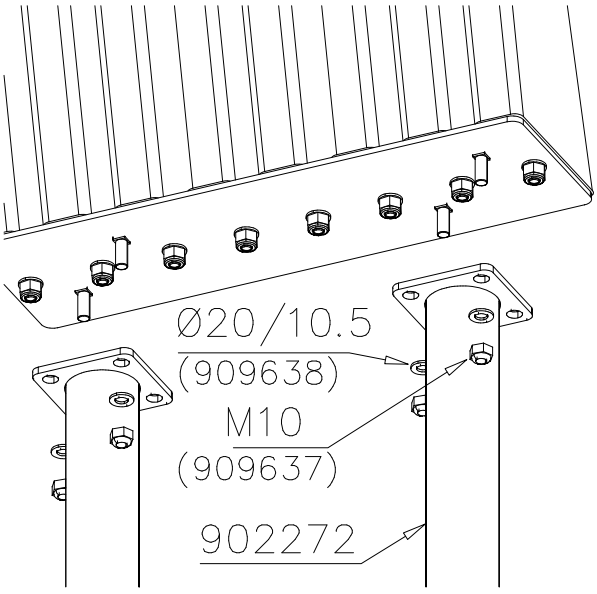

DET 24

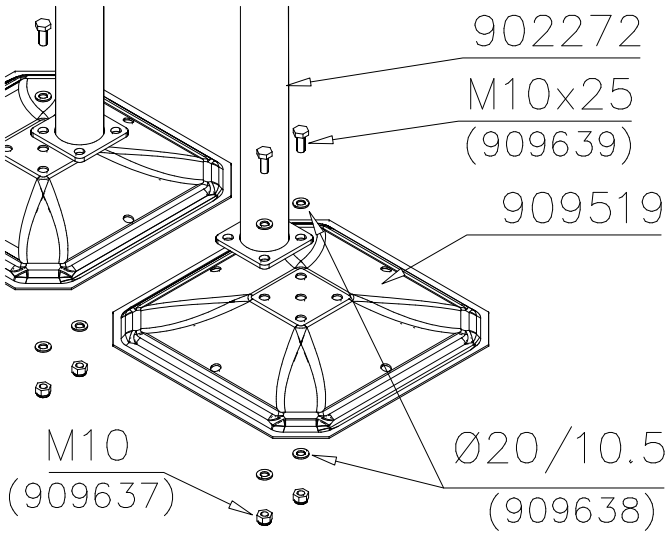

Copyright 1998 Lappset Group Ltd

DET 25

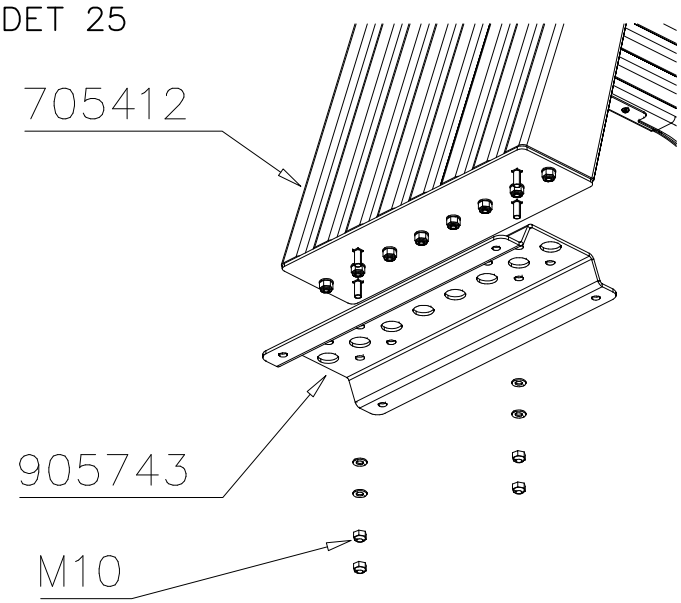

DET 26

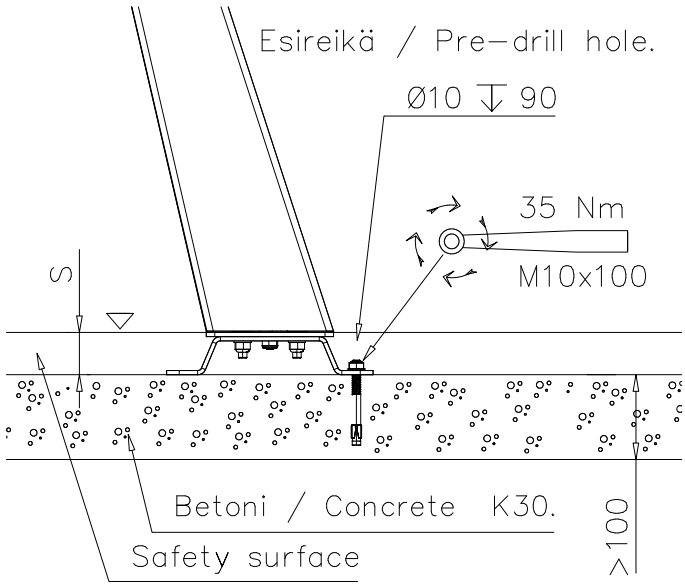

DET 27

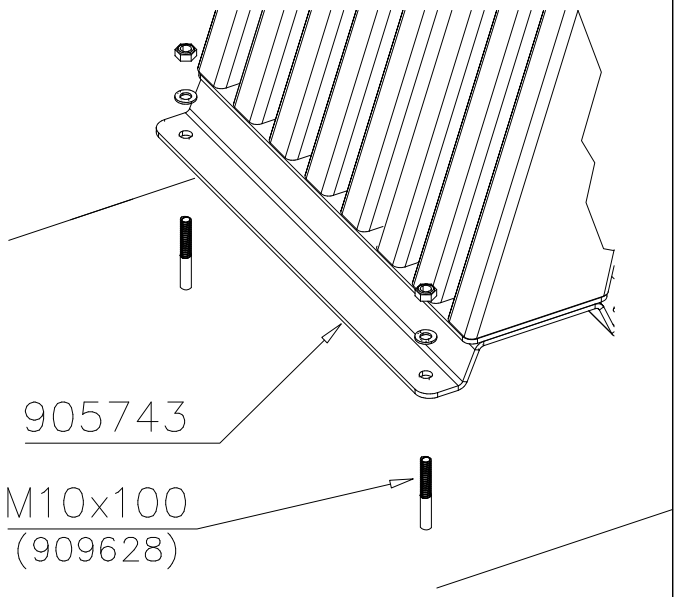

DET 28

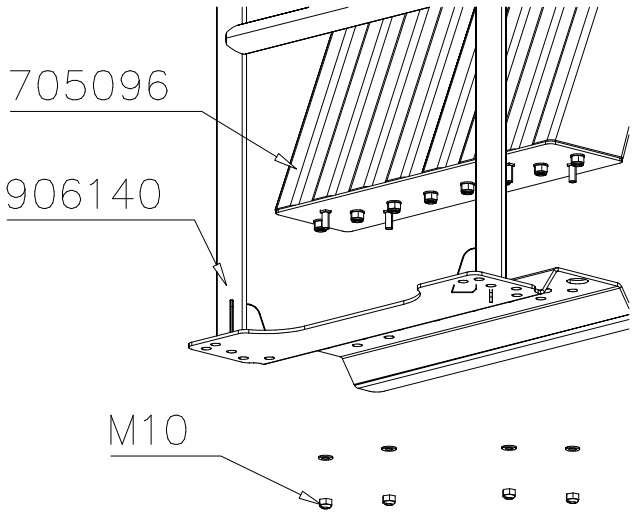

DET 29

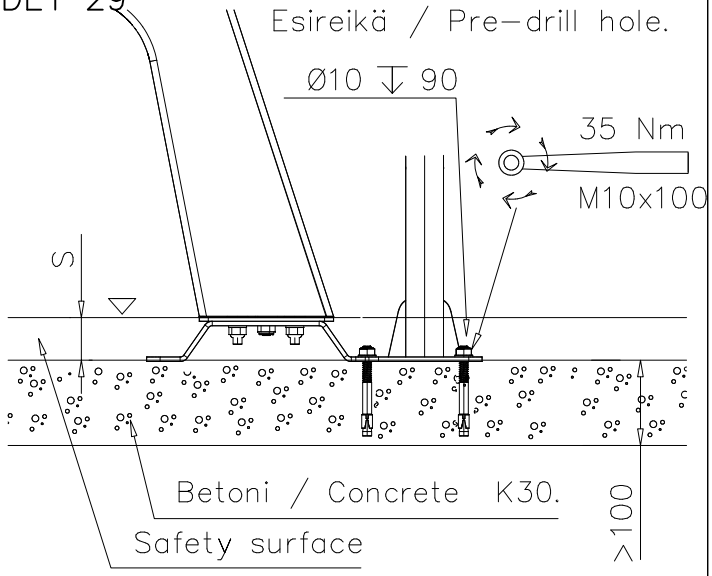

DET 30

Copyright 1998 Lappset Group Ltd

LAPPSET SPORT

BASE

DATE: 29.4.2015

DET 31

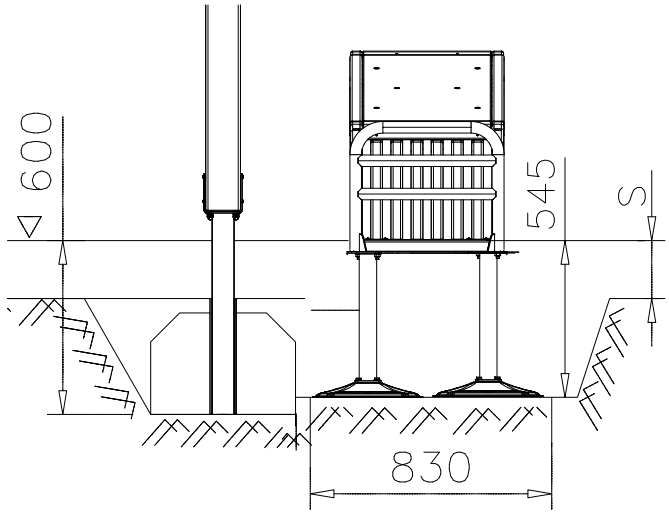

DET 32

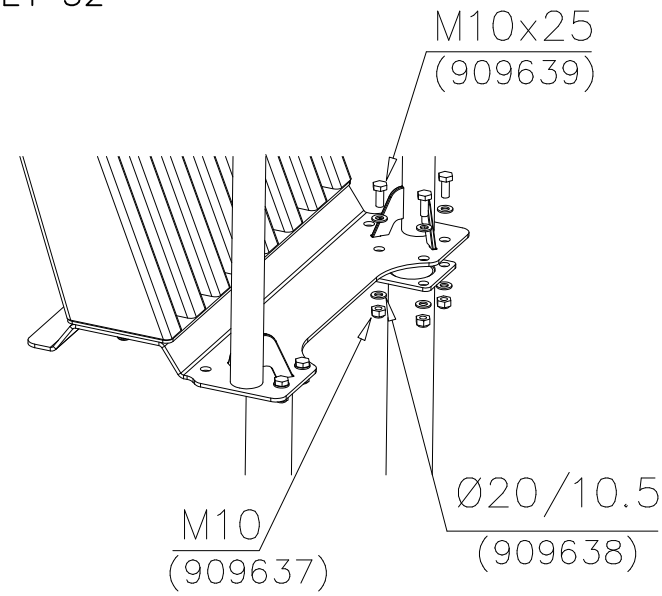

DET 33

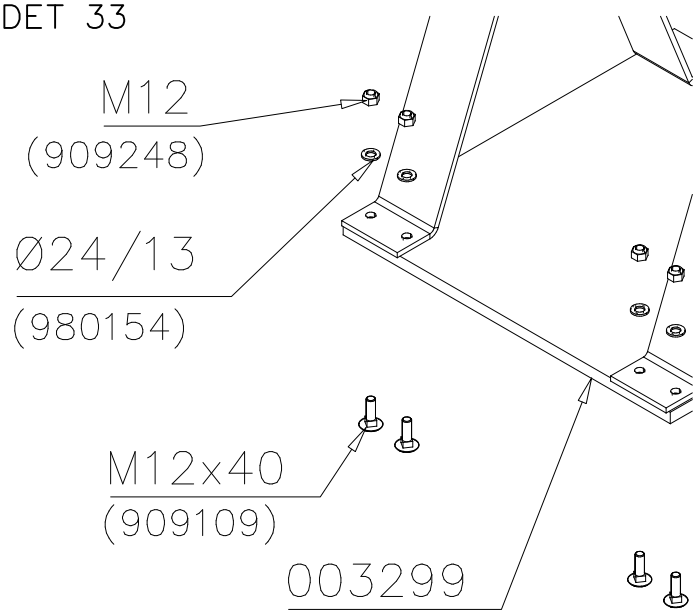

DET 34

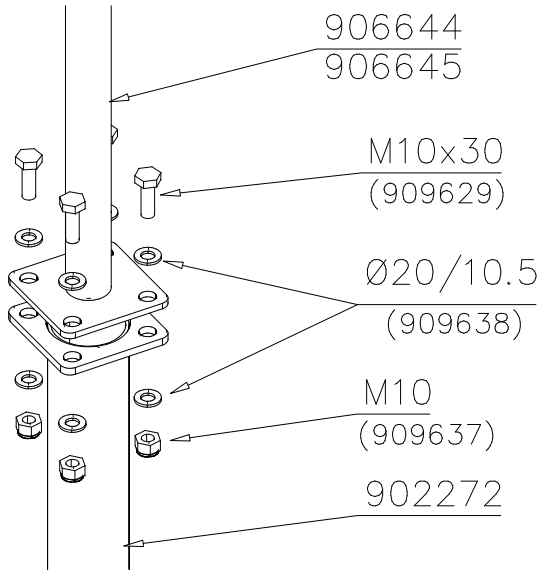

DET 35

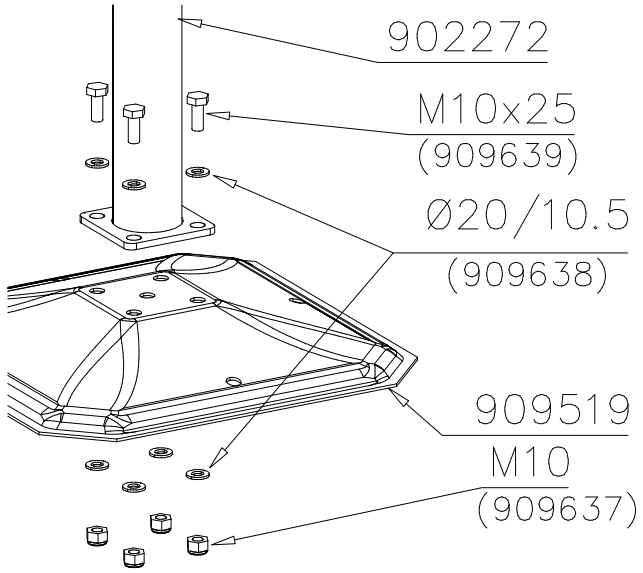

DET 36

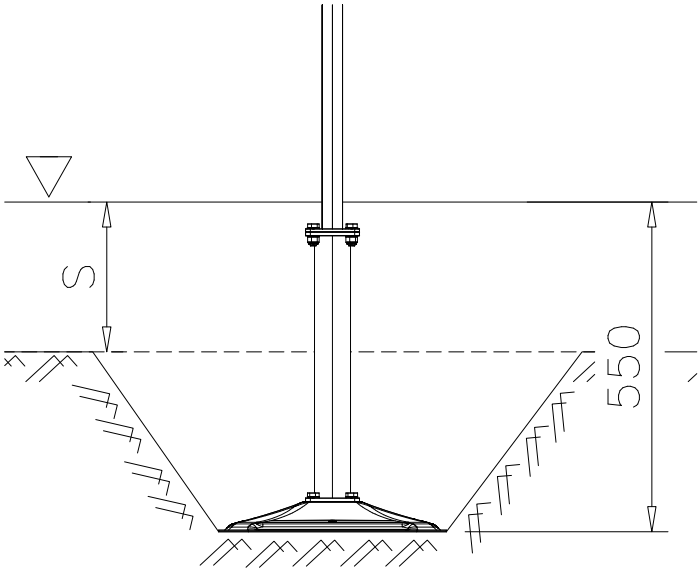

Copyright 1998 Lappset Group Ltd

LAPPSET SPORT

BASE

DATE: 29.4.2015

DET 37

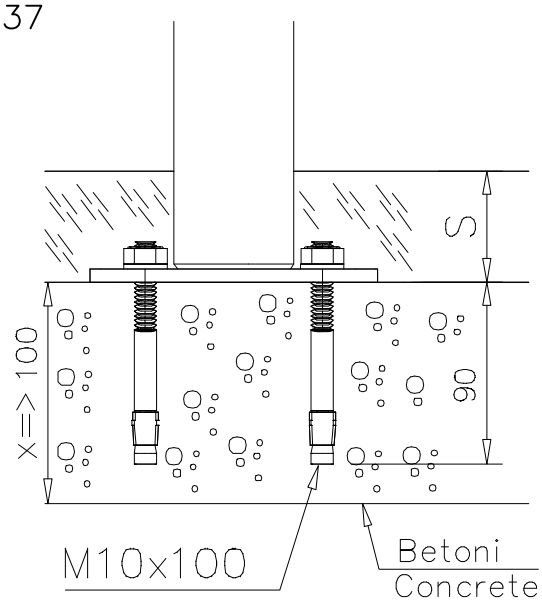

DET 38

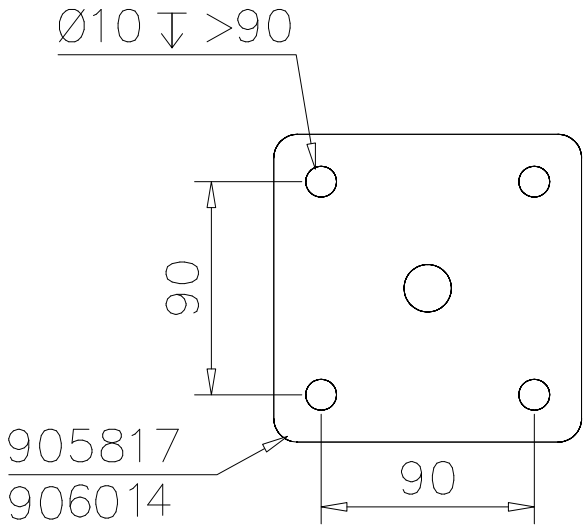

DET 39

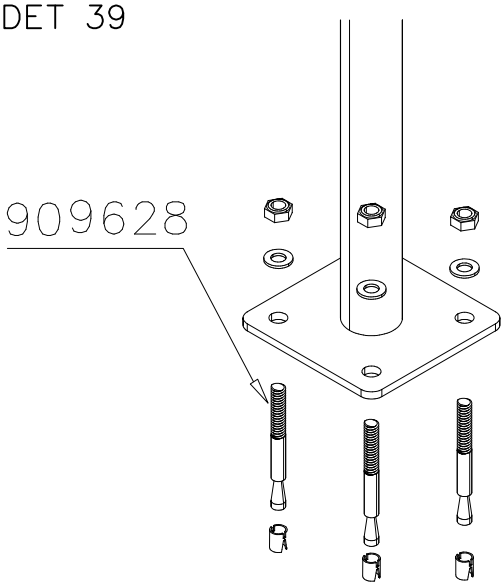

DET 40

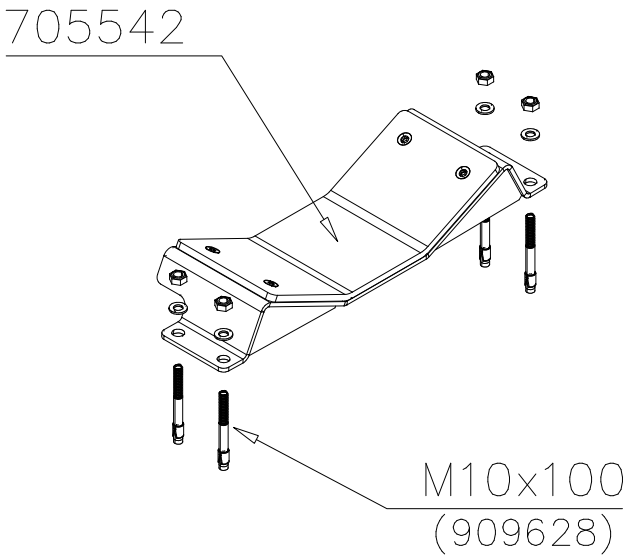

DET 41

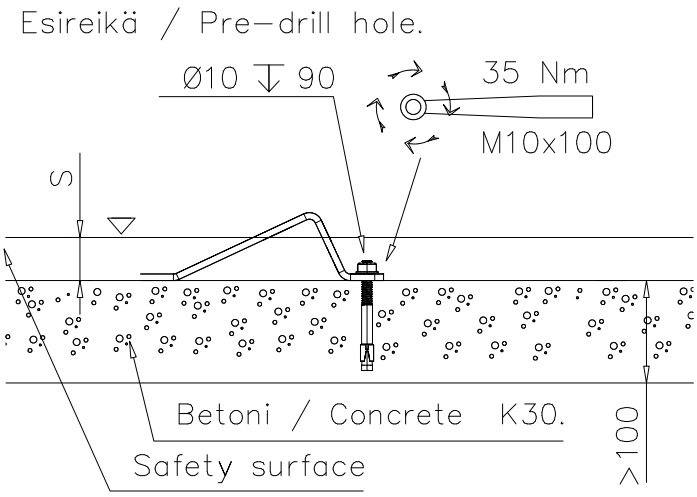

DET 42

Copyright 1998 Lappset Group Ltd

LAPPSET SPORT

BASE

DATE: 15.8.2017

DET 43

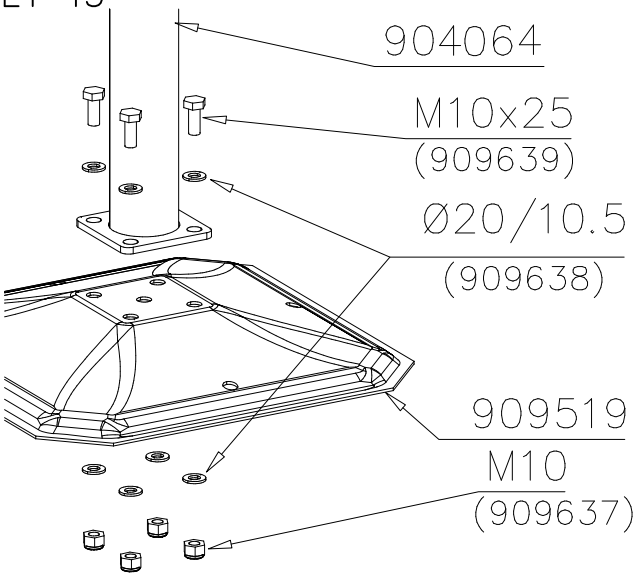

DET 44

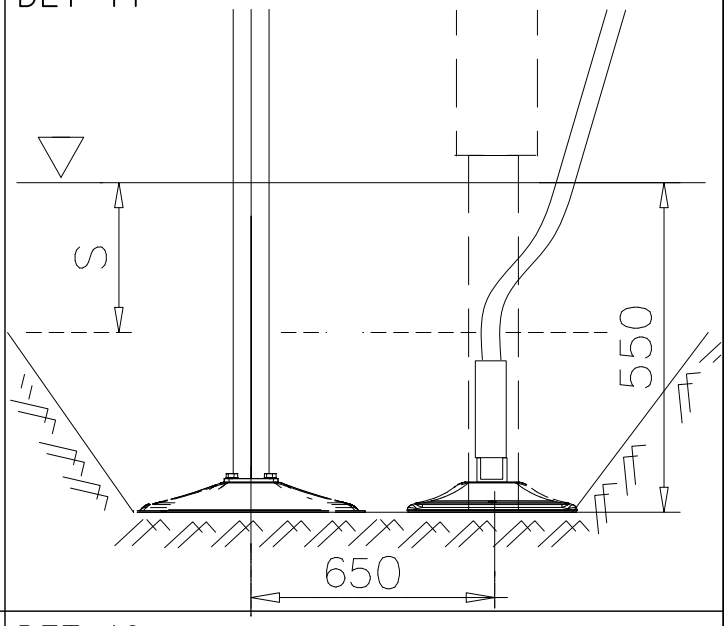

DET 45

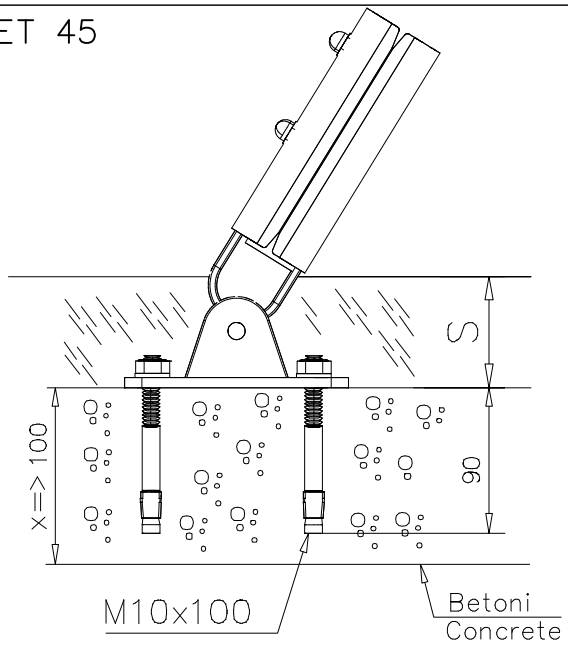

DET 46

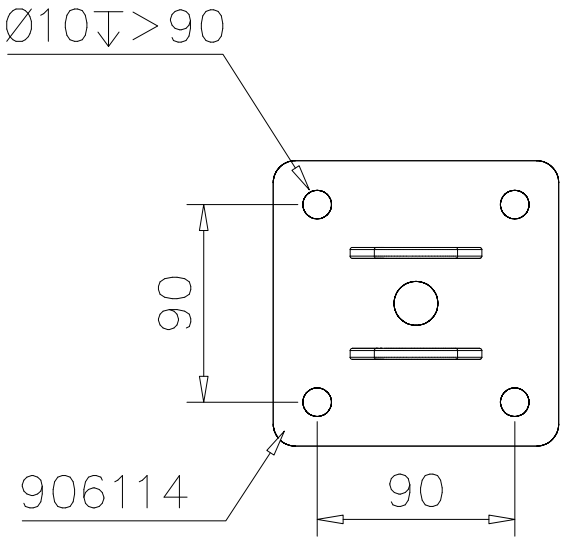

DET 47

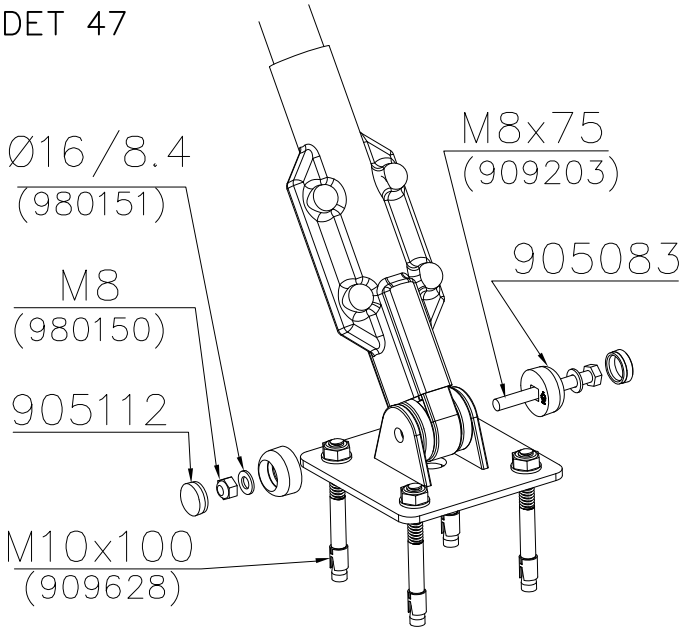

DET 48

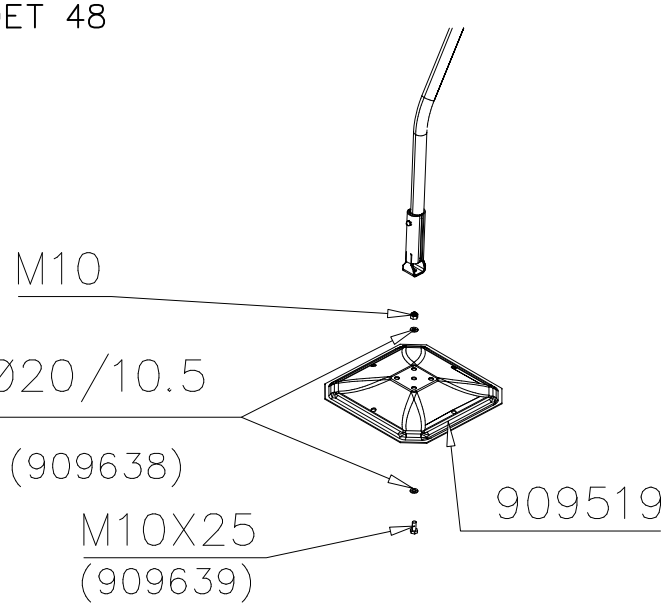

Copyright 1998 Lappset Group Ltd

LAPPSET SPORT

BASE

DATE: 29.4.2015

DET 49

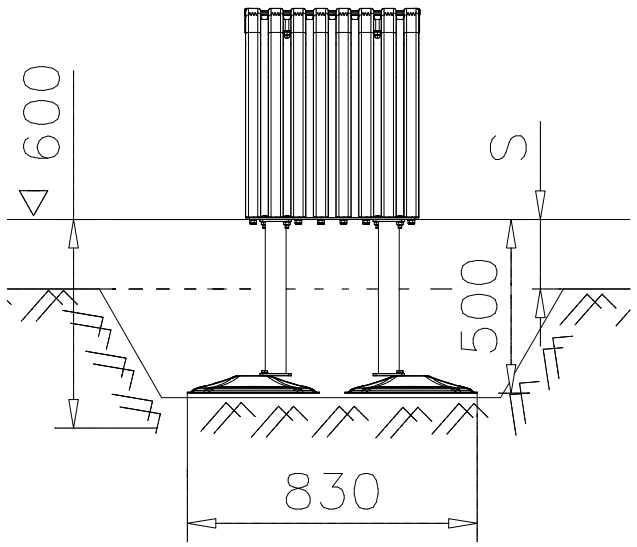

DET 50

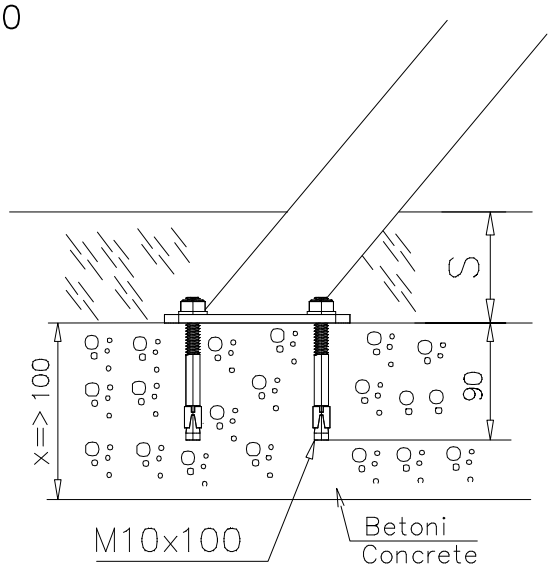

DET 51

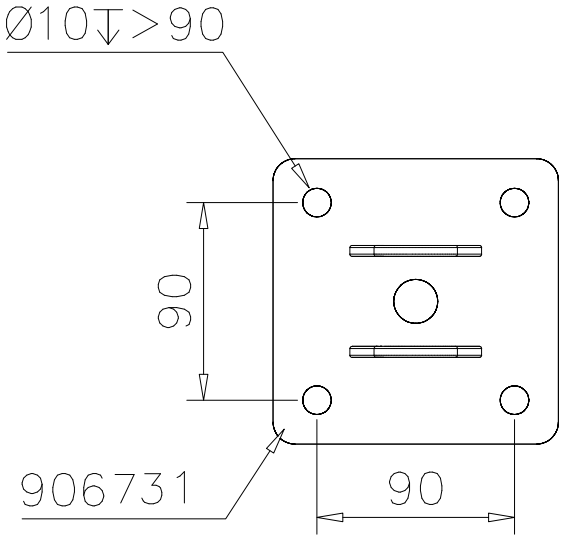

DET 52

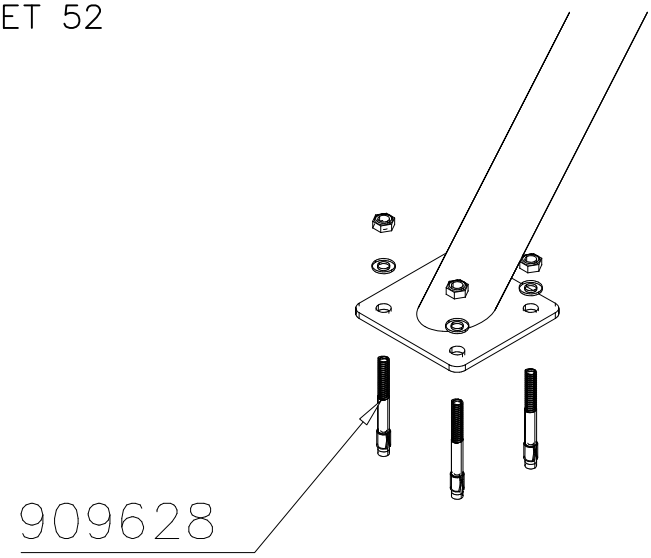

DET 53

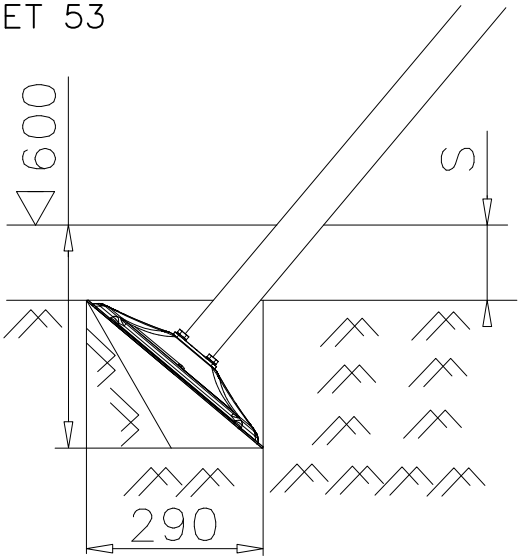

DET 54

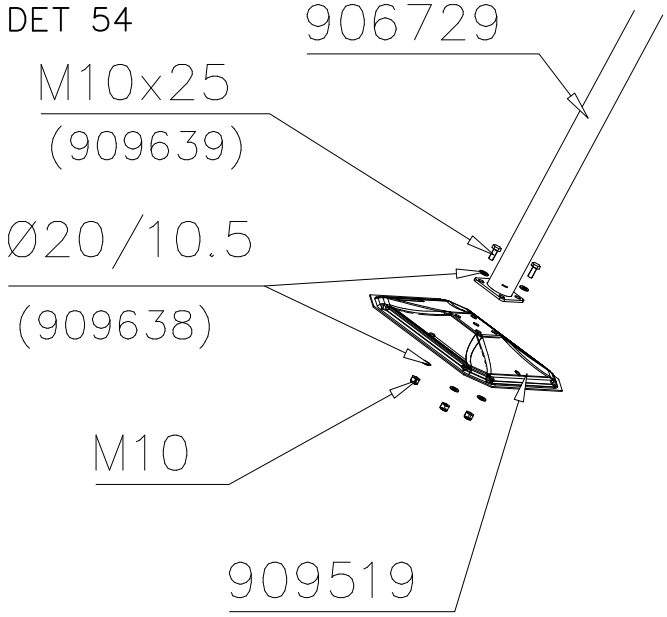

Copyright 1998 Lappset Group Ltd

LAPPSET SPORT

BASE

DATE: 29.4.2015

DET 55

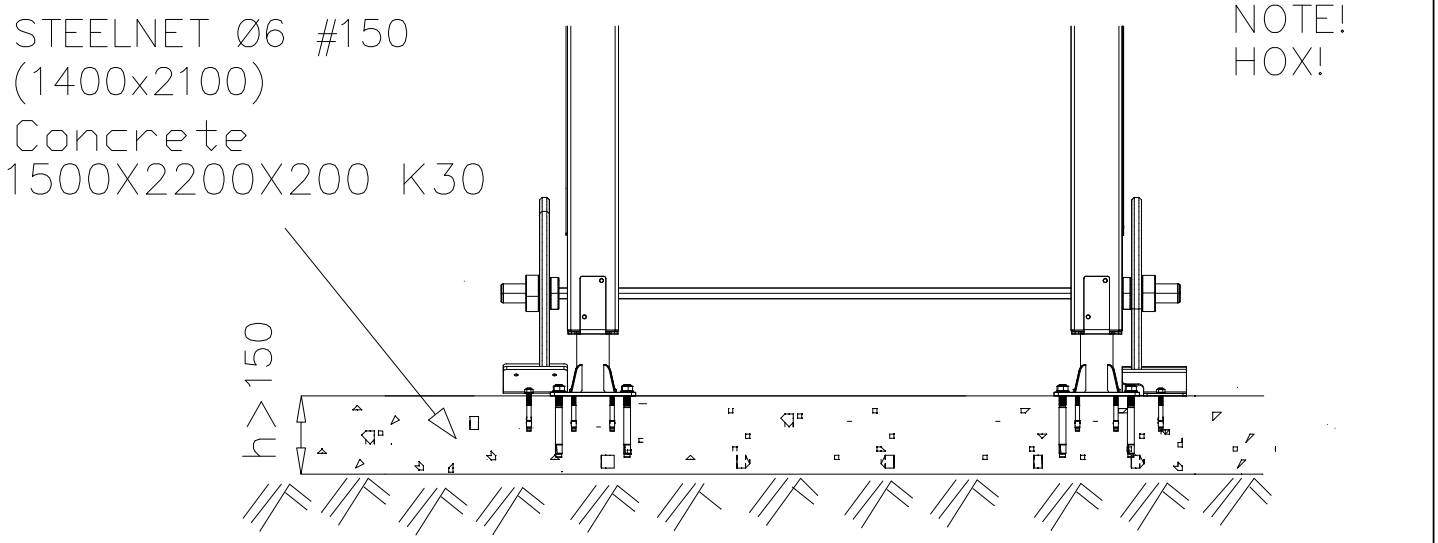

DET 56

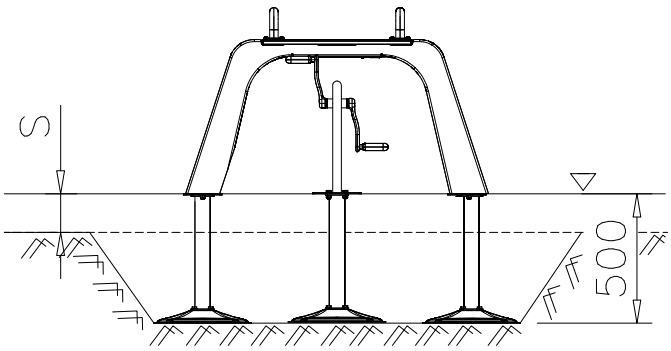

DET 57

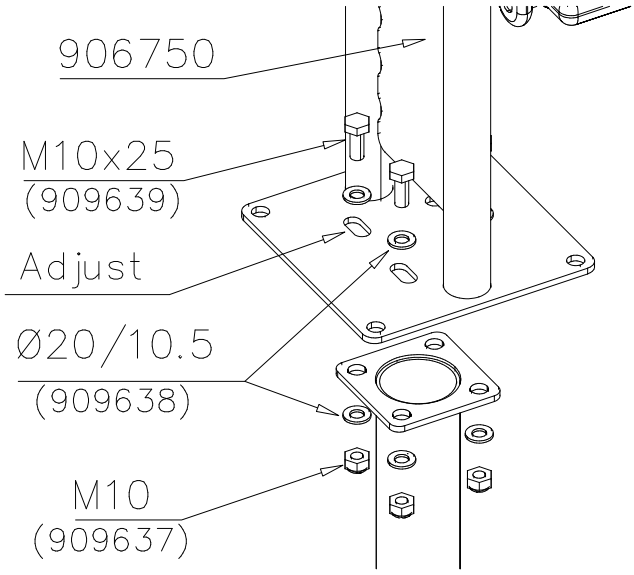

DET 58

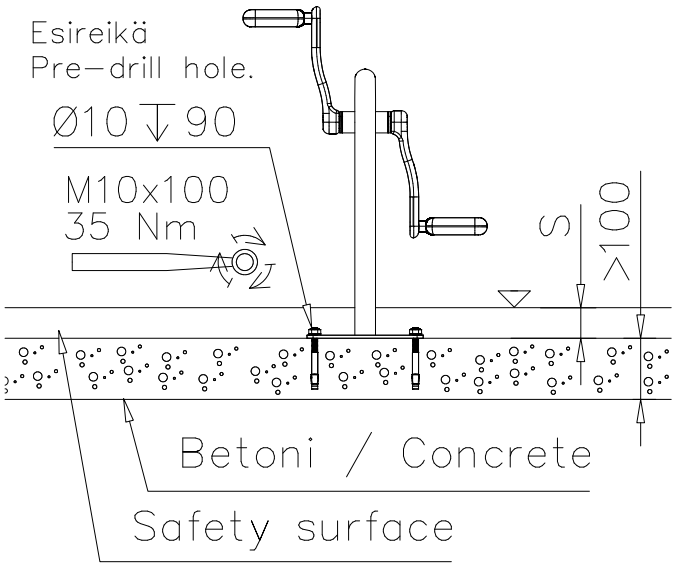

DET 59

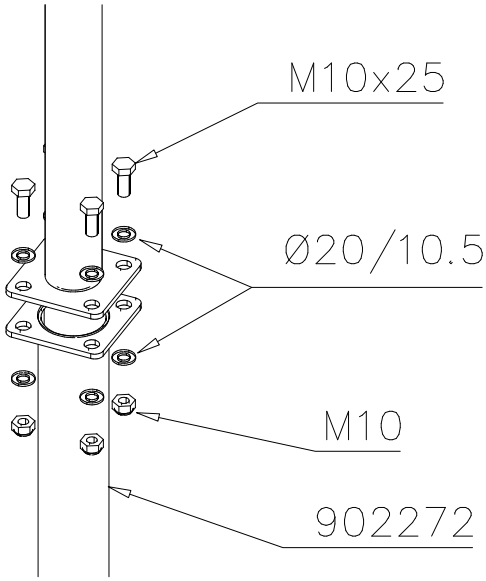

Copyright 1998 Lappset Group Ltd

LAPPSET SPORT

PARTS

DATE: 26.8.2015

DET 1

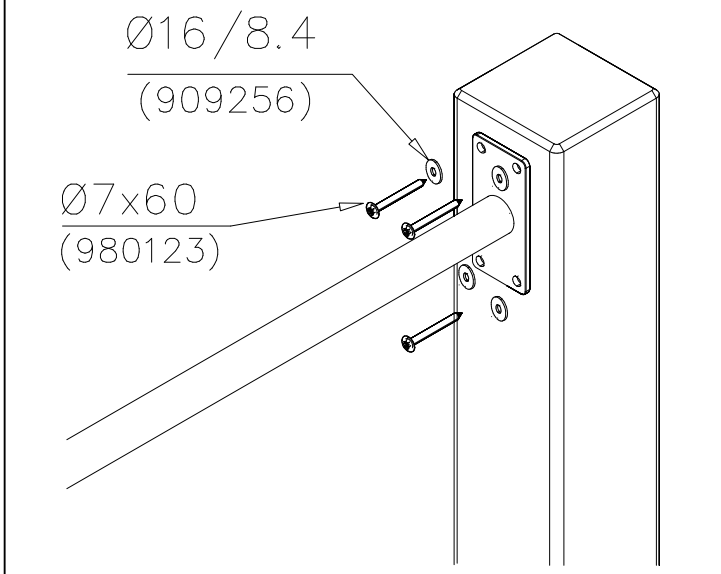

DET 2

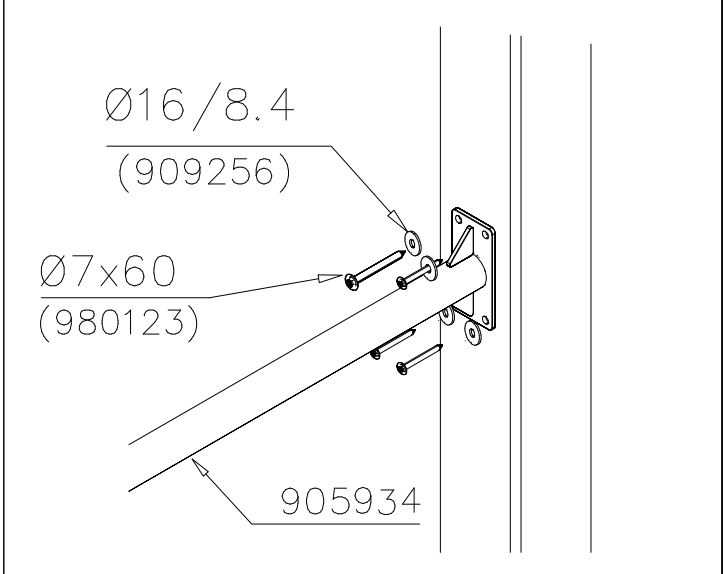

DET 3

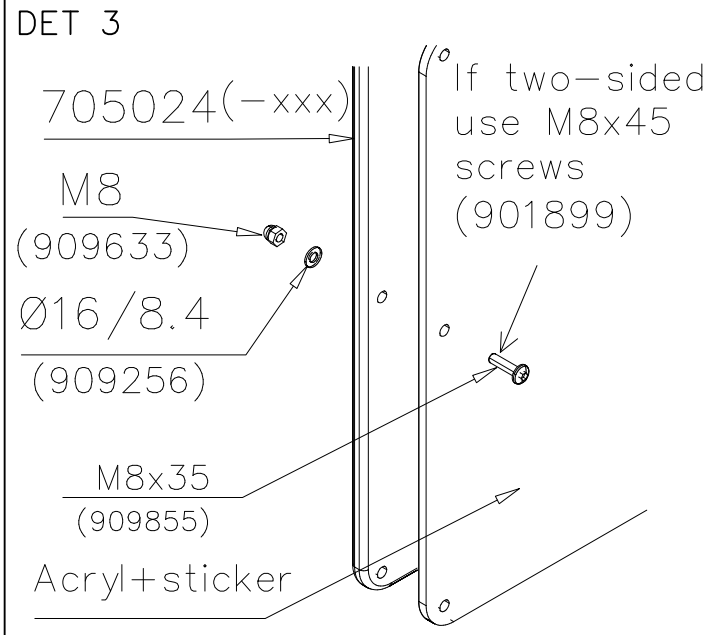

DET 4

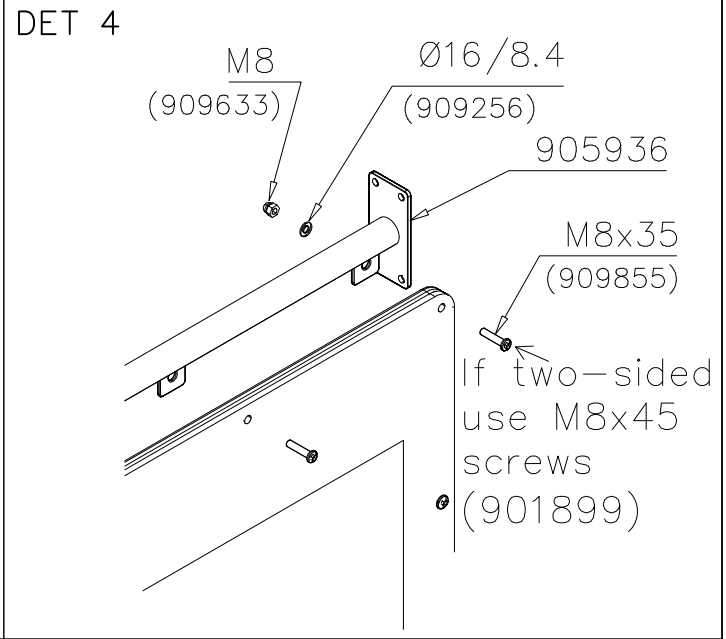

DET 5

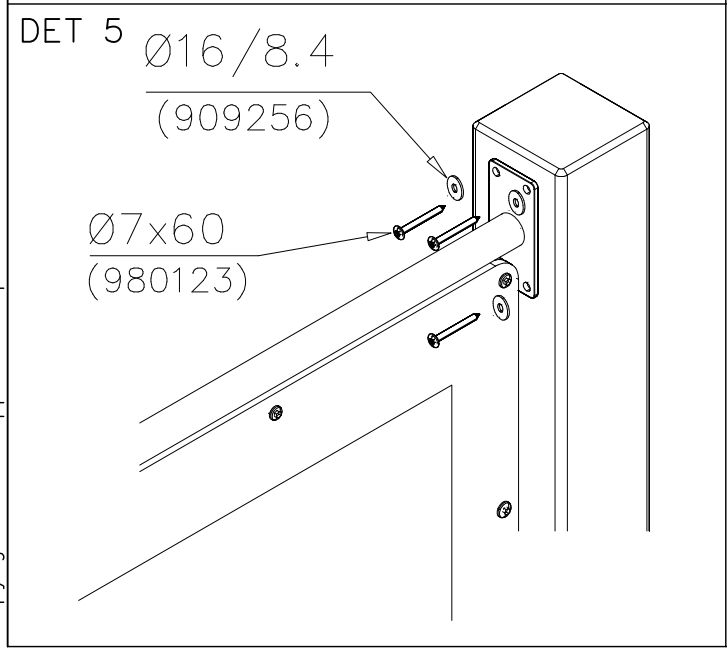

DET 6

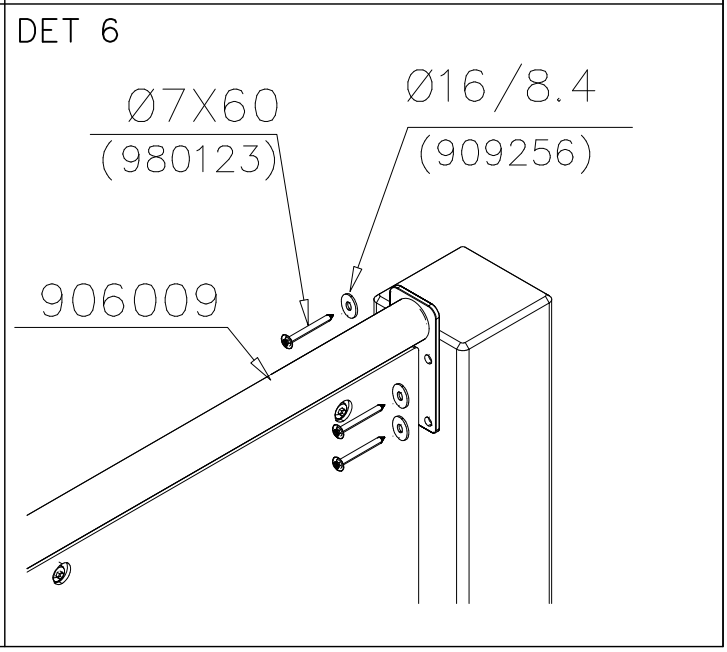

Copyright 1998 Lappset Group Ltd

LAPPSET®

PARTS

SPORT

DATE: 21.3.2025

DET 7

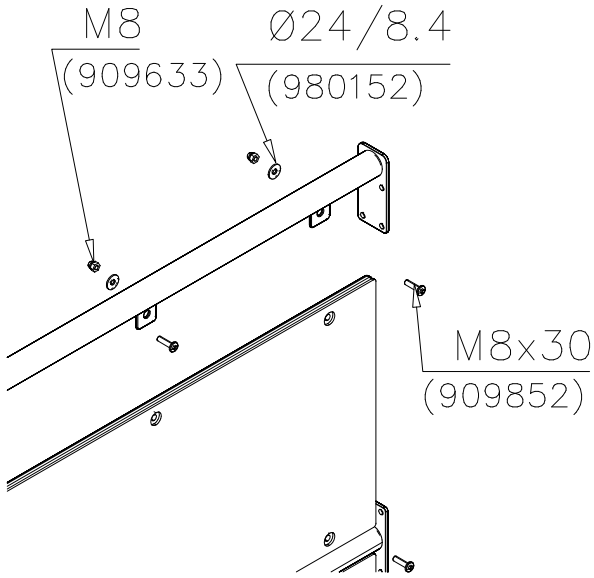

DET 8

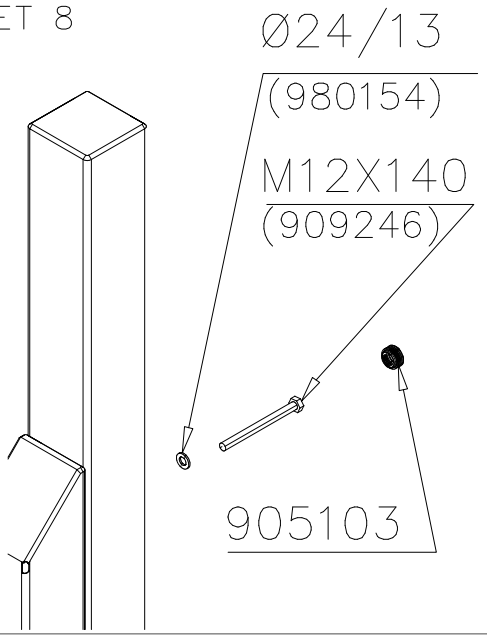

DET 9

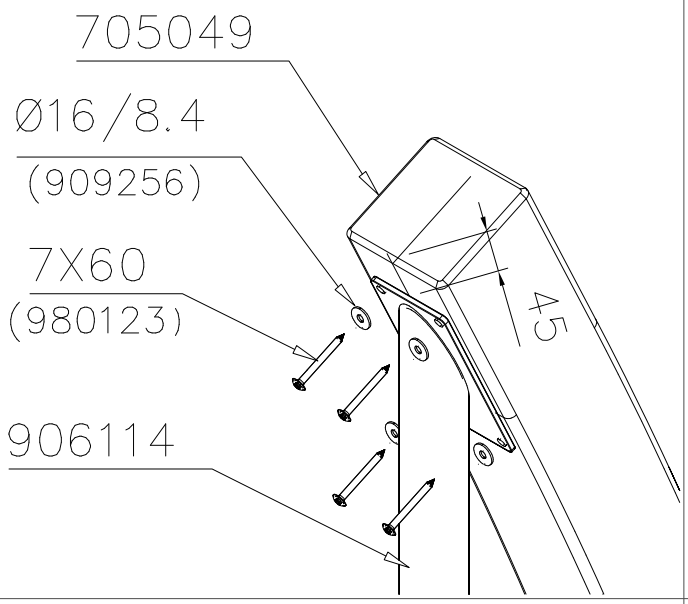

DET 10

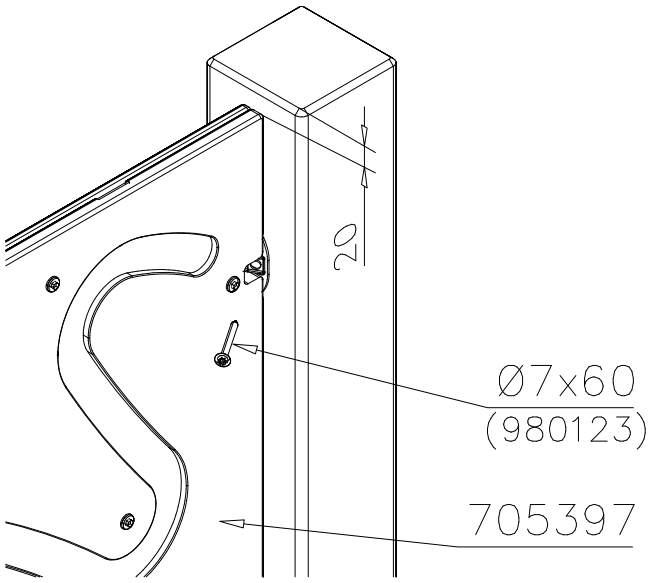

DET 11

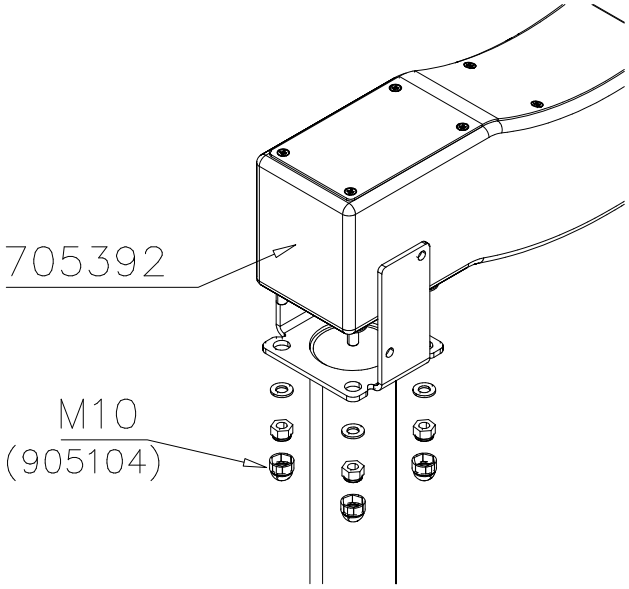

DET 12

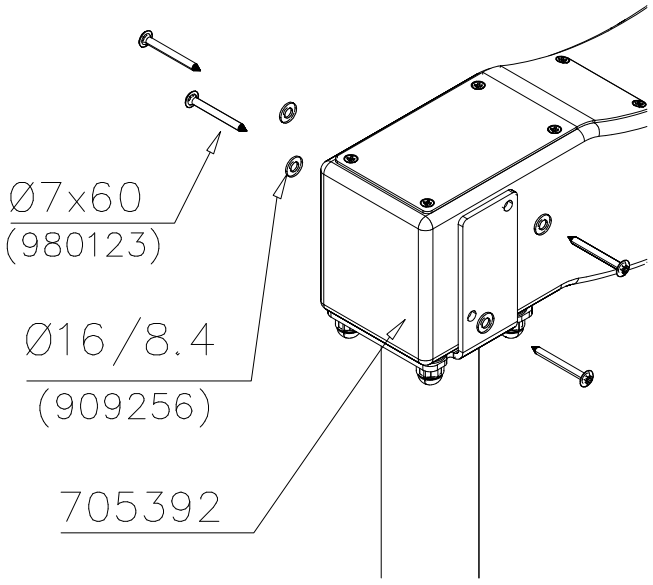

Copyright 1998 Lappset Group Ltd

DET 13

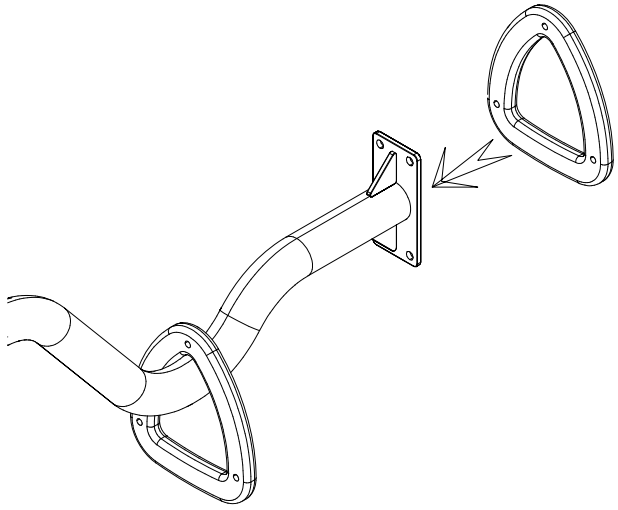

DET 14

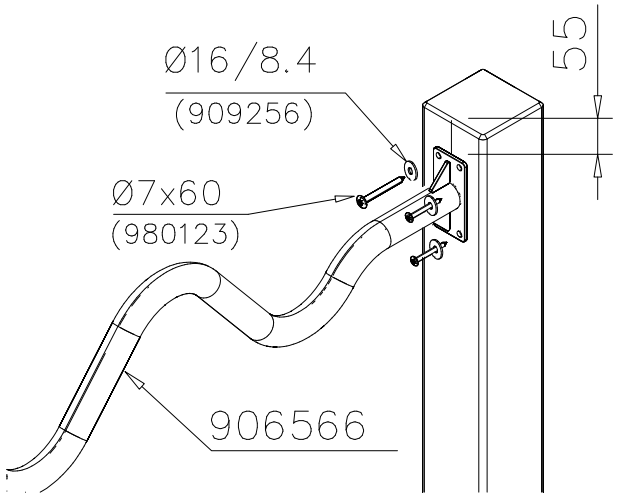

DET 15

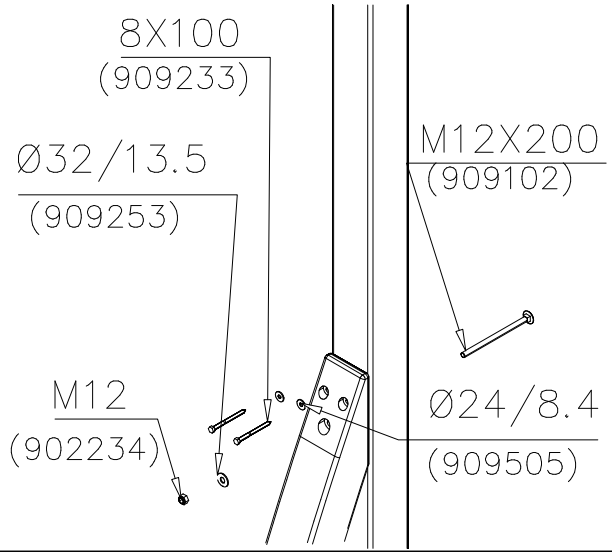

DET 16

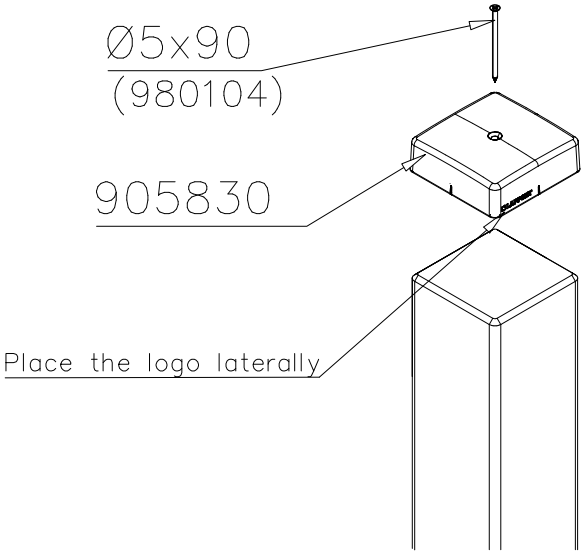

DET 17

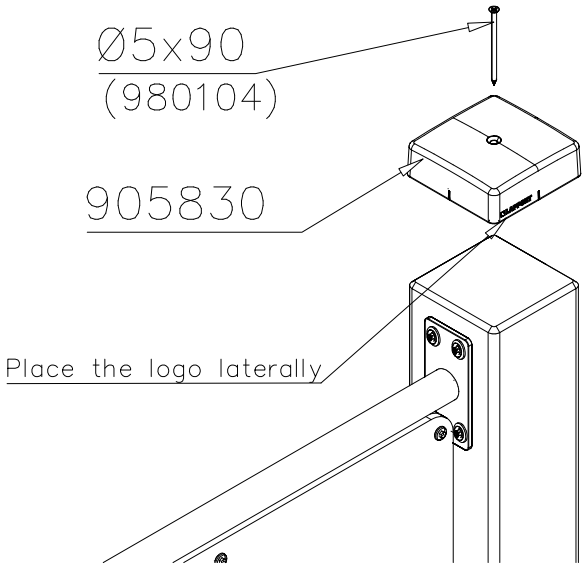

DET 18

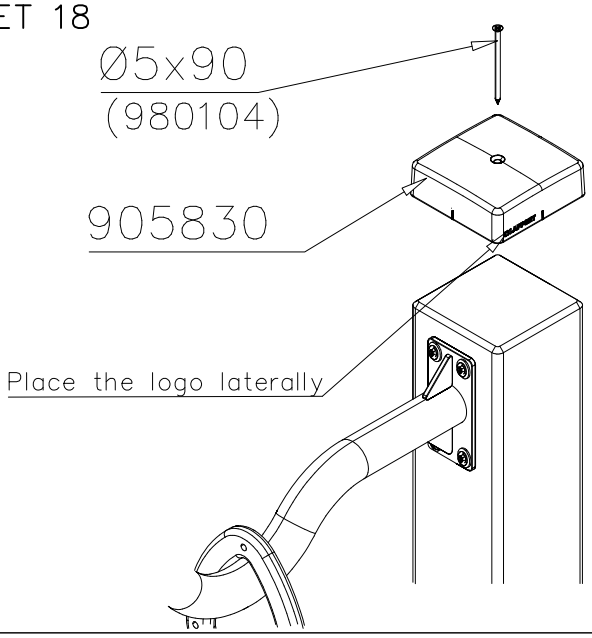

Copyright 1998 Lappset Group Ltd

DET 19

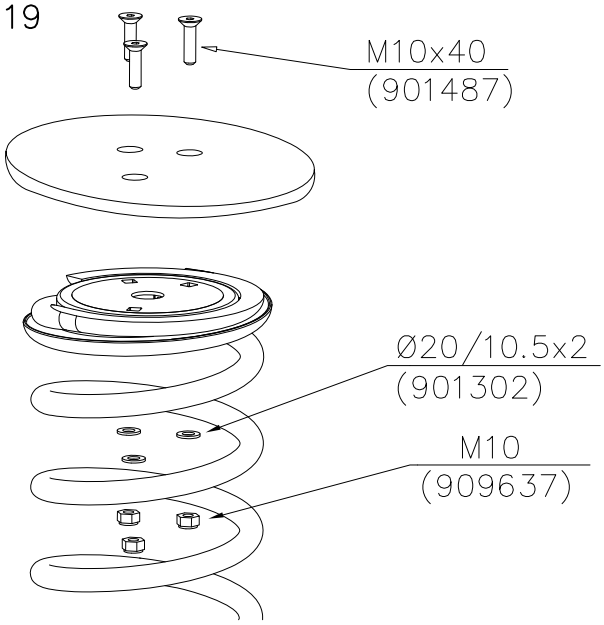

DET 20

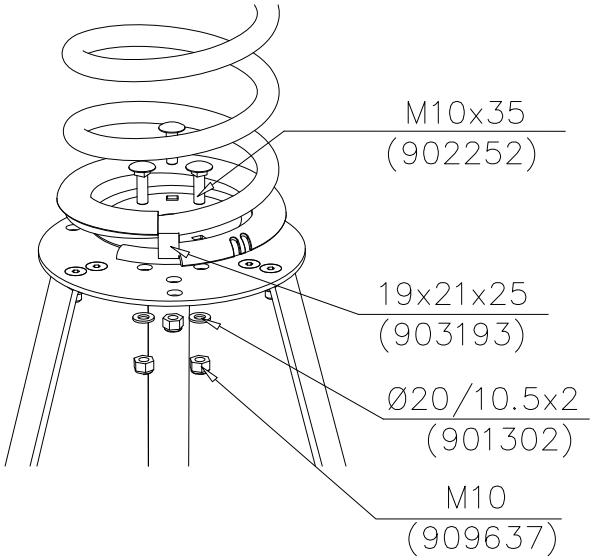

DET 21

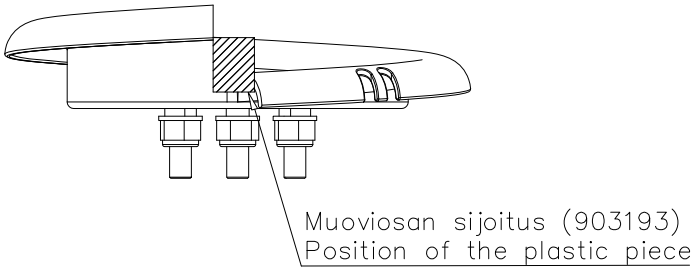

DET 22

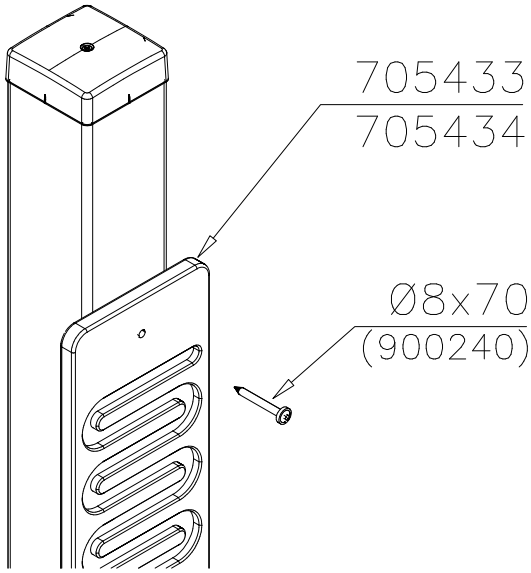

DET 23

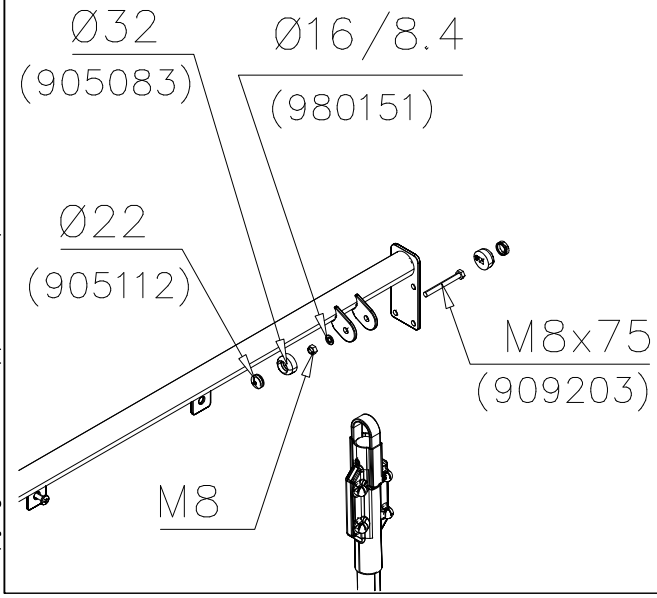

DET 24

Copyright 1998 Lappset Group Ltd

LAPPSET®

PARTS

SPORT

DATE: 2.9.2021

DET 25

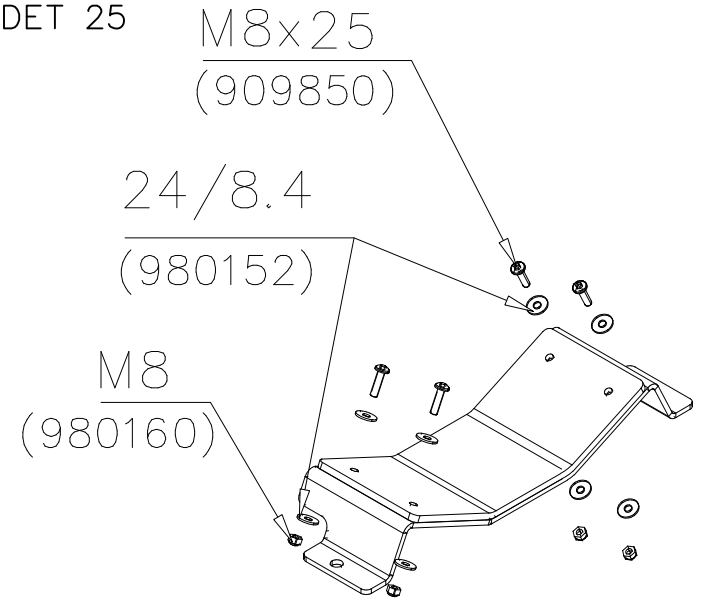

DET 26

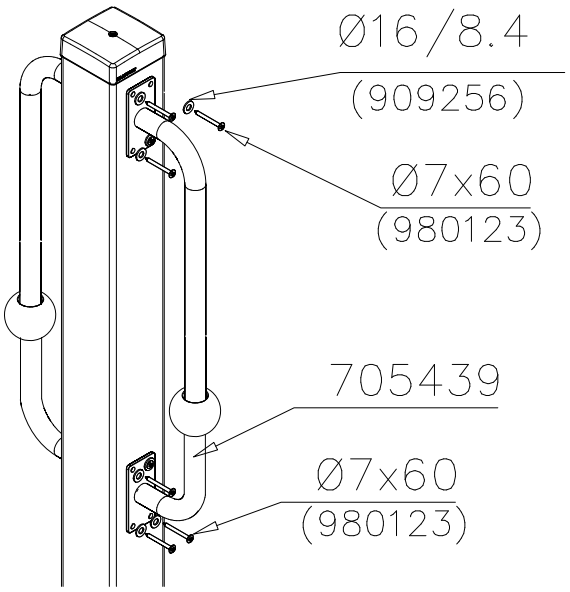

DET 27

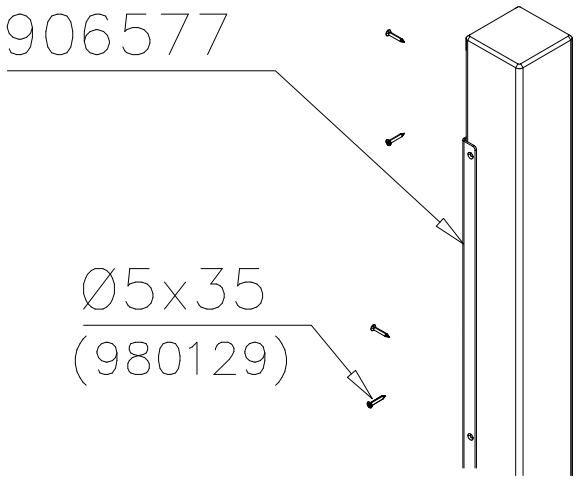

DET 28

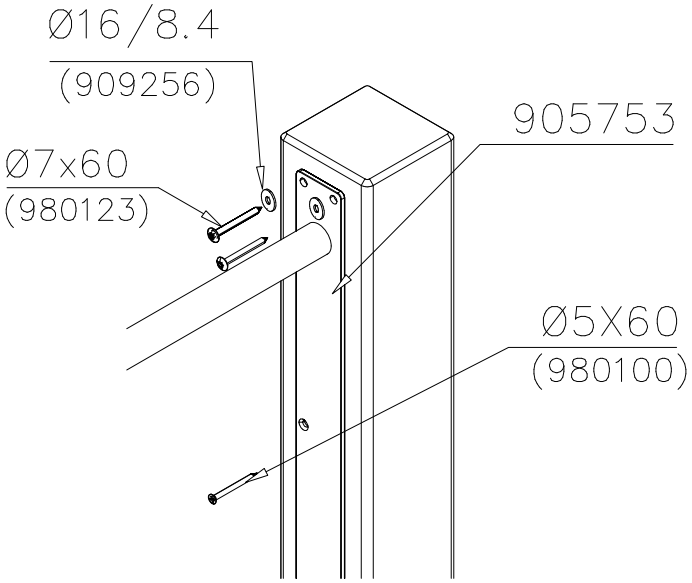

DET 29

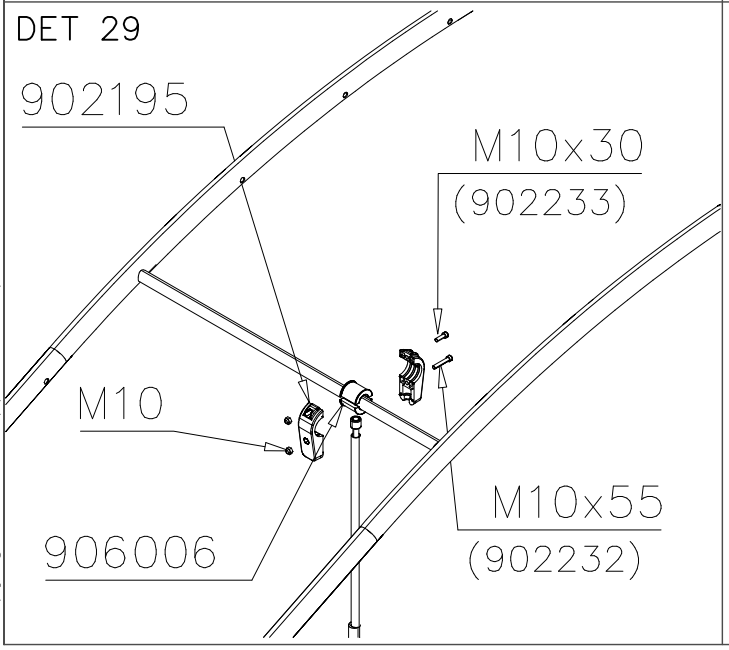

DET 30

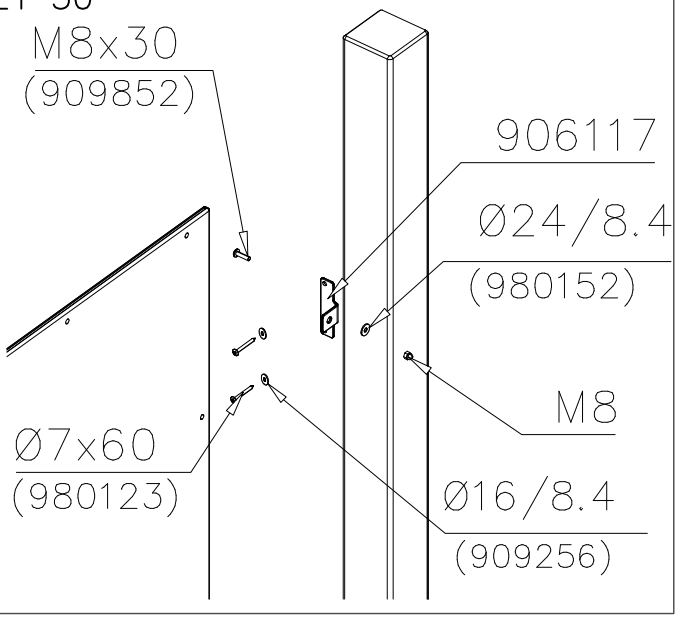

Copyright 1998 Lappset Group Ltd

LAPPSET PARTS

SPORT

DATE: 24.6.2020

DET 31

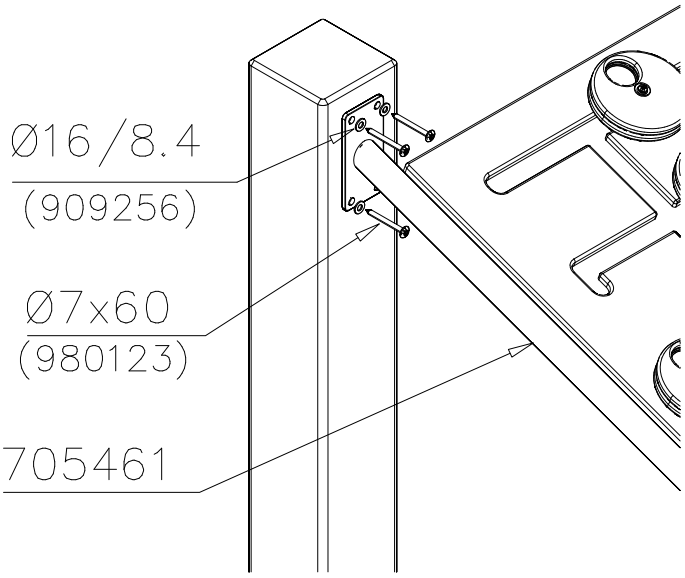

DET 32

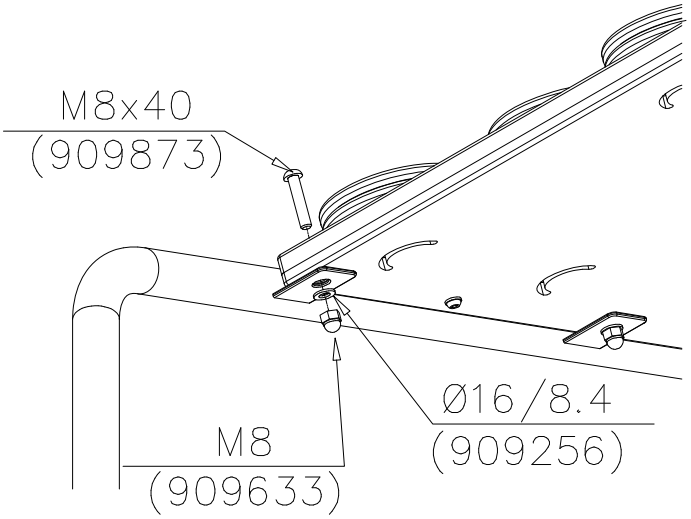

DET 33

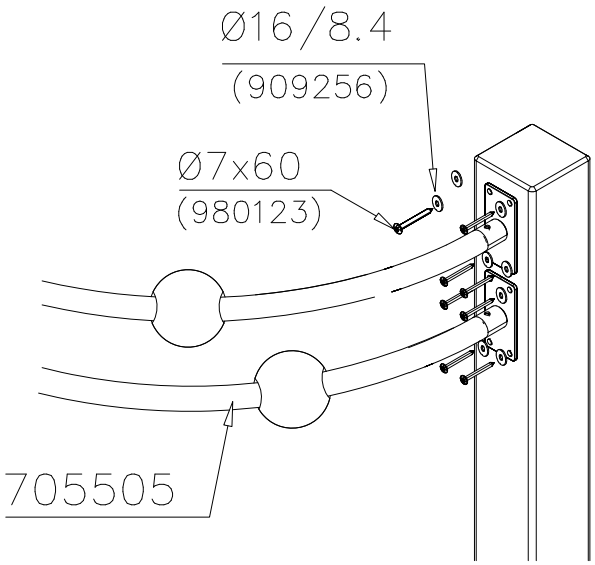

DET 34

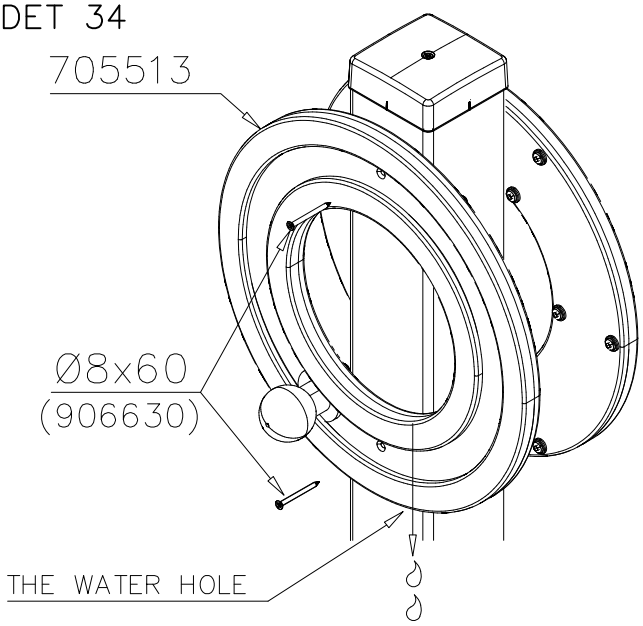

DET 35

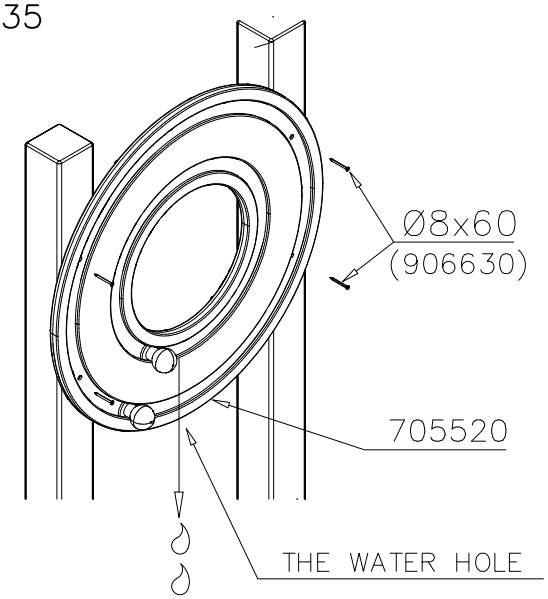

DET 36

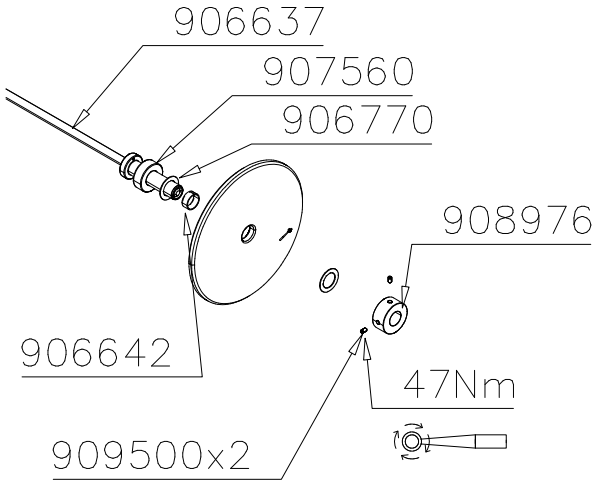

Copyright 1998 Lappset Group Ltd

LAPPSET PARTS

SPORT

DATE: 26.8.2015

DET 37

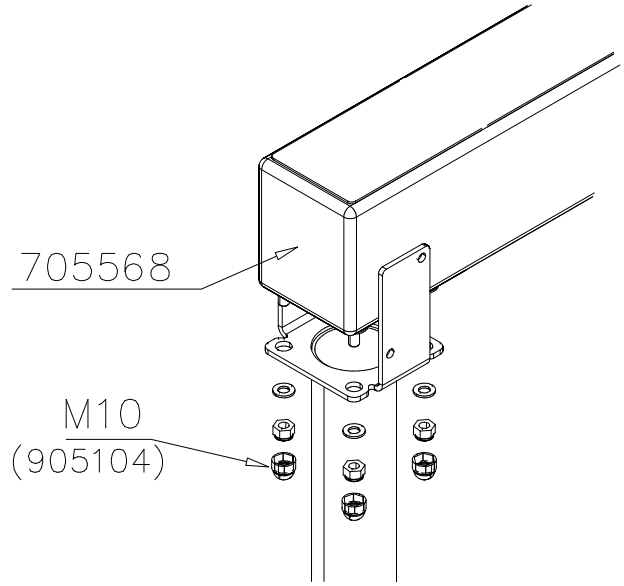

DET 38

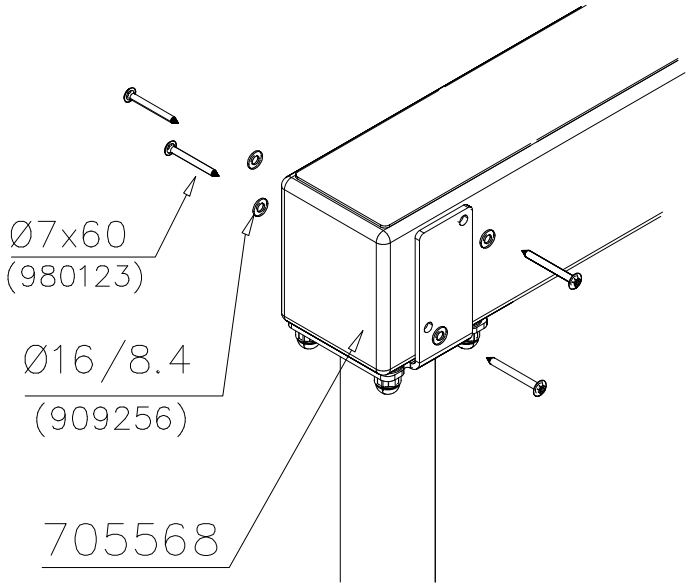

DET 39

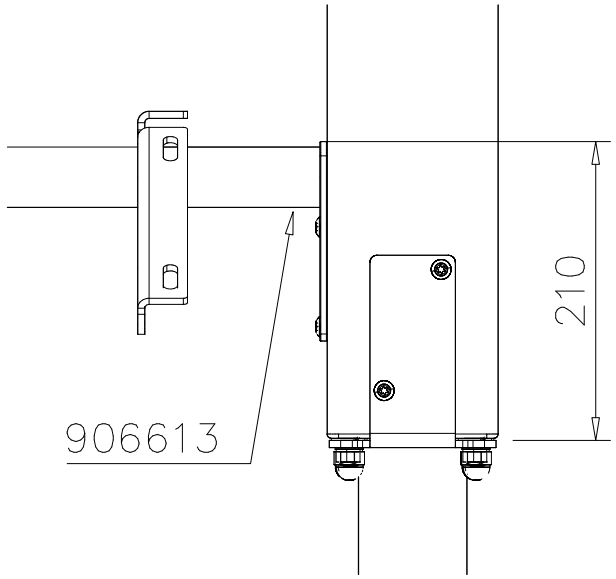

DET 40

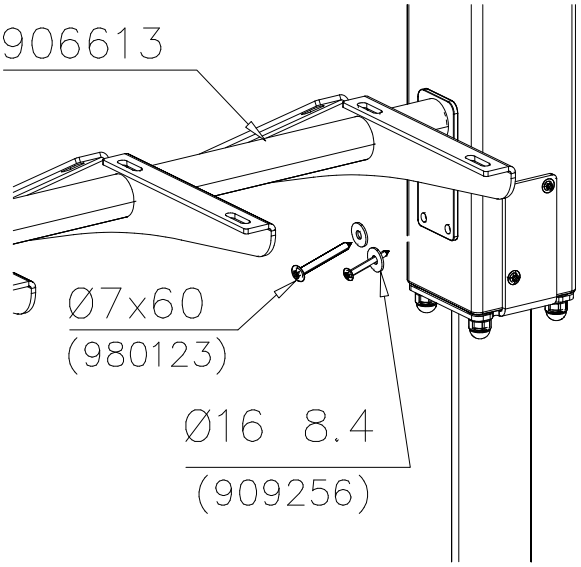

DET 41

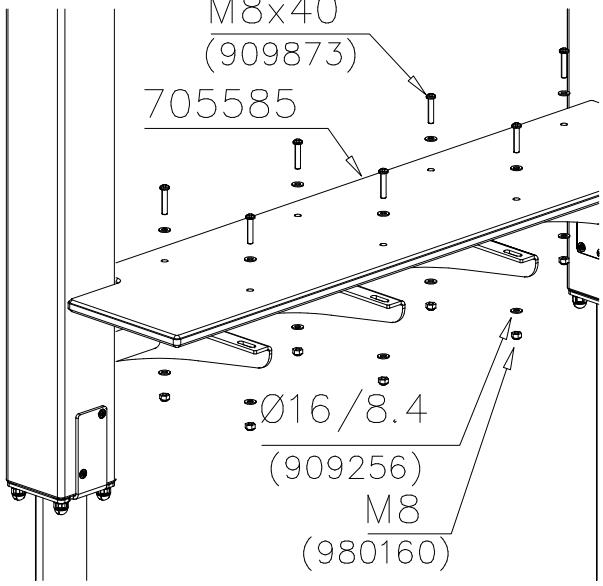

DET 42

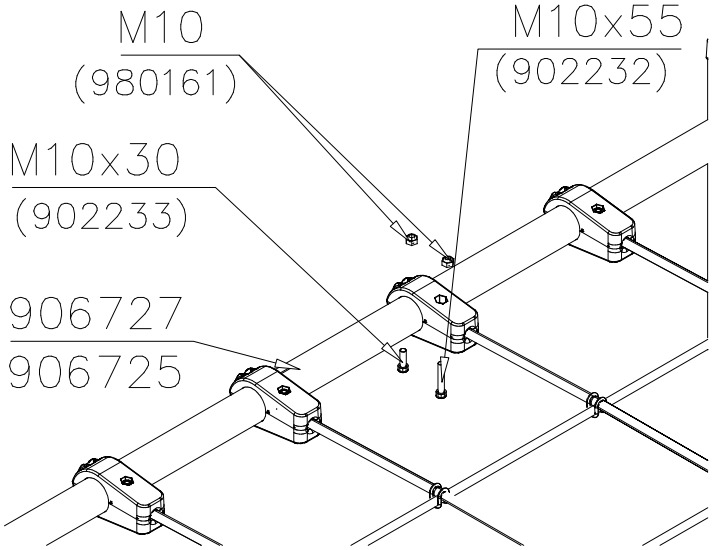

Copyright 1998 Lappset Group Ltd

LAPPSET PARTS

SPORT

DATE: 26.8.2015

DET 43

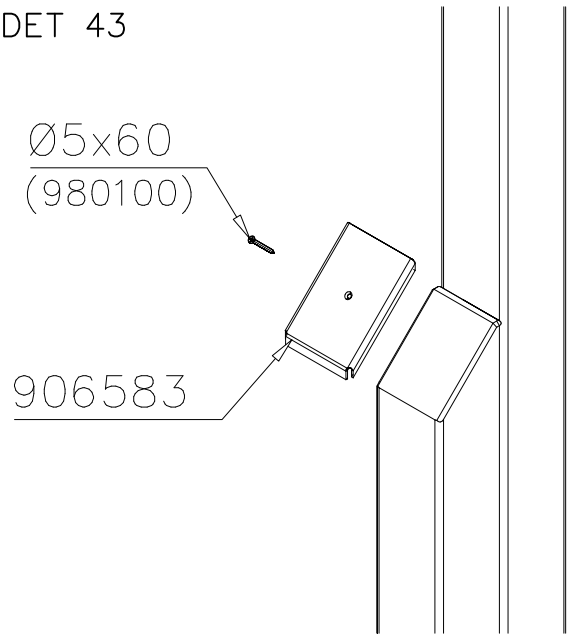

DET 44

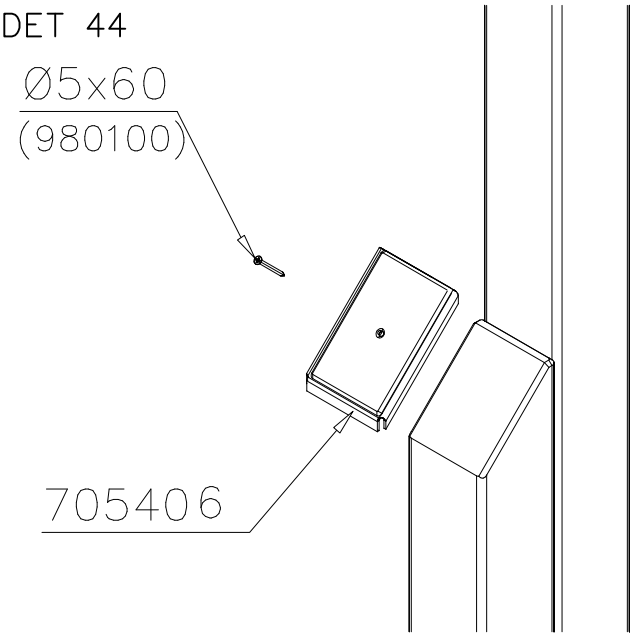

DET 45

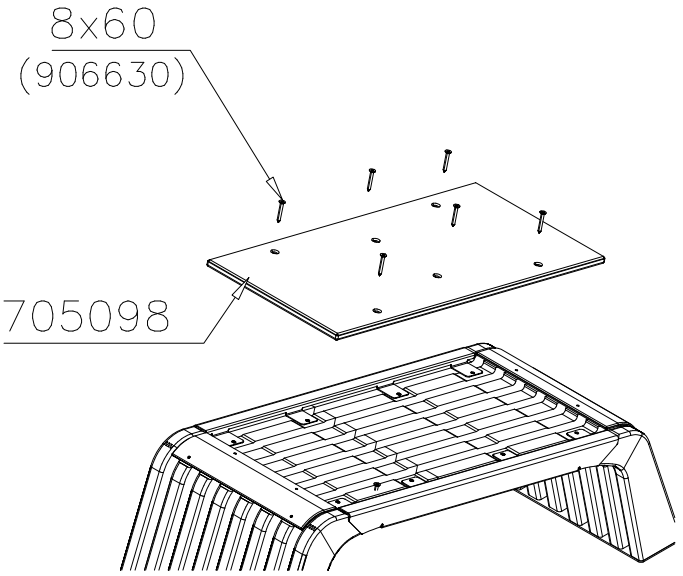

DET 46

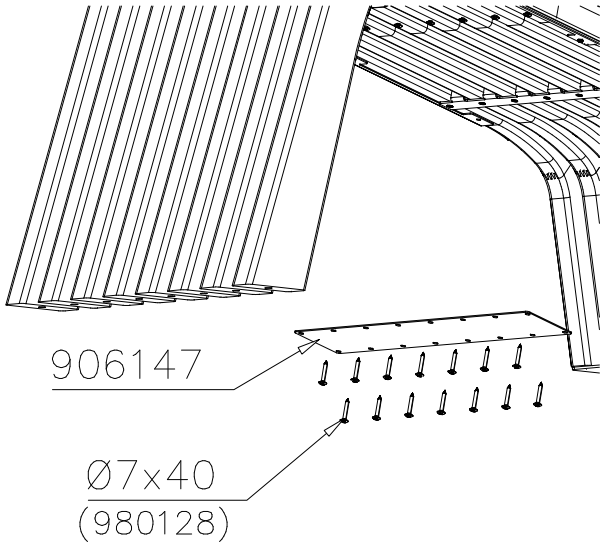

DET 47

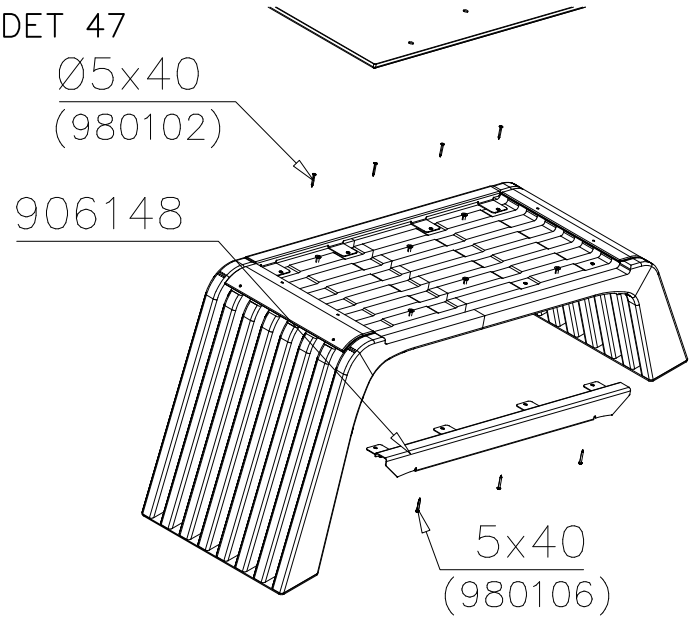

DET 48

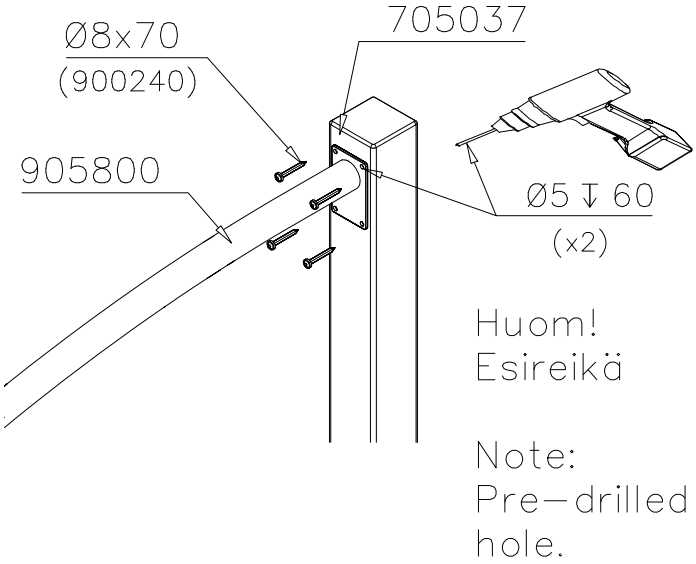

Copyright 1998 Lappset Group Ltd

LAPPSET PARTS

SPORT

DATE: 26.8.2015

DET 49

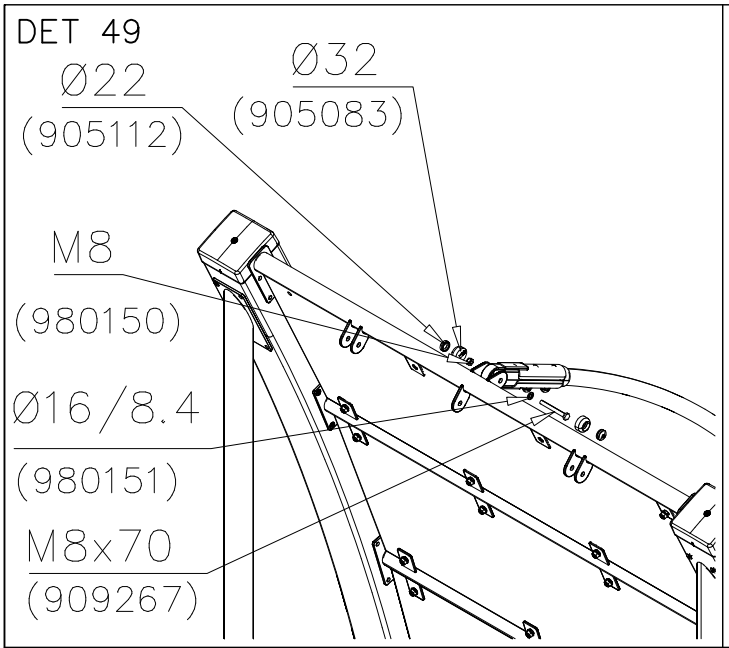

DET 50

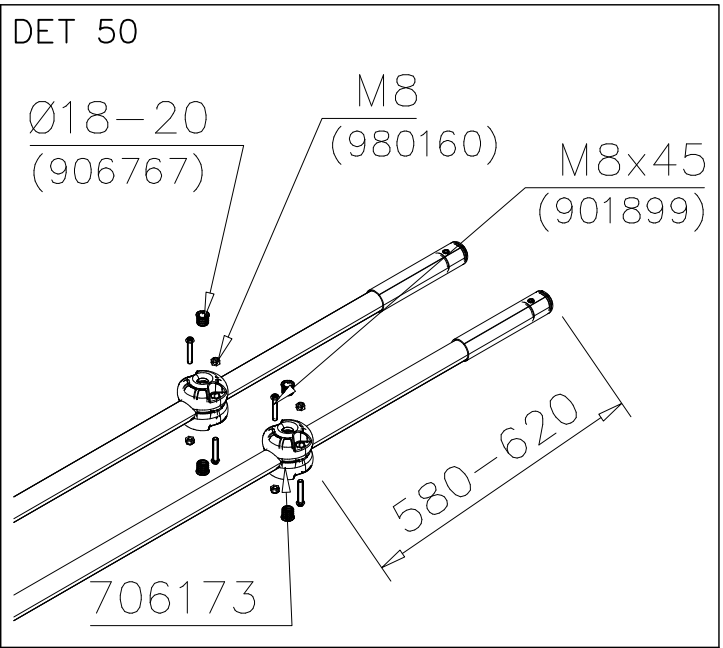

DET 51

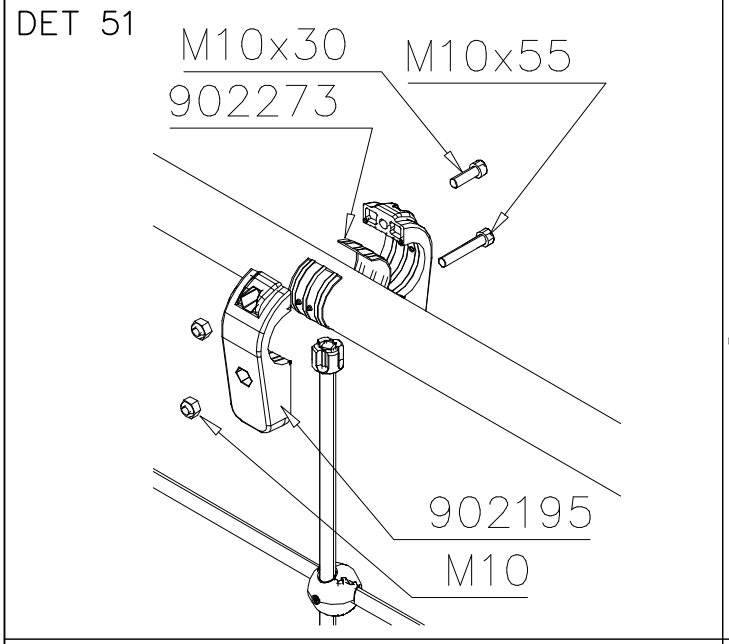

DET 52

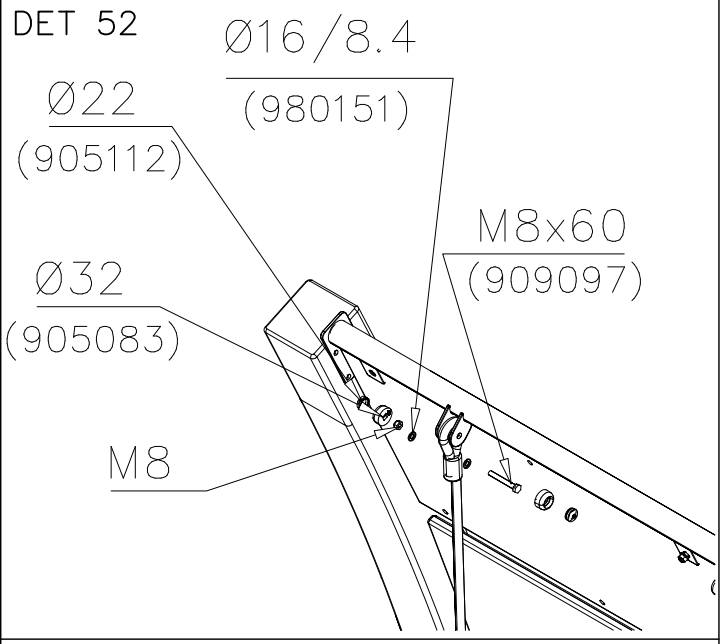

DET 53

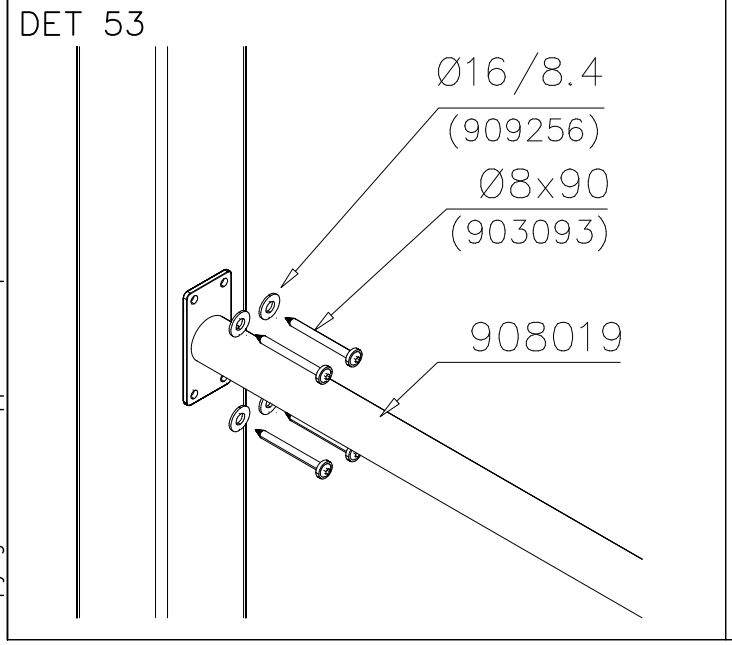

DET 54

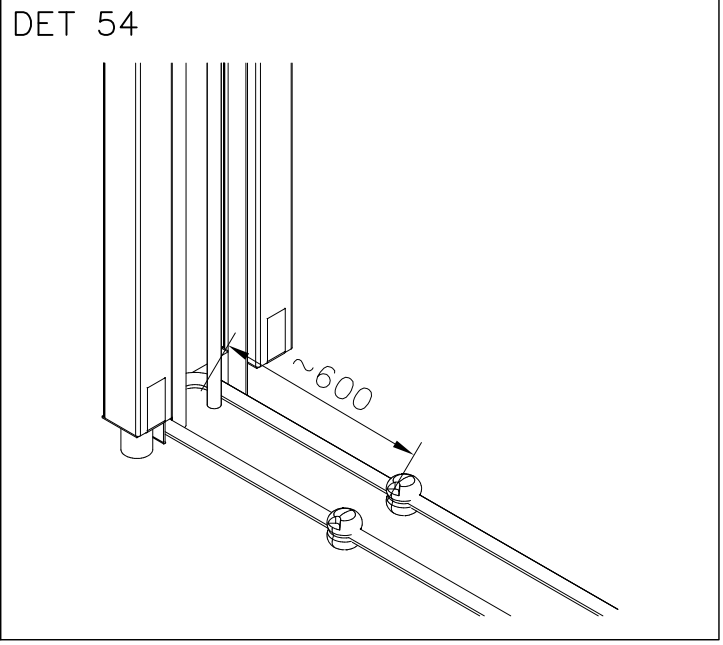

Copyright 1998 Lappset Group Ltd

LAPPSET PARTS

SPORT

DATE: 3.4.2024

DET 55

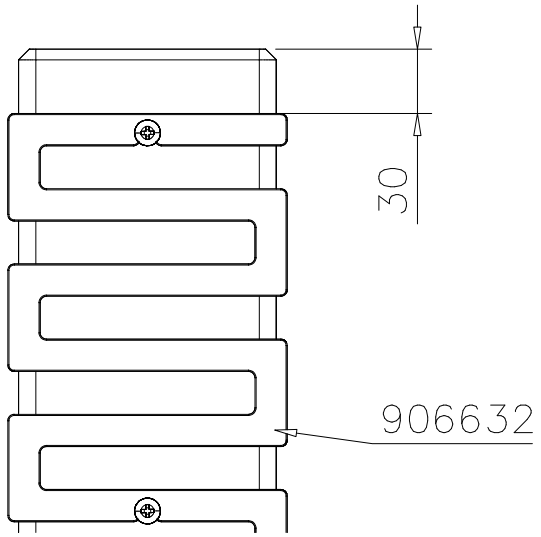

DET 56

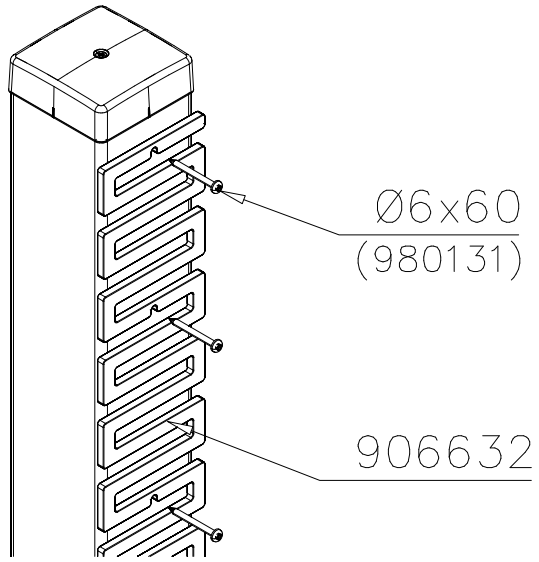

DET 57

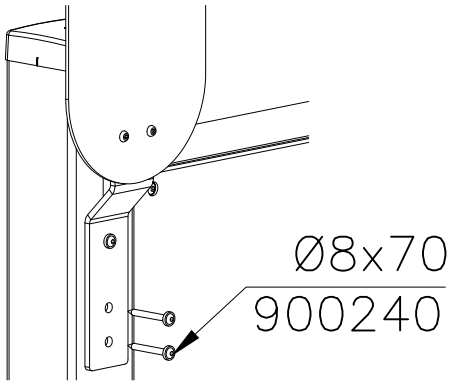

DET 58

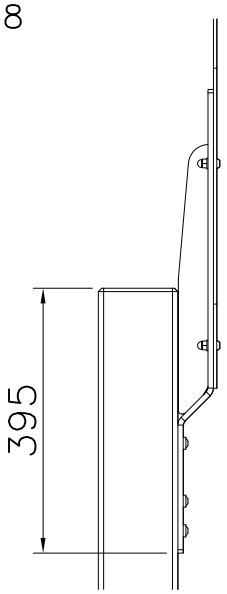

DET 59

DET 60

Copyright 1998 Lappset Group Ltd

1

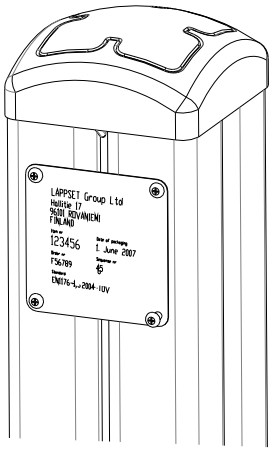

2

Tuotekyltti tulee tuotteen mukana yhdellä seuraavista tavoista:

1) Metallinen tuotekyltti ja kiinnitysruuvit

- Kiinnitä tuotekyltti ruuveilla tolppaan noin 2 metrin korkeuteen kuvan 1 mukaisesti.

2) Tuotekylttitarra

- Puhdista maalattu metalli- tai vaneripinta pölystä ja kosteudesta. Liimaa tarra kuvan 2 mukaisesti.
- Huom. Älä kiinnitä tarraa karheapintaiseen laminaattiin tai maalattuun puuhun.

Vår produktmärkning levereras på ett av följande sätt:

1) Produktskylt i metall

- Fäst skylten med de medföljande skruvarna

2) Självhäftande produktetikett

- Rengör den pulverlackerade metallytan eller laminatytan så att den blir fri från smuts och fukt. Fäst etiketten enligt fig. 2.
- Obs! Fäst ej etiketten på detaljer med skrovlig yta eller på målat trä.

Product label is delivered by one of following ways:

1) Metal product label and screws

- Fasten the label with screws.

2) Label sticker

- Clean the painted metal or plywood surface from dirt and moisture. Fasten the sticker as shown in the figure 2.
- Note. Do not attach the sticker to rough surfaced laminate or painted wood.

La plaque d’informations produit est livrée sous l’une de ces 3 formes :

1) Plaque métallique et vis

- Fixez la plaque à l’aide des vis.

2) Etiquette autocollante

- Avant de coller l’étiquette, nettoyez le composant métallique peint ou la plaque de contreplaqué, de toute saleté. La surface doit être sèche (voir image 2).
- Attention, ne pas coller l’étiquette sur une surface lamellé-collée irrégulière ou sur du bois peint.

Die Auslieferung des Produktaufklebers erfolgt auf eine dieser Arten:

1) Produkt-Schild aus Metall incl. Schrauben

- Die Befestigung des Schildes erfolgt mittels der Schrauben.

2) Aufkleber

- Entfernen Sie zunächst Schmutz und Feuchtigkeit vom lackierten Metall bzw. von der Holzoberfläche und bringen Sie den Aufkleber wie im Bild oben rechts beschrieben auf den gesäuberten Untergrund auf.
- Beachten Sie: Bringen Sie den Aufkleber nicht auf raues laminiertes oder lackiertes Holz an.

LAPPSET®

FOOT

BETON FOUNDATION

DATE: 27.10.2015

1(1)

② 905104 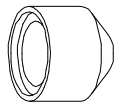 M10	PCS 4		PCS
	PCS		PCS

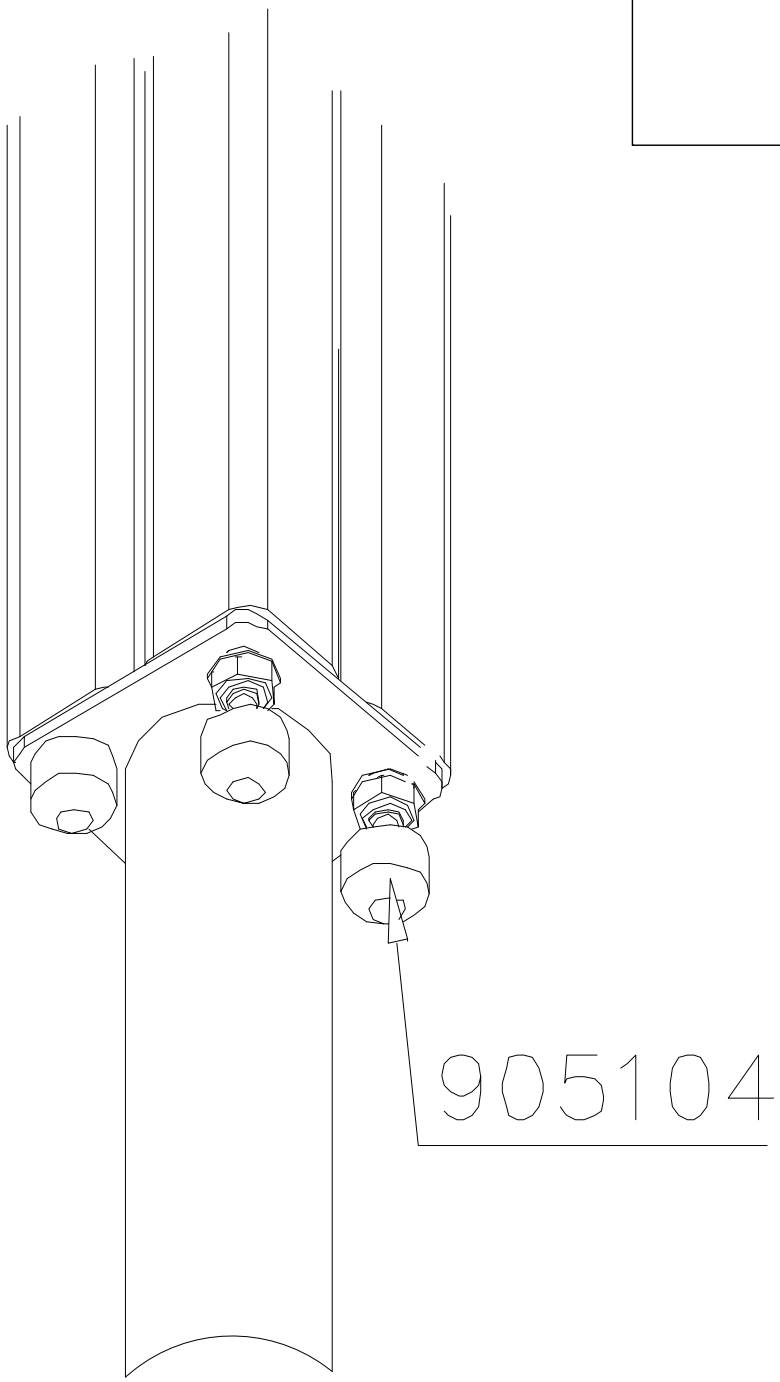

Copyright Lappset Group Ltd