LAPPSET

081862

Sisu Squat

Sisu Squat, kyykky, on painoharjoitteluliike, joka kehittää pääasiassa alaraajojen lihaksia; kuten pakara- ja reisilihaksia. Liike suoritetaan ottamalla tanko aluksi matalassa kyykkyasennossa hartioiden päälle, jonka jälkeen ojennutaan seisoma-asentoon ja astutaan hivenen taakse. Tämä vapauttaa painon. Nyt käyttäjä voi kyykätä haluamaansa syvyyteen. Lukitakseen painon, käyttäjä astuu hivenen eteen ja laskee tangon alas. Vastusta voidaan säätää portaattomasti kääntämällä säätörattia. Vastuksen määrä (10 - 100 kg) näkyy mitta-asteikolla kilogrammoissa. Pyyhekoukku ja pulloteline lisäävät käyttömukavuutta.

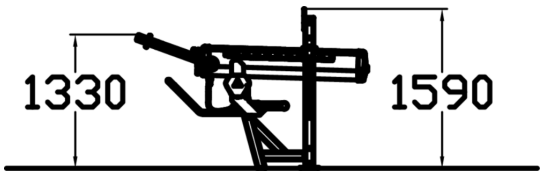

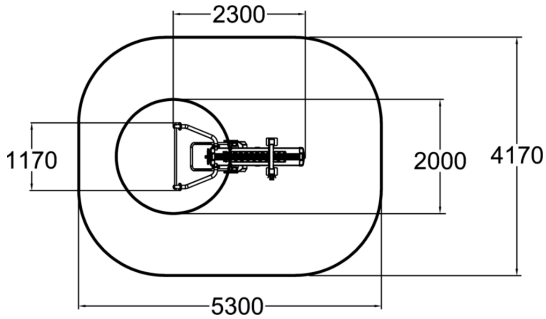

Käyttäjien määrä	1
Tuotteen pituus, mm	2300
Tuotteen leveys, mm	1170
Tuotteen korkeus, mm	1500
Tilantarve korkeus, mm	2400
Turvallisuustiedot	EN 16630 TÜV
Asennusaika (1 hlö), h	4
Perustusvaihtoehdot	surface_mounting
Metalliosat	
Seinien ja HPL osien väri	

Lappset Group Oy
Hallitie 17, PL 8146, 96101 Rovaniemi
myynti@lappset.com | www.lappset.fi

© Lappset Group Oy. Kaikki oikeudet pidätetään.