LAPPSET

081861

Sisu Overhead Pulldown

Sisu Overhead Pulldown eli ylätalja on voimaharjoitteluväline, jota käytetään pääasiassa selän lihasten (latissimus dorsi) ja hauislihasten harjoittamiseen. Liike suoritetaan vetämällä tanko kohti rintaa käyttäjän istuessa kasvot kohti laitetta. Eri lihasten aktivoimiseksi käyttäjä voi vaihtaa oteleveyttä sekä käyttää myötä- tai vastaotetta. Taljan tappikahvat mahdollistavat neutraalin otteen. Istuinosan reisi- ja jalkatuet antavat tukea liikkeen suorittamiseen. Vastusta voidaan säätää portaattomasti kääntämällä säätörattia. Vastuksen määrä (15-100 kg) näkyy mitta-asteikolla kilogrammoissa. Pyyhekoukku ja pulloteline lisäävät käyttömukavuutta.

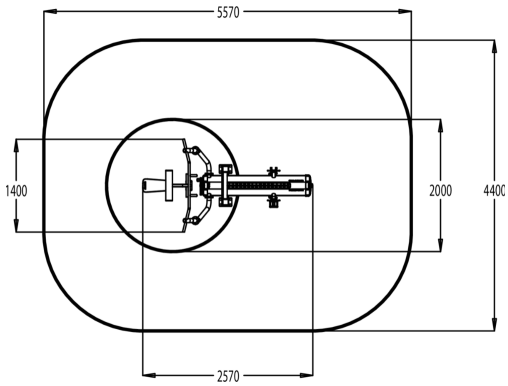

Käyttäjien määrä	1
Tuotteen pituus, mm	2570
Tuotteen leveys, mm	1400
Tuotteen korkeus, mm	1690
Tilantarve korkeus, mm	1960
Max.putoamiskorkeus, mm	460
Turvallisuustiedot	EN 16630 TÜV
Perustusvaihtoehdot	surface_mounting
Metalliosat	
Seinien ja HPL osien väri	

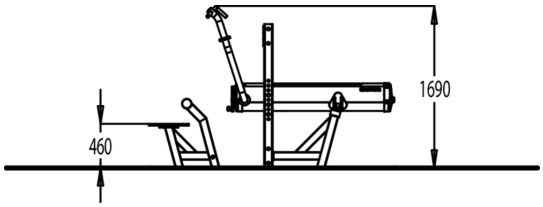

Lappset Group Oy
Hallitie 17, PL 8146, 96101 Rovaniemi
myynti@lappset.com | www.lappset.fi

© Lappset Group Oy. Kaikki oikeudet pidätetään.