number_of_sandpla
1

175080

BAC A SABLE

Bac à sable en bois.

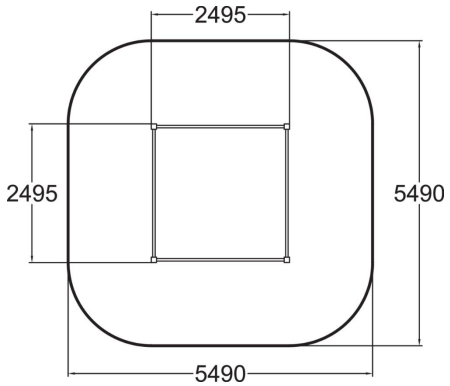

Tranche d'âges	1+
Nombre d'utilisateurs	13
Longueur du produit (mm)	2495
Largeur du produit (mm)	2495
Hauteur du produit (mm)	380
Surface zone de sécurité (m2)	28.3
Hauteur min. requise (mm)	2090
Hauteur de chute libre (mm)	290
Certification	EN 1176-1 TÜV
Temps de montage, h (1 p.)	1.5
TYPE DE FONDATION	deep_mounting
Coloris pour éléments bois	

Lappset France SAS
242 Impasse des Deux Poteaux, 33127 Saint Jean d'Illac, France
france@lappset.com | www.lappset.fr

© Lappset Group Ltd. Tous droits réservés.