175009

CADRE A GRIMPER

Structure de jeux en bois à grimper et à escalader

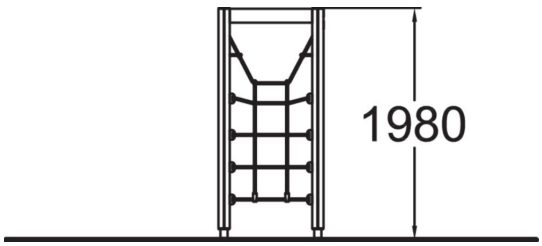

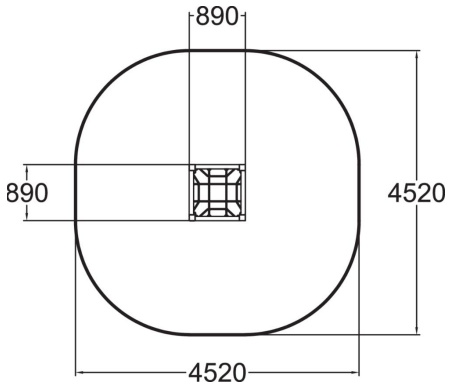

Tranche d'âges	4+
Nombre d'utilisateurs	4
Longueur du produit (mm)	890
Largeur du produit (mm)	890
Hauteur du produit (mm)	1980
Impact area (m2)	18
Surface zone de sécurité (m2)	17.6
Hauteur min. requise (mm)	3780
Hauteur de chute libre (mm)	1970
Certification	EN 1176-1 TÜV
Temps de montage, h (1 p.)	3
TYPE DE FONDATION	deep_mounting
Coloris pour éléments bois	
Coloris pour éléments métalliques	

Lappset France SAS
242 Impasse des Deux Poteaux, 33127 Saint Jean d'Illac, France
france@lappset.com | www.lappset.fr

© Lappset Group Ltd. Tous droits réservés.