LAPPSET

number_of_sandpla
1

137404M

BAC A SABLE

Un bac à sable en bois avec des lignes épurées, avec des dimensions de 2 100 mm x 3 150 m. Avec ses grandes parois latérales, ce bac à sable offrent aux enfants la possibilité de tester leur équilibre et offre une assise confortable pour les adultes. Les angles opposés du bac à sable sont équipés de plaques d'assise/plaques pour les pâtés de sable, dans des couleurs vives.Les parois latérales du bac à sable sont fabriquées en panneaux HPL, résistants à l'usure et à différentes conditions météorologiques.Le bac à sable offre aux enfants une bonne opportunité pour utiliser leur imagination et améliorer leur perception en trois dimensions.

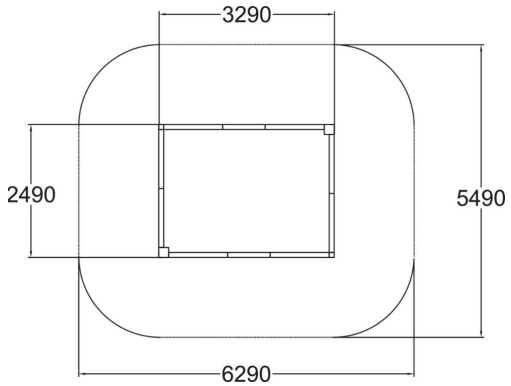

Tranche d'âges	1+
Nombre d'utilisateurs	14
Longueur du produit (mm)	3290
Largeur du produit (mm)	2490
Hauteur du produit (mm)	310
Surface zone de sécurité (m^2)	32.6
Hauteur min. requise (mm)	2110
Hauteur de chute libre (mm)	310
Certification	EN 1176-1 TÜV
Temps de montage, h (1 p.)	2
TYPE DE FONDATION	deep_mounting
Coloris pour éléments bois	
Panneaux	

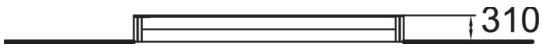

Lappset France SAS
242 Impasse des Deux Poteaux, 33127 Saint Jean d'Illac, France
france@lappset.com | www.lappset.fr

© Lappset Group Ltd. Tous droits réservés.